TEREX

TLB890 Tier 4 Interim Stage 3B

Backhoe Loader

Illustrated Parts Catalog
Ersatzteilkatalog
Catalogue pièces
Catálogo de repuestos

Serial No:	
Issue Date:	01-October 2013
Language:	en, de, fr, es
Revision No.:	1.0
Reference No.:	1310-0

WORKS FOR YOU.™

Terex Construction
CentralBoulevard
Prologis Park
Coventry
CV6 4BX
England
Tel: +44 (0)24 7633 9400
Fax: +44 (0)24 7633 9500
Email :sales@terex.com
www.terex.com

Serial Number	
Year of Construction	
Date of Delivery	
Dealer Stamp	
Notice	

Contents

Chassis - Sideshift 2 Wheel Steer - Short 12
Chassis - Sideshift 2 Wheel Steer - Long 14
Chassis - Centremount 2 Wheel Steer - Short 16
Chassis - Centremount 2 Wheel Steer - Long 18
Bonnet - White 20
Bonnet - Yellow 22
Wheels & Tyres - Mitas - 20F 30R - White 24
Wheels & Tyres - Mitas - 20F 30R - Yellow 26
Wheels & Tyres - Mitas - 18F 24R - White 28
Wheels & Tyres - Mitas - 18F 24R - Yellow 30
Wheels & Tyres - Mitas - 20F 26R - White 32
Wheels & Tyres - Mitas - 20F 26R - Yellow 34
Front Axle - Long Drop - 15:1 36
Front Axle - Long Drop - 15:1 - Axle Housing 38
Front Axle - Long Drop - 15:1 - Swivel Housing & Steering Cylinder 40
Front Axle - Long Drop - 15:1 - Bevel Gear Set 42
Front Axle - Long Drop - 15:1 - Differential 44
Front Axle - Long Drop - 15:1 - Double Universal Joint 46
Front Axle - Long Drop - 15:1 - Wheel Hub 48
Front Axle - Long Drop - 15:1 - Final Reduction 50
Front Axle - Short Drop - 16.5:1 52
Front Axle - Short Drop - 16.5:1 - Axle Housing 54
Front Axle - Short Drop - 16.5:1 - Swivel Housing & Steering Cylinder 56
Front Axle - Short Drop - 16.5:1 - Bevel Gear Set 58
Front Axle - Short Drop - 16.5:1 - Differential 60
Front Axle - Short Drop - 16.5:1 - Double Universal Joint 62
Front Axle - Short Drop - 16.5:1 - Wheel Hub 64
Front Axle - Short Drop - 16.5:1 - Final Reduction 66
Steering System - Gear Pump 68
Steering System - Gear Pump - Hoses 70
Steering System - Piston Pump 72
Steering System - Piston Pump - Hoses 74
Hard Nose - White 76
Hard Nose - Yellow 78
Engine - 100HP 80
Engine - 100HP 82
Fuel System - Fuel Tank 84
Fuel System - Fuel Pipes 86
Exhaust System 88
Induction Air Cleaner 90
Cooling System - Radiator Assembly 92
Cooling System - Charge Air Tubes 94
Torque Converter 96

Driveline Bolting....98
Transmission - Synchro - Mechanical Parking Brake....100
Transmission - Oil Pump....102
Transmission - Oil Filters....104
Transmission - Housing....106
Transmission - Input & PTO Shafts....108
Transmission - Reverse & Primary Shafts....110
Transmission - Secondary Shaft....112
Transmission - Secondary Shaft....114
Transmission - 4WD Shaft....116
Transmission - Brake....118
Transmission - Speed Control....120
Transmission - Control Valve....122
Transmission - Solenoid Valve....124
Transmission - Synchro - SAHR Parking Brake....126
Transmission - Oil Pump....128
Transmission - Oil Filters....130
Transmission - Housing....132
Transmission - Input & PTO Shafts....134
Transmission - Reverse & Primary Shafts....136
Transmission - Secondary Shaft....138
Transmission - Secondary Shaft....140
Transmission - 4WD Shaft....142
Transmission - Brake....144
Transmission - Speed Control....146
Transmission - Control Valve....148
Transmission - Solenoid Valve....150
Transmission - Servo Power Synchro - Mechnical Parking Brake....152
Transmission - Servo Power Synchro - Mechnical Parking Brake - Oil Pump....154
Transmission - Servo Power Synchro - Mechnical Parking Brake - Oil Filters....156
Transmission - Servo Power Synchro - Mechnical Parking Brake - Housing....158
Transmission - Servo Power Synchro - Mechnical Parking Brake - Input & PTO Shafts....160
Transmission - Servo Power Synchro - Mechnical Parking Brake - Reverse & Primary Shafts....162
Transmission - Servo Power Synchro - Mechnical Parking Brake - Secondary Shaft....164
Transmission - Servo Power Synchro - Mechnical Parking Brake - 4WD Shaft....166
Transmission - Servo Power Synchro - Mechnical Parking Brake - Brake....168
Transmission - Servo Power Synchro - Mechnical Parking Brake - Speed Control....170
Transmission - Servo Power Synchro - Mechnical Parking Brake - Control Valve....172
Transmission - Servo Power Synchro - SAHR Parking Brake....174
Transmission - Servo Power Synchro - SAHR Parking Brake - Oil Pump....176
Transmission - Servo Power Synchro - SAHR Parking Brake - Oil Filters....178
Transmission - Servo Power Synchro - SAHR Parking Brake - Housing....180
Transmission - Servo Power Synchro - SAHR Parking Brake - Input & PTO Shafts....182
Transmission - Servo Power Synchro - SAHR Parking Brake - Reverse & Primary Shafts....184
Transmission - Servo Power Synchro - SAHR Parking Brake - Secondary Shaft....186
Transmission - Servo Power Synchro - SAHR Parking Brake - 4WD Shaft....188
Transmission - Servo Power Synchro - SAHR Parking Brake - Brake....190
Transmission - Servo Power Synchro - SAHR Parking Brake - Speed Control....192
Transmission - Servo Power Synchro - SAHR Parking Brake - Control Valve....194
Consumables - White Paint....196
Consumables - Yellow Paint....198
Consumables - Sundries - Synchro - Cab - with Air Con....200
Consumables - Sundries - Synchro - Cab - without Air Con....202
Consumables - Sundries - Synchro - Canopy - without Air Con....204
Consumables - Sundries - Powershift Servo Synchro - Cab - with Air Con....206
Consumables - Sundries - Powershift Servo Synchro - Cab - without Air Con....208
Consumables - Sundries - Powershift Servo Synchro - Canopy - without Air Con....210
Gearshift - Synchro - 2 Wheel Steer - 4 Speed....212
Gearshift - Synchro - 2 Wheel Steer - 3 Speed....214
Gearshift - Servo Power Synchro - 2 Wheel Steer - 4 Speed....216
Gearshift - Servo Power Synchro - 2 Wheel Steer - 3 Speed....218
Rear Axle....220
Rear Axle - Axle Housing....222
Rear Axle - Bevel Gear Set....224
Rear Axle - Differential....226
Rear Axle - Differential Locking....228
Rear Axle - Brakes....230
Rear Axle - Wheel Hub & Final Reduction....232
Digger Valve - Sideshift - Mechanical - Standard Dipper - without Quick Attach....234
Digger Valve - Sideshift - Mechanical - Standard Dipper - without Quick Attach....236
Digger Valve - Sideshift - Mechanical - Standard Dipper - without Quick Attach....238
Digger Valve - Sideshift - Mechanical - Standard Dipper - without Quick Attach....240
Digger Valve - Sideshift - Mechanical - Standard Dipper - without Quick Attach....242
Digger Valve - Sideshift - Mechanical - Standard Dipper - without Quick Attach....244
Digger Valve - Sideshift - Mechanical - Standard Dipper - without Quick Attach....246
Digger Valve - Sideshift - Mechanical - Standard Dipper - without Quick Attach....248
Digger Valve - Sideshift - Mechanical - Standard Dipper - without Quick Attach....250
Digger Valve - Sideshift - Mechanical - Standard Dipper - without Quick Attach....252
Digger Valve - Sideshift - Mechanical - Standard Dipper - without Quick Attach....254
Digger Valve - Sideshift - Mechanical - Standard Dipper - without Quick Attach....256
Digger Valve - Sideshift - Mechanical - Standard Dipper - without Quick Attach....258
Digger Valve - Sideshift - Mechanical - Standard Dipper - without Quick Attach....260
Digger Valve - Sideshift - Mechanical - Standard Dipper - without Quick Attach....262
Digger Valve - Sideshift - Mechanical - Standard Dipper - without Quick Attach....264
Digger Valve - Sideshift - Mechanical - Standard Dipper - with Quick Attach....266
Digger Valve - Sideshift - Mechanical - Standard Dipper - with Quick Attach....268

Digger Valve - Sideshift - Mechanical - Standard Dipper - with Quick Attach....270
Digger Valve - Sideshift - Mechanical - Standard Dipper - with Quick Attach....272
Digger Valve - Sideshift - Mechanical - Standard Dipper - with Quick Attach....274
Digger Valve - Sideshift - Mechanical - Standard Dipper - with Quick Attach....276
Digger Valve - Sideshift - Mechanical - Standard Dipper - with Quick Attach....278
Digger Valve - Sideshift - Mechanical - Standard Dipper - with Quick Attach....280
Digger Valve - Sideshift - Mechanical - Standard Dipper - with Quick Attach....282
Digger Valve - Sideshift - Mechanical - Standard Dipper - with Quick Attach....284
Digger Valve - Sideshift - Mechanical - Standard Dipper - with Quick Attach....286
Digger Valve - Sideshift - Mechanical - Standard Dipper - with Quick Attach....288
Digger Valve - Sideshift - Mechanical - Standard Dipper - with Quick Attach....290
Digger Valve - Sideshift - Mechanical - Standard Dipper - with Quick Attach....292
Digger Valve - Sideshift - Mechanical - Standard Dipper - with Quick Attach....294
Digger Valve - Sideshift - Mechanical - Standard Dipper - with Quick Attach....296
Digger Valve - Sideshift - Mechanical - Extending Dipper - without Quick Attach....298
Digger Valve - Sideshift - Mechanical - Extending Dipper - without Quick Attach....300
Digger Valve - Sideshift - Mechanical - Extending Dipper - without Quick Attach....302
Digger Valve - Sideshift - Mechanical - Extending Dipper - without Quick Attach....304
Digger Valve - Sideshift - Mechanical - Extending Dipper - without Quick Attach....306
Digger Valve - Sideshift - Mechanical - Extending Dipper - without Quick Attach....308
Digger Valve - Sideshift - Mechanical - Extending Dipper - without Quick Attach....310
Digger Valve - Sideshift - Mechanical - Extending Dipper - without Quick Attach....312
Digger Valve - Sideshift - Mechanical - Extending Dipper - without Quick Attach....314
Digger Valve - Sideshift - Mechanical - Extending Dipper - without Quick Attach....316
Digger Valve - Sideshift - Mechanical - Extending Dipper - without Quick Attach....318
Digger Valve - Sideshift - Mechanical - Extending Dipper - without Quick Attach....320
Digger Valve - Sideshift - Mechanical - Extending Dipper - without Quick Attach....322
Digger Valve - Sideshift - Mechanical - Extending Dipper - without Quick Attach....324
Digger Valve - Sideshift - Mechanical - Extending Dipper - without Quick Attach....326
Digger Valve - Sideshift - Mechanical - Extending Dipper - without Quick Attach....328
Digger Valve - Sideshift - Mechanical - Extending Dipper - without Quick Attach....330
Digger Valve - Sideshift - Mechanical - Extending Dipper - without Quick Attach....332
Digger Valve - Sideshift - Mechanical - Extending Dipper - with Quick Attach....334
Digger Valve - Sideshift - Mechanical - Extending Dipper - with Quick Attach....336
Digger Valve - Sideshift - Mechanical - Extending Dipper - with Quick Attach....338
Digger Valve - Sideshift - Mechanical - Extending Dipper - with Quick Attach....340
Digger Valve - Sideshift - Mechanical - Extending Dipper - with Quick Attach....342
Digger Valve - Sideshift - Mechanical - Extending Dipper - with Quick Attach....344
Digger Valve - Sideshift - Mechanical - Extending Dipper - with Quick Attach....346
Digger Valve - Sideshift - Mechanical - Extending Dipper - with Quick Attach....348
Digger Valve - Sideshift - Mechanical - Extending Dipper - with Quick Attach....350
Digger Valve - Sideshift - Mechanical - Extending Dipper - with Quick Attach....352
Digger Valve - Sideshift - Mechanical - Extending Dipper - with Quick Attach....354
Digger Valve - Sideshift - Mechanical - Extending Dipper - with Quick Attach....356
Digger Valve - Sideshift - Mechanical - Extending Dipper - with Quick Attach....358
Digger Valve - Sideshift - Mechanical - Extending Dipper - with Quick Attach....360
Digger Valve - Sideshift - Mechanical - Extending Dipper - with Quick Attach....362
Digger Valve - Sideshift - Mechanical - Extending Dipper - with Quick Attach....364
Digger Valve - Sideshift - Mechanical - Extending Dipper - with Quick Attach....366
Digger Valve - Sideshift - Mechanical - Extending Dipper - with Quick Attach....368
Digger Valve - Sideshift - Servo - Standard Dipper - without Quick Attach....370
Digger Valve - Sideshift - Servo - Standard Dipper - without Quick Attach....372
Digger Valve - Sideshift - Servo - Standard Dipper - without Quick Attach....374
Digger Valve - Sideshift - Servo - Standard Dipper - without Quick Attach....376
Digger Valve - Sideshift - Servo - Standard Dipper - without Quick Attach....378
Digger Valve - Sideshift - Servo - Standard Dipper - without Quick Attach....380
Digger Valve - Sideshift - Servo - Standard Dipper - without Quick Attach....382
Digger Valve - Sideshift - Servo - Standard Dipper - without Quick Attach....384
Digger Valve - Sideshift - Servo - Standard Dipper - without Quick Attach....386
Digger Valve - Sideshift - Servo - Standard Dipper - without Quick Attach....388
Digger Valve - Sideshift - Servo - Standard Dipper - without Quick Attach....390
Digger Valve - Sideshift - Servo - Standard Dipper - without Quick Attach....392
Digger Valve - Sideshift - Servo - Standard Dipper - without Quick Attach....394
Digger Valve - Sideshift - Servo - Standard Dipper - without Quick Attach....396
Digger Valve - Sideshift - Servo - Standard Dipper - without Quick Attach....398
Digger Valve - Sideshift - Servo - Standard Dipper - with Quick Attach....400
Digger Valve - Sideshift - Servo - Standard Dipper - with Quick Attach....402
Digger Valve - Sideshift - Servo - Standard Dipper - with Quick Attach....404
Digger Valve - Sideshift - Servo - Standard Dipper - with Quick Attach....406
Digger Valve - Sideshift - Servo - Standard Dipper - with Quick Attach....408
Digger Valve - Sideshift - Servo - Standard Dipper - with Quick Attach....410
Digger Valve - Sideshift - Servo - Standard Dipper - with Quick Attach....412
Digger Valve - Sideshift - Servo - Standard Dipper - with Quick Attach....414
Digger Valve - Sideshift - Servo - Standard Dipper - with Quick Attach....416
Digger Valve - Sideshift - Servo - Standard Dipper - with Quick Attach....418
Digger Valve - Sideshift - Servo - Standard Dipper - with Quick Attach....420
Digger Valve - Sideshift - Servo - Standard Dipper - with Quick Attach....422
Digger Valve - Sideshift - Servo - Standard Dipper - with Quick Attach....424
Digger Valve - Sideshift - Servo - Standard Dipper - with Quick Attach....426
Digger Valve - Sideshift - Servo - Standard Dipper - with Quick Attach....428
Digger Valve - Centremount - Servo - Standard Dipper - without Quick Attach....430
Digger Valve - Centremount - Servo - Standard Dipper - without Quick Attach....432
Digger Valve - Centremount - Servo - Standard Dipper - without Quick Attach....434
Digger Valve - Centremount - Servo - Standard Dipper - without Quick Attach....436
Digger Valve - Centremount - Servo - Standard Dipper - without Quick Attach....438
Digger Valve - Centremount - Servo - Standard Dipper - without Quick Attach....440

Digger Valve - Centremount - Servo - Standard Dipper - without Quick Attach 442
Digger Valve - Centremount - Servo - Standard Dipper - without Quick Attach 444
Digger Valve - Centremount - Servo - Standard Dipper - without Quick Attach 446
Digger Valve - Centremount - Servo - Standard Dipper - without Quick Attach 448
Digger Valve - Centremount - Servo - Standard Dipper - without Quick Attach 450
Digger Valve - Centremount - Servo - Standard Dipper - without Quick Attach 452
Digger Valve - Centremount - Servo - Standard Dipper - without Quick Attach 454
Digger Valve - Centremount - Servo - Standard Dipper - without Quick Attach 456
Digger Valve - Centremount - Servo - Standard Dipper - without Quick Attach 458
Digger Valve - Centremount - Servo - Standard Dipper - with Quick Attach 460
Digger Valve - Centremount - Servo - Standard Dipper - with Quick Attach 462
Digger Valve - Centremount - Servo - Standard Dipper - with Quick Attach 464
Digger Valve - Centremount - Servo - Standard Dipper - with Quick Attach 466
Digger Valve - Centremount - Servo - Standard Dipper - with Quick Attach 468
Digger Valve - Centremount - Servo - Standard Dipper - with Quick Attach 470
Digger Valve - Centremount - Servo - Standard Dipper - with Quick Attach 472
Digger Valve - Centremount - Servo - Standard Dipper - with Quick Attach 474
Digger Valve - Centremount - Servo - Standard Dipper - with Quick Attach 476
Digger Valve - Centremount - Servo - Standard Dipper - with Quick Attach 478
Digger Valve - Centremount - Servo - Standard Dipper - with Quick Attach 480
Digger Valve - Centremount - Servo - Standard Dipper - with Quick Attach 482
Digger Valve - Centremount - Servo - Standard Dipper - with Quick Attach 484
Digger Valve - Centremount - Servo - Standard Dipper - with Quick Attach 486
Digger Valve - Centremount - Servo - Standard Dipper - with Quick Attach 488
Digger Valve - Sideshift - without Digger - Mechanical....490
Digger Valve - Sideshift - without Digger - Mechanical....492
Digger Valve - Sideshift - without Digger - Mechanical....494
Digger Valve - Sideshift - without Digger - Mechanical....496
Digger Valve - Sideshift - without Digger - Mechanical....498
Digger Valve - Sideshift - without Digger - Mechanical....500
Digger Valve - Sideshift - without Digger - Mechanical....502
Digger Valve - Sideshift - without Digger - Mechanical....504
Digger Valve - Sideshift - without Digger - Mechanical....506
Digger Valve - Sideshift - without Digger - Mechanical....508
Digger Valve - Sideshift - without Digger - Mechanical....510
Digger Valve - Sideshift - without Digger - Mechanical....512
Digger Valve - Sideshift - without Digger - Mechanical....514
Digger Valve - Sideshift - without Digger - Mechanical....516
Digger Valve - Sideshift - without Digger - Mechanical....518
Digger Valve - Sideshift - without Digger - Mechanical....520
Digger Valve - Sideshift - without Digger - Mechanical....522
Digger Valve - Sideshift - without Digger - Mechanical....524
Digger Valve - without Digger - Servo 526
Digger Valve - without Digger - Servo 528
Digger Valve - without Digger - Servo 530
Digger Valve - without Digger - Servo 532
Digger Valve - without Digger - Servo 534
Digger Valve - without Digger - Servo 536
Digger Valve - without Digger - Servo 538
Digger Valve - without Digger - Servo 540
Digger Valve - without Digger - Servo 542
Digger Valve - without Digger - Servo 544
Digger Valve - without Digger - Servo 546
Digger Valve - without Digger - Servo 548
Digger Valve - without Digger - Servo 550
Digger Valve - without Digger - Servo 552
Digger Valve - without Digger - Servo 554
Digger Valve - Sideshift - Servo - Extending Dipper - without Quick Attach 556
Digger Valve - Sideshift - Servo - Extending Dipper - without Quick Attach 558
Digger Valve - Sideshift - Servo - Extending Dipper - without Quick Attach 560
Digger Valve - Sideshift - Servo - Extending Dipper - without Quick Attach 562
Digger Valve - Sideshift - Servo - Extending Dipper - without Quick Attach 564
Digger Valve - Sideshift - Servo - Extending Dipper - without Quick Attach 566
Digger Valve - Sideshift - Servo - Extending Dipper - without Quick Attach 568
Digger Valve - Sideshift - Servo - Extending Dipper - without Quick Attach 570
Digger Valve - Sideshift - Servo - Extending Dipper - without Quick Attach 572
Digger Valve - Sideshift - Servo - Extending Dipper - without Quick Attach 574
Digger Valve - Sideshift - Servo - Extending Dipper - without Quick Attach 576
Digger Valve - Sideshift - Servo - Extending Dipper - without Quick Attach 578
Digger Valve - Sideshift - Servo - Extending Dipper - without Quick Attach 580
Digger Valve - Sideshift - Servo - Extending Dipper - without Quick Attach 582
Digger Valve - Sideshift - Servo - Extending Dipper - without Quick Attach 584
Digger Valve - Sideshift - Servo - Extending Dipper - with Quick Attach 586
Digger Valve - Sideshift - Servo - Extending Dipper - with Quick Attach 588
Digger Valve - Sideshift - Servo - Extending Dipper - with Quick Attach 590
Digger Valve - Sideshift - Servo - Extending Dipper - with Quick Attach 592
Digger Valve - Sideshift - Servo - Extending Dipper - with Quick Attach 594
Digger Valve - Sideshift - Servo - Extending Dipper - with Quick Attach 596
Digger Valve - Sideshift - Servo - Extending Dipper - with Quick Attach 598
Digger Valve - Sideshift - Servo - Extending Dipper - with Quick Attach 600
Digger Valve - Sideshift - Servo - Extending Dipper - with Quick Attach 602
Digger Valve - Sideshift - Servo - Extending Dipper - with Quick Attach 604
Digger Valve - Sideshift - Servo - Extending Dipper - with Quick Attach 606
Digger Valve - Sideshift - Servo - Extending Dipper - with Quick Attach 608
Digger Valve - Sideshift - Servo - Extending Dipper - with Quick Attach 610
Digger Valve - Sideshift - Servo - Extending Dipper - with Quick Attach 612

Digger Valve - Sideshift - Servo - Extending Dipper - with Quick Attach 614
Digger Valve - Centremount - Mechanical - Standard Dipper - without Quick Attach 616
Digger Valve - Centremount - Mechanical - Standard Dipper - without Quick Attach 618
Digger Valve - Centremount - Mechanical - Standard Dipper - without Quick Attach 620
Digger Valve - Centremount - Mechanical - Standard Dipper - without Quick Attach 622
Digger Valve - Centremount - Mechanical - Standard Dipper - without Quick Attach 624
Digger Valve - Centremount - Mechanical - Standard Dipper - without Quick Attach 626
Digger Valve - Centremount - Mechanical - Standard Dipper - without Quick Attach 628
Digger Valve - Centremount - Mechanical - Standard Dipper - without Quick Attach 630
Digger Valve - Centremount - Mechanical - Standard Dipper - without Quick Attach 632
Digger Valve - Centremount - Mechanical - Standard Dipper - without Quick Attach 634
Digger Valve - Centremount - Mechanical - Standard Dipper - without Quick Attach 636
Digger Valve - Centremount - Mechanical - Standard Dipper - without Quick Attach 638
Digger Valve - Centremount - Mechanical - Standard Dipper - without Quick Attach 640
Digger Valve - Centremount - Mechanical - Standard Dipper - without Quick Attach 642
Digger Valve - Centremount - Mechanical - Standard Dipper - without Quick Attach 644
Digger Valve - Centremount - Mechanical - Standard Dipper - without Quick Attach 646
Digger Valve - Centremount - Mechanical - Standard Dipper - with Quick Attach 648
Digger Valve - Centremount - Mechanical - Standard Dipper - with Quick Attach 650
Digger Valve - Centremount - Mechanical - Standard Dipper - with Quick Attach 652
Digger Valve - Centremount - Mechanical - Standard Dipper - with Quick Attach 654
Digger Valve - Centremount - Mechanical - Standard Dipper - with Quick Attach 656
Digger Valve - Centremount - Mechanical - Standard Dipper - with Quick Attach 658
Digger Valve - Centremount - Mechanical - Standard Dipper - with Quick Attach 660
Digger Valve - Centremount - Mechanical - Standard Dipper - with Quick Attach 662
Digger Valve - Centremount - Mechanical - Standard Dipper - with Quick Attach 664
Digger Valve - Centremount - Mechanical - Standard Dipper - with Quick Attach 666
Digger Valve - Centremount - Mechanical - Standard Dipper - with Quick Attach 668
Digger Valve - Centremount - Mechanical - Standard Dipper - with Quick Attach 670
Digger Valve - Centremount - Mechanical - Standard Dipper - with Quick Attach 672
Digger Valve - Centremount - Mechanical - Standard Dipper - with Quick Attach 674
Digger Valve - Centremount - Mechanical - Standard Dipper - with Quick Attach 676
Digger Valve - Centremount - Mechanical - Standard Dipper - with Quick Attach 678
Digger Valve - Centremount - Mechanical - Extending Dipper - without Quick Attach 680
Digger Valve - Centremount - Mechanical - Extending Dipper - without Quick Attach 682
Digger Valve - Centremount - Mechanical - Extending Dipper - without Quick Attach 684
Digger Valve - Centremount - Mechanical - Extending Dipper - without Quick Attach 686
Digger Valve - Centremount - Mechanical - Extending Dipper - without Quick Attach 688
Digger Valve - Centremount - Mechanical - Extending Dipper - without Quick Attach 690
Digger Valve - Centremount - Mechanical - Extending Dipper - without Quick Attach 692
Digger Valve - Centremount - Mechanical - Extending Dipper - without Quick Attach 694
Digger Valve - Centremount - Mechanical - Extending Dipper - without Quick Attach 696
Digger Valve - Centremount - Mechanical - Extending Dipper - without Quick Attach 698
Digger Valve - Centremount - Mechanical - Extending Dipper - without Quick Attach 700
Digger Valve - Centremount - Mechanical - Extending Dipper - without Quick Attach 702
Digger Valve - Centremount - Mechanical - Extending Dipper - without Quick Attach 704
Digger Valve - Centremount - Mechanical - Extending Dipper - without Quick Attach 706
Digger Valve - Centremount - Mechanical - Extending Dipper - without Quick Attach 708
Digger Valve - Centremount - Mechanical - Extending Dipper - without Quick Attach 710
Digger Valve - Centremount - Mechanical - Extending Dipper - without Quick Attach 712
Digger Valve - Centremount - Mechanical - Extending Dipper - without Quick Attach 714
Digger Valve - Centremount - Mechanical - Extending Dipper - with Quick Attach 716
Digger Valve - Centremount - Mechanical - Extending Dipper - with Quick Attach 718
Digger Valve - Centremount - Mechanical - Extending Dipper - with Quick Attach 720
Digger Valve - Centremount - Mechanical - Extending Dipper - with Quick Attach 722
Digger Valve - Centremount - Mechanical - Extending Dipper - with Quick Attach 724
Digger Valve - Centremount - Mechanical - Extending Dipper - with Quick Attach 726
Digger Valve - Centremount - Mechanical - Extending Dipper - with Quick Attach 728
Digger Valve - Centremount - Mechanical - Extending Dipper - with Quick Attach 730
Digger Valve - Centremount - Mechanical - Extending Dipper - with Quick Attach 732
Digger Valve - Centremount - Mechanical - Extending Dipper - with Quick Attach 734
Digger Valve - Centremount - Mechanical - Extending Dipper - with Quick Attach 736
Digger Valve - Centremount - Mechanical - Extending Dipper - with Quick Attach 738
Digger Valve - Centremount - Mechanical - Extending Dipper - with Quick Attach 740
Digger Valve - Centremount - Mechanical - Extending Dipper - with Quick Attach 742
Digger Valve - Centremount - Mechanical - Extending Dipper - with Quick Attach 744
Digger Valve - Centremount - Mechanical - Extending Dipper - with Quick Attach 746
Digger Valve - Centremount - Mechanical - Extending Dipper - with Quick Attach 748
Digger Valve - Centremount - Mechanical - Extending Dipper - with Quick Attach 750
Digger Valve - Centremount - Servo - Extending Dipper - without Quick Attach 752
Digger Valve - Centremount - Servo - Extending Dipper - without Quick Attach 754
Digger Valve - Centremount - Servo - Extending Dipper - without Quick Attach 756
Digger Valve - Centremount - Servo - Extending Dipper - without Quick Attach 758
Digger Valve - Centremount - Servo - Extending Dipper - without Quick Attach 760
Digger Valve - Centremount - Servo - Extending Dipper - without Quick Attach 762
Digger Valve - Centremount - Servo - Extending Dipper - without Quick Attach 764
Digger Valve - Centremount - Servo - Extending Dipper - without Quick Attach 766
Digger Valve - Centremount - Servo - Extending Dipper - without Quick Attach 768
Digger Valve - Centremount - Servo - Extending Dipper - without Quick Attach 770
Digger Valve - Centremount - Servo - Extending Dipper - without Quick Attach 772
Digger Valve - Centremount - Servo - Extending Dipper - without Quick Attach 774
Digger Valve - Centremount - Servo - Extending Dipper - without Quick Attach 776
Digger Valve - Centremount - Servo - Extending Dipper - without Quick Attach 778
Digger Valve - Centremount - Servo - Extending Dipper - without Quick Attach 780
Digger Valve - Centremount - Servo - Extending Dipper - with Quick Attach 782
Digger Valve - Centremount - Servo - Extending Dipper - with Quick Attach 784

Digger Valve - Centremount - Servo - Extending Dipper - with Quick Attach 786
Digger Valve - Centremount - Servo - Extending Dipper - with Quick Attach 788
Digger Valve - Centremount - Servo - Extending Dipper - with Quick Attach 790
Digger Valve - Centremount - Servo - Extending Dipper - with Quick Attach 792
Digger Valve - Centremount - Servo - Extending Dipper - with Quick Attach 794
Digger Valve - Centremount - Servo - Extending Dipper - with Quick Attach 796
Digger Valve - Centremount - Servo - Extending Dipper - with Quick Attach 798
Digger Valve - Centremount - Servo - Extending Dipper - with Quick Attach 800
Digger Valve - Centremount - Servo - Extending Dipper - with Quick Attach 802
Digger Valve - Centremount - Servo - Extending Dipper - with Quick Attach 804
Digger Valve - Centremount - Servo - Extending Dipper - with Quick Attach 806
Digger Valve - Centremount - Servo - Extending Dipper - with Quick Attach 808
Digger Valve - Centremount - Servo - Extending Dipper - with Quick Attach 810
Torque Converter Hydrauclics - Synchro Shuttle 812
Torque Converter Hydrauclics - Powershift Servo Synchro 814
Torque Converter Hydrauclics - Tank 816
Main Hydraulics - Piston Pump & Filter 818
Main Hydraulics - Piston Pump & Filter 820
Main Hydraulics - Gear Pump & Filter 822
Main Hydraulics - Gear Pump & Filter 824
Main Hydraulics - Gear Pump & Filter 826
Throttle Controls - Mechanical 828
Throttle Controls - Electronic 830
Service Brakes - 2 Wheel Steer 832
Service Brakes - Brake Pedal Assembly 834
Handbrake - Overcentre 836
Handbrake - Solenoid Operated 838
Cab - without windscreen - Structure - Mounts 840
Cab - without windscreen - Structure 842
Canopy - without windscreen - Electrics 844
Cab - Glazed Structure - Mounts 846
Cab - Door Assemblies 848
Cab - Side Windows 850
Cab - Rear Window 852
Cab - Front Windows 854
Cab - Structure 856
Cab - Roof Liner 858
Cab - Wipers 860
Cab - Electrics 862
Canopy - with windscreen - Structure - Mounts 864
Canopy - with windscreen - Front Windows 866
Canopy - with windscreen - Structure 868
Canopy - with windscreen - Electrics 870
Cab Trim - Front Console 872
Cab Trim - Side Console - Right Hand 874
Cab Trim - Side Console - Left Hand 876
Cab Trim - Floor Plate Seals 878
Canopy Trim - Front Console 880
Canopy Trim - Side Console - Right Hand 882
Canopy Trim - Side Console - Left Hand 884
Floormat - Cab - Mechnical Controls 886
Floormat - Cab - Servo Controls 888
Floormat - Canopy - Anti-slip 890
Heater - Cab - without Air Con 892
Heater - Cab - without Air Con - Air Ducts 894
Heater - Cab - with Air Con 896
Heater - Cab - with Air Con - Air Ducts 898
Heater - Cab - with Air Con - Compressor 900
Heater - Cab - Climate Control 902
Heater - Cab - Climate Control - Air Ducts 904
Heater - Cab - Climate Control - Compressor 906
Heater - Cab - Climate Control - Compressor 908
Heater - Canopy - None 910
Electrics - Cab - Main Harness 912
Electrics - Cab - Main Harness 914
Electrics - Cab - Main Harness 916
Front Console - without Speedometer 918
Front Console - with Speedometer 920
Front Console - with Speedometer Synchro 922
Front Console - without Speedometer - Canopy 924
Front Console - with Speedometer Servo Power Shuttle - Canopy 926
Front Console - with Speedometer Synchro - Canopy 928
Side Console - Centremount - Cab 930
Side Console - Sideshift - Cab 932
Side Console - Sideshift - Canopy 934
Side Console - Centremount - Canopy 936
Battery - Single 938
Battery - Dual 940
Rear Lights - Sideshift - 4 Work Lights 942
Rear Lights - Centremount - 4 Work Lights - Low Level 944
Rear Lights - Centremount - 4 Work Lights - High Level 946
Headlights - Left Hand Dip 948
Headlights - Right Hand Dip 950
Seat - PVC - Mechanical Suspension 952
Seat - Fabric - Mechanical Suspension 954
Seat - Fabric - Air Suspension - with Heater 956

Front Fenders....958
Ride Control - None....960
Ride Control - ISO....962
Ride Control - ANSI....964
Loader Beam - White....966
Loader Beam - White....968
Loader Beam - Links - White....970
Loader Beam - Return to Dig - White....972
Loader Beam - Return to Dig - White....974
Loader Beam - Yellow....976
Loader Beam - Yellow....978
Loader Beam - Links - Yellow....980
Loader Beam - Return to Dig - Yellow....982
Loader Beam - Return to Dig - Yellow....984
Loader Beam - None....986
Loader Bucket - 1.2 cu M. Standard for Forks....988
Loader Bucket - 1.2 cu M. MP 7in1 for Forks....990
Loader Bucket - 1.2 cu M. MP 7in1 for Forks - Pipework....992
Loader Bucket - 1.2 cu M. MP 7in1 for Forks - Cylinder....994
Loader Bucket - Less Bucket....996
Loader Hydraulics - without Hose Burst - Standard Bucket - Bucket Cylinder....998
Loader Hydraulics - without Hose Burst - Standard Bucket - Bucket Cylinder....1000
Loader Hydraulics - without Hose Burst - Standard Bucket - Lift Cylinder....1002
Loader Hydraulics - with Hose Burst - Standard Bucket - Bucket Cylinder....1004
Loader Hydraulics - with Hose Burst - Standard Bucket - Lift Cylinder....1006
Loader Hydraulics - without Hose Burst - MP 7in1 Bucket - Bucket Cylinder....1008
Loader Hydraulics - without Hose Burst - MP 7in1 Bucket - Bucket Cylinder....1010
Loader Hydraulics - without Hose Burst - MP 7in1 Bucket - Lift Cylinder....1012
Loader Hydraulics - with Hose Burst - MP 7in1 Bucket - Bucket Cylinder....1014
Loader Hydraulics - with Hose Burst - MP 7in1 Bucket - Bucket Cylinder....1016
Loader Hydraulics - with Hose Burst - MP 7in1 Bucket - Lift Cylinder....1018
Loader Hydraulics - without Hose Burst - without MP 7in1 Bucket - Bucket Cylinder....1020
Loader Hydraulics - without Hose Burst - without MP 7in1 Bucket - Bucket Cylinder....1022
Loader Hydraulics - without Hose Burst - without MP 7in1 Bucket - Lift Cylinder....1024
Loader Hydraulics - with Hose Burst - without MP 7in1 Bucket - Bucket Cylinder....1026
Loader Hydraulics - with Hose Burst - without MP 7in1 Bucket - Bucket Cylinder....1028
Loader Hydraulics - with Hose Burst - without MP 7in1 Bucket - Lift Cylinder....1030
Loader Controls - Electro - Hydraulic Clam - without Lock....1032
Loader Controls - Electro - Hydraulic Clam - without Lock....1034
Loader Controls - Electro - Hydraulic Clam - with Lock....1036
Loader Controls - Electro - Hydraulic Clam - with Lock....1038
Loader Controls - Electro - Hydraulic Clam - with Lock....1040
Loader Controls - Electro - Hydraulic Clam - without Lock....1042
Loader Controls - Electro - Hydraulic Clam - without Lock- With Fwd/Neutral/Rev Switch....1044
Loader Controls - Electro - Hydraulic Clam - with Lock - With Fwd/Neutral/Rev Switch....1046
Loader Controls - Electro - Hydraulic Clam - with Lock - With Fwd/Neutral/Rev Switch....1048
Loader Controls - Electro - Hydraulic Clam - with Lock - With Fwd/Neutral/Rev Switch....1050
Transport Lock - 15ft....1052
Stabilisers - Centremount - White....1054
Stabilisers - Centremount - Yellow....1056
Stabilisers - None....1058
Swing System - Sideshift - 15ft....1060
Swing System - Sideshift - 15ft....1062
Swing System - Centremount - 15ft....1064
Swing System - None....1066
Boom - Standard - 15ft - White....1068
Boom - Standard - 15ft - Yellow....1070
Boom - None....1072
Dipper - Standard - 15ft - White....1074
Dipper - Standard - 15ft - Yellow....1076
Dipper - Extending - 15ft - White....1078
Dipper - Outer - 15ft - White....1080
Dipper - Inner - 15ft - White....1082
Dipper - Extending - 15ft - Yellow....1084
Dipper - Outer - 15ft - Yellow....1086
Dipper - Inner - 15ft - Yellow....1088
Dipper - None - 15ft....1090
Digger Bucket Linkage - 15ft....1092
Digger Bucket Linkage - None....1094
Digger Bucket - Standard - 300mm....1096
Digger Bucket - Standard - 450mm....1098
Digger Bucket - Standard - 600mm....1100
Digger Bucket - Standard - 750mm....1102
Digger Bucket - Standard - 900mm....1104
Digger Bucket - Heavy Duty - 300mm....1106
Digger Bucket - Heavy Duty - 450mm....1108
Digger Bucket - Heavy Duty - 600mm....1110
Digger Bucket - Heavy Duty - 750mm....1112
Digger Bucket - Heavy Duty - 900mm....1114
Digger Bucket - Heavy Duty - 12 inch....1116
Digger Bucket - Heavy Duty - 18 inch....1118
Digger Bucket - Heavy Duty - 24 inch....1120
Digger Bucket - Heavy Duty - 30 inch....1122
Digger Bucket - Heavy Duty - 36 inch....1124
Digger Bucket - Ditch - 1500mm....1126
Digger Bucket - Ditch - 1800mm....1128

Digger Bucket - Trapezoidal 1130
Digger Bucket - None 1132
Digger Bucket - None with Slave Link 1134
Digger Hydraulics - None 1136
Digger Hydraulics - Centremount - Standard Dipper - without Hose Burst - 15ft 1138
Digger Hydraulics - Centremount - Standard Dipper - without Hose Burst - 15ft 1140
Digger Hydraulics - Centremount - Extending Dipper - without Hose Burst - 15ft 1142
Digger Hydraulics - Centremount - Extending Dipper - without Hose Burst - 15ft 1144
Digger Hydraulics - Centremount - Standard Dipper - with Hose Burst - 15ft 1146
Digger Hydraulics - Centremount - Extending Dipper - with Hose Burst - 15ft 1148
Digger Hydraulics - Sideshift - Standard Dipper - 15ft - without Hose Burst 1150
Digger Hydraulics - Sideshift - Standard Dipper - 15ft - without Hose Burst 1152
Digger Hydraulics - Sideshift - Standard Dipper - 15ft - without Hose Burst 1154
Digger Hydraulics - Sideshift - Standard Dipper - 15ft - without Hose Burst 1156
Digger Hydraulics - Sideshift - Extending Dipper - 15ft - without Hose Burst 1158
Digger Hydraulics - Sideshift - Extending Dipper - 15ft - without Hose Burst 1160
Digger Hydraulics - Sideshift - Extending Dipper - 15ft - without Hose Burst 1162
Digger Hydraulics - Sideshift - Extending Dipper - 15ft - without Hose Burst 1164
Digger Hydraulics - Sideshift - Standard Dipper - 15ft - with Hose Burst 1166
Digger Hydraulics - Sideshift - Standard Dipper - 15ft - with Hose Burst 1168
Digger Hydraulics - Sideshift - Standard Dipper - 15ft - with Hose Burst 1170
Digger Hydraulics - Sideshift - Extending Dipper - 15ft - with Hose Burst 1172
Digger Hydraulics - Sideshift - Extending Dipper - 15ft - with Hose Burst 1174
Digger Hydraulics - Sideshift - Extending Dipper - 15ft - with Hose Burst 1176
Digger Controls - ISO or SAE 1178
Digger Controls - ISO or SAE 1180
Digger Controls - X Pattern 1182
Digger Controls - Servo 1184
Digger Controls - Servo 1186
Digger Controls - Servo 1188
Digger Controls - SAE 1190
Digger Controls - SAE 1192
Digger Controls - ISO 1194
Digger Controls - ISO 1196
Digger Controls - Servo 1198
Digger Controls - Servo 1200
Digger Controls - Servo 1202
Digger Controls - Servo 1204
Digger Controls - Servo 1206
Digger Controls - Servo 1208
Stab Controls - Sideshift 1210
Stab Controls - Centremount 1212
Pedal Box - Extending Dipper - Mechanical - without Auxilliary Hydraulics 1214
Pedal Box - Extending Dipper - Mechanical - with Auxilliary Hydraulics 1216
Pedal Box - Standard Dipper - Mechanical - with Auxilliary Hydraulics 1218
Pedal Box - Standard Dipper - Mechanical - without Auxilliary Hydraulics 1220
Pedal Box - Standard Dipper - Servo - without Auxilliary Hydraulics 1222
Loader Valve - Mechanical Controls 1224
Loader Valve - Servo Controls 1226
Loader Valve - Servo Controls 1228
Loader Valve - Servo Controls 1230
Loader Valve - Servo Controls 1232
Loader Valve - Servo Controls 1234
Loader Valve - Servo Controls 1236
Loader Valve - Servo Controls 1238
Loader Valve - Servo Controls 1240
Rear Fenders - 2 Wheel Steer - Sideshift 1242
Rear Fenders - 2 Wheel Steer - Sideshift 1244
Rear Fenders - 2 Wheel Steer - Centremount 1246
Stabiliser Hydraulics - Centremount - with Lock Out 1248
Stabiliser Hydraulics - Sideshift - without Lock Out 1250
Stabiliser Hydraulics - Sideshift - with Lock Out 1252
Extender Hydraulics - Centremount 1254
Extender Hydraulics - Sideshift 1256
Extender Hydraulics - None - Servo 1258
Auxilliary Hydraulics - None 1260
Auxilliary Hydraulics - Centremount - Extending Dipper - 15ft 1262
Auxilliary Hydraulics - Sideshift - Extending Dipper - 15ft 1264
Auxilliary Hydraulics - Centremount - Standard Dipper - 15ft 1266
Auxilliary Hydraulics - Sideshift - Standard Dipper - 15ft 1268
Transport Lock Hydraulics - Centremount 1270
Transport Lock Hydraulics - Sideshift 1272
Transport Lock Hydraulics - None 1274
Swing Hydraulics - Centremount 1276
Swing Hydraulics - Sideshift 1278
Swing Hydraulics - None 1280
Tool Kit - Standard 1282
Digger Quick Attach - Mechanical 1284
Digger Quick Attach - Hydraulic 1286
Digger Quick Attach - Hydraulics Only - No Unit 1288
Digger Quick Attach - None 1290
Digger Quick Attach Hydraulics - Centremount - Standard Dipper 1292
Digger Quick Attach Hydraulics - Centremount - Extending Dipper 1294
Digger Quick Attach Hydraulics - Sideshift - Standard Dipper 1296
Digger Quick Attach Hydraulics - Sideshift - Extending Dipper 1298
Machine Identity Decals - TLB890 1300

Decals - Cab - English - ISO - CE - Instructions....1302
Decals - Cab - English - ISO - CE - Warning....1304
Decals - Cab - English - ISO - CE - Miscellaneous....1306
Decals - Cab - French - ISO - CE - Instructions....1308
Decals - Cab - French - ISO - CE - Warning....1310
Decals - Cab - French - ISO - CE - Miscellaneous....1312
Decals - Cab - German - ISO - CE - Instructions....1314
Decals - Cab - German - ISO - CE - Warning....1316
Decals - Cab - German - ISO - CE - Miscellaneous....1318
Decals - Cab - Italian - ISO - CE - Instructions....1320
Decals - Cab - Italian - ISO - CE - Warning....1322
Decals - Cab - Italian - ISO - CE - Miscellaneous....1324
Decals - Cab - Austrian - ISO - CE - Instructions....1326
Decals - Cab - Austrian - ISO - CE - Warning....1328
Decals - Cab - Austrian - ISO - CE - Miscellaneous....1330
Decals - Cab - English - ISO - Non CE - Instructions....1332
Decals - Cab - English - ISO - Non CE - Warning....1334
Decals - Cab - English - ISO - Non CE - Miscellaneous....1336
Decals - Cab - Costa Rica - ISO - Non CE - Instructions....1338
Decals - Cab - Costa Rica - ISO - Non CE - Warning....1340
Decals - Cab - Costa Rica - ISO - Non CE - Miscellaneous....1342
Decals - Canopy - English - ISO - CE - Instructions....1344
Decals - Canopy - English - ISO - CE - Warning....1346
Decals - Canopy - English - ISO - CE - Miscellaneous....1348
Decals - Canopy - English - ISO - Non CE - Instructions....1350
Decals - Canopy - English - ISO - Non CE - Warning....1352
Decals - Canopy - English - ISO - Non CE - Miscellaneous....1354
Decals - Canopy - Costa Rica - ISO - Non CE - Instructions....1356
Decals - Canopy - Costa Rica - ISO - Non CE - Warning....1358
Decals - Canopy - Costa Rica - ISO - Non CE - Miscellaneous....1360
Decals - Cab - English - ANSI - Non CE - Instructions....1362
Decals - Cab - English - ANSI - Non CE - Warning....1364
Decals - Cab - English - ANSI - Non CE - Miscellaneous....1366
Decals - Canopy - English - ANSI - Non CE - Instructions....1368
Decals - Canopy - English - ANSI - Non CE - Warning....1370
Decals - Canopy - English - ANSI - Non CE - Miscellaneous....1372
Forks - 1.0 Cubic Metre Loader Bucket....1374
Forks - 1.2 Cubic Metre Loader Bucket....1376
Loader Quick Attach - None....1378
Tooth Guard - Multi-Purpose Bucket - Wide....1380
Tooth Guard - Multi-Purpose Bucket - Narrow....1382
Tooth Guard - Standard Bucket - Narrow....1384
Tooth Guard - Standard Bucket - Wide....1386
Licence Plate Holder - Rear....1388
Wheel Wedge....1390
Transport Chain - Digger....1392
Transport Chain - Loader....1394
Transport Side Plate - Loader Bucket....1396
Fan Guard - Without Air Con....1398
Fan Guard - With Air Con....1400
Seat Belt - 3 inch....1402
Transport Height Decal....1404
Stabiliser Leg Lock Up - Sideshift....1406
Reverse Alarm....1408
Stabiliser Leg Warning - Centremount....1410
Literature Pack - Arabic....1412
Literature Pack - Bulgarian....1414
Literature Pack - Croation....1416
Literature Pack - Czech....1418
Literature Pack - Danish....1420
Literature Pack - English....1422
Literature Pack - Estonian....1424
Literature Pack - Finnish....1426
Literature Pack - Flemish / Dutch....1428
Literature Pack - Flemish / Dutch (Non EU)....1430
Literature Pack - French....1432
Literature Pack - French (Non EU)....1434
Literature Pack - German....1436
Literature Pack - Greek....1438
Literature Pack - Hungarian....1440
Literature Pack - Italian....1442
Literature Pack - Latvian....1444
Literature Pack - Lithuanian....1446
Literature Pack - Norwegian....1448
Literature Pack - Polish....1450
Literature Pack - Portuguese....1452
Literature Pack - Portuguese (Non EU)....1454
Literature Pack - Romanian....1456
Literature Pack - Russian....1458
Literature Pack - Slovakian....1460
Literature Pack - Slovenian....1462
Literature Pack - Spanish....1464
Literature Pack - Spanish (Non EU)....1466
Literature Pack - Turkish....1468
Digger Bucket Pin Kit - Single....1470
Digger Bucket Pin Kit - Double....1472

Loader Bucket Tooth Kit - Standard....1474
Loader Bucket Tooth Kit - Multi-Purpose....1476
Blade - MP - Wide....1478
Blade - MP - Narrow....1480
Beacon - Twin....1482
Beacon - Single....1484
Toolkit - Service....1486
Shipping Kit - 2WS Wood Blocks....1488
Oil - Biodegradeable Hydraulic....1490
Loader Bucket Pin Kit....1492
Spare Wheel - Front - White....1494
Spare Wheel - Front - Yellow....1496
Spare Wheel - Front - White....1498
Spare Wheel - Front - Yellow....1500
Spare Wheel - Front - White....1502
Spare Wheel - Front - Yellow....1504
Blade - Narrow - 3 Piece....1506
Blade - Wide - 3 Piece....1508
Street Pad - Sideshift....1510
CESAR Datatag....1512
Hose Burst - Loader - Bucket Cylinder....1514
Hose Burst - Loader - Lift Cylinder....1516
Digger Bucket Pin Kit - 3 Sets....1518
Digger Bucket Pin Kit - 4 Sets....1520
Guard Kit - Hydraulic Hoses....1522
Manual Quick Coupler - Loader....1524
High Tip Bucket - LC/HD....1526
Pallet Fork - 1200mm....1528
Sweeper Collector - 2500mm - Bucket....1530
Sweeper Collector - 2500mm - Broom....1532
Sweeper Collector - 2500mm - Decals....1534
Dust Suppression Kit....1536
Gutter Brush....1538
Fork & Grapple....1540
Spare Wheel - Rear - White....1542
Spare Wheel - Rear - Yellow....1544
Spare Wheel - Rear - White....1546
Spare Wheel - Rear - Yellow....1548
Spare Wheel - Rear - White....1550
Spare Wheel - Rear - Yellow....1552
Spinnner Knob Kit - Steering Wheel....1554
Fuel Strainer Kit....1556
Bump Stop Kit - Hard Nose....1558
Rear Worklamp Kit - 2 Lamps....1560
Rear Worklamp Kit - 4 Lamps....1562
Anti-Vandal Covers....1564
Counterweight....1566
Hose Burst - Digger - Sideshift - Mechanical....1568
Hose Burst - Digger - Centremount - Servo....1570
Hose Burst - Digger - Sideshift - Servo....1572
Hose Burst - Digger - Centremount - Mechnical....1574
Object Handling Kit - Sideshift - Standard Dipper - ISO....1576
Object Handling Kit - Sideshift - Standard Dipper - ANSI....1578
Object Handling Kit - Sideshift - Extending Dipper - ISO....1580
Object Handling Kit - Sideshift - Extending Dipper - ANSI....1582
Object Handling Kit - None....1584

C-10031-01.1-B

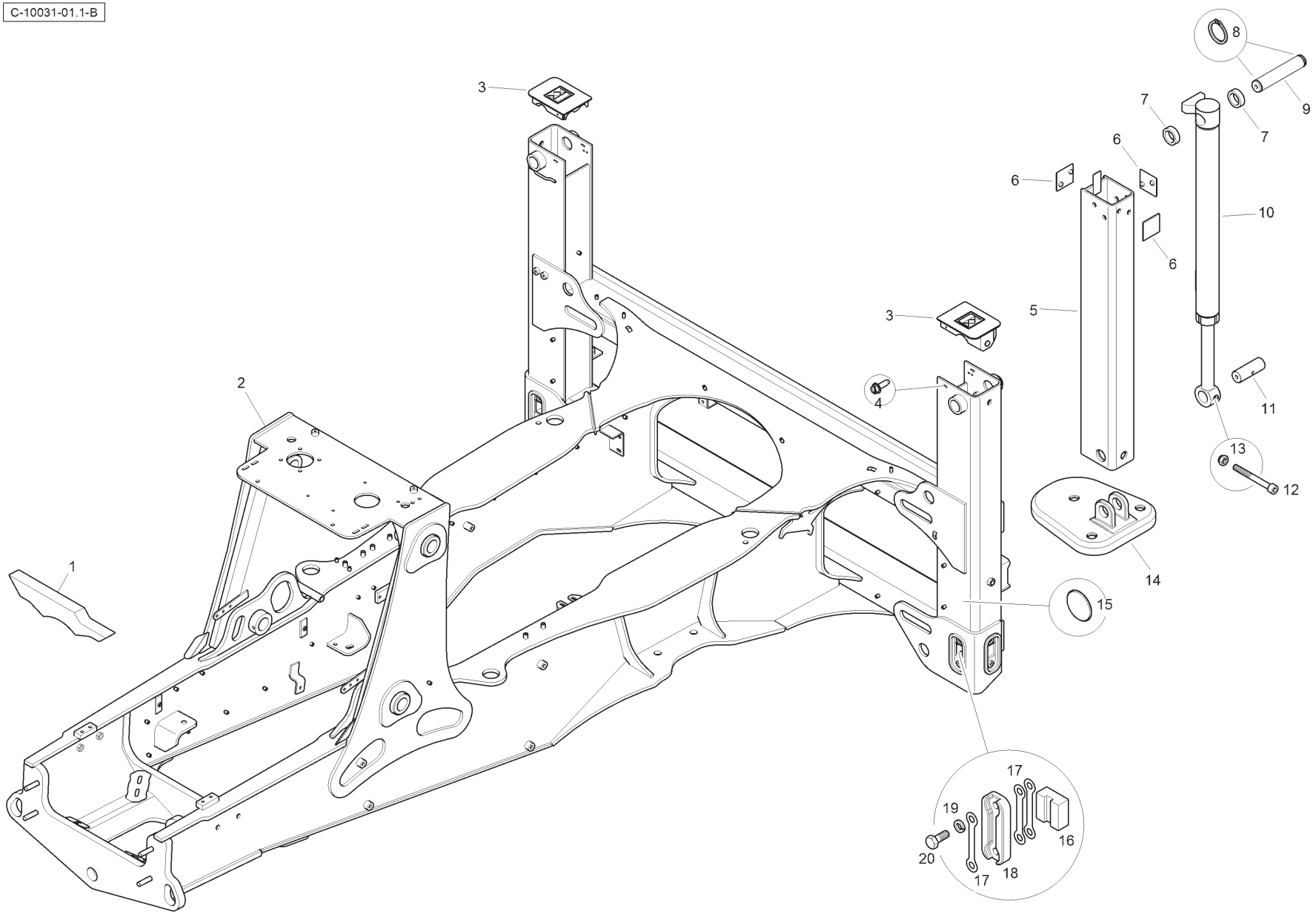

Item	Part No.	Qty.	English	French	German	Spanish	Remarks
1	6112725M1	1	Seal	Joint étanchéité	Dichtring	Retén	
2	T116848	1	Chassis	Châssis	Fahrgestell	Chasis	
3	T120077	2	Cover	Couvercle	Deckel	Cubierta	
4	T123841	4	Screw	Vis	Schraube	Tornillo	
5	T101392	2	Inner Leg	Jambe	Bein	Pierna	
6	6108416M1	8	Wear Pad Square	Patin D'usure	Verschleißkissen	Patín De Desgaste	
7	3521279M2	4	Spacer	Entretoise	Abstandstück	Pieza distancia	
8	1440478X1	4	Spacer	Entretoise	Abstandstück	Pieza distancia	
9	3521289M3	2	Pin	Goupille	Bolzen	Pasador	
10	T103606	2	Cylinder	Cylindre	Zylinder	Cilindro	
11	3522879M1	2	Pin	Goupille	Bolzen	Pasador	
12	1442169X1	2	Cap Screw	Vis A Tete Six Pans	Zylinderschraube	Tornillo	
13	1440329X1	2	Nut	Ecrou	Mutter	Tuerca	
14	T118202	2	Stabiliser Foot	Pied	Fuß	Pie	
15	6108418M1	4	Wear Pad Round	Patin D'usure	Verschleißkissen	Patín De Desgaste	
16	T123107	4	Wear Pad	Patin D'usure	Verschleißkissen	Patín De Desgaste	
17	T121984	16	Shim	Cale réglage	Einstellblech	Calce	
18	T122410	4	Cover Plate	Couvercle	Deckel	Cubierta	
19	339369X1	8	Washer	Rondelle	Unterlegscheibe	Arandela	
20	391934X1	8	Screw	Vis	Schraube	Tornillo	

C-10032-01.1-B

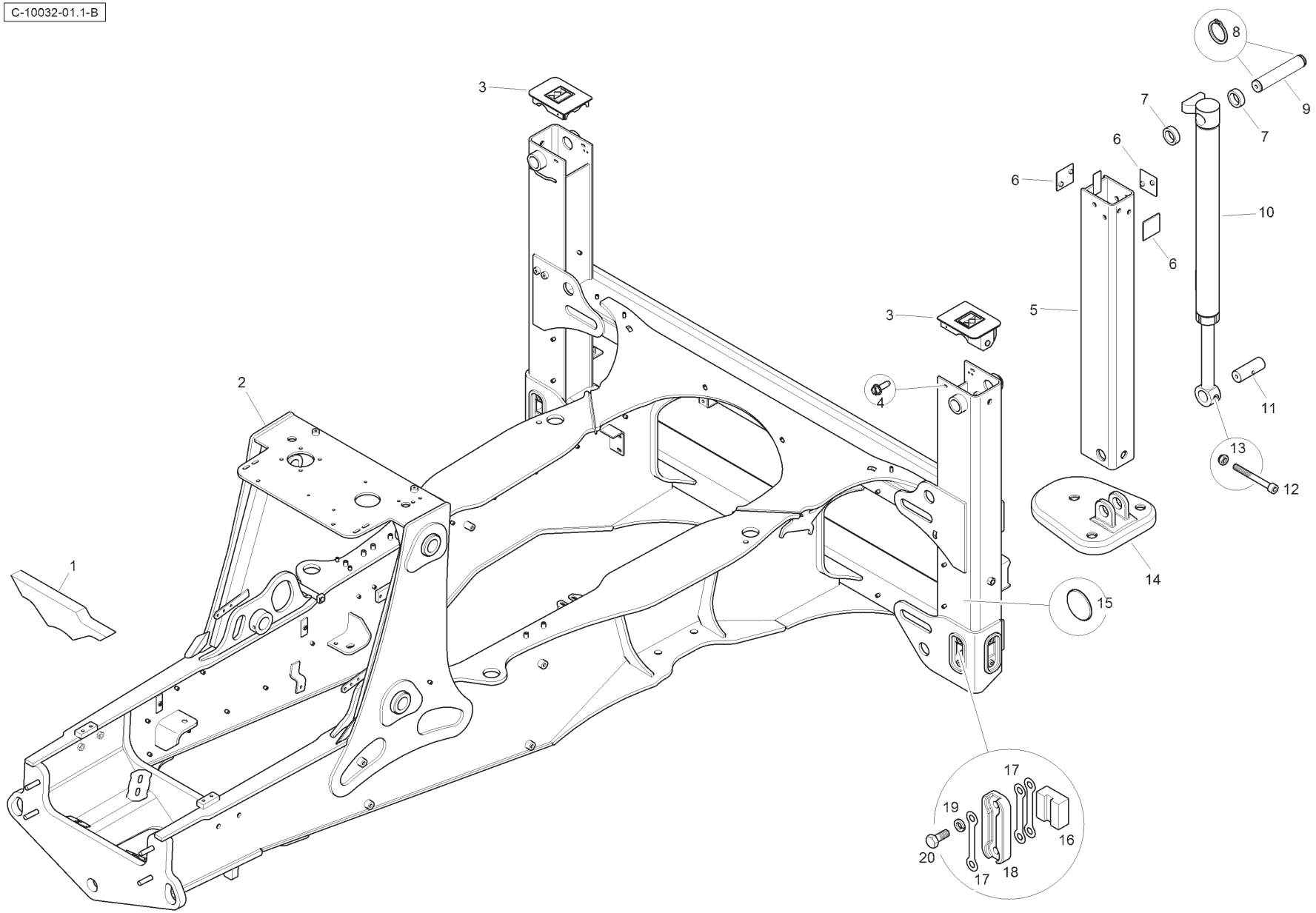

Item	Part No.	Qty.	English	French	German	Spanish	Remarks
1	6112726M1	1	Seal	Joint étanchéité	Dichtring	Retén	
2	T117071	1	Chassis	Châssis	Fahrgestell	Chasis	
3	T120077	2	Cover	Couvercle	Deckel	Cubierta	
4	T123841	4	Screw	Vis	Schraube	Tornillo	
5	T101392	2	Inner Leg	Jambe	Bein	Pierna	
6	6108416M1	8	Wear Pad Square	Patin D'usure	Verschleißkissen	Patín De Desgaste	
7	3521279M2	4	Spacer	Entretoise	Abstandstück	Pieza distancia	
8	1440478X1	4	Spacer	Entretoise	Abstandstück	Pieza distancia	
9	3521289M3	2	Pin	Goupille	Bolzen	Pasador	
10	T103606	2	Cylinder	Cylindre	Zylinder	Cilindro	
11	3522879M1	2	Pin	Goupille	Bolzen	Pasador	
12	1442169X1	2	Cap Screw	Vis A Tete Six Pans	Zylinderschraube	Tornillo	
13	1440329X1	2	Nut	Ecrou	Mutter	Tuerca	
14	T118202	2	Stabiliser Foot	Pied	Fuß	Pie	
15	6108418M1	4	Wear Pad Round	Patin D'usure	Verschleißkissen	Patín De Desgaste	
16	T123107	4	Wear Pad	Patin D'usure	Verschleißkissen	Patín De Desgaste	
17	T121984	16	Shim	Cale réglage	Einstellblech	Calce	
18	T122410	4	Cover Plate	Couvercle	Deckel	Cubierta	
19	339369X1	8	Washer	Rondelle	Unterlegscheibe	Arandela	
20	391934X1	8	Screw	Vis	Schraube	Tornillo	

C-10034-01.1-B

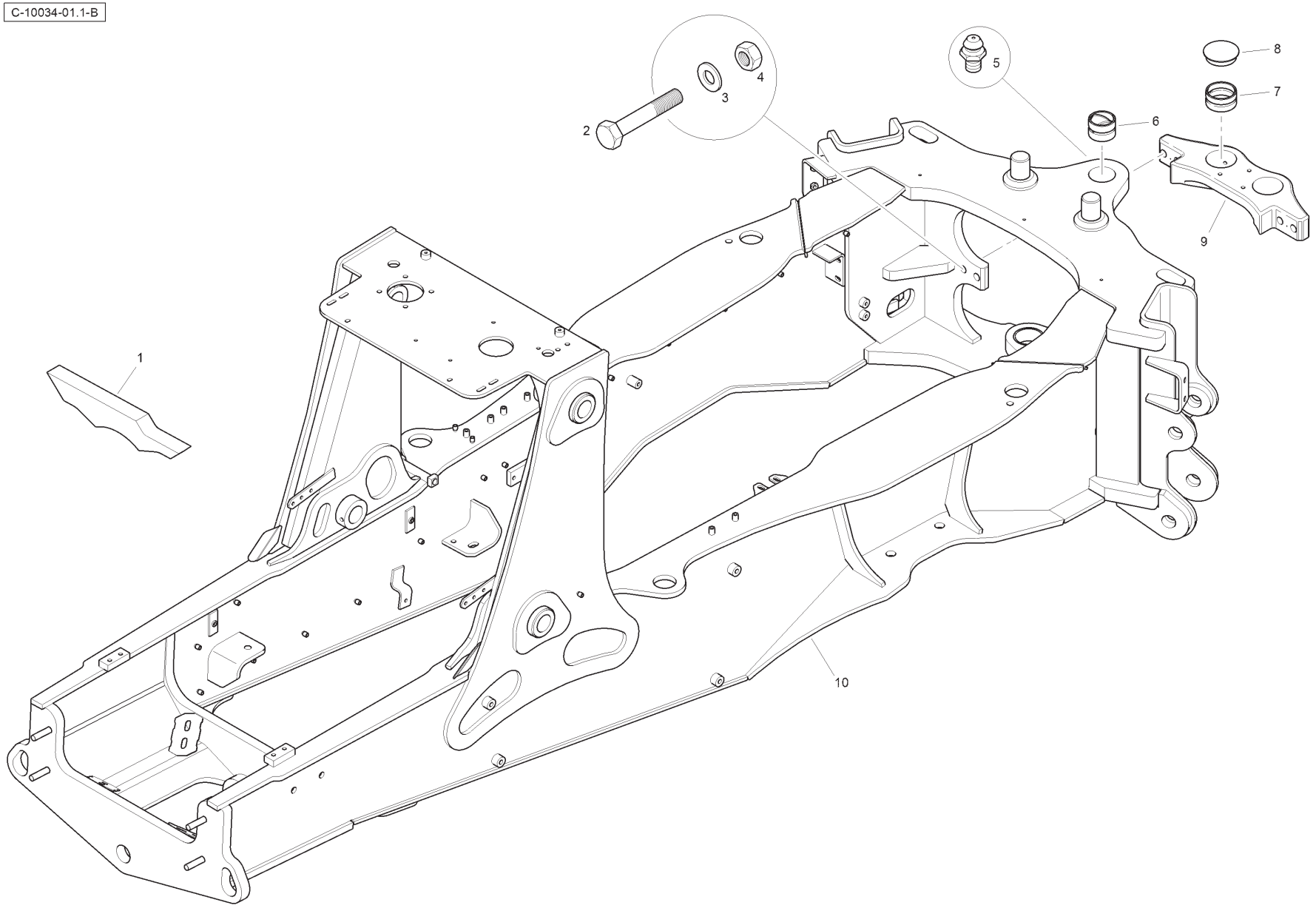

Item	Part No.	Qty.	English	French	German	Spanish	Remarks
1	6112725M1	1	Seal	Joint étanchéité	Dichtring	Retén	
2	6112976M1	4	Bolt	Boulon	Schraubbolzen	Perno	
3	385365X1	4	Washer	Rondelle	Unterlegscheibe	Arandela	
4	3522225M3	4	Nut	Ecrou	Mutter	Tuerca	
5	339608X1	6	Grease Nipple	Nipple De Graissage	Schmiernippel	Engrasador	
6	6111343M1	2	Bush	Douille	Buchse	Casquillo	
7	6111332M1	4	Bush	Douille	Buchse	Casquillo	
8	T129171	2	Cap	Chapeau	Kappe	Tapa	
9	6111320M1	1	Cylinder Mount Casting	Pièce coulée	Gußteil	Fundición	
10	T117074	1	Chassis	Châssis	Fahrgestell	Chasis	

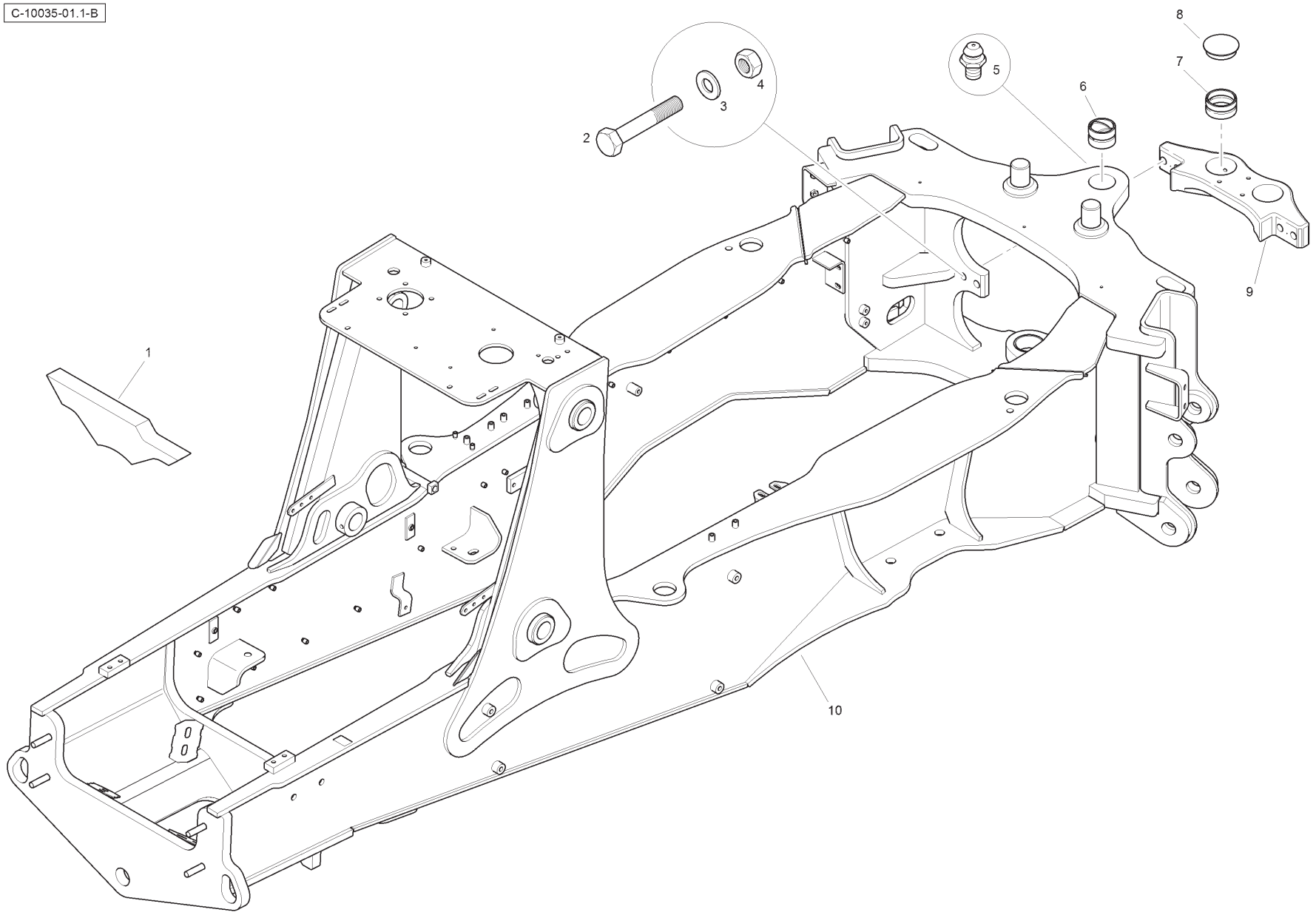
C-10035-01.1-B
1
2
3
4
5
6
7
8
9
10

Item	Part No.	Qty.	English	French	German	Spanish	Remarks
1	6112726M1	1	Seal	Joint étanchéité	Dichtring	Retén	
2	6112976M1	4	Bolt	Boulon	Schraubbolzen	Perno	
3	385365X1	4	Washer	Rondelle	Unterlegscheibe	Arandela	
4	3522225M3	4	Nut	Ecrou	Mutter	Tuerca	
5	339608X1	6	Grease Nipple	Nipple De Graissage	Schmiernippel	Engrasador	
6	6111343M1	2	Bush	Douille	Buchse	Casquillo	
7	6111332M1	4	Bush	Douille	Buchse	Casquillo	
8	T129171	2	Cap	Chapeau	Kappe	Tapa	
9	6111320M1	1	Cylinder Mount Casting	Pièce coulée	Gußteil	Fundición	
10	T117075	1	Chassis	Châssis	Fahrgestell	Chasis	

Bonnet - White

4067- 12007W

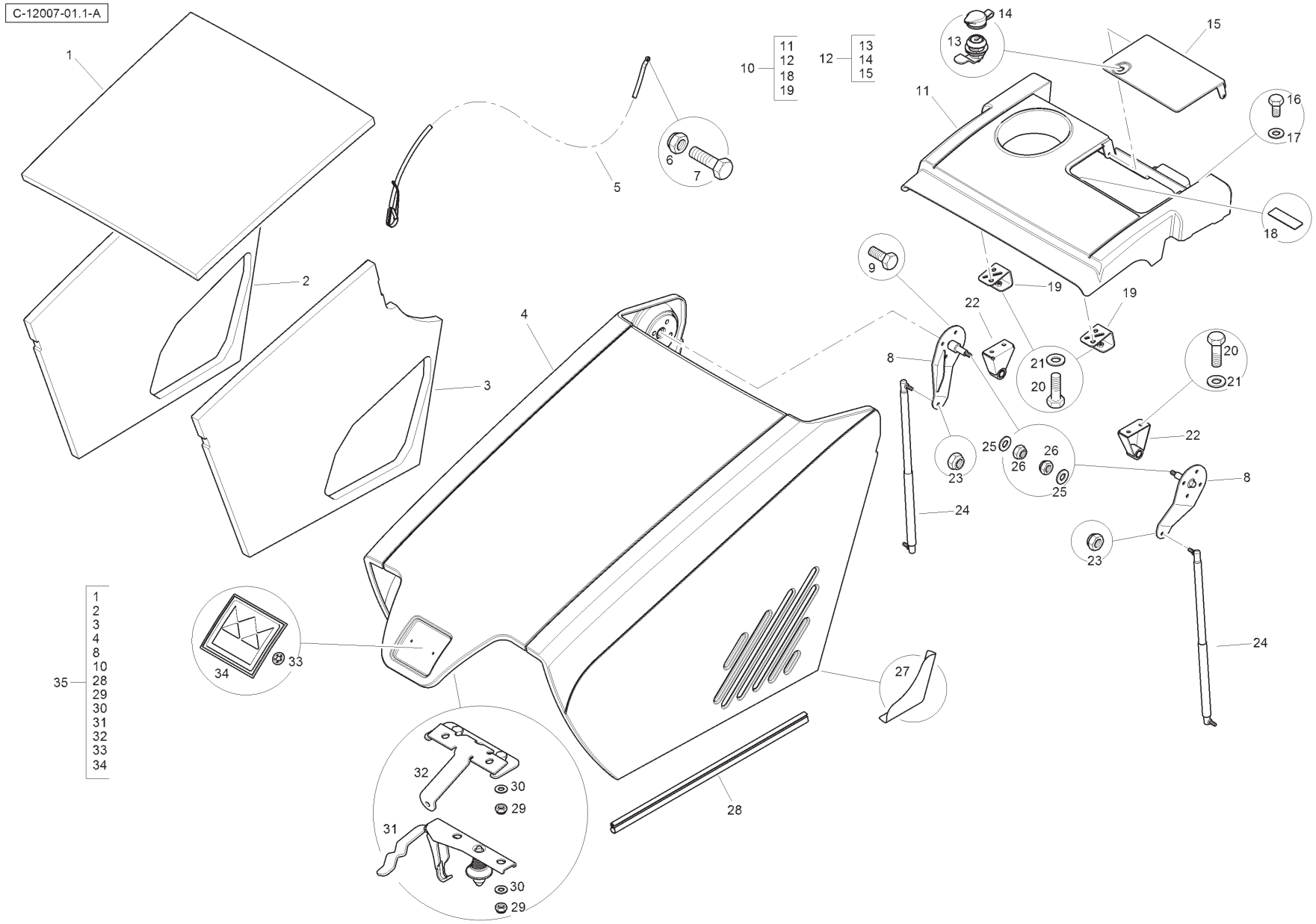

Item	Part No.	Qty.	English	French	German	Spanish	Remarks
1	T102365	1	Soundproof	Plaque Isolante	Isolierung	Aislamiento	
2	T102363	1	Soundproof	Plaque Isolante	Isolierung	Aislamiento	
3	T102364	1	Soundproof	Plaque Isolante	Isolierung	Aislamiento	
4	6114831M91W01	1	Bonnet	Capot	Motorhaube	Capot	
5	T116904	1	Stay Assembly	Hauban	Strebe	Tirante	
6	1441500X1	1	Nut	Ecrou	Mutter	Tuerca	
7	339666X1	1	Bolt	Boulon	Schraubbolzen	Perno	
8	T124573	2	Lift Arm	Bras	Arm	Brazo	
9	339123X1	8	Bolt	Boulon	Schraubbolzen	Perno	
10	T117573W01	1	Cover Assembly	Boulon	Schraubbolzen	Perno	
11	T117574	1	Cover	Couvercle	Deckel	Cubierta	
12	T103400	1	Access Panel Assembly	Panneau	VerklBlech	Panel	
13	T103577	1	Block	Bloc	Block	Bloque	
14	T103578	1	Cap	Chapeau	Kappe	Tapa	
15	T103401W01	1	Access Panel	Panneau	VerklBlech	Panel	
16	339124X1	2	Bolt	Boulon	Schraubbolzen	Perno	
17	390972X1	2	Washer	Rondelle	Unterlegscheibe	Arandela	
18	T103484	1	Wear Plate	Patin D'usure	Verschleißkissen	Patín De Desgaste	
19	T120097	2	Bracket	Support fixation	Haltearm	Soporte	
20	339761X1	6	Bolt	Boulon	Schraubbolzen	Perno	
21	390972X1	6	Washer	Rondelle	Unterlegscheibe	Arandela	
22	T117585	2	Hinge	Charnière	Scharnier	Bisagra	
23	394367X1	4	Nut	Ecrou	Mutter	Tuerca	
24	T102497	2	Gas Strut	Support De Gaz	Gasdruckdaempfer	Amortiguador	
25	390734X1	2	Washer	Rondelle	Unterlegscheibe	Arandela	
26	1440329X1	2	Nut	Ecrou	Mutter	Tuerca	
27	T116030	2	Decal	Décalcomanie	Aufkleber	Calcomanía	
28	6101241M1	2	Seal	Joint étanchéité	Dichtring	Retén	
29	394367X1	4	Nut	Ecrou	Mutter	Tuerca	
30	390972X1	4	Washer	Rondelle	Unterlegscheibe	Arandela	
31	T112279	1	Bonnet Catch	Loquet Porte	Falle	Fijador	
32	T116887	1	Plate	Plaque	Platte	Plato	
33	6100457M1	2	Fastener	Agrafe	Halteklammer	Cierre	
34	6107978M91	1	Badge	Emblème	Abzeichen	Emblema	
35	T116965W01	1	Bonnet Assembly	Capot	Motorhaube	Capot	

Bonnet - Yellow

4067- 12007Y

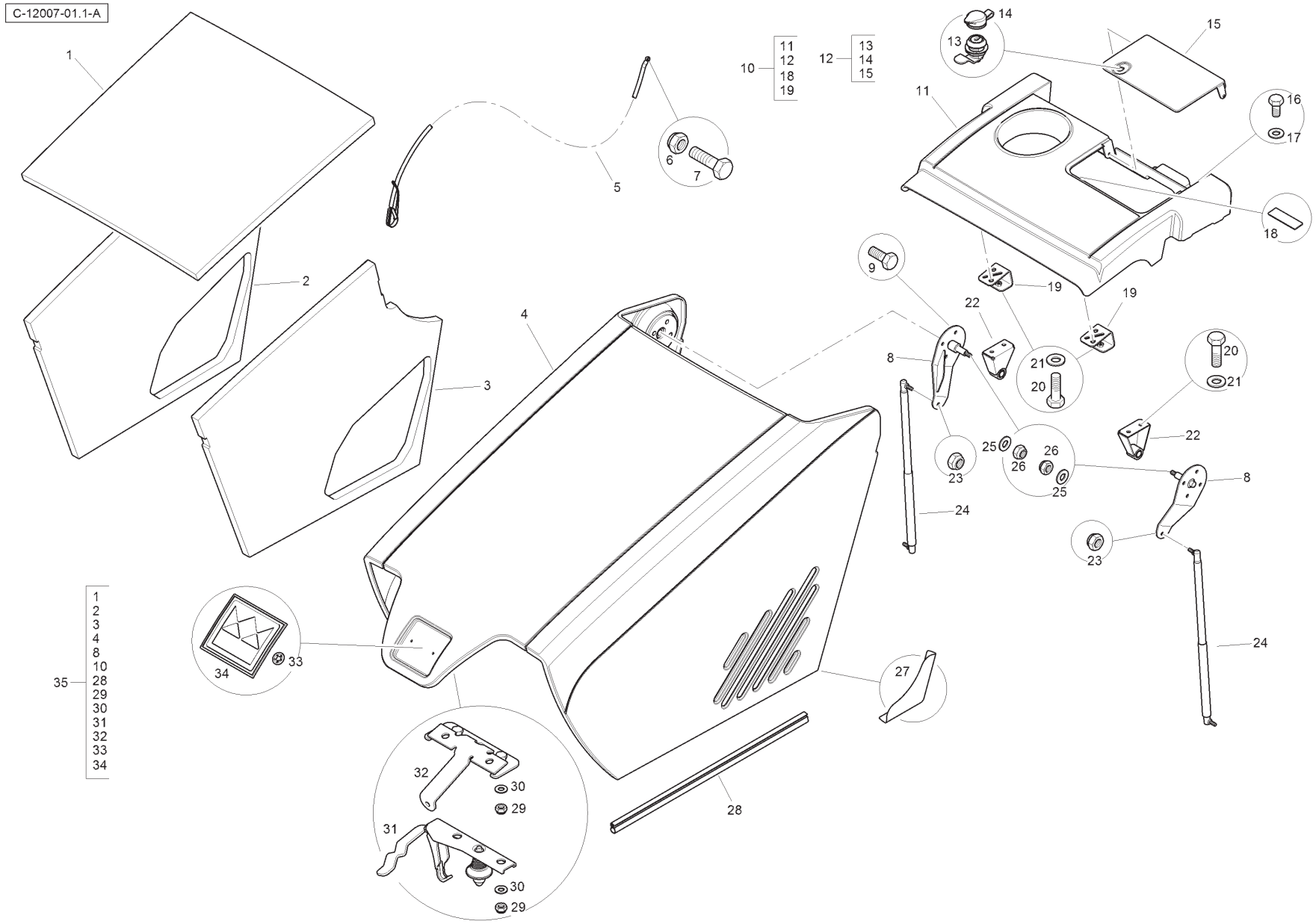

Item	Part No.	Qty.	English	French	German	Spanish	Remarks
1	T102365	1	Soundproof	Plaque Isolante	Isolierung	Aislamiento	
2	T102363	1	Soundproof	Plaque Isolante	Isolierung	Aislamiento	
3	T102364	1	Soundproof	Plaque Isolante	Isolierung	Aislamiento	
4	6114831M91Y02	1	Bonnet	Capot	Motorhaube	Capot	
5	T116904	1	Stay Assembly	Hauban	Strebe	Tirante	
6	1441500X1	1	Nut	Ecrou	Mutter	Tuerca	
7	339666X1	1	Bolt	Boulon	Schraubbolzen	Perno	
8	T124573	2	Lift Arm	Bras	Arm	Brazo	
9	339123X1	8	Bolt	Boulon	Schraubbolzen	Perno	
10	T117573Y02	1	Cover Assembly	Boulon	Schraubbolzen	Perno	
11	T117574	1	Cover	Couvercle	Deckel	Cubierta	
12	T103400	1	Access Panel Assembly	Panneau	VerklBlech	Panel	
13	T103577	1	Block	Bloc	Block	Bloque	
14	T103578	1	Cap	Chapeau	Kappe	Tapa	
15	T103401Y02	1	Access Panel	Panneau	VerklBlech	Panel	
16	339124X1	2	Bolt	Boulon	Schraubbolzen	Perno	
17	390972X1	2	Washer	Rondelle	Unterlegscheibe	Arandela	
18	T103484	1	Wear Plate	Patin D'usure	Verschleißkissen	Patín De Desgaste	
19	T120097	2	Bracket	Support fixation	Haltearm	Soporte	
20	339761X1	6	Bolt	Boulon	Schraubbolzen	Perno	
21	390972X1	6	Washer	Rondelle	Unterlegscheibe	Arandela	
22	T117585	2	Hinge	Charnière	Scharnier	Bisagra	
23	394367X1	4	Nut	Ecrou	Mutter	Tuerca	
24	T102497	2	Gas Strut	Support De Gaz	Gasdruckdaempfer	Amortiguador	
25	390734X1	2	Washer	Rondelle	Unterlegscheibe	Arandela	
26	1440329X1	2	Nut	Ecrou	Mutter	Tuerca	
27	T116030	2	Decal	Décalcomanie	Aufkleber	Calcomanía	
28	6101241M1	2	Seal	Joint étanchéité	Dichtring	Retén	
29	394367X1	4	Nut	Ecrou	Mutter	Tuerca	
30	390972X1	4	Washer	Rondelle	Unterlegscheibe	Arandela	
31	T112279	1	Bonnet Catch	Loquet Porte	Falle	Fijador	
32	T116887	1	Plate	Plaque	Platte	Plato	
33	6100457M1	2	Fastener	Agrafe	Halteklammer	Cierre	
34	6107978M91	1	Badge	Emblème	Abzeichen	Emblema	
35	T116965Y02	1	Bonnet Assembly	Capot	Motorhaube	Capot	

C-15013-01.1-B

FRONT TYRE	PRESSURE BAR	PRESSURE psi	REAR TYRE	PRESSURE BAR	PRESSURE psi
MITAS 16.70-20 TR-09	3.4	49	MITAS 16.9-30 TI-09	2.8	41
MITAS 12.5/80-18 TR-09	4.0	58	MITAS 19.5L-24 TI-05	2.3	33
MITAS 405/70-20 MPT-01	3.4	49	MITAS 18.4-26 TD-19	2.5	36
MICHELIN 400/70-20 TL 149A8 POWER CL	3.5	51	MICHELIN 420/80-30 TL 155A8 POWER CL	2.5	36
MICHELIN 340/80-18 TL 143A8 POWER CL	4.0	58	MICHELIN 440/80-24 TL 168A8 POWER CL	2.4	35
MICHELIN 400/70-20 TL 149A8 POWER CL	3.5	51	MICHELIN 480/80-26 TL 160A8 POWER CL	2.0	29
MICHELIN 400/70-20 TL 149A8 POWER CL	3.5	51	MICHELIN 440/80-28 TL 156A8 POWER CL	2.4	35

Never face the tyre or valve when checking tyre pressure or inflating.
Always wear appropriate personal protective equipment - refer instruction book.
Tyres must only be replaced by a qualified tyre fitter. Always replace tyres with tyres of the same make and specification as originally fitted, or consult your dealer or the manufacturer for advice.
Fitting non-approved tyres may result in excessive tyre wear and damage to the driveline, and the machine warrant will be void.

SHORT DROP T127060

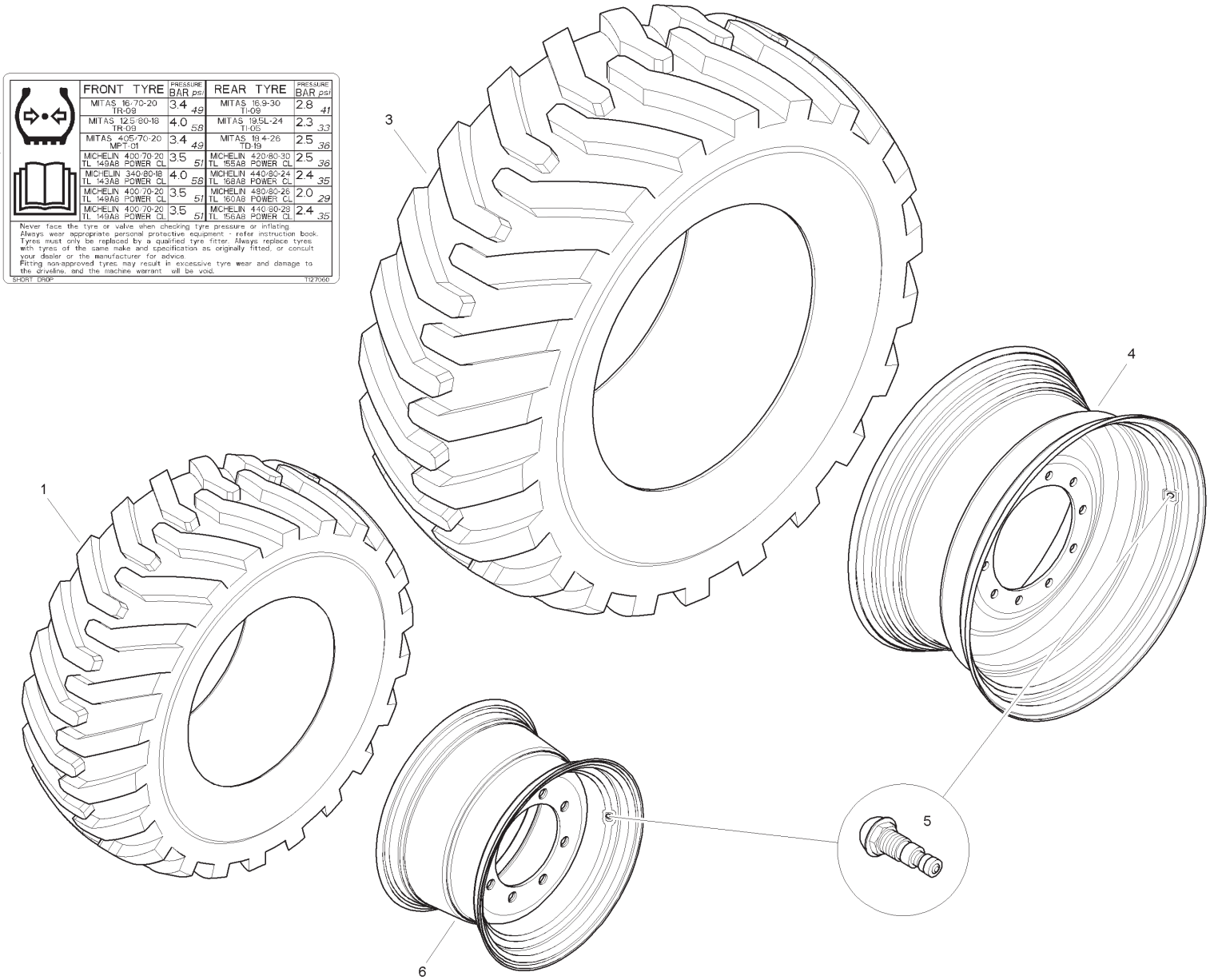

Item	Part No.	Qty.	English	French	German	Spanish	Remarks
1	6110755M1	2	Tyre - Mitas 16/70 x 20 14P	Pneu	Reifen	Neumático	
2	T127060	1	Decal	Décalcomanie	Aufkleber	Calcomanía	
3	6110761M1	2	Tyre - Mitas 16.9 x 30 14P	Pneu	Reifen	Neumático	
4	6115049M91W01	2	Wheel Rim	Roue	Rad	Rueda	
5	842537M1	4	Valve	Soupape	Ventilspindel	Válvula De Inflado	
6	6111376M91W01	2	Wheel Rim	Roue	Rad	Rueda	

C-15013-01.1-B

FRONT TYRE	PRESSURE BAR	PRESSURE psi	REAR TYRE	PRESSURE BAR	PRESSURE psi
MITAS 16.70-20 TR-09	3.4	49	MITAS 16.9-30 TI-09	2.8	41
MITAS 12.5/80-18 TR-09	4.0	58	MITAS 19.5L-24 TI-05	2.3	33
MITAS 405/70-20 MPT-01	3.4	49	MITAS 18.4-26 TD-19	2.5	36
MICHELIN 400/70-20 TL 149A8 POWER CL	3.5	51	MICHELIN 420/80-30 TL 155A8 POWER CL	2.5	36
MICHELIN 340/80-18 TL 143A8 POWER CL	4.0	58	MICHELIN 440/80-24 TL 168A8 POWER CL	2.4	35
MICHELIN 400/70-20 TL 149A8 POWER CL	3.5	51	MICHELIN 480/80-26 TL 160A8 POWER CL	2.0	29
MICHELIN 400/70-20 TL 149A8 POWER CL	3.5	51	MICHELIN 440/80-28 TL 156A8 POWER CL	2.4	35

Never face the tyre or valve when checking tyre pressure or inflating.
Always wear appropriate personal protective equipment - refer instruction book.
Tyres must only be replaced by a qualified tyre fitter. Always replace tyres with tyres of the same make and specification as originally fitted, or consult your dealer or the manufacturer for advice.
Fitting non-approved tyres may result in excessive tyre wear and damage to the driveline, and the machine warrant will be void.

SHORT DROP T127060

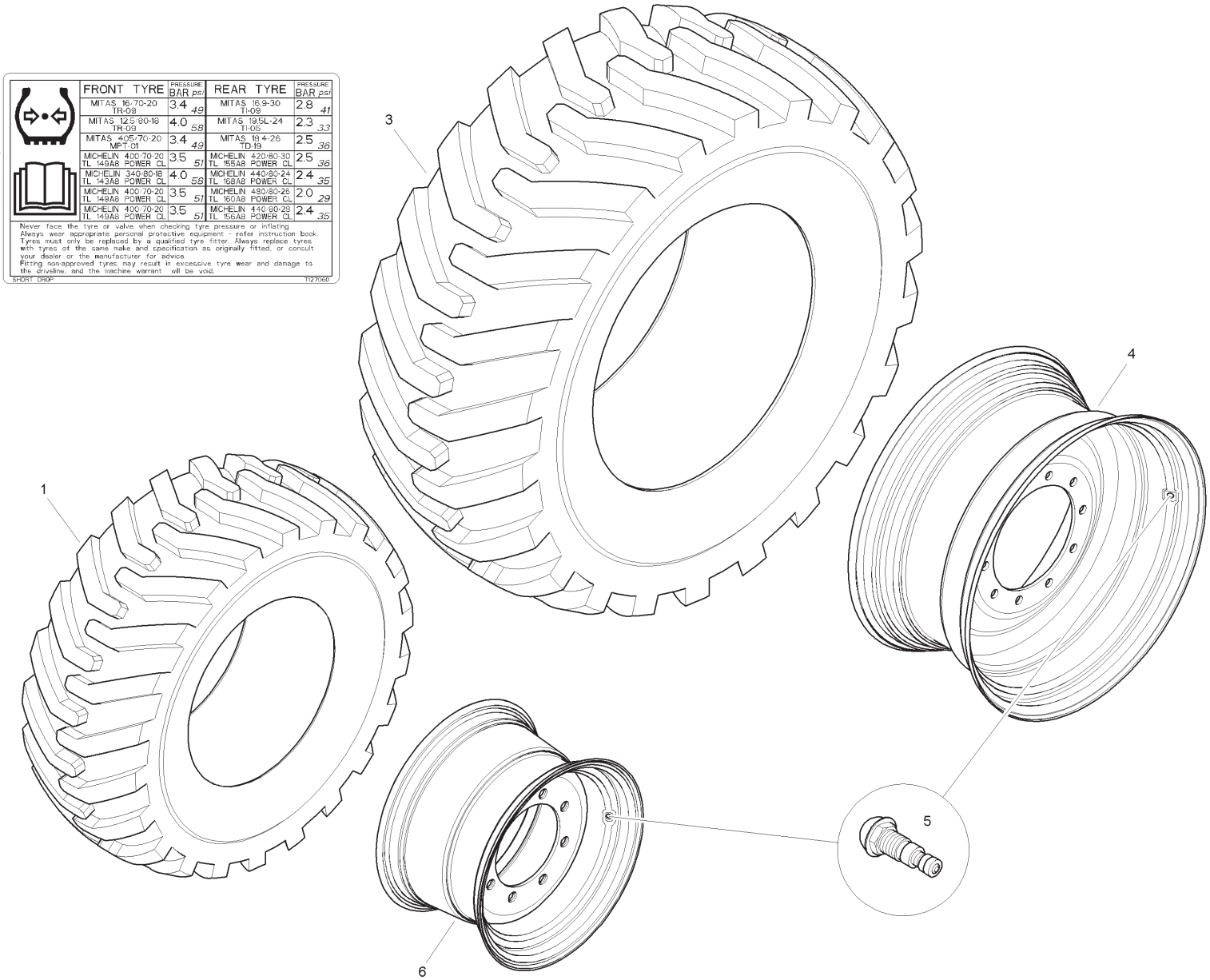

Item	Part No.	Qty.	English	French	German	Spanish	Remarks
1	6110755M1	2	Tyre - Mitas 16/70 x 20 14P	Pneu	Reifen	Neumático	
2	T127060	1	Decal	Décalcomanie	Aufkleber	Calcomanía	
3	6110761M1	2	Tyre - Mitas 16.9 x 30 14P	Pneu	Reifen	Neumático	
4	6115049M91Y02	2	Wheel Rim	Roue	Rad	Rueda	
5	842537M1	4	Valve	Soupape	Ventilspindel	Válvula De Inflado	
6	6111376M91Y02	2	Wheel Rim	Roue	Rad	Rueda	

C-15014-01.1-B

FRONT TYRE	PRESSURE BAR psi	REAR TYRE	PRESSURE BAR psi
MITAS 16.70-20 TR-09	3.4 49	MITAS 16.9-30 TI-09	2.8 41
MITAS 12.5/80-18 TR-09	4.0 58	MITAS 19.5L-24 TI-05	2.3 33
MITAS 405/70-20 MPT-01	3.4 49	MITAS 16.4-26 TD-19	2.5 36
MICHELIN 400/70-20 TL 149A8 POWER CL	3.5 51	MICHELIN 420/80-30 TL 155A8 POWER CL	2.5 36
MICHELIN 340/80-18 TL 143A8 POWER CL	4.0 58	MICHELIN 440/80-24 TL 168A8 POWER CL	2.4 35
MICHELIN 400/70-20 TL 149A8 POWER CL	3.5 51	MICHELIN 480/80-26 TL 160A8 POWER CL	2.0 29
MICHELIN 400/70-20 TL 149A8 POWER CL	3.5 51	MICHELIN 440/80-28 TL 156A8 POWER CL	2.4 35

Never face the tyre or valve when checking tyre pressure or inflating.
Always wear appropriate personal protective equipment - refer instruction book.
Tyres must only be replaced by a qualified tyre fitter. Always replace tyres with tyres of the same make and specification as originally fitted, or consult your dealer or the manufacturer for advice.
Fitting non-approved tyres may result in excessive tyre wear and damage to the driveline, and the machine warrant will be void.

SHORT DROP 1127060

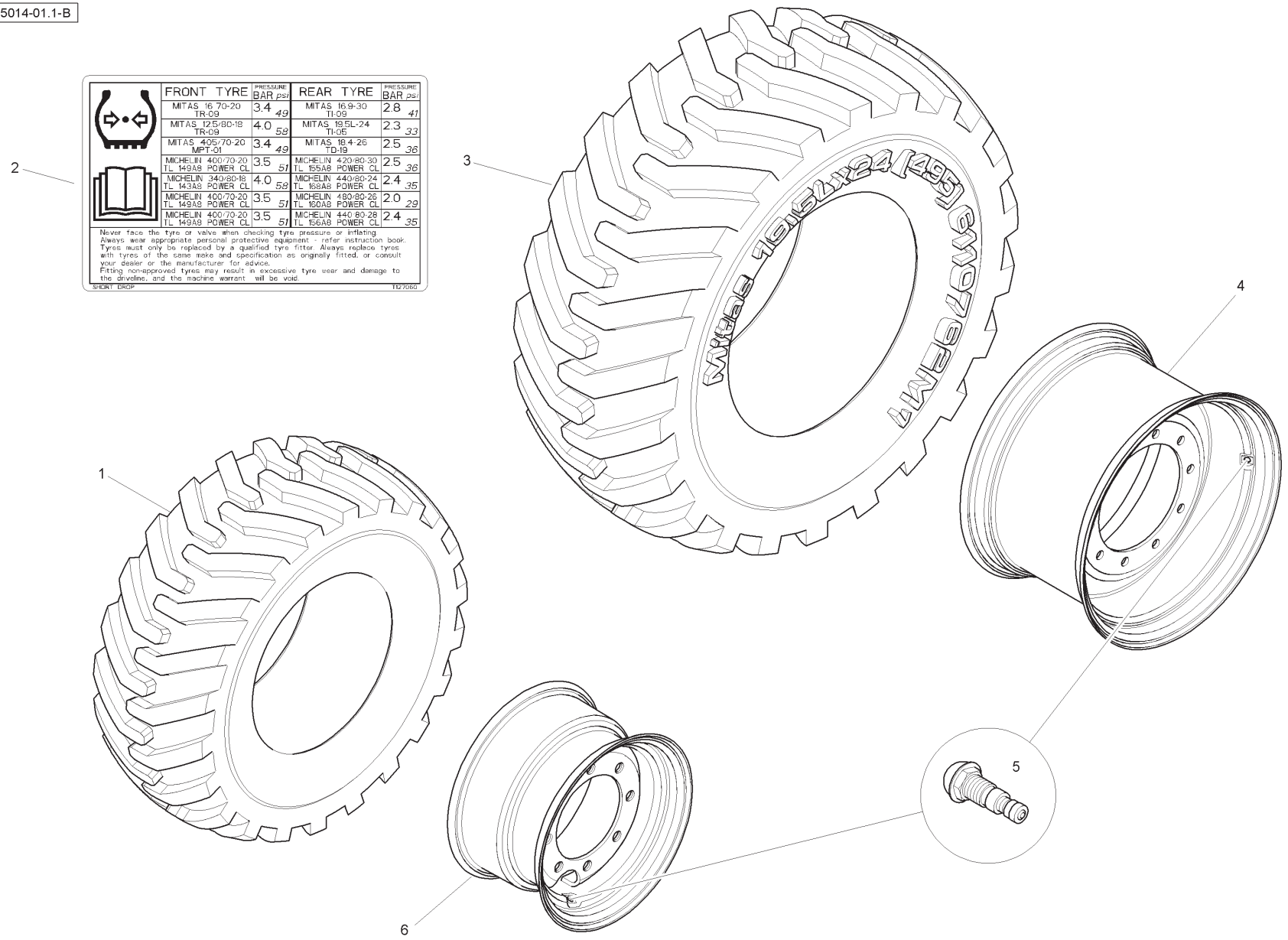

Item	Part No.	Qty.	English	French	German	Spanish	Remarks
1	6110756M1	2	Tyre - Mitas 12.5/80 x 18 10P	Pneu	Reifen	Neumático	
2	T127060	1	Decal	Décalcomanie	Aufkleber	Calcomanía	
3	6110762M1	2	Tyre - Mitas 19.5L x 24 12P	Pneu	Reifen	Neumático	
4	6115046M91W01	2	Wheel Rim	Roue	Rad	Rueda	
5	842537M1	4	Valve	Soupape	Ventilspindel	Válvula De Inflado	
6	6111445M91W01	2	Wheel Rim	Roue	Rad	Rueda	

C-15014-01.1-B

FRONT TYRE	PRESSURE BAR psi	REAR TYRE	PRESSURE BAR psi
MITAS 16.70-20 TR-09	3.4 49	MITAS 16.9-30 TI-09	2.8 41
MITAS 12.5/80-18 TR-09	4.0 58	MITAS 19.5L-24 TI-05	2.3 33
MITAS 405/70-20 MPT-01	3.4 49	MITAS 16.4-26 TD-19	2.5 36
MICHELIN 400/70-20 TL 149A8 POWER CL	3.5 51	MICHELIN 420/80-30 TL 155A8 POWER CL	2.5 36
MICHELIN 340/80-18 TL 143A8 POWER CL	4.0 58	MICHELIN 440/80-24 TL 168A8 POWER CL	2.4 35
MICHELIN 400/70-20 TL 149A8 POWER CL	3.5 51	MICHELIN 480/80-26 TL 160A8 POWER CL	2.0 29
MICHELIN 400/70-20 TL 149A8 POWER CL	3.5 51	MICHELIN 440/80-28 TL 156A8 POWER CL	2.4 35

Never face the tyre or valve when checking tyre pressure or inflating.
Always wear appropriate personal protective equipment - refer instruction book.
Tyres must only be replaced by a qualified tyre fitter. Always replace tyres with tyres of the same make and specification as originally fitted, or consult your dealer or the manufacturer for advice.
Fitting non-approved tyres may result in excessive tyre wear and damage to the driveline, and the machine warrant will be void.

SHORT DROP 1127060

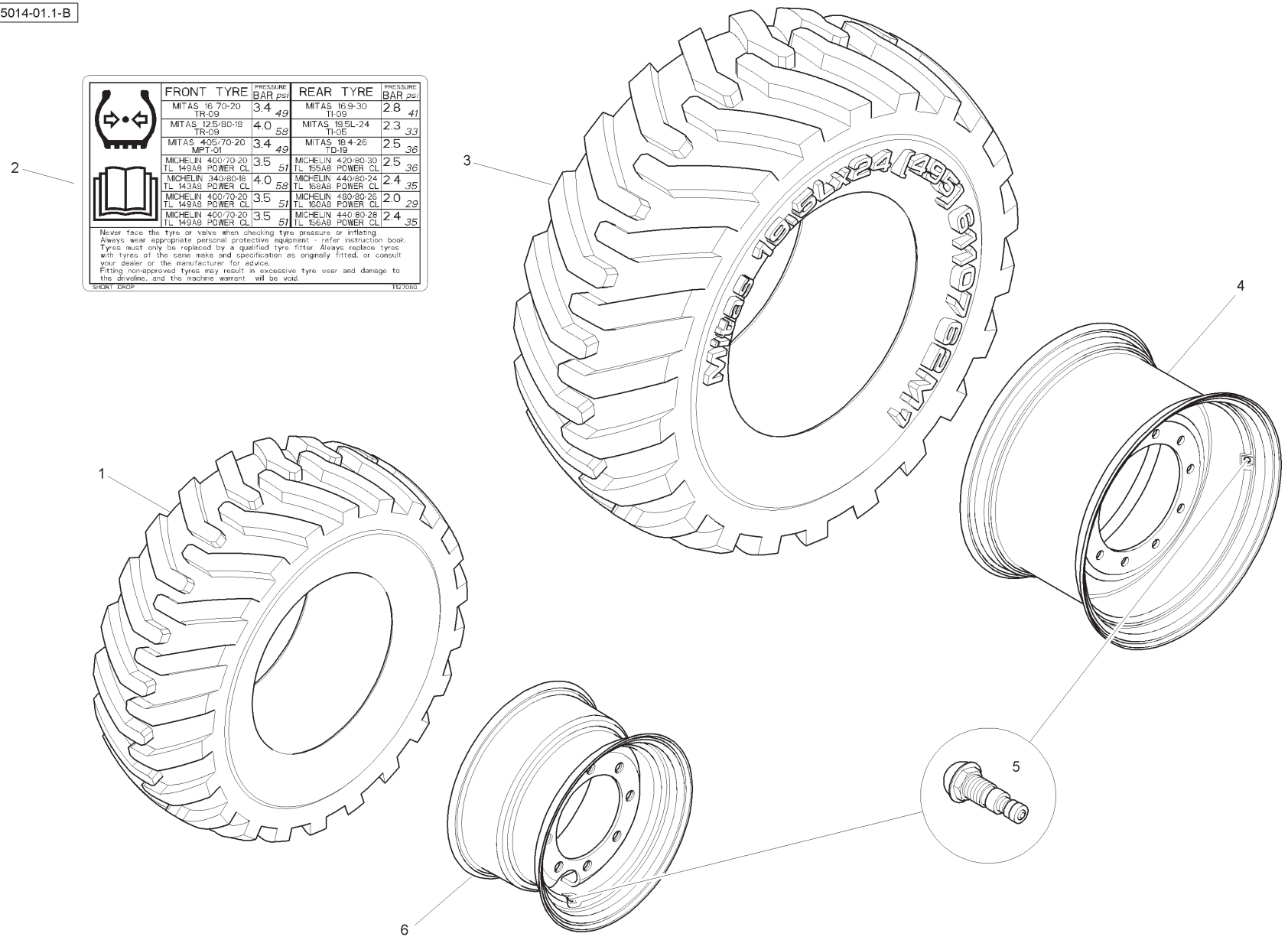

Item	Part No.	Qty.	English	French	German	Spanish	Remarks
1	6110756M1	2	Tyre - Mitas 12.5/80 x 18 10P	Pneu	Reifen	Neumático	
2	T127060	1	Decal	Décalcomanie	Aufkleber	Calcomanía	
3	6110762M1	2	Tyre - Mitas 19.5L x 24 12P	Pneu	Reifen	Neumático	
4	6115046M91Y02	2	Wheel Rim	Roue	Rad	Rueda	
5	842537M1	4	Valve	Soupape	Ventilspindel	Válvula De Inflado	
6	6111445M91Y02	2	Wheel Rim	Roue	Rad	Rueda	

C-15015-01.1-B

FRONT TYRE	PRESSURE BAR	psi	REAR TYRE	PRESSURE BAR	psi
MITAS 16.70-20 TR-09	3.4	49	MITAS 16.9-30 TI-09	2.8	41
MITAS 12.5/80-18 TR-09	4.0	58	MITAS 19.5L-24 TI-05	2.3	33
MITAS 405/70-20 MPT-01	3.4	49	MITAS 18.4-26 TD-19	2.5	36
MICHELIN 400/70-20 TL 149A8 POWER CL	3.5	51	MICHELIN 420/80-30 TL 155A8 POWER CL	2.5	36
MICHELIN 340/80-18 TL 143A8 POWER CL	4.0	58	MICHELIN 440/80-24 TL 169A8 POWER CL	2.4	35
MICHELIN 400/70-20 TL 149A8 POWER CL	3.5	51	MICHELIN 480/80-26 TL 160A8 POWER CL	2.0	29
MICHELIN 400/70-20 TL 149A8 POWER CL	3.5	51	MICHELIN 440/80-28 TL 156A8 POWER CL	2.4	35

Never face the tyre or valve when checking tyre pressure or inflating.
Always wear appropriate personal protective equipment - refer instruction book.
Tyres must only be replaced by a qualified tyre fitter. Always replace tyres with tyres of the same make and specification as originally fitted, or consult your dealer or the manufacturer for advice.
Fitting non-approved tyres may result in excessive tyre wear and damage to the driveline, and the machine warrant will be void.

SHORT DROP T127060

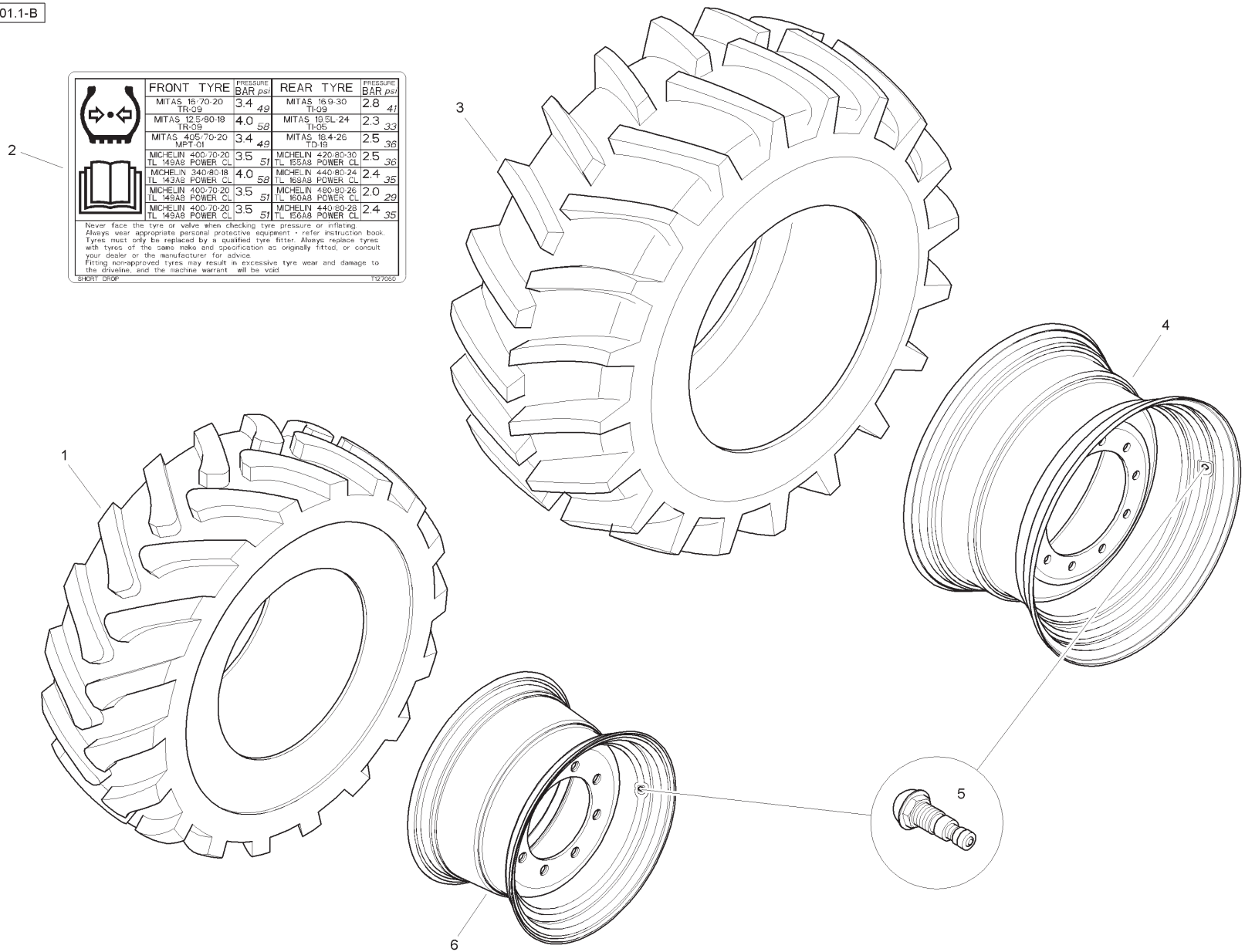

Item	Part No.	Qty.	English	French	German	Spanish	Remarks
1	6110757M1	2	Tyre - Mitas 405/70 x 20 14P	Pneu	Reifen	Neumático	
2	T127060	1	Decal	Décalcomanie	Aufkleber	Calcomanía	
3	6110760M1	2	Tyre - Mitas 18.4 x 26 12P	Pneu	Reifen	Neumático	
4	6115047M91W01	2	Wheel Rim	Roue	Rad	Rueda	
5	842537M1	4	Valve	Soupape	Ventilspindel	Válvula De Inflado	
6	6111376M91W01	2	Wheel Rim	Roue	Rad	Rueda	

C-15015-01.1-B

FRONT TYRE	PRESSURE BAR psi	REAR TYRE	PRESSURE BAR psi
MITAS 16.70-20 TR-09	3.4 49	MITAS 16.9-30 TI-09	2.8 41
MITAS 12.5/80-18 TR-09	4.0 58	MITAS 19.5L-24 TI-05	2.3 33
MITAS 405/70-20 MPT-01	3.4 49	MITAS 18.4-26 TD-19	2.5 36
MICHELIN 400/70-20 TL 149A8 POWER CL	3.5 51	MICHELIN 420/80-30 TL 155A8 POWER CL	2.5 36
MICHELIN 340/80-18 TL 143A8 POWER CL	4.0 58	MICHELIN 440/80-24 TL 169A8 POWER CL	2.4 35
MICHELIN 400/70-20 TL 149A8 POWER CL	3.5 51	MICHELIN 480/80-26 TL 160A8 POWER CL	2.0 29
MICHELIN 400/70-20 TL 149A8 POWER CL	3.5 51	MICHELIN 440/80-28 TL 156A8 POWER CL	2.4 35

Never face the tyre or valve when checking tyre pressure or inflating. Always wear appropriate personal protective equipment - refer instruction book. Tyres must only be replaced by a qualified tyre fitter. Always replace tyres with tyres of the same make and specification as originally fitted, or consult your dealer or the manufacturer for advice. Fitting non-approved tyres may result in excessive tyre wear and damage to the driveline, and the machine warrant will be void.

SHORT DROP T127060

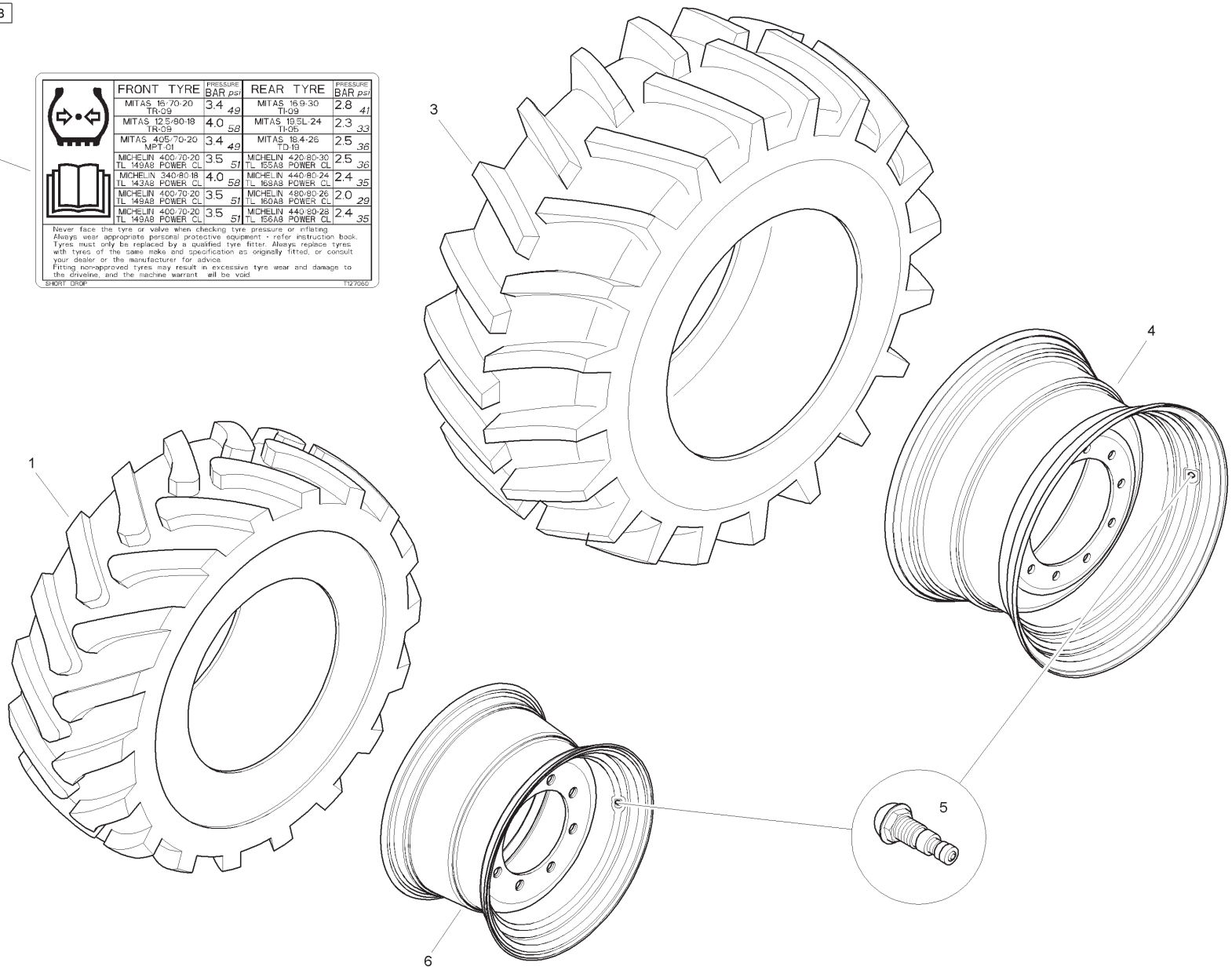

Item	Part No.	Qty.	English	French	German	Spanish	Remarks
1	6110757M1	2	Tyre - Mitas 405/70 x 20 14P	Pneu	Reifen	Neumático	
2	T127060	1	Decal	Décalcomanie	Aufkleber	Calcomanía	
3	6110760M1	2	Tyre - Mitas 18.4 x 26 12P	Pneu	Reifen	Neumático	
4	6115047M91Y02	2	Wheel Rim	Roue	Rad	Rueda	
5	842537M1	4	Valve	Soupape	Ventilspindel	Válvula De Inflado	
6	6111376M91Y02	2	Wheel Rim	Roue	Rad	Rueda	

C-16022-01.1-A

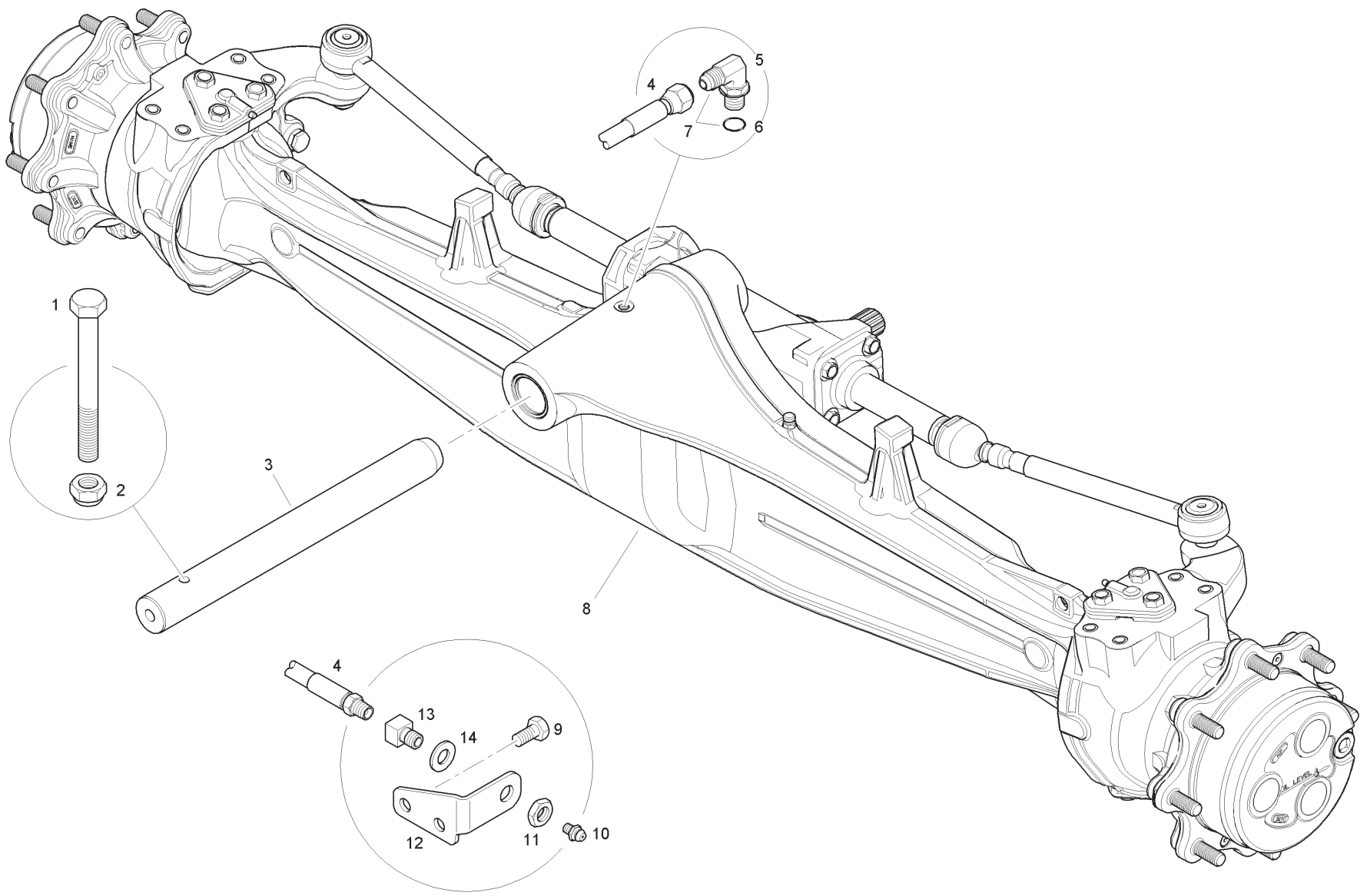

Item	Part No.	Qty.	English	French	German	Spanish	Remarks
1	3009518X1	1	Bolt	Boulon	Schraubbolzen	Perno	
2	1440330X1	1	Nut	Ecrou	Flachmutter	Tuerca	
3	6110099M1	1	Pin	Axe	Bolzen	Pasador	
4	6115105M91	1	Hose	Durit	Schlauch	Flexible	
5	-	1	Elbow	Coude, 90°	Kniestück, 90°	Codo, 90°	
6	831495M1	1	O Ring	Joint Torique	O Ring	Junta De Tipo O	
7	358760X91	1	Elbow	Coude, 90°	Kniestück, 90°	Codo, 90°	
8	6114939M91	1	Front Axle	Essieu Avant	Vorderachse	Eje Delantero	
9	339124X1	2	Bolt	Boulon	Schraubbolzen	Perno	
10	1441858X1	1	Grease Nipple	Graisseur Coude	Schmiernippel	Engrasador	
11	3009694X1	1	Nut	Ecrou	Mutter	Tuerca De Retención	
12	T101424	1	Bracket	Support Fixation	Haltearm	Soporte	
13	3521240M1	1	Union Bulkhead	Union	Schraubanschluss	Racor	
14	390734X1	1	Washer	Rondelle	Unterlegscheibe	Arandela	

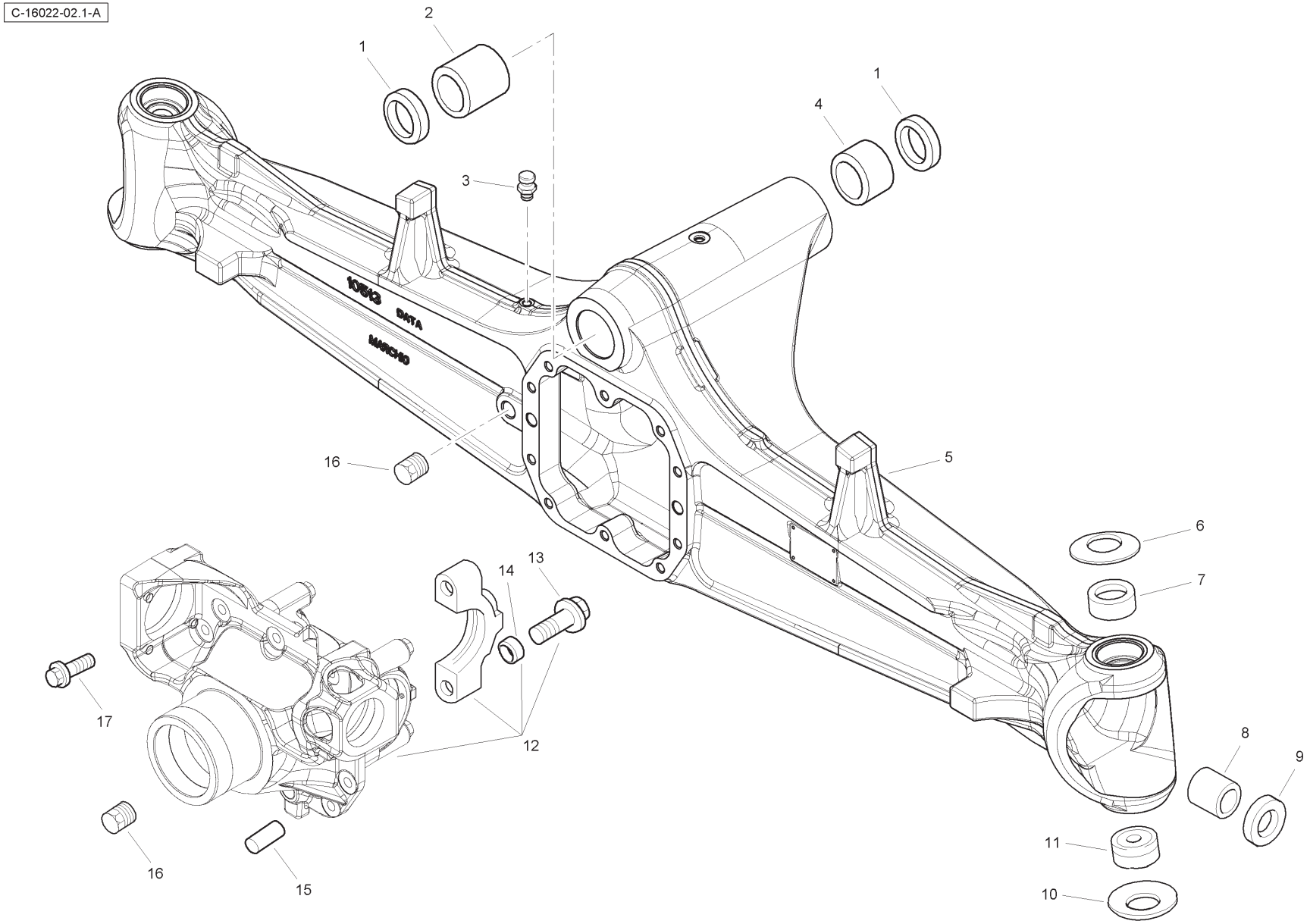
C-16022-02.1-A
1
2
3
4
5
6
7
8
9
10
11
12
13
14
15
16
17

Item	Part No.	Qty.	English	French	German	Spanish	Remarks
1	6194021M1	1	Bush	Douille	Buechse	Casquillo	
2	6194017M1	2	Seal	Joint	Dichtring	Retén	
3	3475328M1	1	Breather	Reniflard	Entlufter	Ventilador Del Cárte	
4	6194022M1	1	Bush	Douille	Buechse	Casquillo	
5	6194902M1	1	Axle Housing	Trompette	Achsgehäuse	Cárter De Puente	
6	3523545M1	2	Washer	Rondelle Frein	Federring	Arandela De Ferno	
7	6194030M1	2	Bush	Douille	Buechse	Casquillo	
8	3475535M1	2	Bush	Douille	Buechse	Casquillo	
9	6194903M1	2	Seal	Joint	Dichtring	Retén	
10	6195522M1	2	Bearing	Coussinet	Lager	Cojinete	
11	3523555M1	2	Washer	Rondelle Frein	Federring	Arandela De Ferno	
12	6195523M91	2	Differential Support	Support	Lagerung	Dispos. De Sosten	
13	3523068M1	1	Bolt	Boulon	Schraubbolzen	Perno	
14	3475335M1	4	Bush	Douille	Buechse	Casquillo	
15	3475341M1	2	Pin	Goupille	Bolzen	Pasador	
16	3475329M1	2	Plug	Bouchon	Ablasschraube	Tapón	
17	3523067M1	10	Bolt	Boulon	Schraubbolzen	Perno	

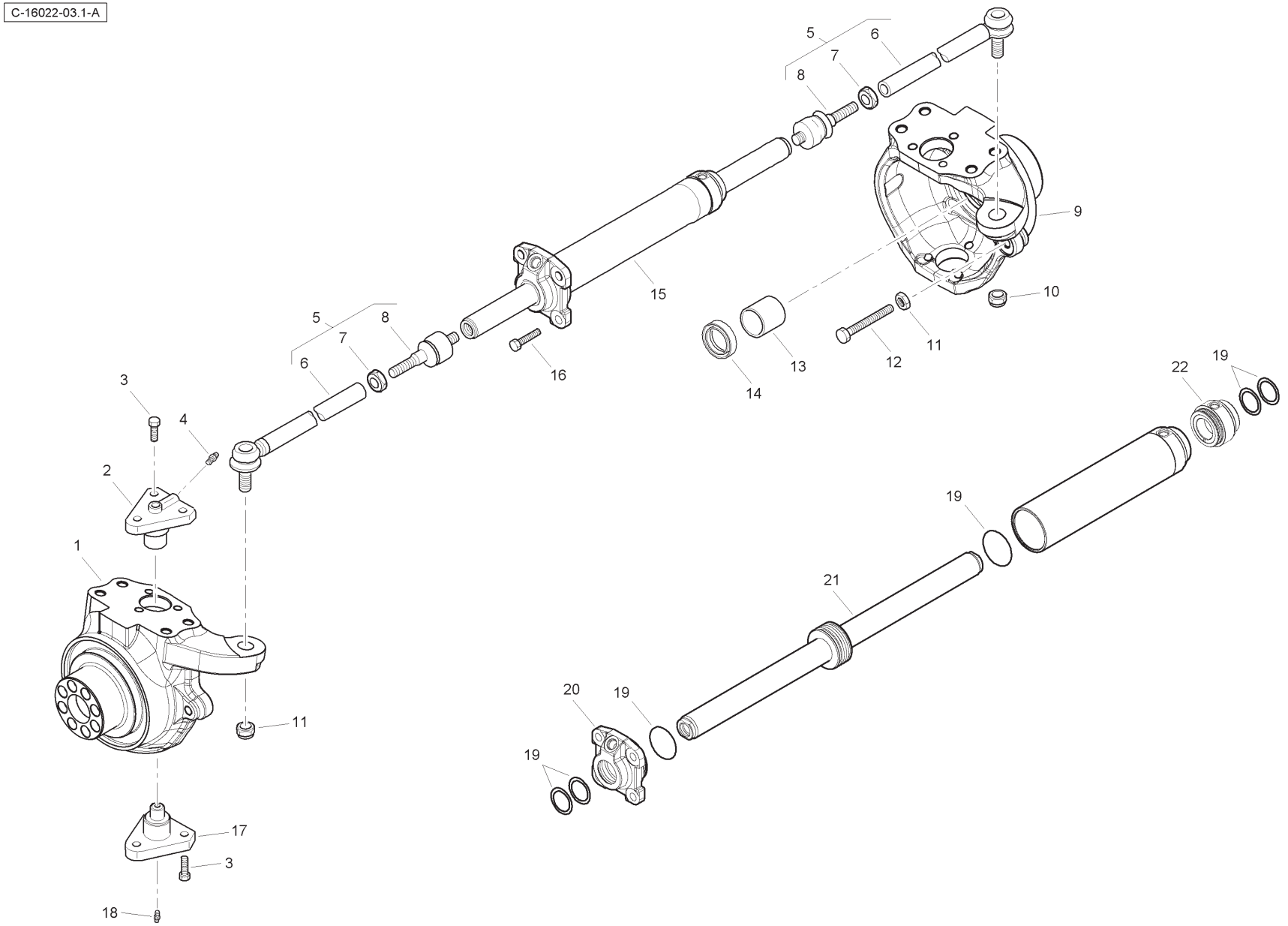
C-16022-03.1-A
1
2
3
4
5
6
7
8
9
10
11
12
13
14
15
16
17
18
19
20
21
22

Item	Part No.	Qty.	English	French	German	Spanish	Remarks
1	6194905M91	1	Swivel Housing	Carter	Gehäuse	Cárter, Junta Girato	LH
2	6190565M1	2	Swivel Pin	Goupille	Achsschenkelbolzen	Pasador	
3	3523548M1	12	Bolt	Boulon	Schraubbolzen	Perno	
4	6190567M1	2	Grease Nipple	Graisseur Coude	Schmiernippel	Engrasador	
5	6193675M91	2	Track Rod	Bielle Direction	Lenkstange	Barra Dirección	LH & RH
6	6193678M1	2	Tie Rod	Barre Accouplemt	Spurstange	Barra Acoplamien	
7	6193677M1	2	Nut	Ecrou	Flachmutter	Tuerca	
8	6193676M1	2	Ball Joint	Rotule	Kugelgelenk	Rotula	
9	6194906M91	1	Swivel Housing	Carter	Gehäuse	Cárter, Junta Girato	RH
10	6190221M1	2	Nut	Ecrou	Flachmutter	Tuerca	
11	6194005M1	2	Nut	Ecrou	Flachmutter	Tuerca	
12	6194907M1	2	Bolt	Boulon	Schraubbolzen	Perno	
13	6194908M1	2	Bush	Douille	Buechse	Casquillo	
14	6194911M1	2	Seal	Joint	Dichtring	Retén	
15	6195524M91	1	Steering Cylinder	Verin Direction	Lenkzylinder	Cilindro Direcc	
16	6194024M1	4	Bolt	Boulon	Schraubbolzen	Perno	
17	6190566M1	2	Swivel Pin	Goupille	Achsschenkelbolzen	Pasador	
18	6194111M1	2	Grease Nipple	Nipple De Graissage	Schmiernippel	Engrasador	
19	6195526M91	1	Seal Kit	Jeu Etancheite	Dichtringsatz	Juego Retenes	
20	6195525M1	1	Cylinder Head	Culasse	Zylinderkopf	Culata Cilindro	
21	6195527M91	1	Rod	Tringle	Stange	Varilla	
22	6195528M1	1	Cylinder Head	Culasse	Zylinderkopf	Culata Cilindro	

C-16022-04.1-A

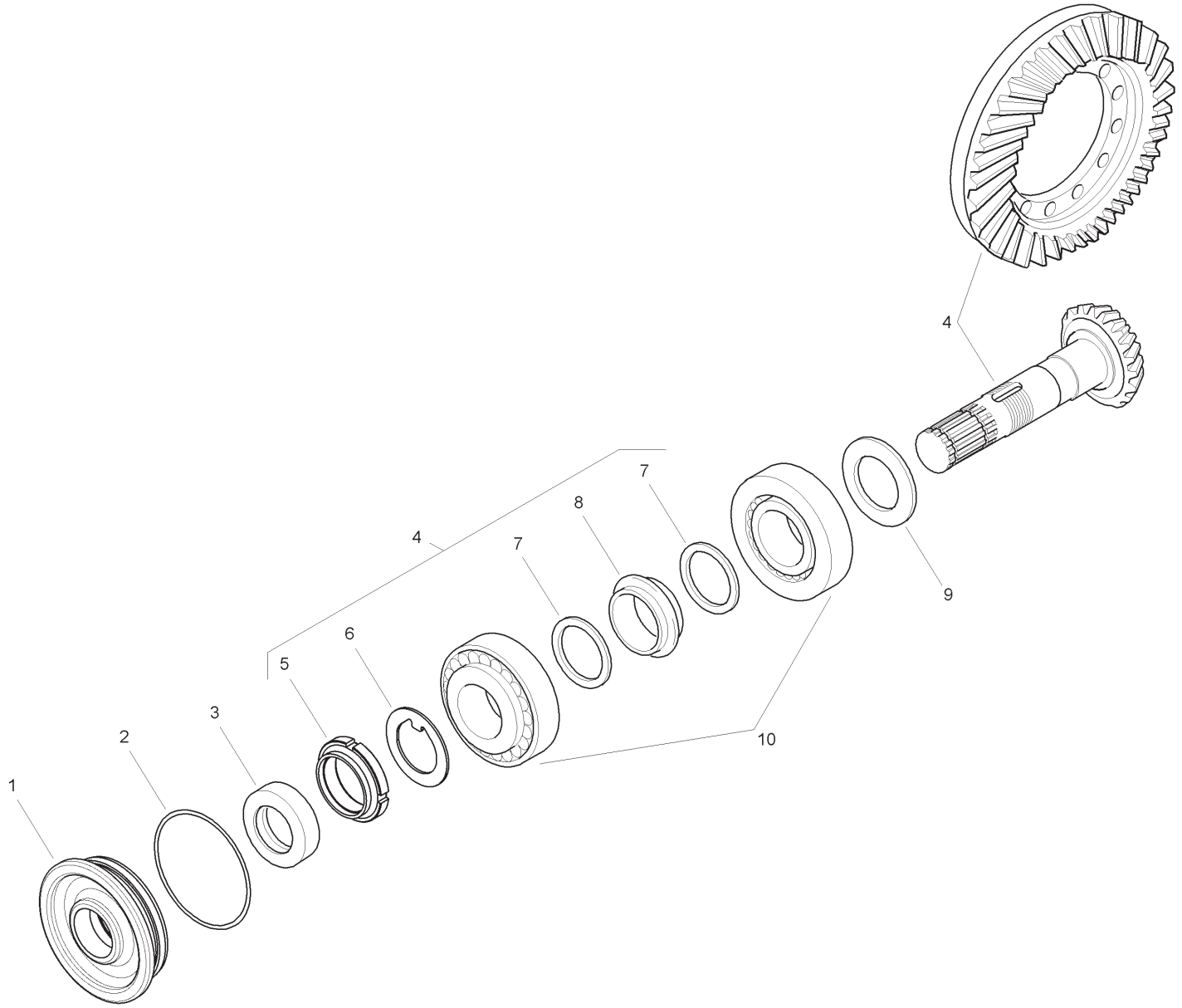

Item	Part No.	Qty.	English	French	German	Spanish	Remarks
1	6194025M1	1	Cover	Cache	Abdeckung	Tapa	
2	6194006M1	1	O Ring	Joint Torique	O Ring	Junta De Tipo O	
3	6193433M1	1	Oil Seal	Bague Étanchéité	Öldichtring	Buje Retenaceite	
4	6195529M91	1	Kit - Bevel Gear/Pinion Set	Jeu Engrenages	Zahnradsatz	Juego Engranajes	
5	3475570M1	1	Nut	Ecrou	Flachmutter	Tuerca	
6	3475569M1	1	Lock Washer	Rondelle Frein	Federring	Arandela De Freno	
7	3523082M1	2	Washer	Rondelle	Unterlegscheibe	Arandela	
8	3523083M1	1	Spacer	Entretoise	Abstandstuck	Traviesa	
9	6190197M1	AR	Shim - 2.5mm	Cale	Ausgleichsscheibe	Calce	
9	6190198M1	AR	Shim - 2.6mm	Cale	Ausgleichsscheibe	Calce	
9	6190199M1	AR	Shim - 2.7mm	Cale	Ausgleichsscheibe	Calce	
9	6190200M1	AR	Shim - 2.8mm	Cale	Ausgleichsscheibe	Calce	
9	6190201M1	AR	Shim - 2.9mm	Cale	Ausgleichsscheibe	Calce	
9	6190202M1	AR	Shim - 3.0mm	Cale	Ausgleichsscheibe	Calce	
9	6190203M1	AR	Shim - 3.1mm	Cale	Ausgleichsscheibe	Calce	
9	6190204M1	AR	Shim - 3.2mm	Cale	Ausgleichsscheibe	Calce	
9	6190205M1	AR	Shim - 3.3mm	Cale	Ausgleichsscheibe	Calce	
9	6190206M1	AR	Shim - 3.4mm	Cale	Ausgleichsscheibe	Calce	
10	3475567M1	2	Bearing	Rollenlager	Cojinete Rodillo	Rodamiento	

C-16022-05.1-A

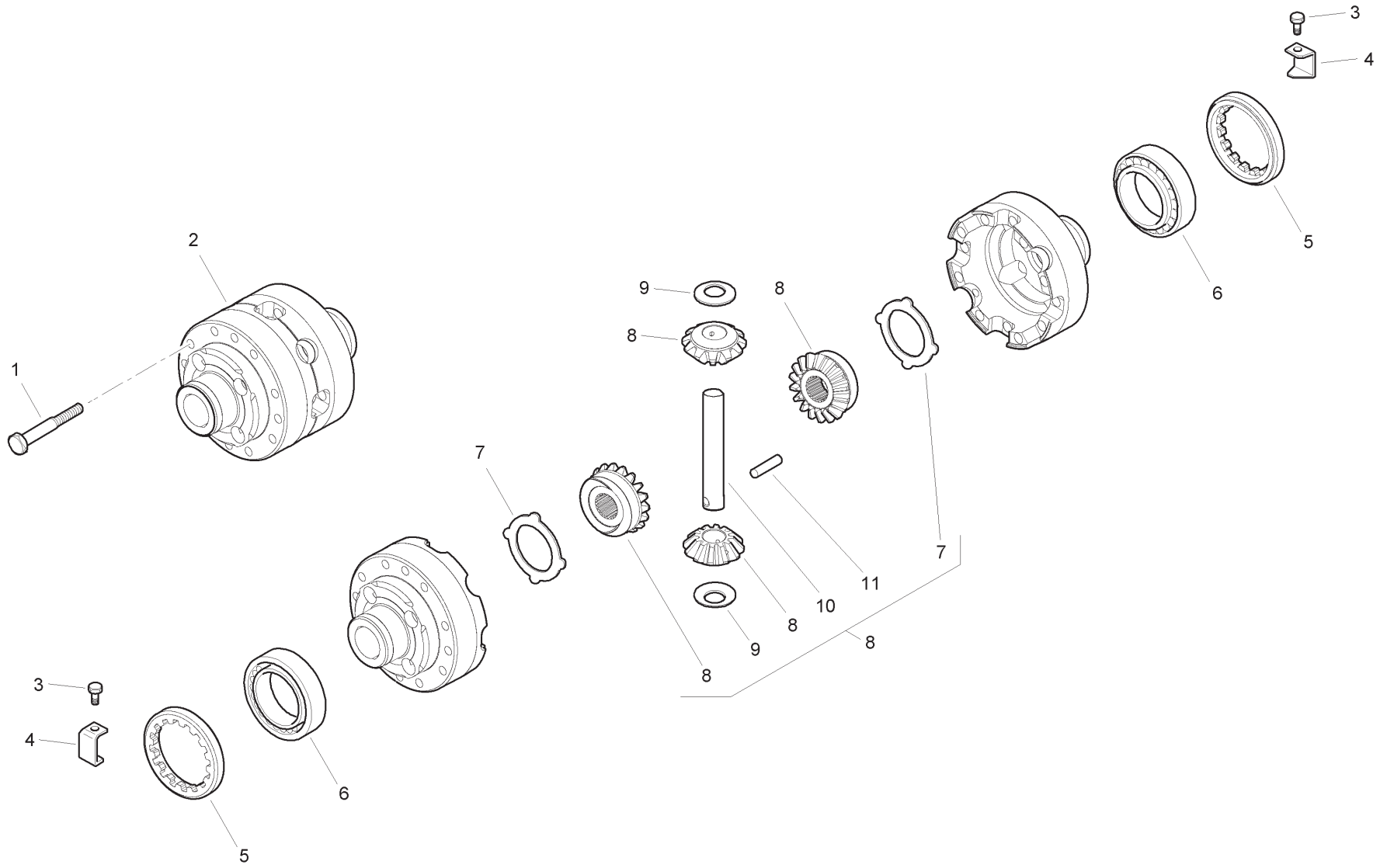

Item	Part No.	Qty.	English	French	German	Spanish	Remarks
1	3523086M1	12	Bolt	Boulon	Schraubbolzen	Perno	
2	6190815M91	1	Differential Housing	Carter Diff.	Diffgehäuse	Carcasa diferenc	
3	3523583M1	2	Bolt	Boulon	Schraubbolzen	Perno	
4	3475583M1	2	Locking Plate	Plaque Blocage	Sichblech	Placa De Blocaje	
5	3475584M1	2	Nut	Ecrou	Flachmutter	Tuerca	
6	3475585M1	2	Bearing	Roulement Galets	Rollenlager	Cojinete Rodillos	
7	3475581M1	2	Thrust Washer	Rondelle Butée	Anlaufscheibe	Arandela Aceler	
8	6190225M91	1	Differential Kit	Jeu, Différentiel	Differentialsatz	Juego, Diferencial	
9	3475579M1	2	Thrust Washer	Rondelle Butée	Anlaufscheibe	Arandela Aceler	
10	3523085M1	1	Shaft	Arbre	Welle	Árbol	
11	3523088M1	1	Pin	Goupille	Bolzen	Pasado	

C-16022-06.1-A

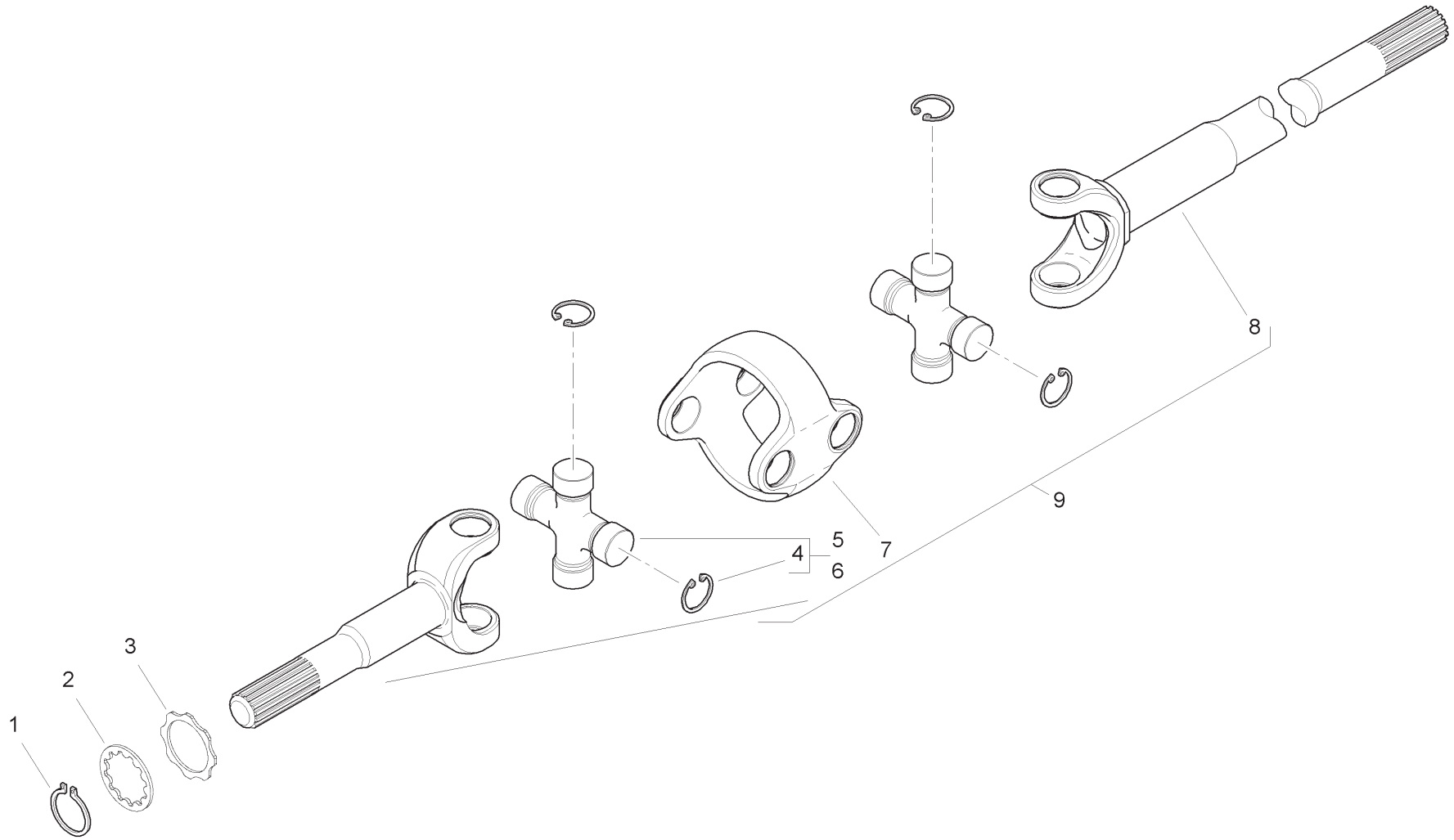

Item	Part No.	Qty.	English	French	German	Spanish	Remarks
1	6193699M1	2	Circlip	Segment D'arrêt	Sicherungsring	Anillo De Resorte	
2	6194919M1	2	Washer	Rondelle	Unterlegscheibe	Arandela	
3	6194918M1	2	Washer	Rondelle	Unterlegscheibe	Arandela	
4	6194917M1	16	Lock Ring	Anneau	Ring	Anillo De Resorte	
5	6190253M91	4	Spider	Etoile	Stern	Cruceta	
6	6194916M1	2	Fork	Fourchette	Gabel	Árbol	
7	6194915M1	2	Body	Corps	Körper	Brida	
8	6194914M1	2	Fork	Fourchette	Gabel	Árbol	
9	6194913M91	2	U - Joint	Cardan	Kardangelenk	Cruceta Cardán	

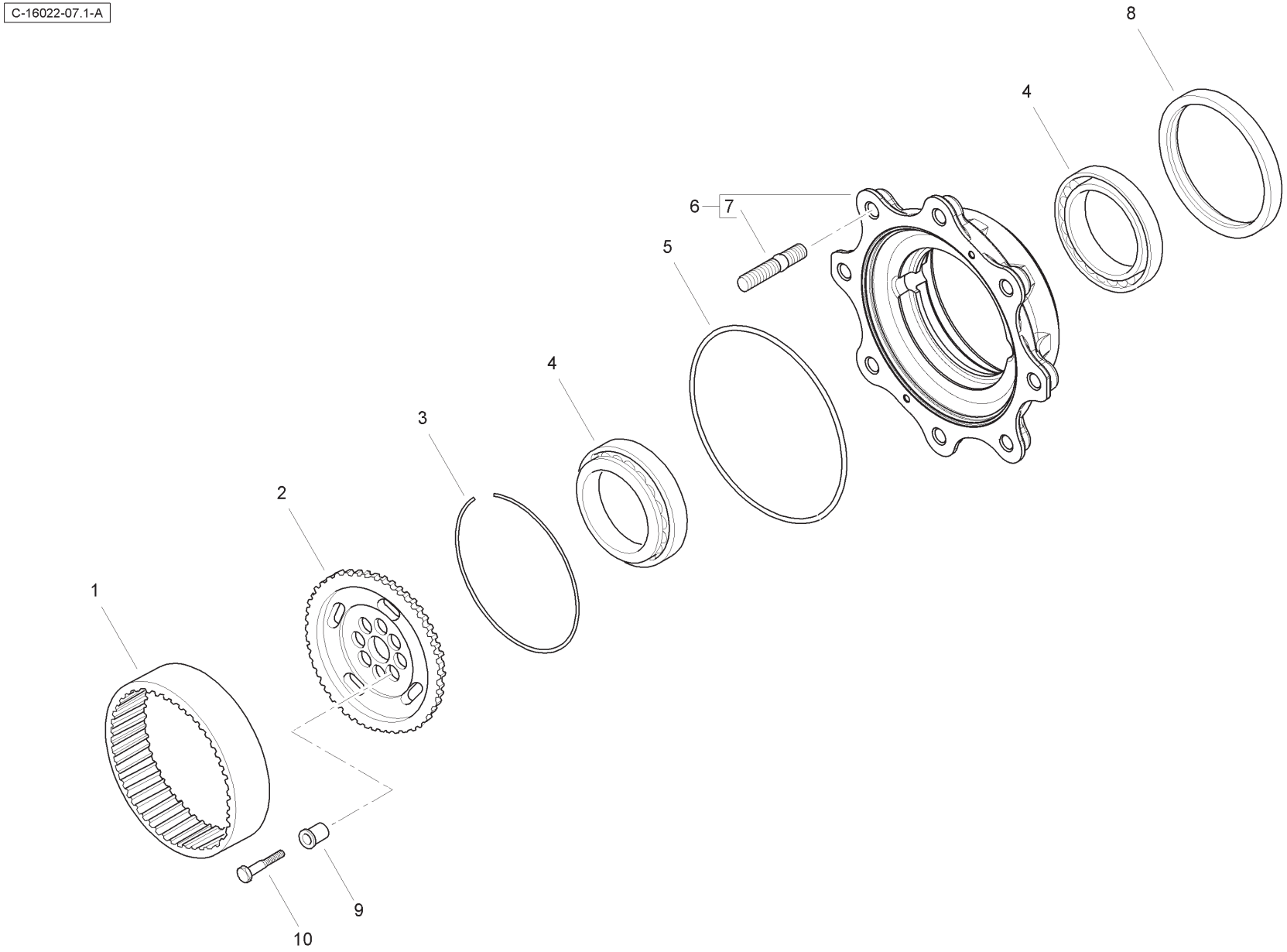
C-16022-07.1-A
8
4
6
7
5
4
3
2
1
9
10

Item	Part No.	Qty.	English	French	German	Spanish	Remarks
1	6194925M1	2	Crown Gear	Engrenage	Zahnrad	Engranaje De Corona	
2	6194924M1	2	Wheel Carrier	Porte Satellites	Trager	Portador De Rueda	
3	6194923M1	2	Ring	Anneau	Ring	Aro	
4	6195530M91	4	Bearing	Coussinet	Lager	Cojinete	
5	6194922M1	2	O Ring	Joint Torique	O Ring	Junta De Tipo O	
6	6195531M91	2	Wheel Hub Kit	Jeu Moyeu	Satz Naben	Juego De Cubo	
7	502823	16	Stud	Goujon	Stehbolzen	Esparrago	
8	6193704M1	2	Oil Seal	Joint D´Arbre	Wellendichtring	Junta De Anillo	
9	6194926M1	16	Bush	Douille	Büchse	Casquillo	
10	6194927M1	16	Screw	Vis	Schraube	Tornillo	

C-16022-08.1-A

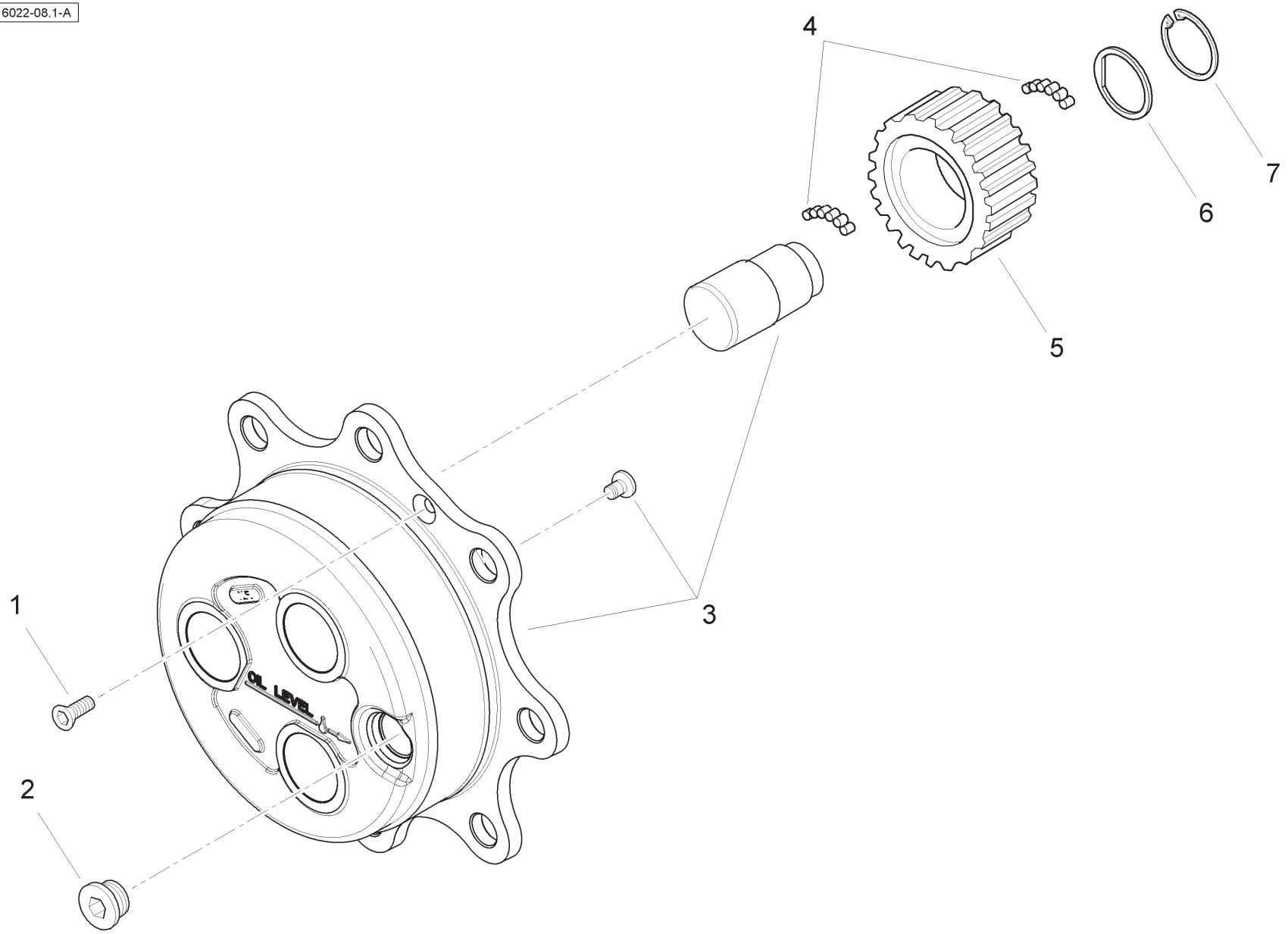

Item	Part No.	Qty.	English	French	German	Spanish	Remarks
1	6190282M1	2	Screw	Vis	Schraube	Tornillo	
2	3523632M1	2	Plug	Bouchon	VerschlStopfen	Tapón	
3	6194931M91	2	Planetary Carrier Kit	Jeu Porte Satell	Satz Plangetr	Kit, Portador Planet	
4	6193417M1	33.6	Needle	Aiguille	Nadel	Aguja	
5	6194930M1	6	Gear	Engrenage	Zahnrad	Piñón	
6	6194929M1	6	Washer	Rondelle	Unterlegscheibe	Arandela	
7	6194928M1	6	Snap Ring	Fermoir	Sprengring	Anillo De Resorte	

C-16023-01.1-A

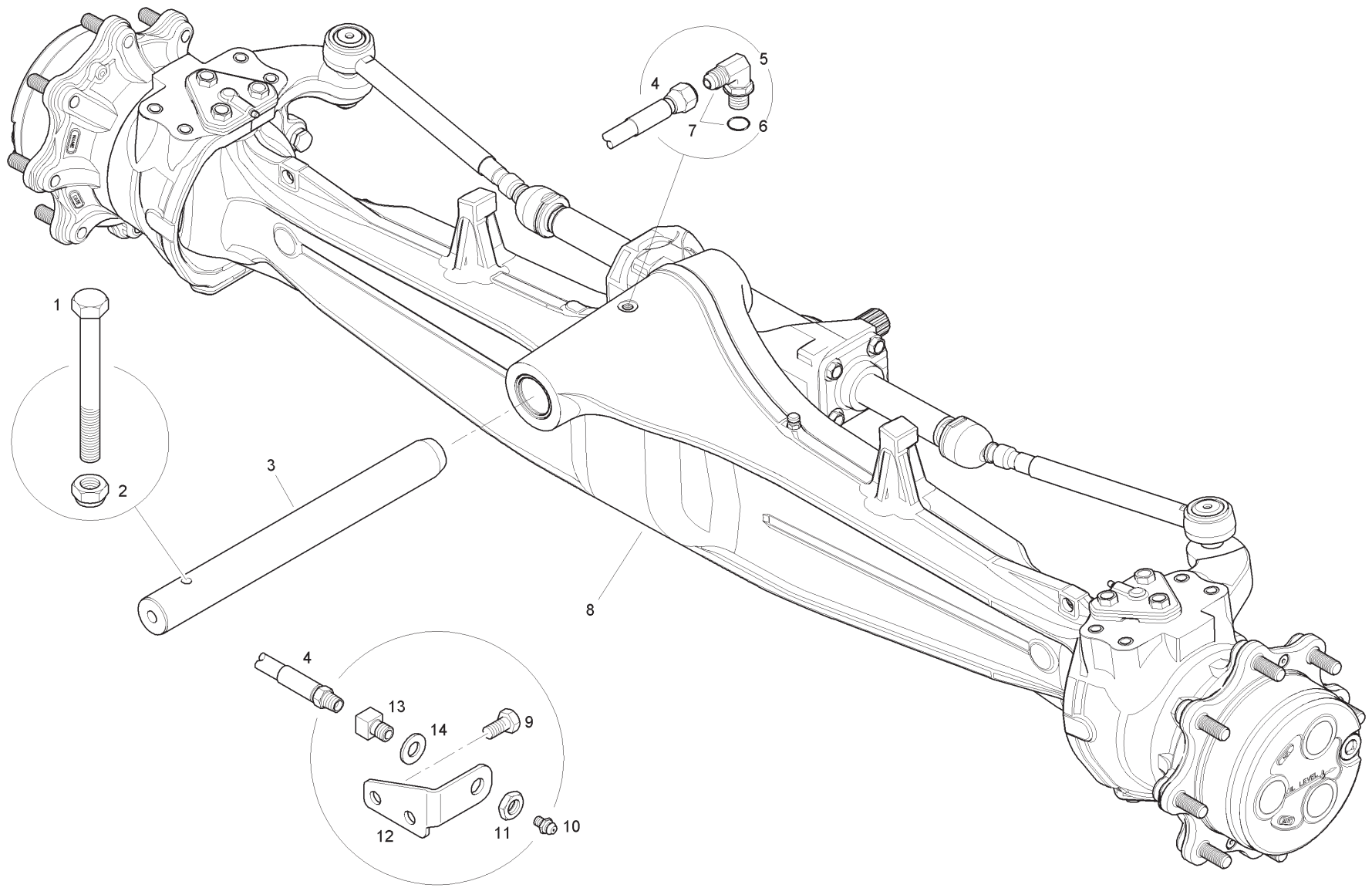

Item	Part No.	Qty.	English	French	German	Spanish	Remarks
1	3009518X1	1	Bolt	Boulon	Schraubbolzen	Perno	
2	1440330X1	1	Nut	Ecrou	Flachmutter	Tuerca	
3	6110099M1	1	Pin	Axe	Bolzen	Pasador	
4	6115105M91	1	Hose	Durit	Schlauch	Flexible	
5	-	1	Elbow	Coude, 90°	Kniestück, 90°	Codo, 90°	
6	831495M1	1	O Ring	Joint Torique	O Ring	Junta De Tipo O	
7	358760X91	1	Elbow	Coude, 90°	Kniestück, 90°	Codo, 90°	
8	6114940M91	1	Front Axle	Essieu Avant	Vorderachse	Eje Delantero	
9	339124X1	2	Bolt	Boulon	Schraubbolzen	Perno	
10	1441858X1	1	Grease Nipple	Graisseur Coude	Schmiernippel	Engrasador	
11	3009694X1	1	Nut	Ecrou	Mutter	Tuerca De Retención	
12	T101424	1	Bracket	Support Fixation	Haltearm	Soporte	
13	3521240M1	1	Union Bulkhead	Union	Schraubanschluss	Racor	
14	390734X1	1	Washer	Rondelle	Unterlegscheibe	Arandela	

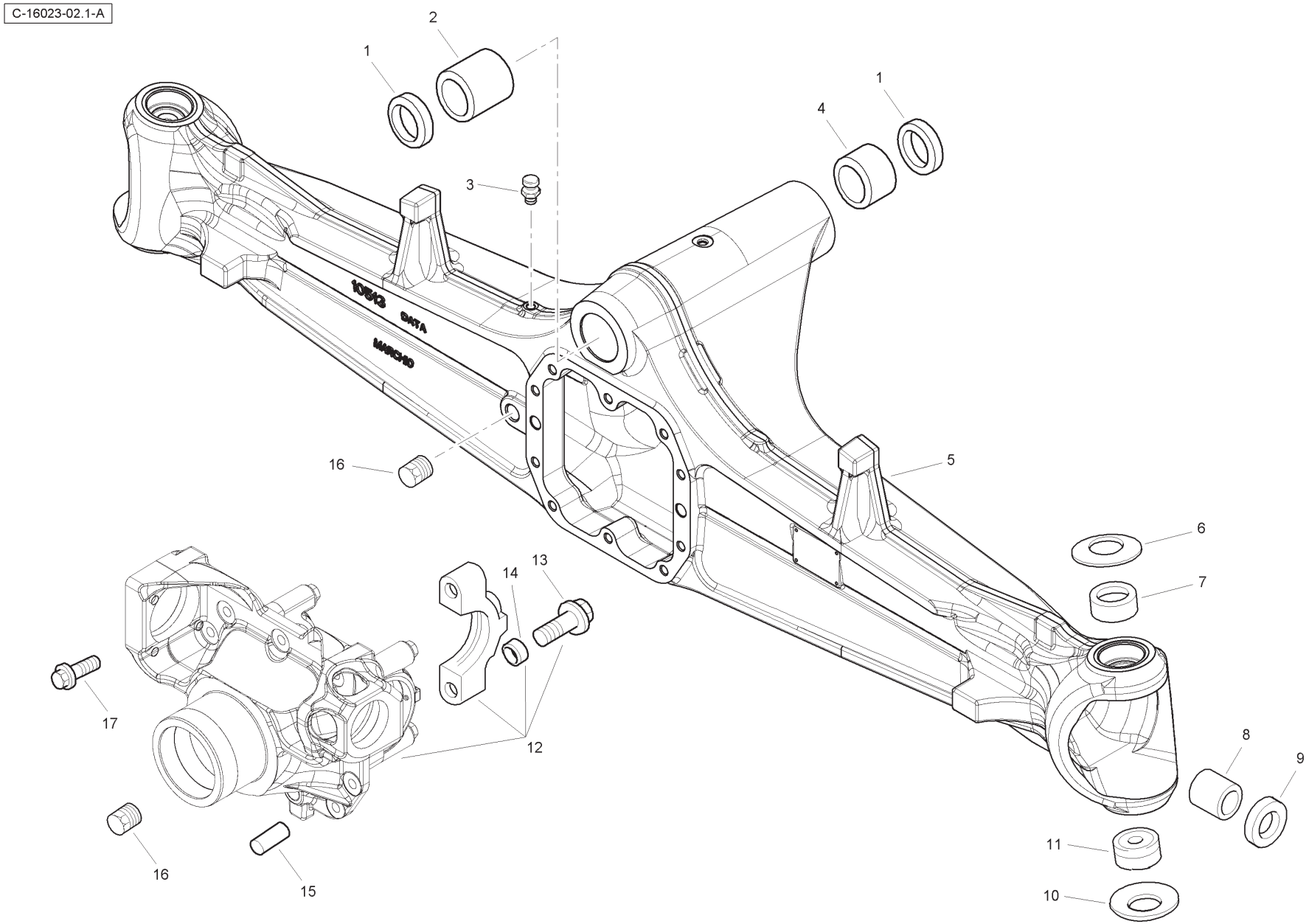
C-16023-02.1-A
1
2
1
4
3
16
5
6
7
13
14
12
17
8
9
11
10
16
15

Item	Part No.	Qty.	English	French	German	Spanish	Remarks
1	6194021M1	1	Bush	Douille	Buechse	Casquillo	
2	6194017M1	2	Seal	Joint	Dichtring	Retén	
3	3475328M1	1	Breather	Reniflard	Entlufter	Ventilador Del Cárte	
4	6194022M1	1	Bush	Douille	Buechse	Casquillo	
5	6194902M1	1	Axle Housing	Trompette	Achsgehäuse	Cárter De Puente	
6	3523545M1	2	Washer	Rondelle Frein	Federring	Arandela De Ferno	
7	6194030M1	2	Bush	Douille	Buechse	Casquillo	
8	3475535M1	2	Bush	Douille	Buechse	Casquillo	
9	6194903M1	2	Seal	Joint	Dichtring	Retén	
10	6195522M1	2	Bearing	Coussinet	Lager	Cojinete	
11	3523555M1	2	Washer	Rondelle Frein	Federring	Arandela De Ferno	
12	6195523M91	2	Differential Support	Support	Lagerung	Dispos. De Sosten	
13	3523068M1	1	Bolt	Boulon	Schraubbolzen	Perno	
14	3475335M1	4	Bush	Douille	Buechse	Casquillo	
15	3475341M1	2	Pin	Goupille	Bolzen	Pasador	
16	3475329M1	2	Plug	Bouchon	Ablasschraube	Tapón	
17	3523067M1	10	Bolt	Boulon	Schraubbolzen	Perno	

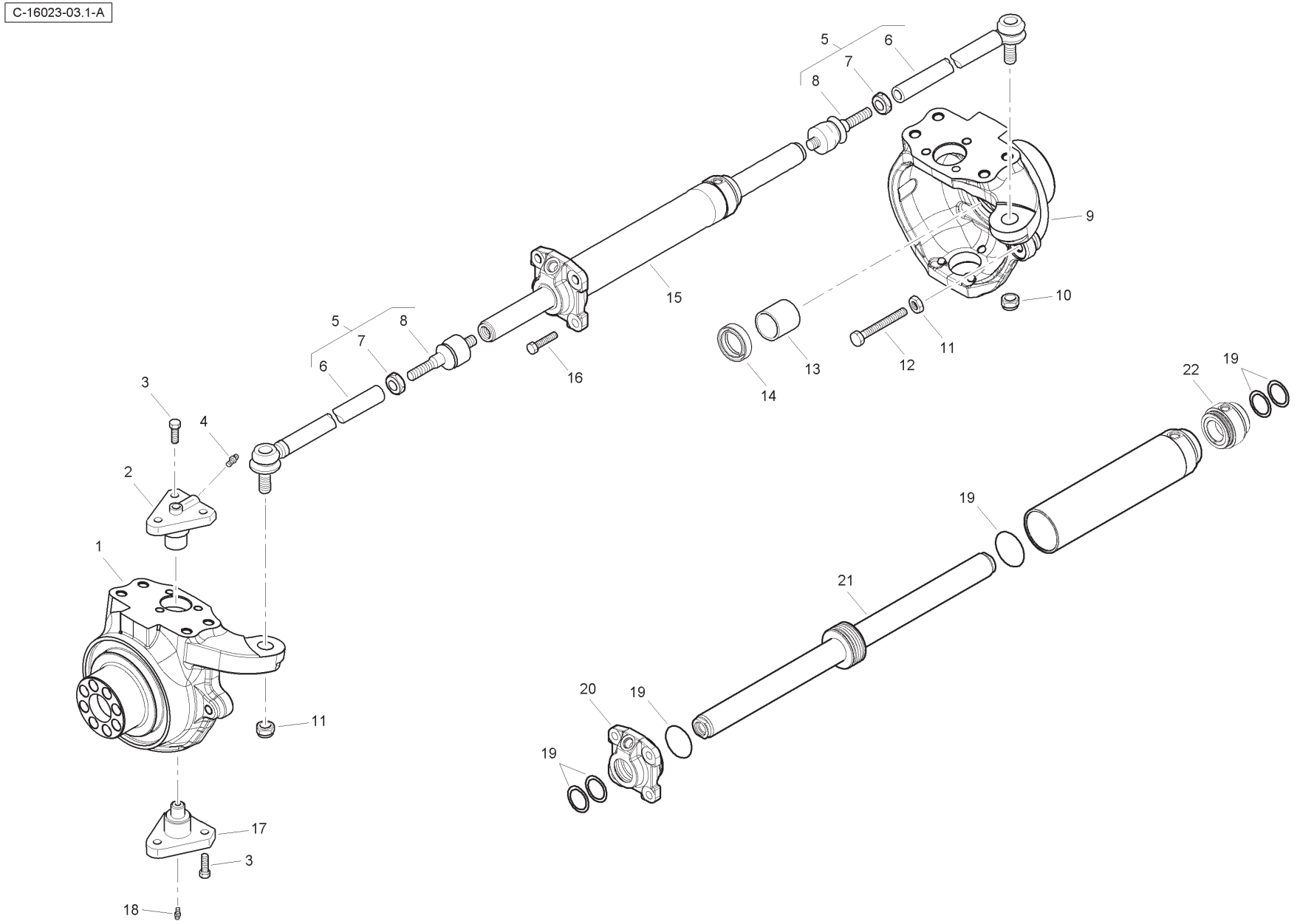
C-16023-03.1-A
1
2
3
4
5
6
7
8
9
10
11
12
13
14
15
16
17
18
19
20
21
22

Item	Part No.	Qty.	English	French	German	Spanish	Remarks
1	6194905M91	1	Swivel Housing	Carter	Gehäuse	Cárter, Junta Girato	LH
2	6190565M1	2	Swivel Pin	Goupille	Achsschenkelbolzen	Pasador	
3	3523548M1	12	Bolt	Boulon	Schraubbolzen	Perno	
4	6190567M1	2	Grease Nipple	Graisseur Coude	Schmiernippel	Engrasador	
5	6193675M91	2	Track Rod	Bielle Direction	Lenkstange	Barra Dirección	LH & RH
6	6193678M1	2	Tie Rod	Barre Accouplemt	Spurstange	Barra Acoplamien	
7	6193677M1	2	Nut	Ecrou	Flachmutter	Tuerca	
8	6193676M1	2	Ball Joint	Rotule	Kugelgelenk	Rotula	
9	6194906M91	1	Swivel Housing	Carter	Gehäuse	Cárter, Junta Girato	RH
10	6190221M1	2	Nut	Ecrou	Flachmutter	Tuerca	
11	6194005M1	2	Nut	Ecrou	Flachmutter	Tuerca	
12	6194907M1	2	Bolt	Boulon	Schraubbolzen	Perno	
13	6194908M1	2	Bush	Douille	Buechse	Casquillo	
14	6194911M1	2	Seal	Joint	Dichtring	Retén	
15	6195524M91	1	Steering Cylinder	Verin Direction	Lenkzylinder	Cilindro Direcc	
16	6194024M1	4	Bolt	Boulon	Schraubbolzen	Perno	
17	6190566M1	2	Swivel Pin	Goupille	Achsschenkelbolzen	Pasador	
18	6194111M1	2	Grease Nipple	Nipple De Graissage	Schmiernippel	Engrasador	
19	6195526M91	1	Seal Kit	Jeu Etancheite	Dichtringsatz	Juego Retenes	
20	6195525M1	1	Cylinder Head	Culasse	Zylinderkopf	Culata Cilindro	
21	6195527M91	1	Rod	Tringle	Stange	Varilla	
22	6195528M1	1	Cylinder Head	Culasse	Zylinderkopf	Culata Cilindro	

C-16023-04.1-A

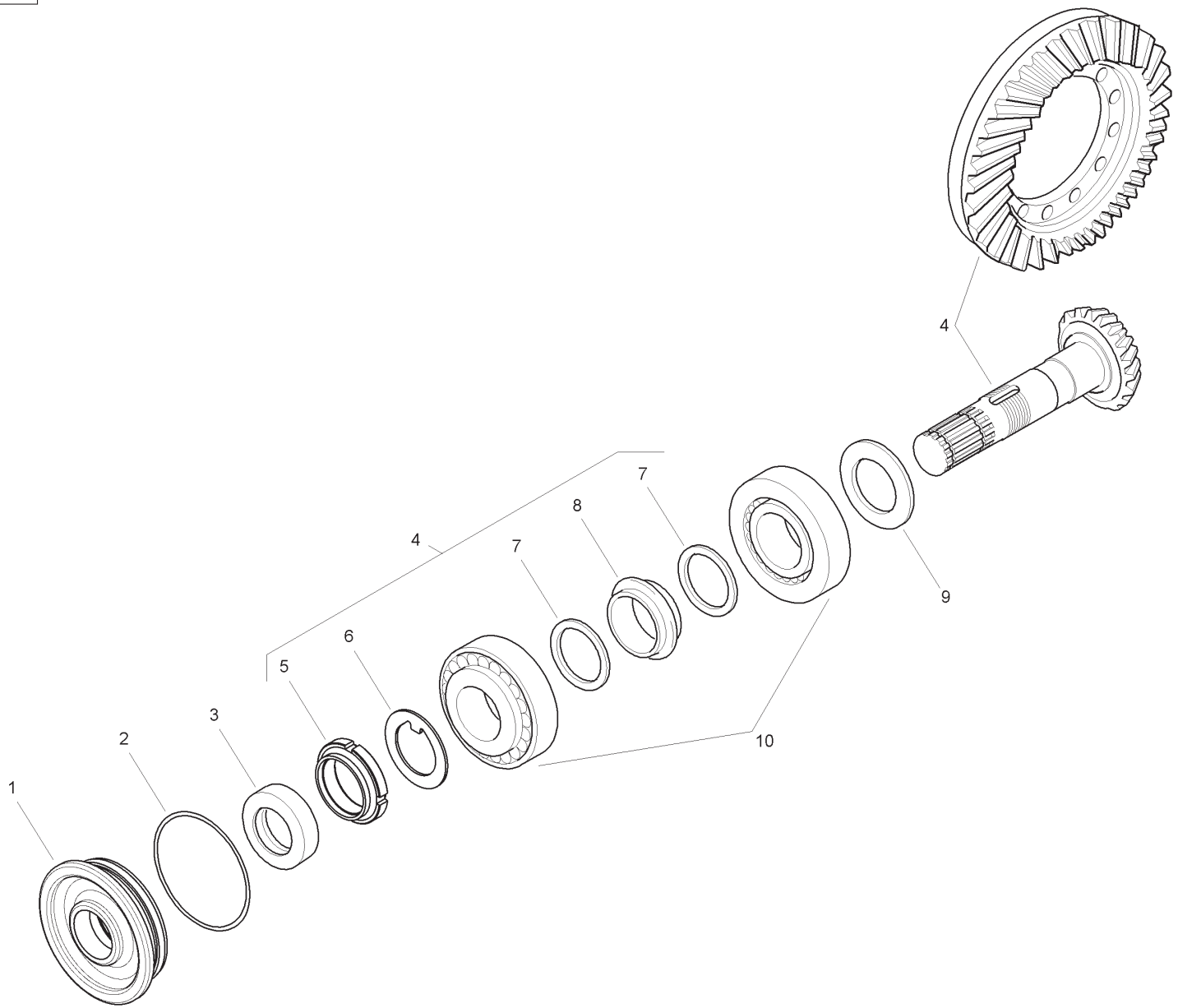

Item	Part No.	Qty.	English	French	German	Spanish	Remarks
1	6194025M1	1	Cover	Cache	Abdeckung	Tapa	
2	6194006M1	1	O Ring	Joint Torique	O Ring	Junta De Tipo O	
3	6193433M1	1	Oil Seal	Bague Étanchéité	Öldichtring	Buje Retenaceite	
4	6194508M91	1	Kit - Bevel Gear/Pinion Set	Jeu Engrenages	Zahnradsatz	Juego Engranajes	
5	3475570M1	1	Nut	Ecrou	Flachmutter	Tuerca	
6	3475569M1	1	Lock Washer	Rondelle Frein	Federring	Arandela De Freno	
7	3523082M1	2	Washer	Rondelle	Unterlegscheibe	Arandela	
8	3523083M1	1	Spacer	Entretoise	Abstandstuck	Traviesa	
9	6190197M1	AR	Shim - 2.5mm	Cale	Ausgleichsscheibe	Calce	
9	6190198M1	AR	Shim - 2.6mm	Cale	Ausgleichsscheibe	Calce	
9	6190199M1	AR	Shim - 2.7mm	Cale	Ausgleichsscheibe	Calce	
9	6190200M1	AR	Shim - 2.8mm	Cale	Ausgleichsscheibe	Calce	
9	6190201M1	AR	Shim - 2.9mm	Cale	Ausgleichsscheibe	Calce	
9	6190202M1	AR	Shim - 3.0mm	Cale	Ausgleichsscheibe	Calce	
9	6190203M1	AR	Shim - 3.1mm	Cale	Ausgleichsscheibe	Calce	
9	6190204M1	AR	Shim - 3.2mm	Cale	Ausgleichsscheibe	Calce	
9	6190205M1	AR	Shim - 3.3mm	Cale	Ausgleichsscheibe	Calce	
9	6190206M1	AR	Shim - 3.4mm	Cale	Ausgleichsscheibe	Calce	
10	3475567M1	2	Bearing	Rollenlager	Cojinete Rodillo	Rodamiento	

C-16023-05.1-A

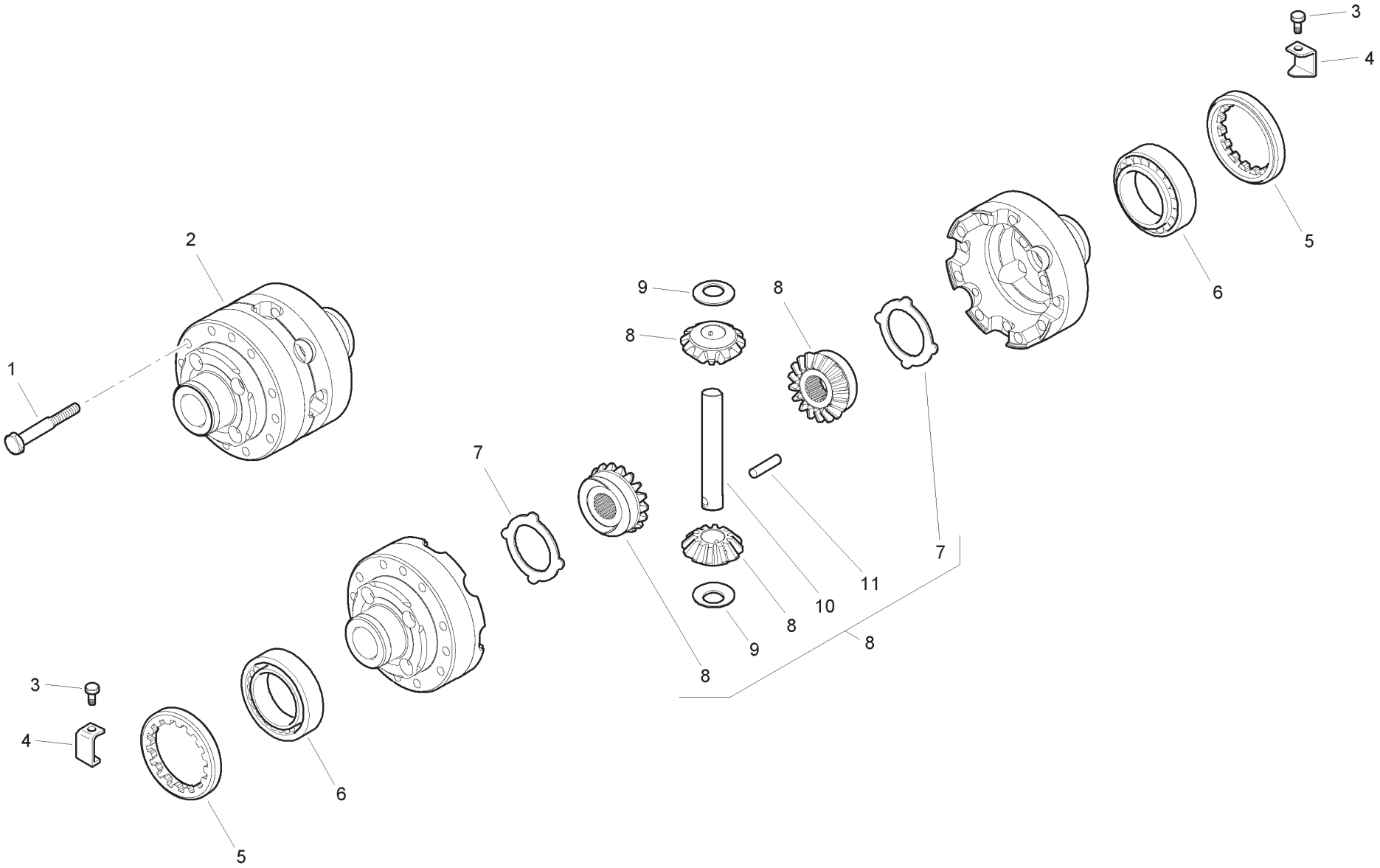

Item	Part No.	Qty.	English	French	German	Spanish	Remarks
1	3523086M1	12	Bolt	Boulon	Schraubbolzen	Perno	
2	6190815M91	1	Differential Housing	Carter Diff.	Diffgehäuse	Carcasa diferenc	
3	3523583M1	2	Bolt	Boulon	Schraubbolzen	Perno	
4	3475583M1	2	Locking Plate	Plaque Blocage	Sichblech	Placa De Blocaje	
5	3475584M1	2	Nut	Ecrou	Flachmutter	Tuerca	
6	3475585M1	2	Bearing	Roulement Galets	Rollenlager	Cojinete Rodillos	
7	3475581M1	2	Thrust Washer	Rondelle Butée	Anlaufscheibe	Arandela Aceler	
8	6190225M91	1	Differential Kit	Jeu, Différentiel	Differentialsatz	Juego, Diferencial	
9	3475579M1	2	Thrust Washer	Rondelle Butée	Anlaufscheibe	Arandela Aceler	
10	3523085M1	1	Shaft	Arbre	Welle	Árbol	
11	3523088M1	1	Pin	Goupille	Bolzen	Pasado	

C-16023-06.1-A

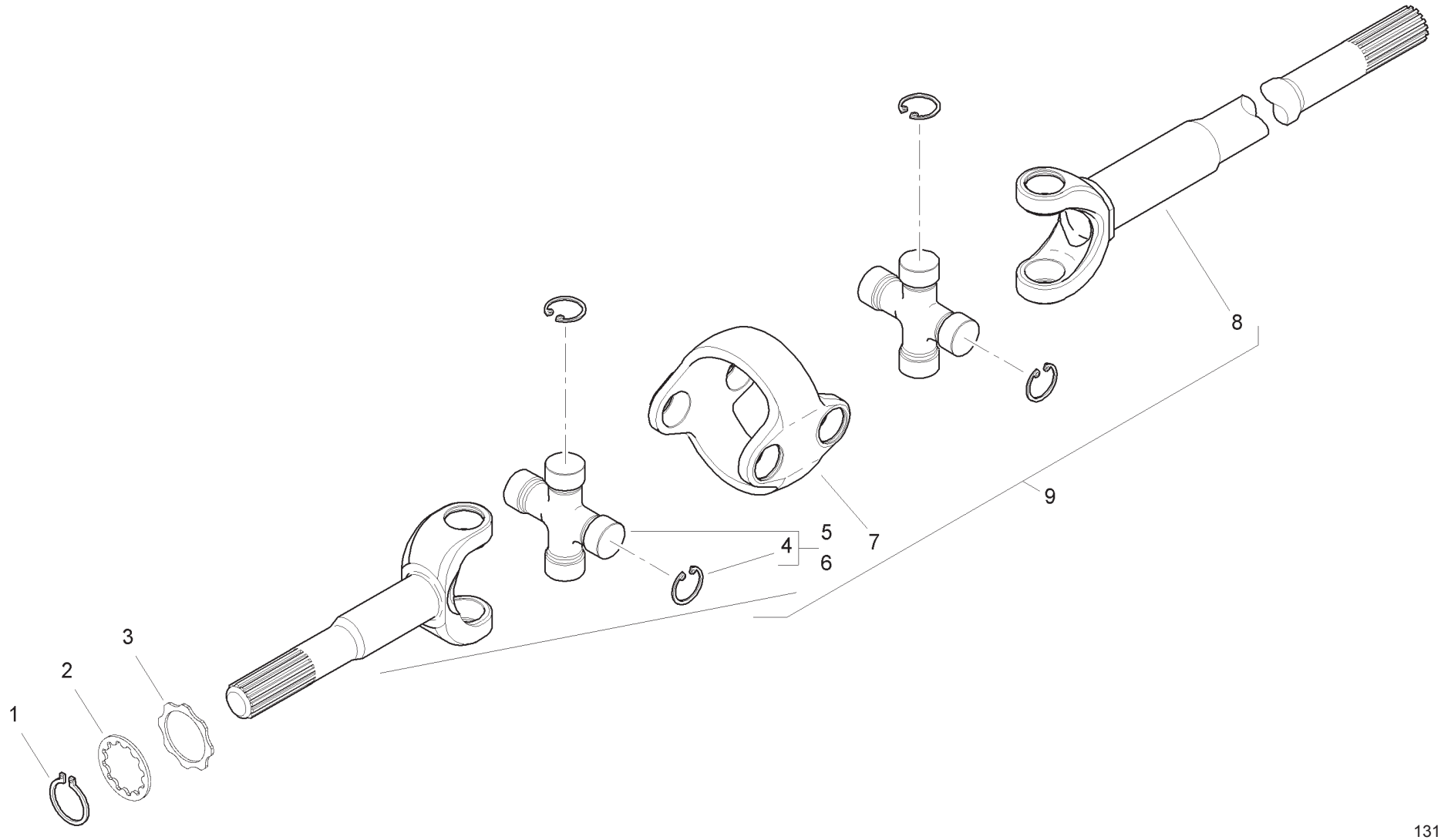

Item	Part No.	Qty.	English	French	German	Spanish	Remarks
1	6193699M1	2	Circlip	Segment D'arrêt	Sicherungsring	Anillo De Resorte	
2	6194919M1	2	Washer	Rondelle	Unterlegscheibe	Arandela	
3	6194918M1	2	Washer	Rondelle	Unterlegscheibe	Arandela	
4	6194917M1	16	Lock Ring	Anneau	Ring	Anillo De Resorte	
5	6190253M91	4	Spider	Etoile	Stern	Cruceta	
6	6194916M1	2	Fork	Fourchette	Gabel	Árbol	
7	6194915M1	2	Body	Corps	Körper	Brida	
8	6194914M1	2	Fork	Fourchette	Gabel	Árbol	
9	6194913M91	2	U - Joint	Cardan	Kardangelenk	Cruceta Cardán	

C-16023-07.1-A

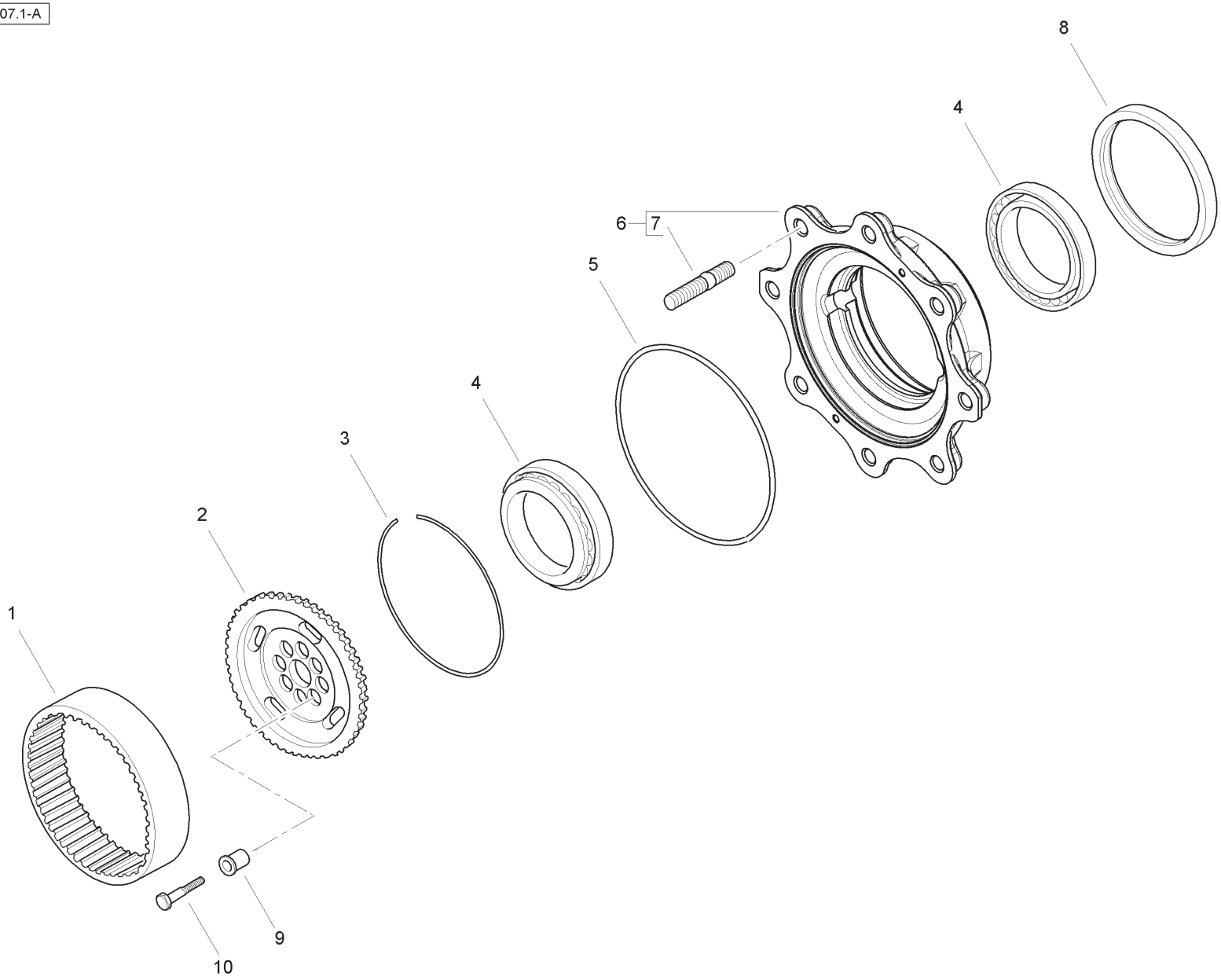

Item	Part No.	Qty.	English	French	German	Spanish	Remarks
1	6194925M1	2	Crown Gear	Engrenage	Zahnrad	Engranaje De Corona	
2	6194924M1	2	Wheel Carrier	Porte Satellites	Trager	Portador De Rueda	
3	6194923M1	2	Ring	Anneau	Ring	Aro	
4	6195530M91	4	Bearing	Coussinet	Lager	Cojinete	
5	6194922M1	2	O Ring	Joint Torique	O Ring	Junta De Tipo O	
6	6195531M91	2	Wheel Hub Kit	Jeu Moyeu	Satz Naben	Juego De Cubo	
7	502823	16	Stud	Goujon	Stehbolzen	Esparrago	
8	6193704M1	2	Oil Seal	Joint D´Arbre	Wellendichtring	Junta De Anillo	
9	6194926M1	16	Bush	Douille	Büchse	Casquillo	
10	6194927M1	16	Screw	Vis	Schraube	Tornillo	

C-16023-08.1-A

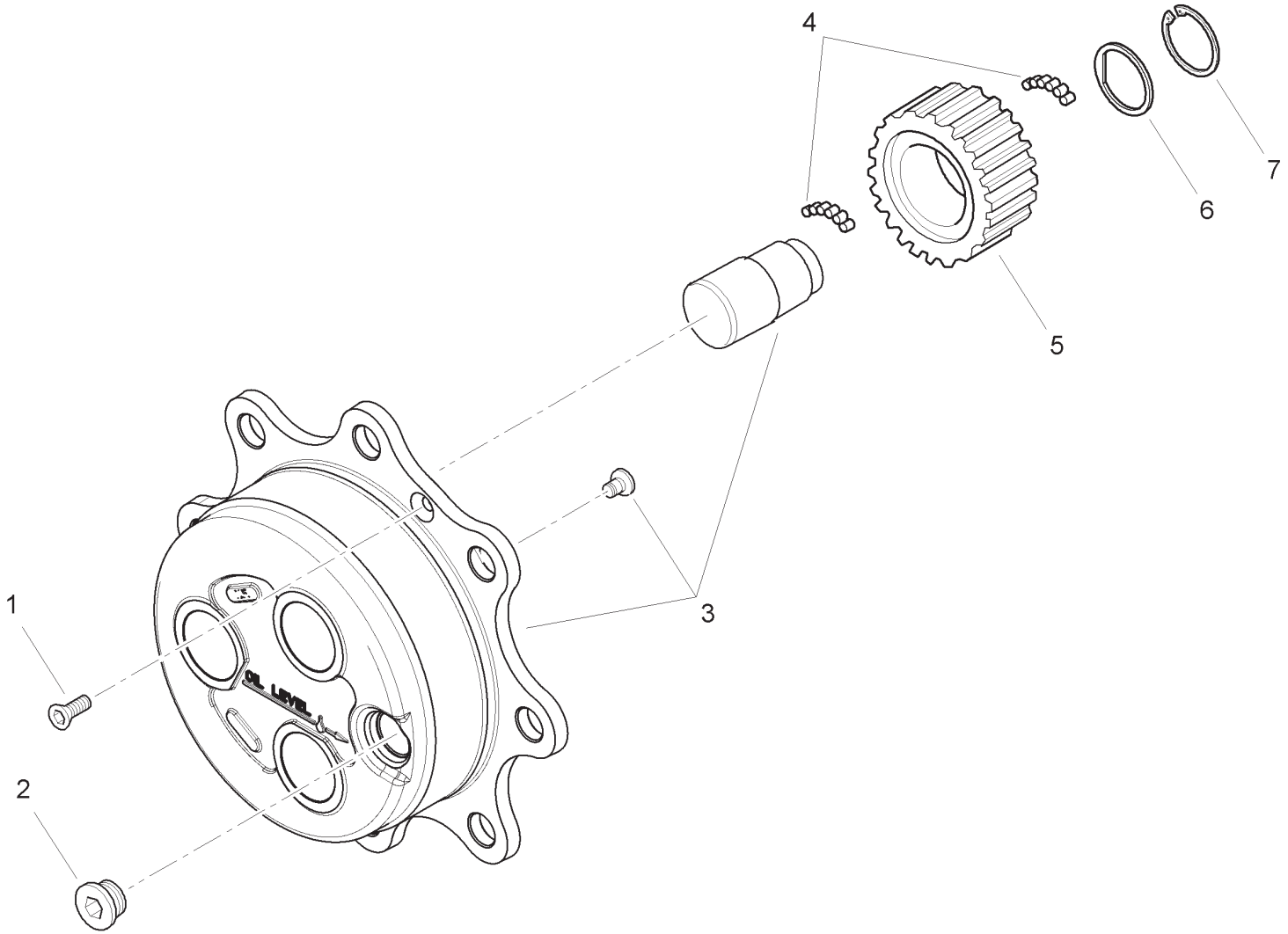

Item	Part No.	Qty.	English	French	German	Spanish	Remarks
1	6190282M1	2	Screw	Vis	Schraube	Tornillo	
2	3523632M1	2	Plug	Bouchon	VerschlStopfen	Tapón	
3	6194931M91	2	Planetary Carrier Kit	Jeu Porte Satell	Satz Plangetr	Kit, Portador Planet	
4	6193417M1	33.6	Needle	Aiguille	Nadel	Aguja	
5	6194930M1	6	Gear	Engrenage	Zahnrad	Piñón	
6	6194929M1	6	Washer	Rondelle	Unterlegscheibe	Arandela	
7	6194928M1	6	Snap Ring	Fermoir	Sprengring	Anillo De Resorte	

C-17005-01.1-A

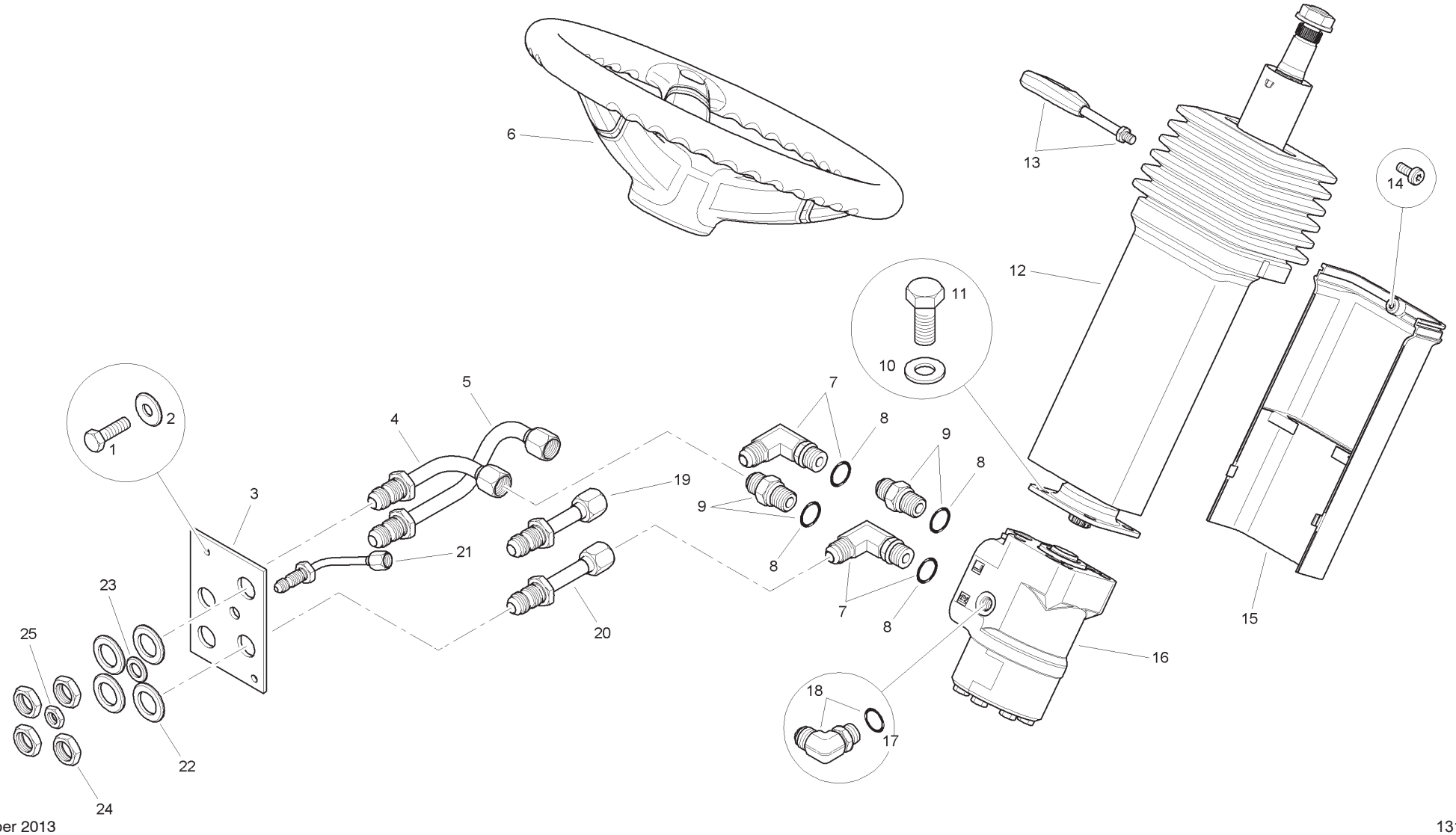

Item	Part No.	Qty.	English	French	German	Spanish	Remarks
1	339666X1	2	Bolt	Boulon	Maschschraube	Tornillo	
2	391038X1	2	Washer	Rondelle	Scheibe	Arandela	
3	T102248	1	Bulkhead Plate	Plaque	Platte	Plato	
4	T101568	1	Hose Assy.	Ensemble Durit	Schlauch Kpl	Con.De Manguera	
5	T101567	1	Hose Assy.	Ensemble Durit	Schlauch Kpl	Con.De Manguera	
6	T101372	1	Steering Wheel	Volant Direction	Lenkrad	Volant Dirección	
7	358762X91	2	Elbow	Coude	Winkelstuck	Codo	
8	831497M1	2	O Ring	Joint Torique	O Ring	Junta De Tipo O	
9	358743X91	2	Connector & O Ring	Borne	Doppelnippel	Unión	
10	385362X1	4	Washer	Rondelle	Unterlegscheibe	Arandela	
11	3009492X1	4	Bolt	Boulon	Schraube	Tornillo	
12	T101396	1	Steering Column	Colonne Direct	Lenksäule	Columna Direcc	
13	T105781	1	Lever	Levier	Hebel	Palanca	
14	T105782	1	Screw	Vis	Schraube	Tornillo	
15	T105780	1	Cover	Couvercle	Deckel	Cubierta	
16	6115180M91	1	Orbitral	Ens Direction	Lenkeinheit	Unidad Dirección	
17	831495M1	1	O Ring	Joint Torique	O Ring	Junta De Tipo O	
18	358760X91	1	Elbow	Coude, 90°	Kniestück, 90°	Codo, 90°	
19	T101569	1	Hose Assy.	Ensemble Durit	Schlauch Kpl	Con.De Manguera	
20	T101565	1	Hose Assy.	Ensemble Durit	Schlauch Kpl	Con.De Manguera	
21	T101566	1	Hose Assy.	Ensemble Durit	Schlauch Kpl	Con.De Manguera	
22	390975X1	4	Washer	Rondelle	Unterlegscheibe	Arandela	
23	390735X1	1	Washer	Rondelle	Unterlegscheibe	Arandela	
24	356614X1	4	Nut	Ecrou	Mutter	Tuerca	
25	356612X1	1	Nut	Ecrou	Mutter	Tuerca	

C-17005-02.1-A

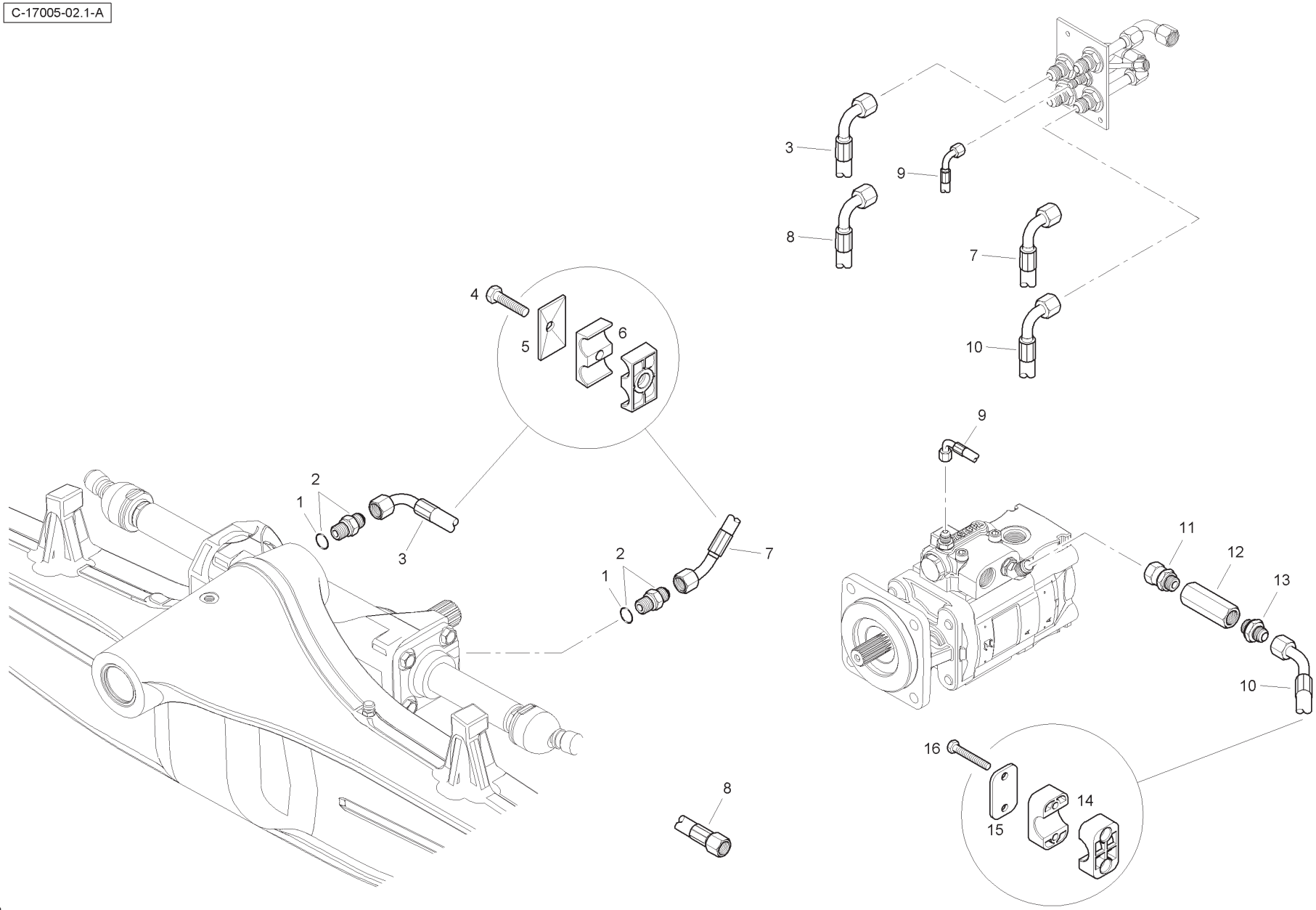

Item	Part No.	Qty.	English	French	German	Spanish	Remarks
1	-	2	O Ring	Joint Torique	O Ring	Junta Tórica	
2	3019573X91	2	Connector	Borne	Doppelnippel	Conector	
3	T101563	1	Hose Assy.	Ensemble Durit	Schlauch Kpl	Con.De Manguera	
4	339287X1	1	Screw	Vis	Schraube	Tornillo	
5	6114550M1	1	Clamp Plate	Platine	Klemmplatte	Placa De Abrazo	
6	6114546M1	2	Clamp	Collier	Halteschelle	Abrazadera	
7	T101564	1	Hose Assy.	Ensemble Durit	Schlauch Kpl	Con.De Manguera	
8	T101562	1	Hose Assy.	Ensemble Durit	Schlauch Kpl	Con.De Manguera	
9	T101733	1	Hose Assy.	Ensemble Durit	Schlauch Kpl	Con.De Manguera	
10	T101734	1	Hose Assy.	Ensemble Durit	Schlauch Kpl	Con.De Manguera	
11	T124372	1	Connector	Borne	Doppelnippel	Conector	
12	T124370	1	Check Valve	Valve Contrôle	Prüfventil	Válvula D Cierre	
13	T124371	1	Connector	Borne	Doppelnippel	Conector	
14	6114539M1	2	Clamp	Collier	Halteschelle	Abrazadera	
15	1462583M1	1	Clamp Plate	Platine	Klemmplatte	Placa De Abrazo	
16	339229X1	2	Bolt	Boulon	Schraubbolzen	Perno	

C-17006-01.1-A

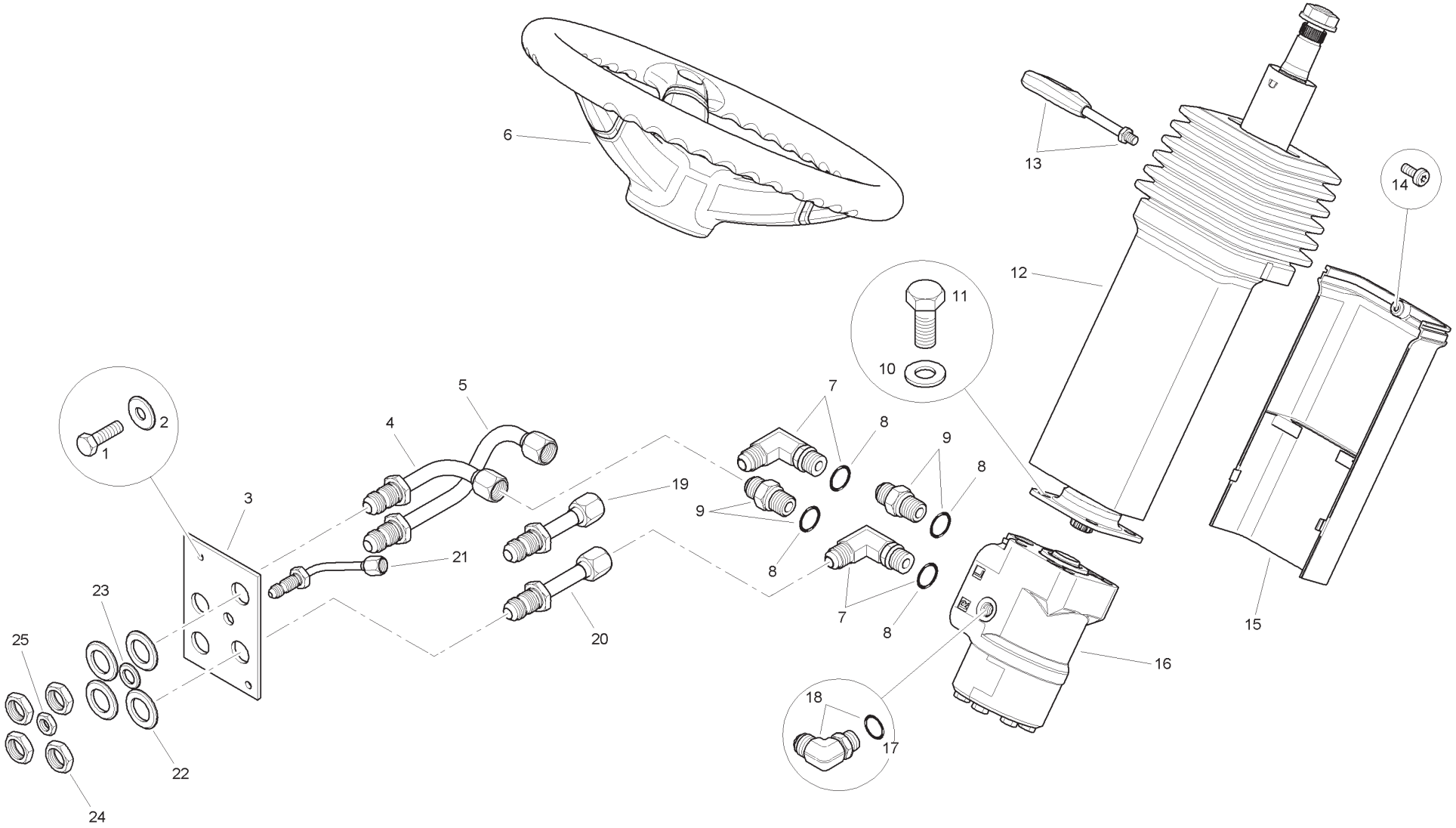

Item	Part No.	Qty.	English	French	German	Spanish	Remarks
1	339666X1	2	Bolt	Boulon	Maschschraube	Tornillo	
2	391038X1	2	Washer	Rondelle	Scheibe	Arandela	
3	T102248	1	Bulkhead Plate	Plaque	Platte	Plato	
4	T101568	1	Hose Assy.	Ensemble Durit	Schlauch Kpl	Con.De Manguera	
5	T101567	1	Hose Assy.	Ensemble Durit	Schlauch Kpl	Con.De Manguera	
6	T101372	1	Steering Wheel	Volant Direction	Lenkrad	Volant Dirección	
7	358762X91	2	Elbow	Coude	Winkelstuck	Codo	
8	831497M1	2	O Ring	Joint Torique	O Ring	Junta De Tipo O	
9	358743X91	2	Connector & O Ring	Borne	Doppelnippel	Unión	
10	385362X1	4	Washer	Rondelle	Unterlegscheibe	Arandela	
11	3009492X1	4	Bolt	Boulon	Schraube	Tornillo	
12	T101396	1	Steering Column	Colonne Direct	Lenksäule	Columna Direcc	
13	T105781	1	Lever	Levier	Hebel	Palanca	
14	T105782	1	Screw	Vis	Schraube	Tornillo	
15	T105780	1	Cover	Couvercle	Deckel	Cubierta	
16	6115180M91	1	Orbitral	Ens Direction	Lenkeinheit	Unidad Dirección	
17	831495M1	1	O Ring	Joint Torique	O Ring	Junta De Tipo O	
18	358760X91	1	Elbow	Coude, 90°	Kniestück, 90°	Codo, 90°	
19	T101569	1	Hose Assy.	Ensemble Durit	Schlauch Kpl	Con.De Manguera	
20	T101565	1	Hose Assy.	Ensemble Durit	Schlauch Kpl	Con.De Manguera	
21	T101566	1	Hose Assy.	Ensemble Durit	Schlauch Kpl	Con.De Manguera	
22	390975X1	4	Washer	Rondelle	Unterlegscheibe	Arandela	
23	390735X1	1	Washer	Rondelle	Unterlegscheibe	Arandela	
24	356614X1	4	Nut	Ecrou	Mutter	Tuerca	
25	356612X1	1	Nut	Ecrou	Mutter	Tuerca	

C-17006-02.1-A

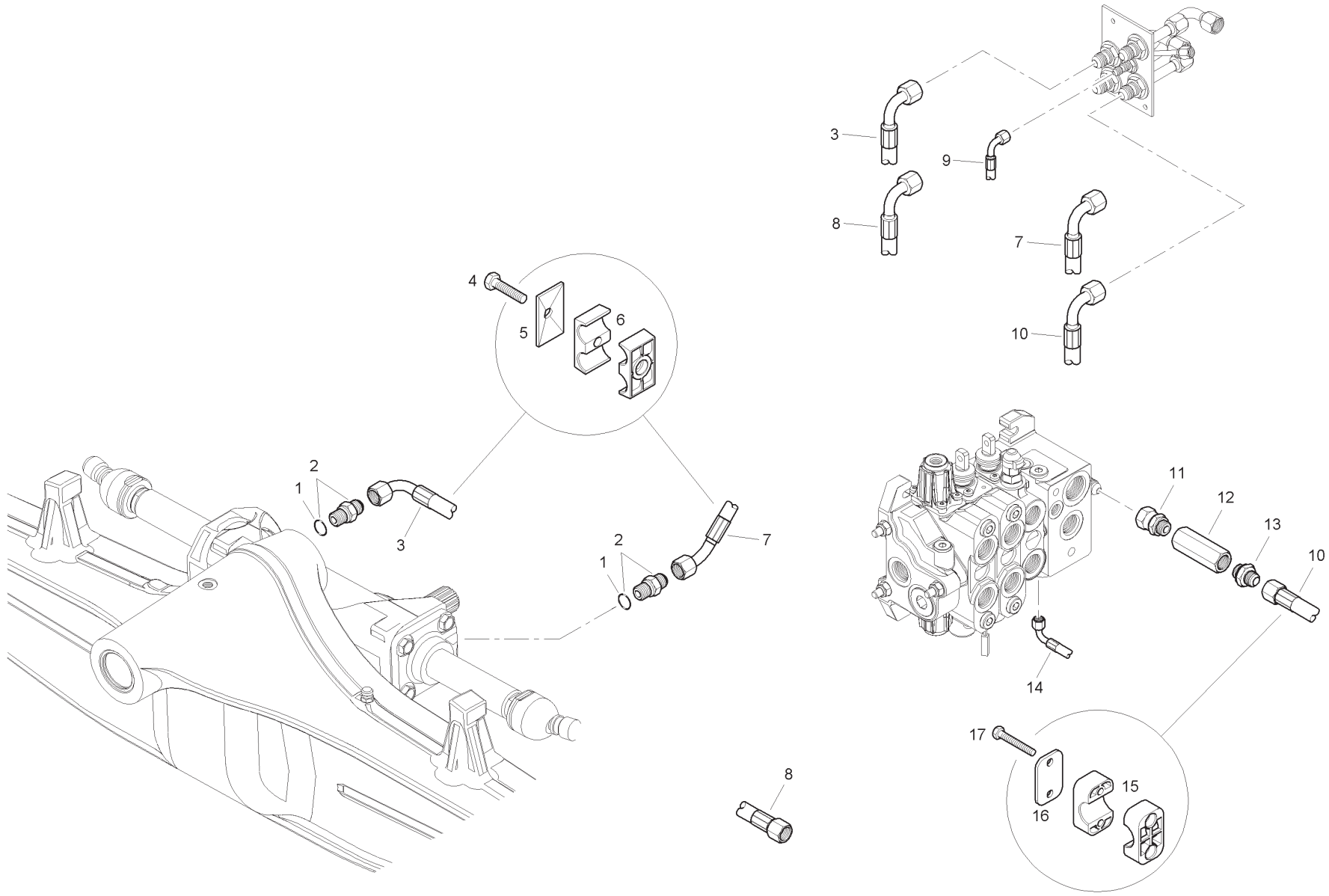

Item	Part No.	Qty.	English	French	German	Spanish	Remarks
1	-	2	O Ring	Joint Torique	O Ring	Junta Tórica	
2	3019573X91	2	Connector	Borne	Doppelnippel	Conector	
3	T101563	1	Hose Assy.	Ensemble Durit	Schlauch Kpl	Con.De Manguera	
4	339287X1	1	Screw	Vis	Schraube	Tornillo	
5	6114550M1	1	Clamp Plate	Platine	Klemmplatte	Placa De Abrazo	
6	6114546M1	2	Clamp	Collier	Halteschelle	Abrazadera	
7	T101564	1	Hose Assy.	Ensemble Durit	Schlauch Kpl	Con.De Manguera	
8	T101562	1	Hose Assy.	Ensemble Durit	Schlauch Kpl	Con.De Manguera	
9	6112042M91	1	Hose Assy.	Ensemble Durit	Schlauch Kpl	Con.De Manguera	
10	6112032M91	1	Hose Assy.	Ensemble Durit	Schlauch Kpl	Con.De Manguera	
11	T124372	1	Connector	Borne	Doppelnippel	Conector	
12	T124370	1	Check Valve	Valve Contrôle	Prüfventil	Válvula D Cierre	
13	T124371	1	Connector	Borne	Doppelnippel	Conector	
14	T118309	1	Hose Assy.	Ensemble Durit	Schlauch Kpl	Con.De Manguera	
15	6114539M1	2	Clamp	Collier	Halteschelle	Abrazadera	
16	1462583M1	1	Clamp Plate	Platine	Klemmplatte	Placa De Abrazo	
17	339229X1	2	Bolt	Boulon	Schraubbolzen	Perno	

Hard Nose - White

4067- 20011W

C-20011-01.1-C

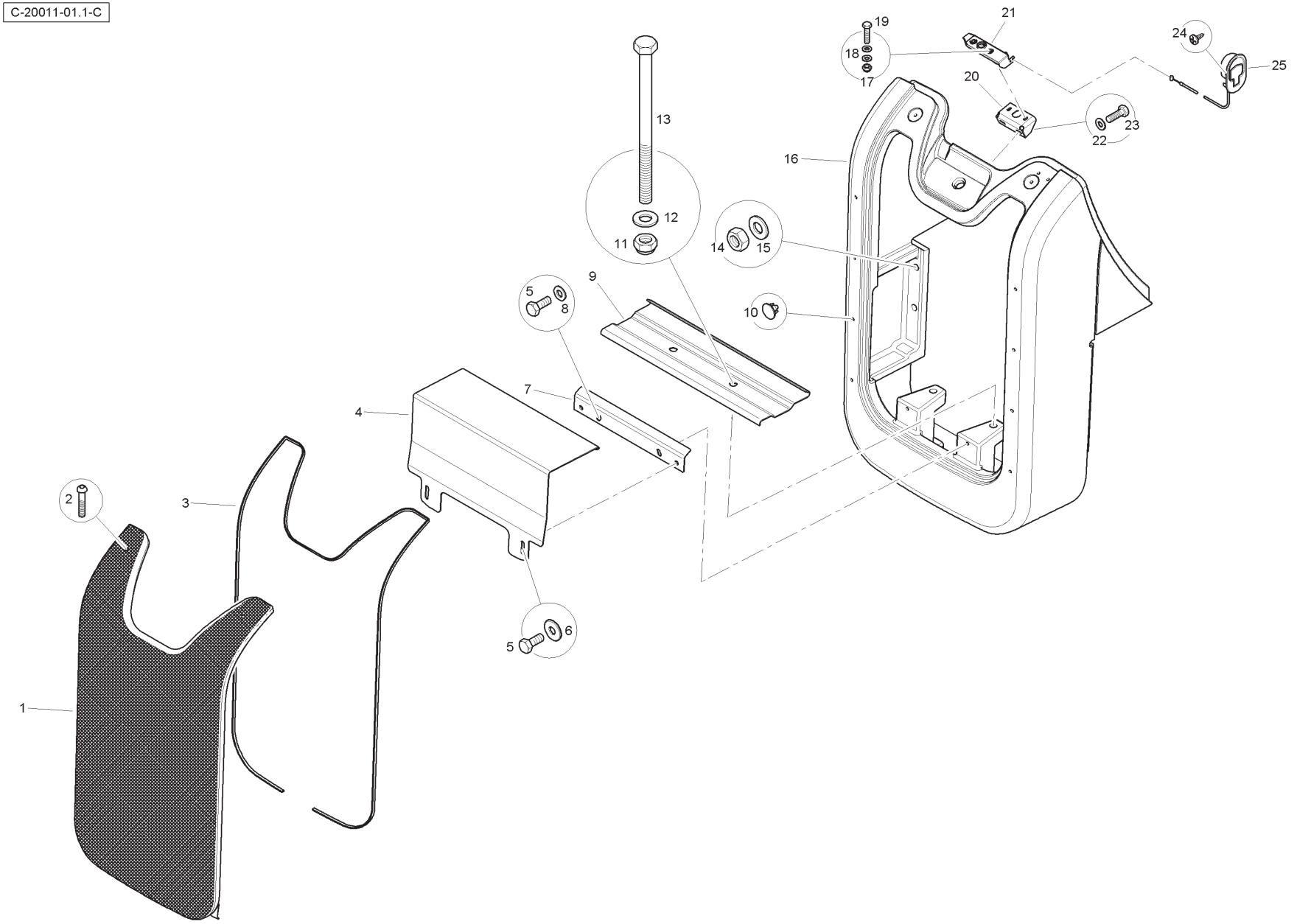

Item	Part No.	Qty.	English	French	German	Spanish	Remarks
1	T101571	1	Grille	Grille	Grill	Rejilla	
2	T117865	2	Screw	Vis	Schraube	Tornillo	
3	T103432	1	Seal	Joint	Dichtring	Retén	
4	T101534	1	Battery Cover	Couvercle	Deckel	Cubierta	
5	3009492X1	4	Bolt	Boulon	Schraubbolzen	Perno	
6	390597X1	2	Washer	Rondelle	Scheible	Arandela	
7	T101693	1	Battery Clamp	Collier	Halteschelle	Abrazadera	
8	390734X1	2	Washer	Rondelle	Scheible	Arandela	
9	6114915M1	1	Battery Tray	Plateau	Mulde	Bandeja	
10	T103410	8	Fir Tree Button	Bouton	Knopftaste	Pulsador	
11	1442739X1	2	Nut	Ecrou	Mutter	Tuerca	
12	1441664X1	2	Washer	Rondelle	Scheibe	Arandela	
13	MS35-250	2	Bolt	Boulon	Schraubbolzen	Perno	
14	339034X1	4	Nut	Ecrou	Mutter	Tuerca	
15	3019575X1	4	Washer	Rondelle	Scheibe	Arandela	
16	6114503M1W01	1	Hardnose Casting	Pièce Coulée	Gußteil	Fundición	
17	1441500X1	2	Nut	Ecrou	Mutter	Tuerca	
18	390971X1	4	Washer	Rondelle	Scheibe	Arandela	
19	339804X1	2	Bolt	Boulon	Schraubbolzen	Perno	
20	T116884	1	Bracket	Support	Haltearm	Soporte	
21	T112278	1	Bonnet Catch	Loquet Porte	Falle	Fijador	
22	390972X1	2	Washer	Rondelle	Scheibe	Arandela	
23	339761X1	2	Bolt	Boulon	Schraubbolzen	Perno	
24	3516218M2	2	Screw	Vis	Schraube	Tornillo	
25	T102367	1	Cable	Câble	Kabel	Cable	

Hard Nose - Yellow

4067- 20011Y

C-20011-01.1-C

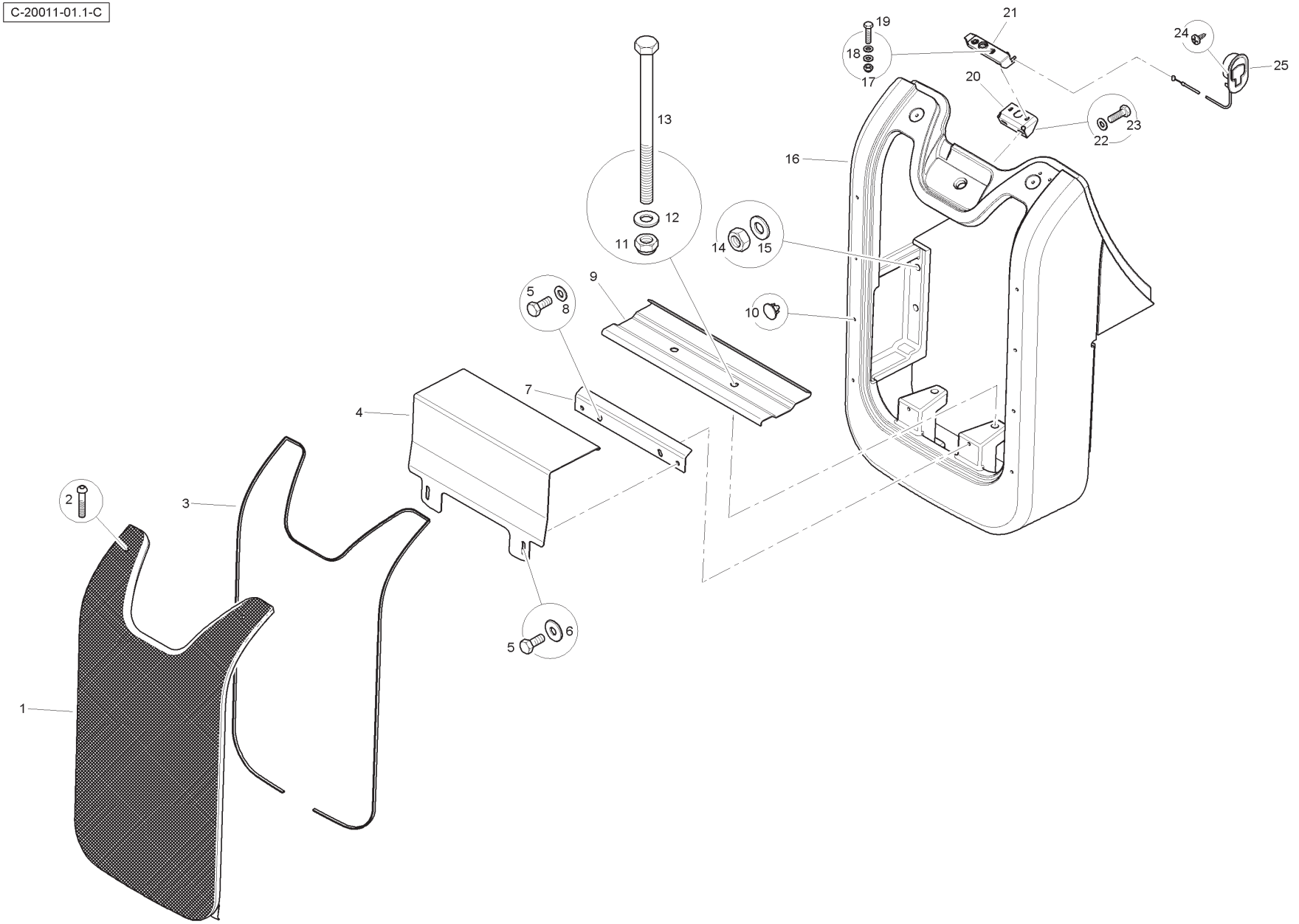

Item	Part No.	Qty.	English	French	German	Spanish	Remarks
1	T101571	1	Grille	Grille	Grill	Rejilla	
2	T117865	2	Screw	Vis	Schraube	Tornillo	
3	T103432	1	Seal	Joint	Dichtring	Retén	
4	T101534	1	Battery Cover	Couvercle	Deckel	Cubierta	
5	3009492X1	4	Bolt	Boulon	Schraubbolzen	Perno	
6	390597X1	2	Washer	Rondelle	Scheible	Arandela	
7	T101693	1	Battery Clamp	Collier	Halteschelle	Abrazadera	
8	390734X1	2	Washer	Rondelle	Scheible	Arandela	
9	6114915M1	1	Battery Tray	Plateau	Mulde	Bandeja	
10	T111630	8	Fir Tree Button	Bouton	Knopftaste	Pulsador	
11	1442739X1	2	Nut	Ecrou	Mutter	Tuerca	
12	1441664X1	2	Washer	Rondelle	Scheibe	Arandela	
13	MS35-250	2	Bolt	Boulon	Schraubbolzen	Perno	
14	339034X1	4	Nut	Ecrou	Mutter	Tuerca	
15	3019575X1	4	Washer	Rondelle	Scheibe	Arandela	
16	6114503M1Y02	1	Hardnose Casting	Pièce Coulée	Gußteil	Fundición	
17	1441500X1	2	Nut	Ecrou	Mutter	Tuerca	
18	390971X1	4	Washer	Rondelle	Scheibe	Arandela	
19	339804X1	2	Bolt	Boulon	Schraubbolzen	Perno	
20	T116884	1	Bracket	Support	Haltearm	Soporte	
21	T112278	1	Bonnet Catch	Loquet Porte	Falle	Fijador	
22	390972X1	2	Washer	Rondelle	Scheibe	Arandela	
23	339761X1	2	Bolt	Boulon	Schraubbolzen	Perno	
24	3516218M2	2	Screw	Vis	Schraube	Tornillo	
25	T102367	1	Cable	Câble	Kabel	Cable	

C-21020-01.1-A

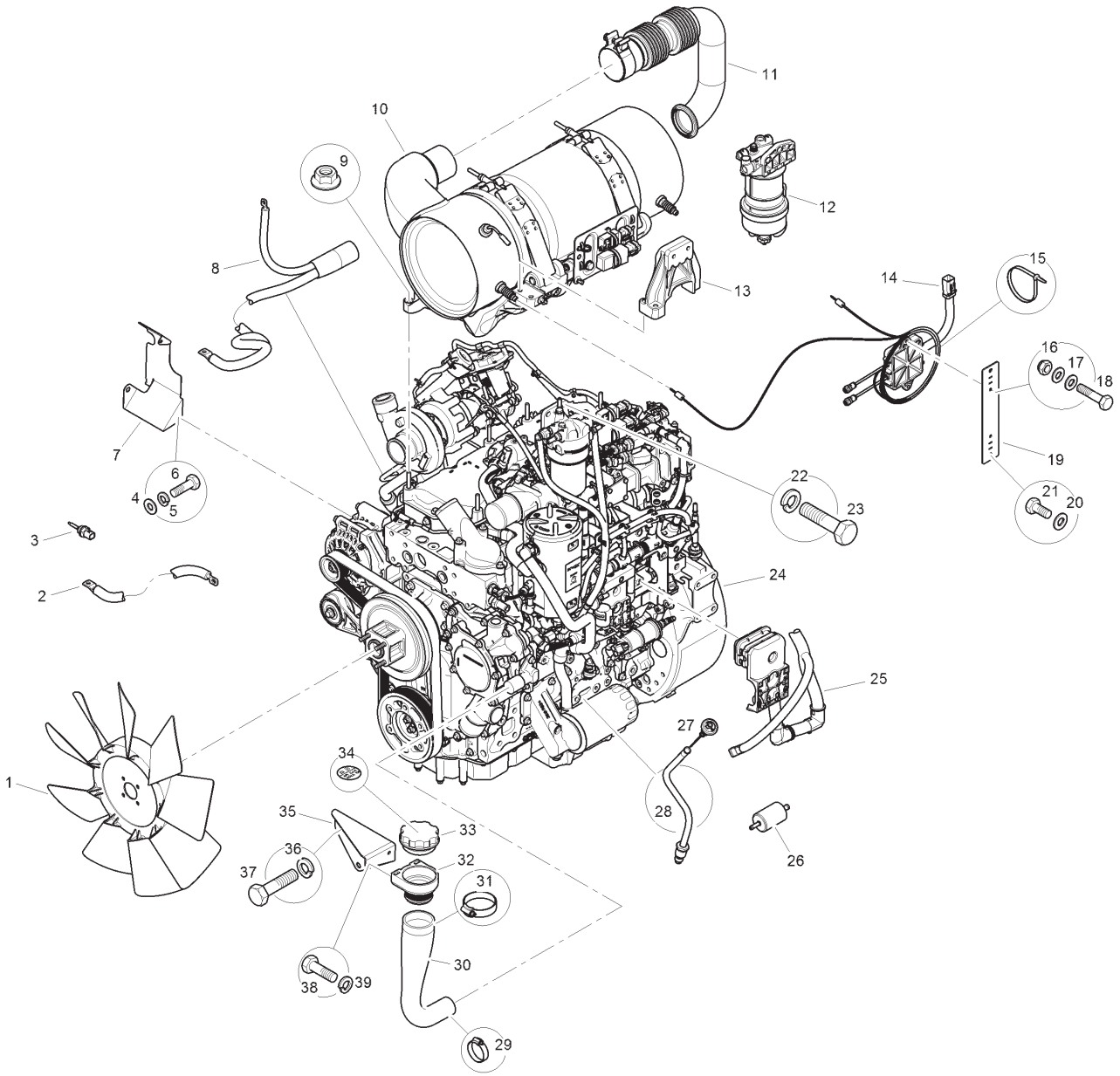
1
2
3
4
5
6
7
8
9
10
11
12
13
14
15
16
17
18
19
20
21
22
23
24
25
26
27
28
29
30
31
32
33
34
35
36
37
38
39

Item	Part No.	Qty.	English	French	German	Spanish	Remarks
1	6110111M91	1	Fan	Ventilateur	Lüfter	Ventilador	
2	T120995	1	Harness	Faisceau	Beschirrung	Arnés	
3	T119787	1	Sensor	Détecteur	Sensor	Detector	
4	390971X1	2	Washer	Rondelle	Unterlegscheibe	Arandela	
5	339375X1	2	Washer	Rondelle	Unterlegscheibe	Arandela	
6	339560X1	2	Bolt	Boulon	Schraubbolzen	Perno	
7	T122929	1	Heatshield	Garant thermique	Hitzeschutz	Pantalla térmica	
8	T123801	1	Cable	Câble	Kabel	Cable	
9	-	6	Nut	Ecrou	Mutter	Tuerca	
10	T124045	1	Aftertreatment Assembly	-	-	-	
11	T124047	1	Pipe	Canalisation	Rohrleitung	Tubo	
12	T121862	1	Filter	Filtre	Filter	Filtro	
13	T124046	1	Mounting Bracket	Support De Fixation	Befestigung	Soporte De Fijación	
14	T124050	1	Sensor Module	Détecteur Module	Sensor Model	Detector Módulo	
15	1664405M1	4	Tie	Attache	KupplStange	Barra de enlace	
16	1441500X1	2	Nut	Ecrou	Mutter	Tuerca	
17	390971X1	4	Washer	Rondelle	Unterlegscheibe	Arandela	
18	339262X1	2	Bolt	Boulon	Schraubbolzen	Perno	
19	T125621	1	Bracket	Support fixation	Haltearm	Soporte	
20	390972X1	2	Washer	Rondelle	Unterlegscheibe	Arandela	
21	339228X1	2	Bolt	Boulon	Schraubbolzen	Perno	
22	339376X1	2	Washer	Rondelle	Unterlegscheibe	Arandela	
23	3009493X1	2	Bolt	Boulon	Schraubbolzen	Perno	
24	T113705	1	Engine 100HP	Moteur	Motor	Motor	
25	T118083	1	Harness	Faisceau	Beschirrung	Arnés	
26	T124048	1	Strainer	Crépine	Filtersieb	Colador	
27	T125617	1	Oil Level Gauge	Huile Jauge Carburant	Öl KraftstMeßger	Aceite ndic.Combust.	
28	T125542	1	Tube	Tube	Rohr	Tubo	
29	3517738M1	1	Clip, Hose	Collier durit	Schlauchschelle	Clip,manguera	
30	T117108	1	Hose	Durit	Schlauch	Flexible	
31	3517414M1	1	Clip, Hose	Collier durit	Schlauchschelle	Clip,manguera	
32	T121492	1	Body, Filter	Corps de filtre	Filterkörper	Cuerpo de filtro	
33	T121494	1	Cap	Chapeau	Kappe	Tapa	
34	T124512	1	Decal	Décalcomanie	Aufkleber	Calcomanía	
35	T117109	1	Bracket	Support fixation	Haltearm	Soporte	

C-21020-01.1-A

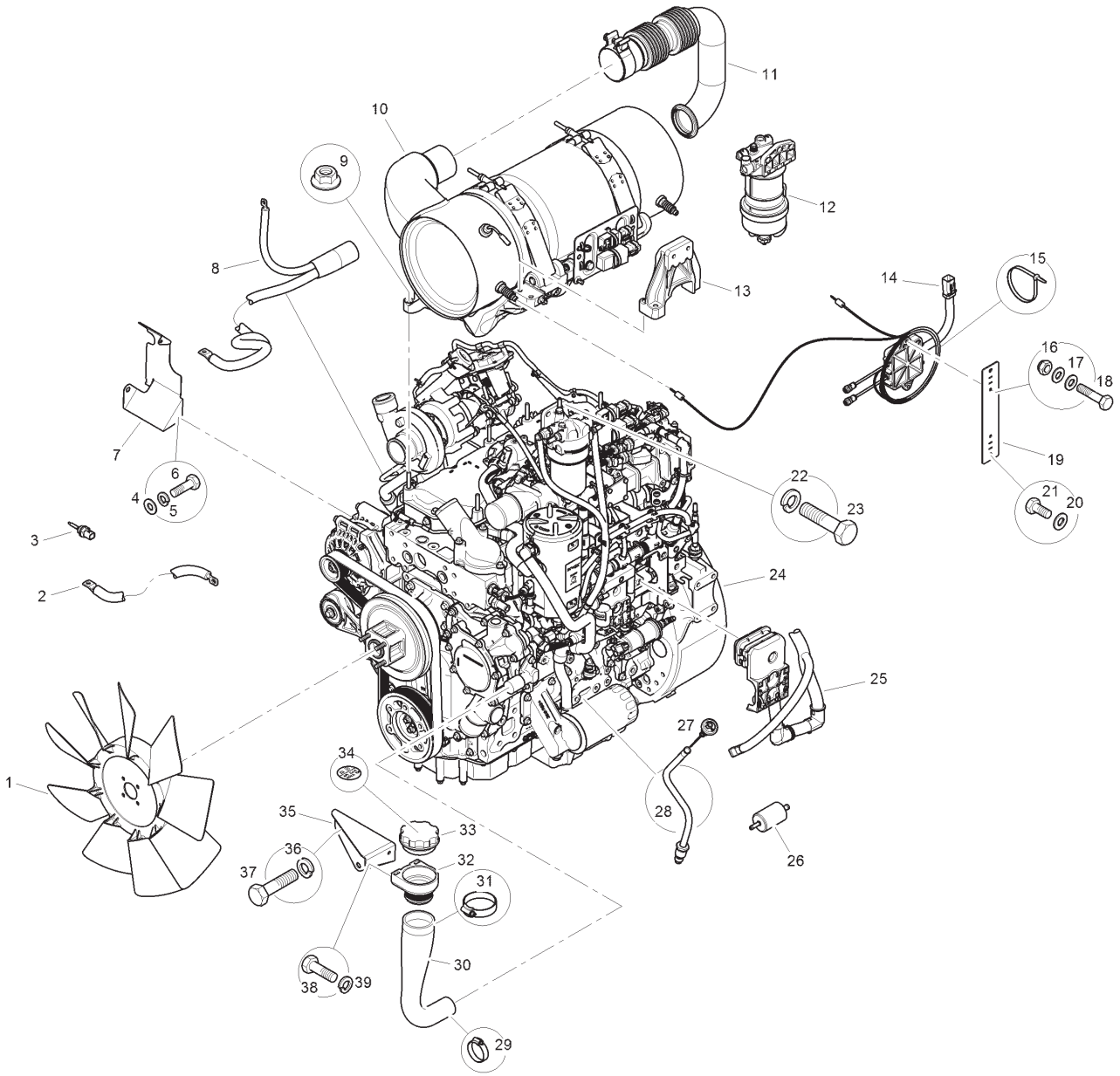
1
2
3
4
5
6
7
8
9
10
11
12
13
14
15
16
17
18
19
20
21
22
23
24
25
26
27
28
29
30
31
32
33
34
35
36
37
38
39

Item	Part No.	Qty.	English	French	German	Spanish	Remarks
36	339376X1	2	Washer	Rondelle	Unterlegscheibe	Arandela	
37	3009492X1	2	Bolt	Boulon	Schraubbolzen	Perno	
38	339560X1	2	Bolt	Boulon	Schraubbolzen	Perno	
39	339375X1	2	Washer	Rondelle	Unterlegscheibe	Arandela	

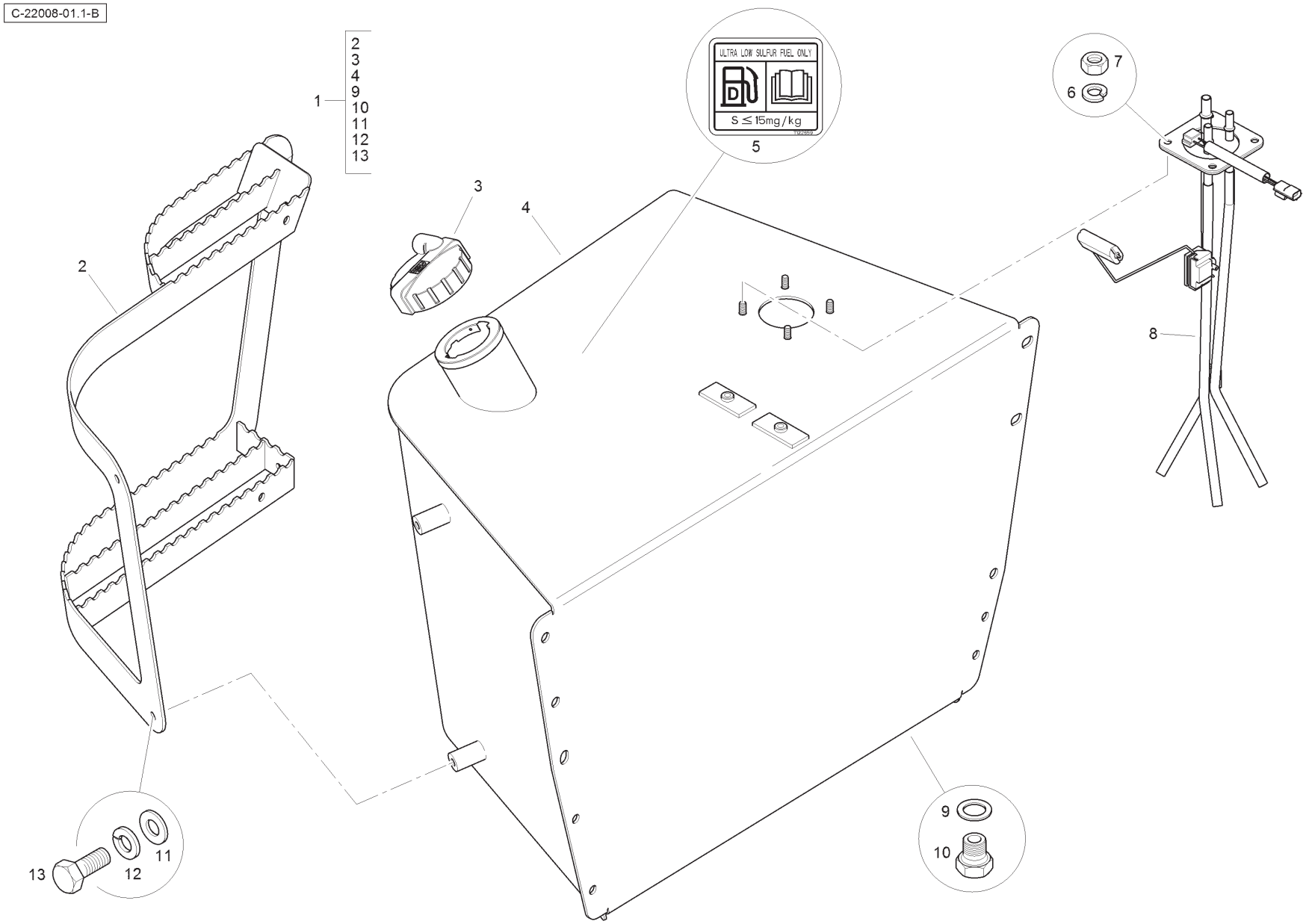
C-22008-01.1-B
1
2
3
4
9
10
11
12
13
ULTRA LOW SULFUR FUEL ONLY
S ≤ 15mg/kg
5
6
7
8

Item	Part No.	Qty.	English	French	German	Spanish	Remarks
1	T102778	1	Fuel Tank Assembly	Réservoir carb.	Krftst.Behlter	Tanque de combust.	
2	T102784	1	Step	Marchepied	Trittbrett	Escalón	
3	6112530M	1	Filler Cap	Bouchon Réservoi	Tankverschluß	Tapa De Depósito	
4	T102779	1	Fuel Tank	Réservoir carb.	Krftst.Behlter	Tanque de combust.	
5	T122859	1	Decal	Décalcomanie	Aufkleber	Calcomanía	
6	339374X1	4	Washer	Rondelle	Unterlegscheibe	Arandela	
7	339169X1	4	Nut	Ecrou	Mutter	Tuerca	
8	T120805	1	Fuel Sender Unit	Emetteur	Geber	Emisor	
9	1476281X	1	Seal	Joint étanchéité	Dichtring	Retén	
10	376501X1	1	Plug	Bouchon	VerschlStopfen	Tapón	
11	390734X1	4	Washer	Rondelle	Unterlegscheibe	Arandela	
12	339376X1	4	Washer	Rondelle	Unterlegscheibe	Arandela	
13	3009492X1	4	Bolt	Boulon	Schraubbolzen	Perno	

C-22008-02.1-B

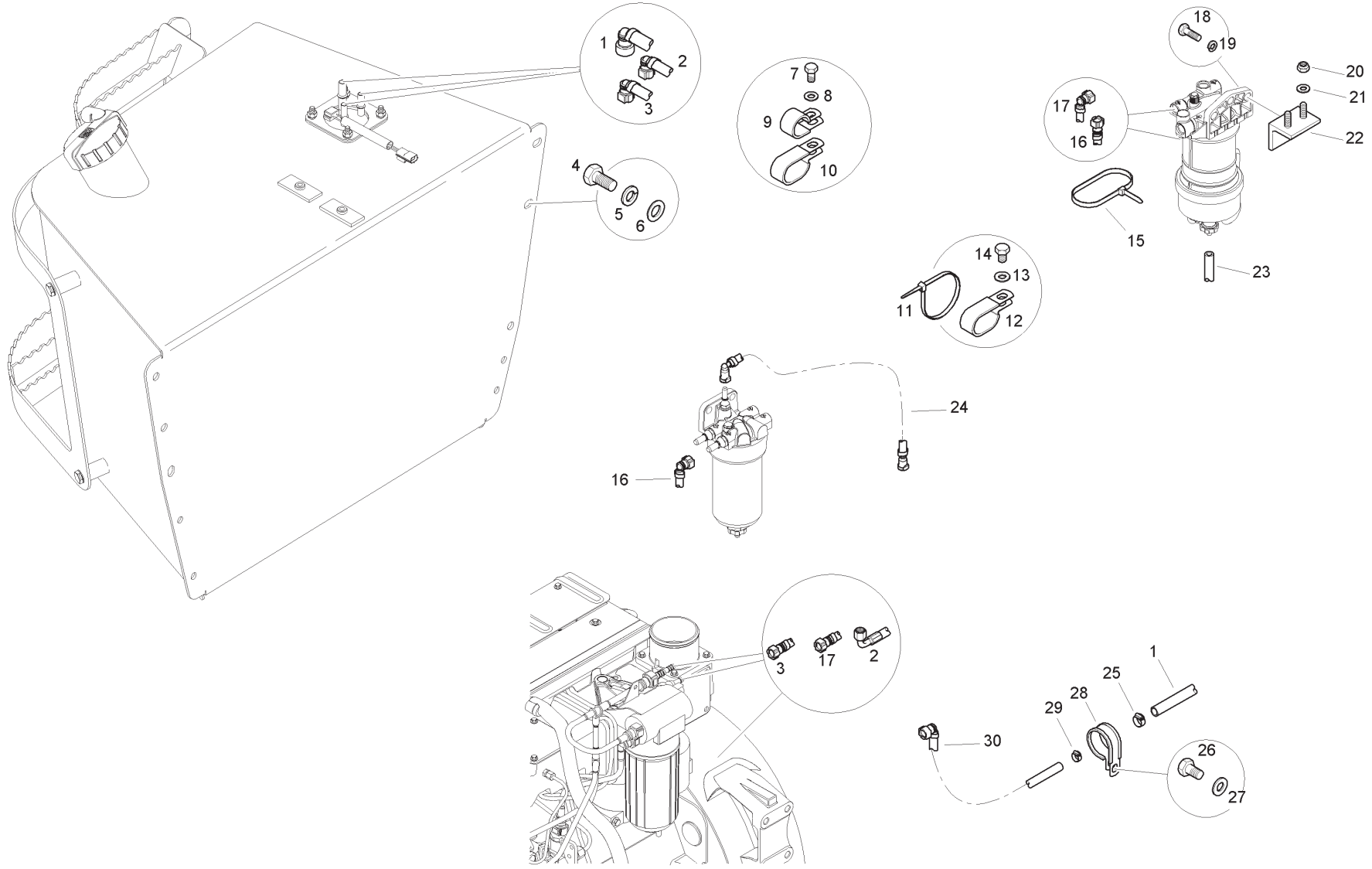
1
2
3
4
5
6
7
8
9
10
11
12
13
14
15
16
17
18
19
20
21
22
23
24
25
26
27
28
29
30

Item	Part No.	Qty.	English	French	German	Spanish	Remarks
1	T119757	1	Hose	Durit	Schlauch	Flexible	
2	T119763	1	Hose	Durit	Schlauch	Flexible	
3	T119762	1	Hose	Durit	Schlauch	Flexible	
4	3009505X1	4	Bolt	Boulon	Schraubbolzen	Perno	
5	339369X1	4	Washer	Rondelle	Unterlegscheibe	Arandela	
6	391212X1	4	Washer	Rondelle	Unterlegscheibe	Arandela	
7	339124X1	2	Bolt	Boulon	Schraubbolzen	Perno	
8	390972X1	2	Washer	Rondelle	Unterlegscheibe	Arandela	
9	360643X	2	Clip	Circlip	Schelle	Clip	
10	T121245	2	Clip	Circlip	Schelle	Clip	
11	1862425M1	6	Tie	Attache	KupplStange	Barra de enlace	
12	T121245	2	Clip	Circlip	Schelle	Clip	
13	390972X1	2	Washer	Rondelle	Unterlegscheibe	Arandela	
14	339169X1	2	Nut	Ecrou	Mutter	Tuerca	
15	724497M1	1	Tie	Attache	KupplStange	Barra de enlace	
16	T119760	1	Hose	Durit	Schlauch	Flexible	
17	T119759	1	Hose	Durit	Schlauch	Flexible	
18	3009493X1	2	Bolt	Boulon	Schraubbolzen	Perno	
19	339376X1	2	Washer	Rondelle	Unterlegscheibe	Arandela	
20	1440329X1	2	Nut	Ecrou	Mutter	Tuerca	
21	390734X1	2	Washer	Rondelle	Unterlegscheibe	Arandela	
22	T121955	1	Bracket	Support fixation	Haltearm	Soporte	
23	6110208M3	1	Hose	Durit	Schlauch	Flexible	
24	T119761	1	Hose	Durit	Schlauch	Flexible	
25	3517410M1	1	Clip, Hose	Collier durit	Schlauchschelle	Clip,manguera	
26	339228X1	1	Bolt	Boulon	Schraubbolzen	Perno	
27	390972X1	1	Washer	Rondelle	Unterlegscheibe	Arandela	
28	T121871	1	Clip	Circlip	Schelle	Clip	
29	3517737M1	1	Clip	Circlip	Schelle	Clip	
30	T119758	1	Hose	Durit	Schlauch	Flexible	

C-23013-01.1-A

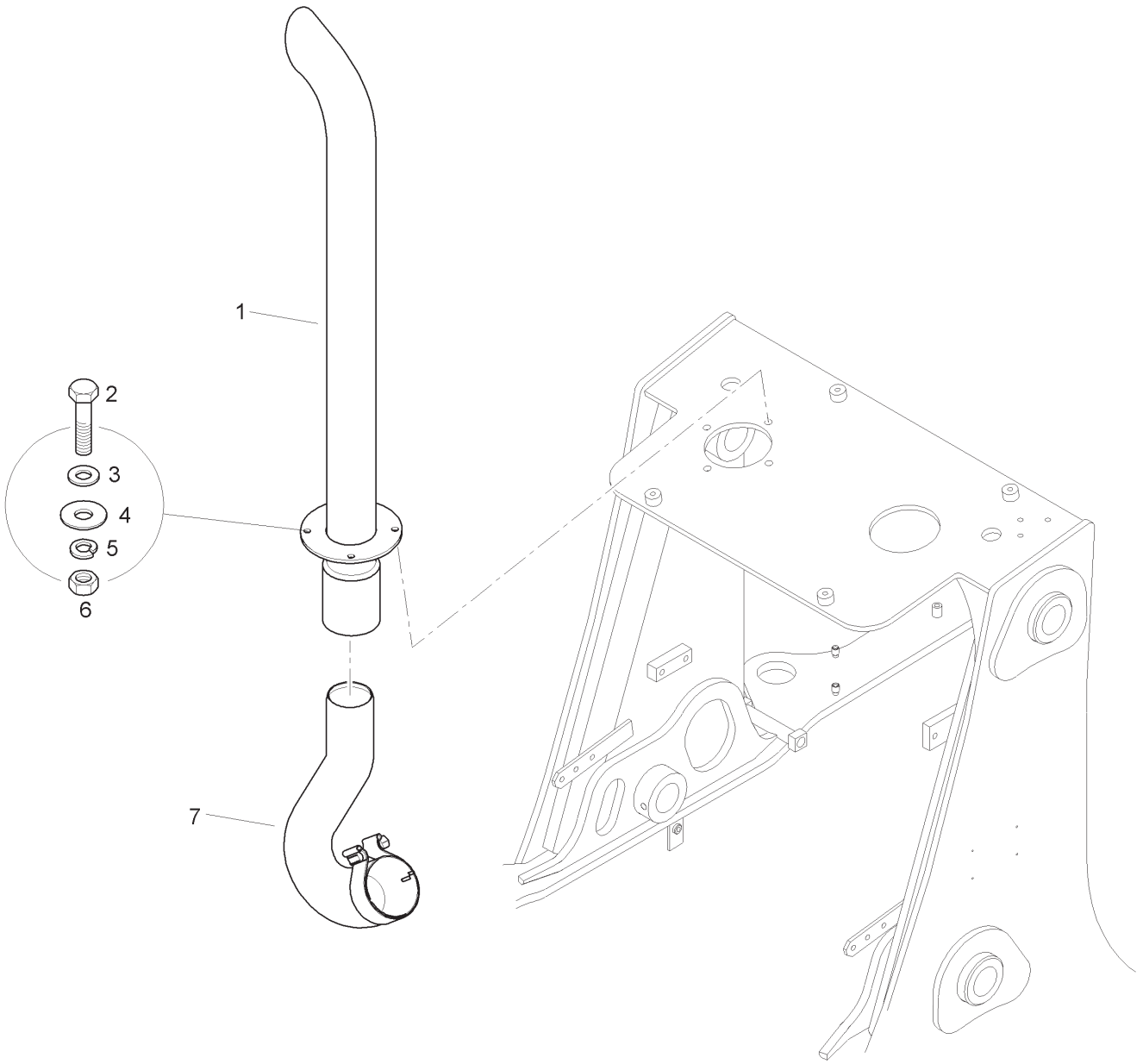

Item	Part No.	Qty.	English	French	German	Spanish	Remarks
1	T116725	1	Stack Welded Assembly	Pot D'échappement	Auslassrohr	Tubo De Escape	
2	-	4	Bolt	Boulon	Schraubbolzen	Perno	
3	385361X1	4	Washer	Rondelle	Unterlegscheibe	Arandela	
4	391039X1	4	Washer	Rondelle	Unterlegscheibe	Arandela	
5	339374X1	4	Washer	Rondelle	Unterlegscheibe	Arandela	
6	339169X1	4	Nut	Ecrou	Mutter	Tuerca	
7	T114645	1	Pipe, Exhaust	Tuyau échappe.	Auspuffrohr	Manguito escape	

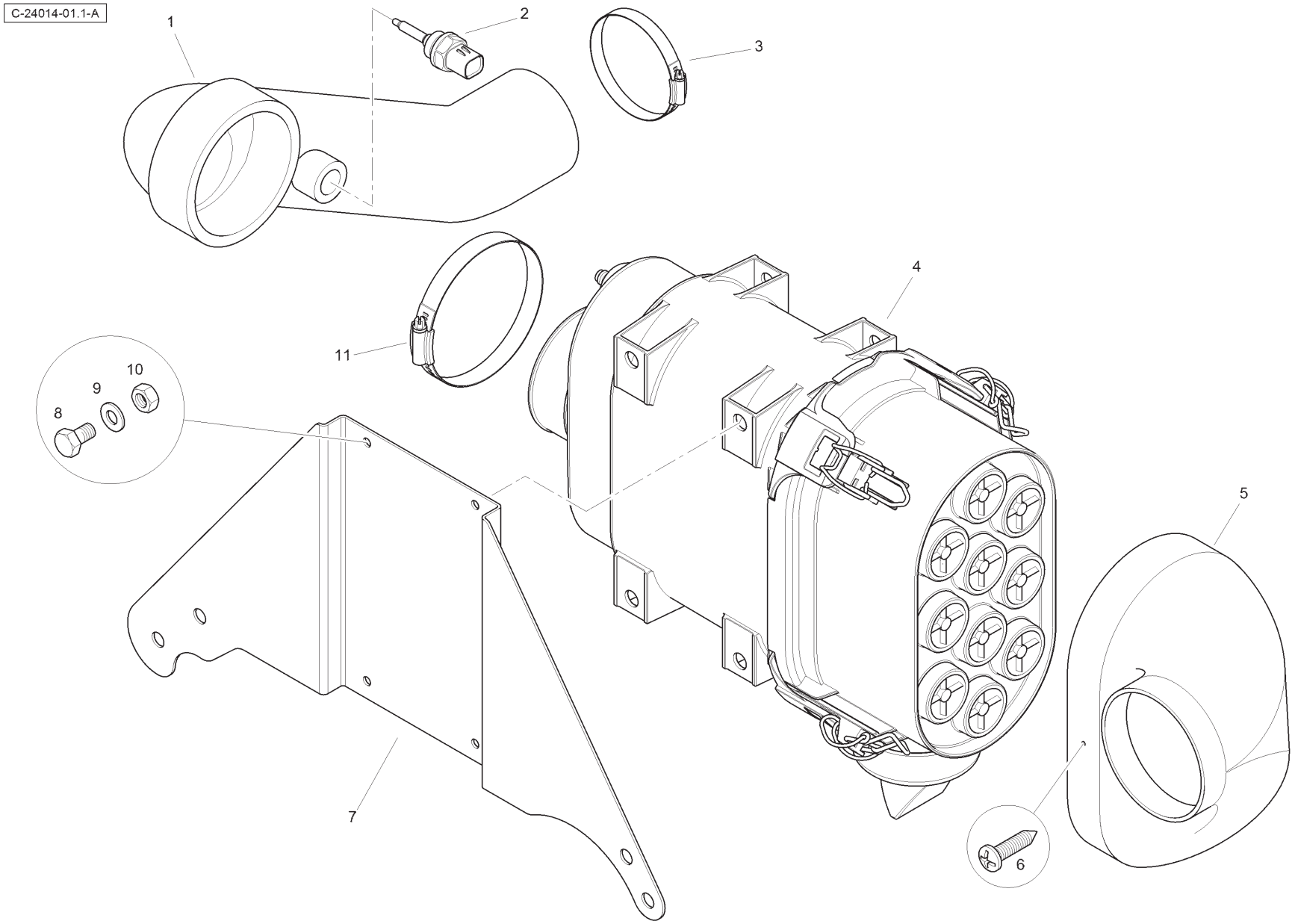
C-24014-01.1-A
1
2
3
4
5
6
7
8
9
10
11

Item	Part No.	Qty.	English	French	German	Spanish	Remarks
1	T117090	1	Hose	Durit	Schlauch	Flexible	
2	T119787	1	Sensor	Détecteur	Sensor	Detector	
3	3517415M1	1	Clip, Hose	Collier durit	Schlauchschelle	Clip,manguera	
4	T117083	1	Air Cleaner	Filtre Air	Luftfilter	Filtro De Aire	
5	T117091	1	Cowl	Garant	Aufsatz	Caperuza	
6	365937X1	2	Screw	Vis	Schraube	Tornillo	
7	T116173	1	Bracket	Support fixation	Haltearm	Soporte	
8	339560X1	4	Bolt	Boulon	Schraubbolzen	Perno	
9	391039X1	4	Washer	Rondelle	Unterlegscheibe	Arandela	
10	394367X1	4	Nut	Ecrou	Mutter	Tuerca	
11	3517729M1	1	Clip	Circlip	Schelle	Clip	

C-25026-01.1-A

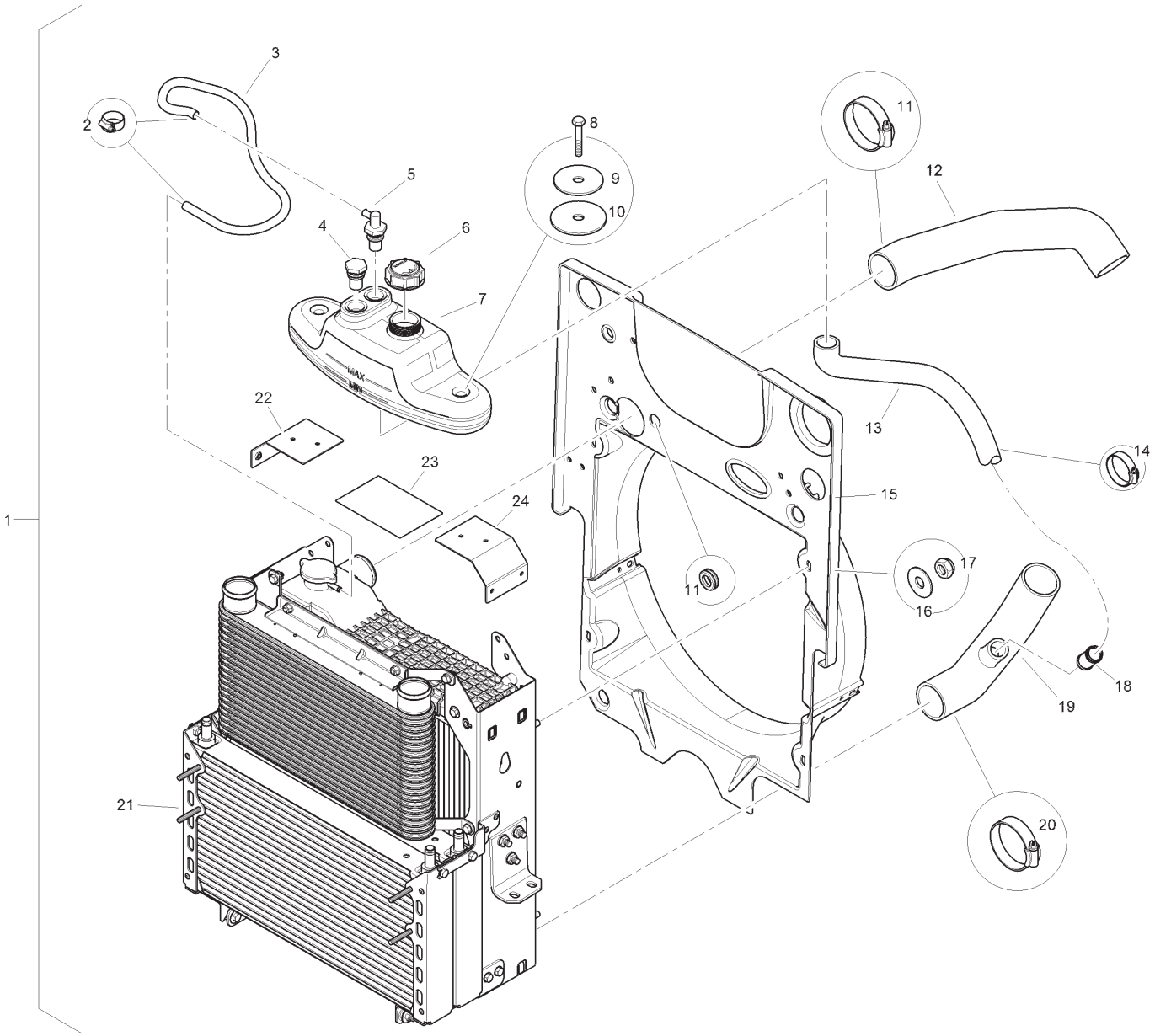

Item	Part No.	Qty.	English	French	German	Spanish	Remarks
1	T116469	1	Cooling Pack Assembly	Efroidisseur	Kühlaggregat	Enfriador	
2	3517737M1	2	Clip	Circlip	Schelle	Clip	
3	T116029	1	Hose	Durit	Schlauch	Flexible	
4	T124481	1	Fitting	Montage	AnschlVerschrbg	Accesorio	
5	T122847	1	Insert	Douille	Einsatzstück	Inserción	
6	-	1	Cap	Chapeau	Kappe	Tapa	
7	T122848	1	Tank	Réservoir	Tank	Tanque	
8	339136X1	2	Bolt	Boulon	Schraubbolzen	Perno	
9	T122979	2	Washer	Rondelle	Unterlegscheibe	Arandela	
10	T122978	4	Washer	Rondelle	Unterlegscheibe	Arandela	
11	3517415M1	1	Clip, Hose	Collier durit	Schlauchschelle	Clip,manguera	
12	T125159	1	Hose	Durit	Schlauch	Flexible	
13	T125164	1	Hose	Durit	Schlauch	Flexible	
14	3517738M1	3	Clip, Hose	Collier durit	Schlauchschelle	Clip,manguera	
15	T117924	1	Fan Cowl	Garant	Aufsatz	Caperuza	
16	391039X1	8	Washer	Rondelle	Unterlegscheibe	Arandela	
17	394367X1	8	Nut	Ecrou	Mutter	Tuerca	
18	T117459	1	Connector	Borne	Doppelnippel	Conector	
19	T116018	1	Radiator Hose	Flexible	Schlauch	Tubo Flexible	
20	3517415M1	1	Clip, Hose	Collier durit	Schlauchschelle	Clip,manguera	
21	T116468	1	Cooler Assy	Refroidisseur	Kühlaggregat	Enfriador	
22	T122589	1	Bracket	Support fixation	Haltearm	Soporte	
23	T125514	1	Hose Protector	Protecteur	Schutz	Protector	
24	T122589	1	Bracket	Support fixation	Haltearm	Soporte	

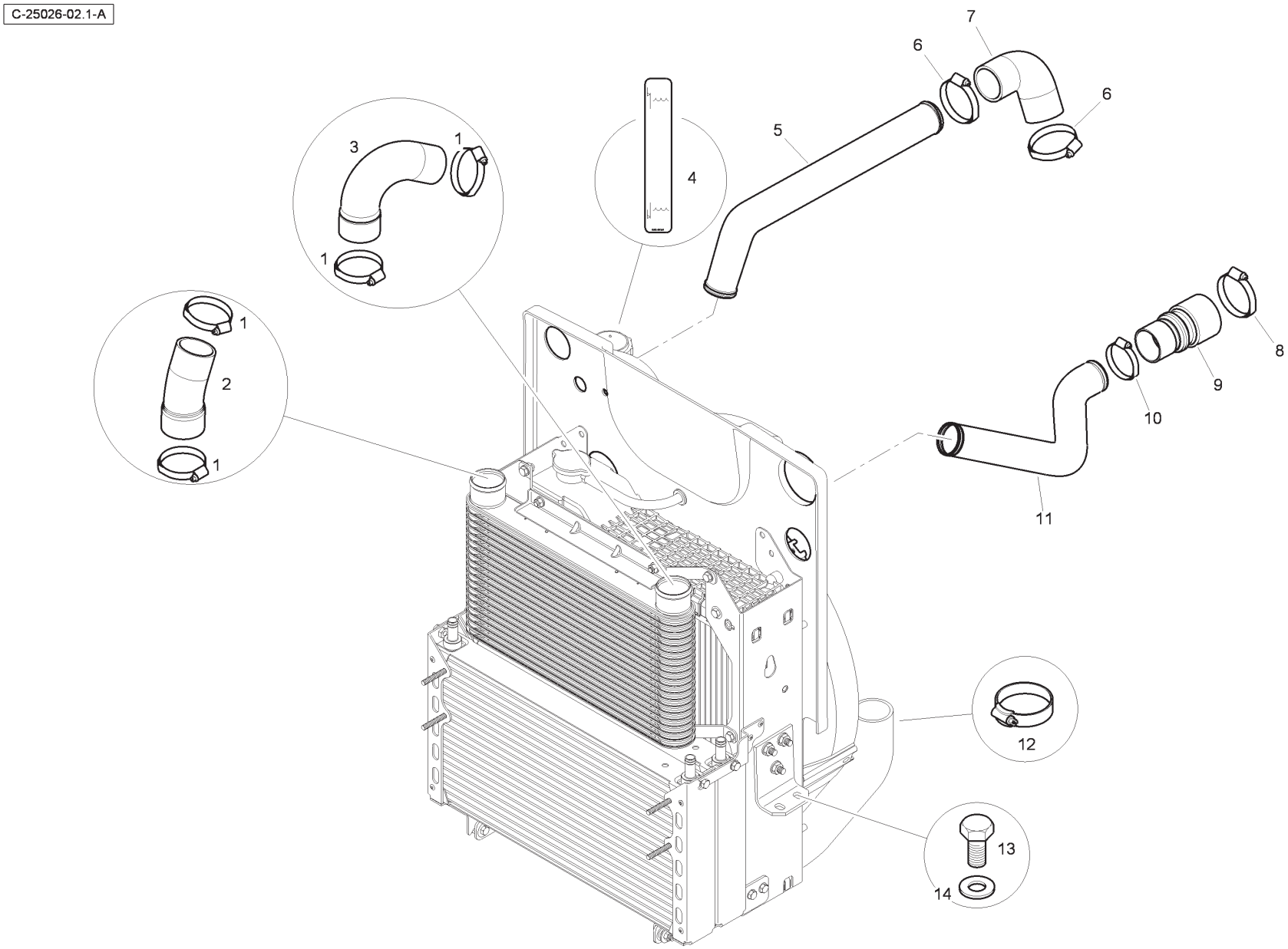
C-25026-02.1-A
1
2
3
4
5
6
7
8
9
10
11
12
13
14

Item	Part No.	Qty.	English	French	German	Spanish	Remarks
1	6114400M1	4	Clip, Hose	Collier durit	Schlauchschelle	Clip,manguera	
2	T120069	1	Charge Air Hose	Durit	Schlauch	Flexible	
3	T120076	1	Charge Air Hose	Durit	Schlauch	Flexible	
4	6100661M1	1	Decal	Décalcomanie	Aufkleber	Calcomanía	
5	T116077	1	Charge Air Pipe	Tuyau Air	Ansaugleitung	Manguito Aire	
6	6114400M1	2	Clip, Hose	Collier durit	Schlauchschelle	Clip,manguera	
7	T116079	1	Charge Air Pipe	Tuyau Air	Ansaugleitung	Manguito Aire	
8	6114400M1	1	Clip, Hose	Collier durit	Schlauchschelle	Clip,manguera	
9	T116084	1	Charge Air Pipe	Tuyau Air	Ansaugleitung	Manguito Aire	
10	6114400M1	1	Clip, Hose	Collier durit	Schlauchschelle	Clip,manguera	
11	T116078	1	Charge Air Pipe	Tuyau Air	Ansaugleitung	Manguito Aire	
12	3517415M1	1	Clip, Hose	Collier durit	Schlauchschelle	Clip,manguera	
13	3009505X1	4	Bolt	Boulon	Schraubbolzen	Perno	
14	385363X1	4	Washer	Rondelle	Unterlegscheibe	Arandela	

C-27012-01.1-A

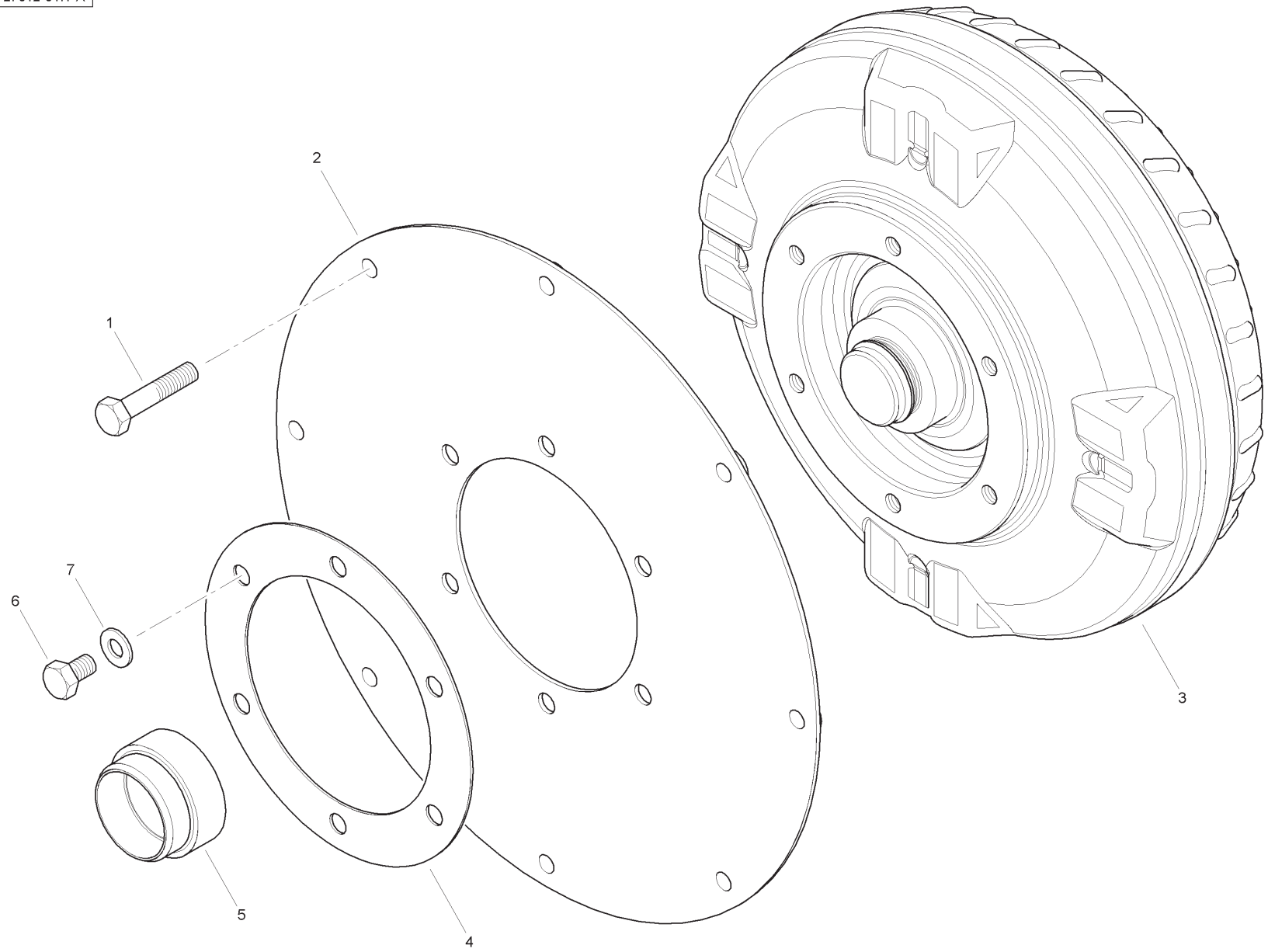

Item	Part No.	Qty.	English	French	German	Spanish	Remarks
1	3009497X1	8	Bolt	Boulon	Maschschraube	Tornillo	
2	6109196M2	1	Drive Plate	Plaque	Platte	Disco Accionamiento	
3	6115073M91	1	Torque Converter	Convert Courant	Wandler	Convertidor	
4	6109195M1	1	Ring Plate	Plaque En Anneau	Scheibe	Placa De Anillo	
5	6109205M1	1	Adaptor	Adaptateur	Reduziernippel	Adaptador	
6	1440433X1	6	Screw	Vis	Schraube	Tornillo	
7	390734X1	6	Washer	Rondelle	Unterlegscheibe	Arandela	

C-28016-01.1-A

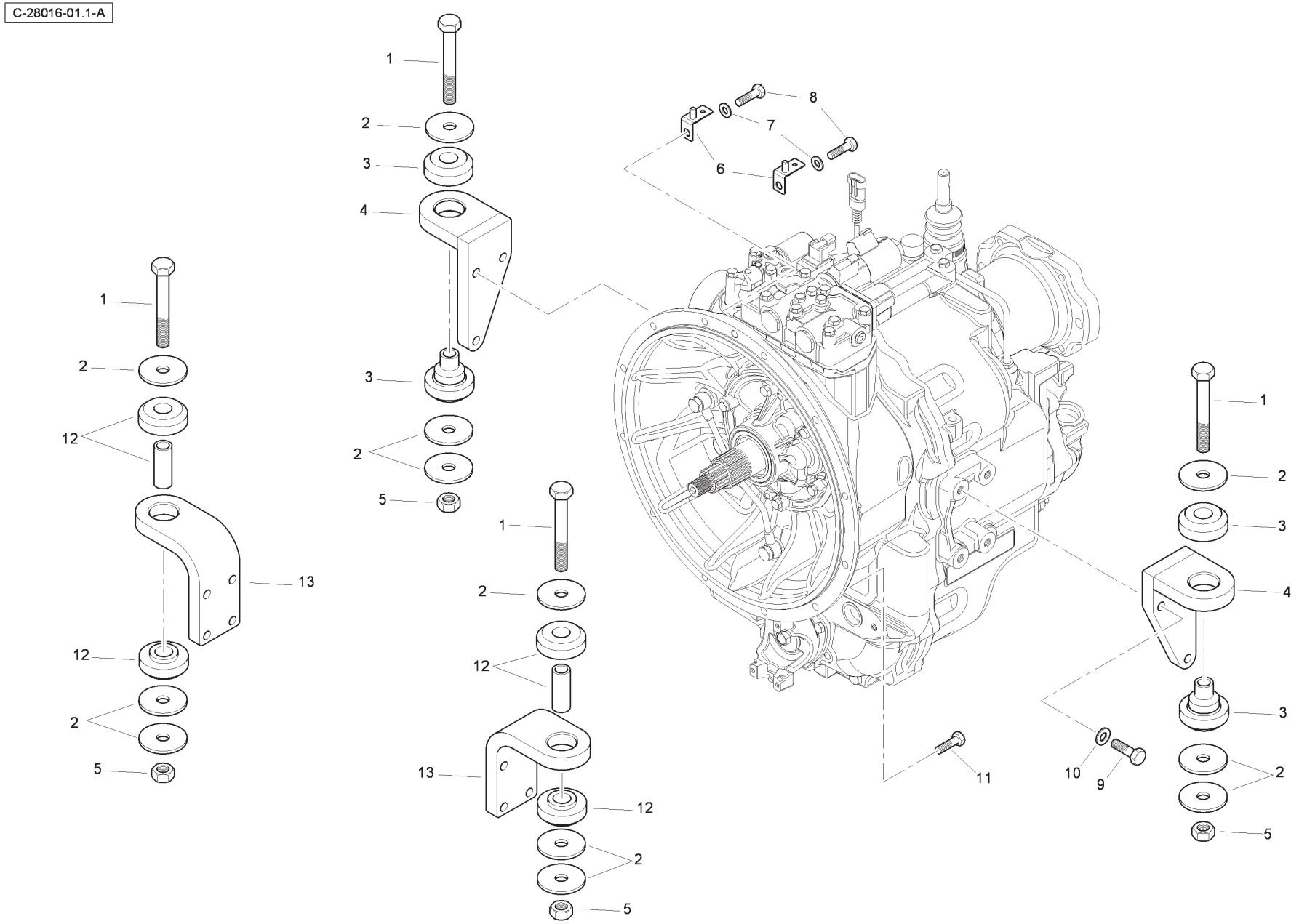

Item	Part No.	Qty.	English	French	German	Spanish	Remarks
1	6007822M1	4	Bolt	Boulon	Schraubbolzen	Perno	
2	T117486	12	Washer	Rondelle	Unterlegscheibe	Arandela	
3	T117485	2	AV Mount	Support De Fixation	Befestigung	Soporte De Fijación	
4	6114966M91	2	Mounting Bracket	Support De Fixation	Befestigung	Soporte De Fijación	
5	1442739X1	4	Nut	Ecrou	Mutter	Tuerca	
6	T121915	2	Bracket	Support fixation	Haltearm	Soporte	
7	385362X1	2	Washer	Rondelle	Unterlegscheibe	Arandela	
8	392892X1	2	Screw	Vis	Schraube	Tornillo	
9	1440717X1	14	Bolt	Boulon	Schraubbolzen	Perno	
10	3516702M1	14	Washer	Rondelle	Unterlegscheibe	Arandela	
11	392892X1	10	Screw	Vis	Schraube	Tornillo	
12	T116854	2	AV Mount	Support De Fixation	Befestigung	Soporte De Fijación	
13	T116705	2	Bracket	Support fixation	Haltearm	Soporte	

C-29008-01.1-A

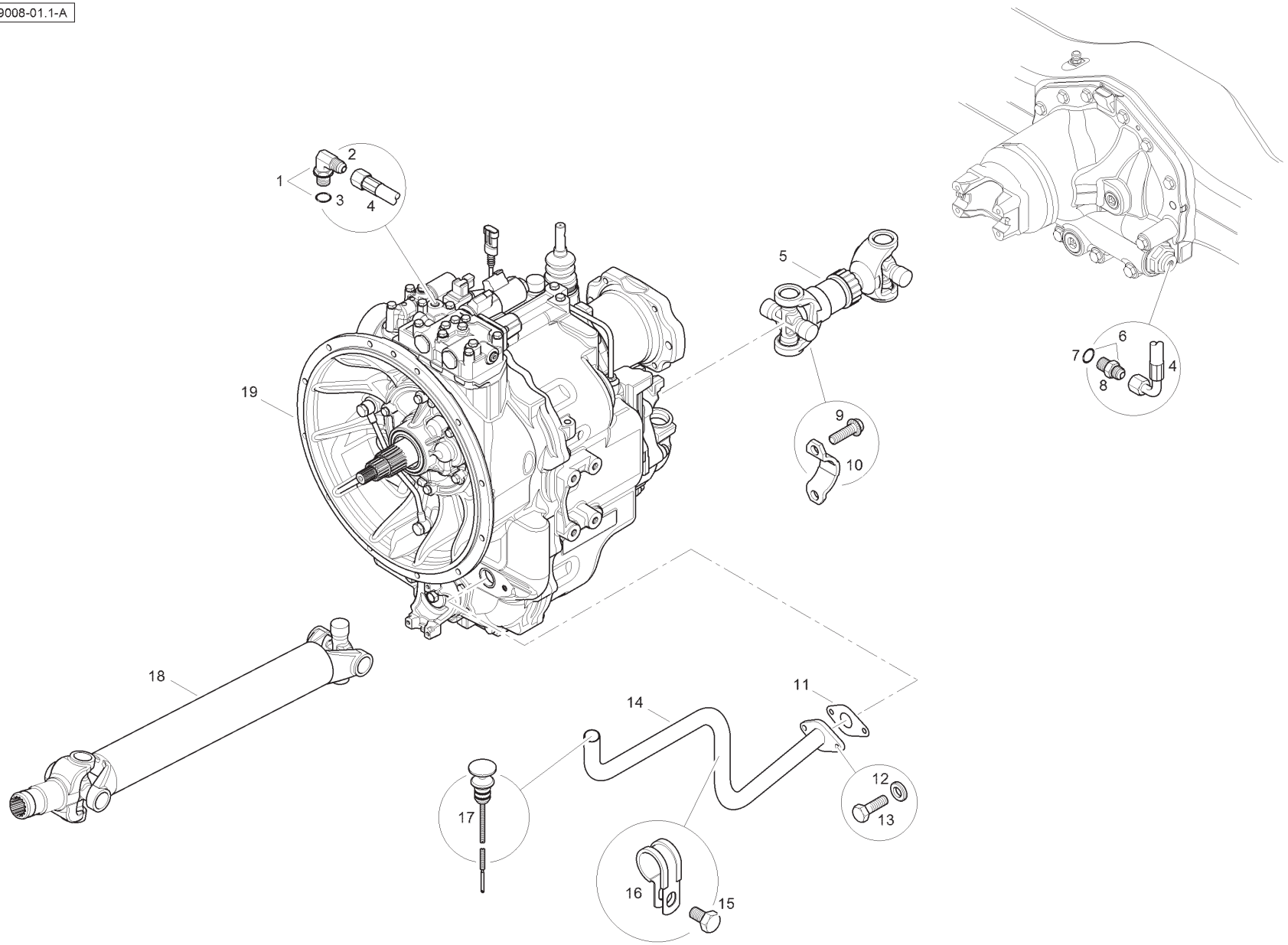

Item	Part No.	Qty.	English	French	German	Spanish	Remarks
1	357197X91	1	Elbow & O Ring	Coude	Kniestück	Codo	
2	-	1	Elbow	Coude	Winkelstück	Codo	
3	831452M1	1	O Ring	Joint Torique	O Ring	Junta De Tipo O	
4	6115095M91	1	Hose	Durit	Schlauch	Flexible	
5	6115149M91	1	Driveshaft	Arbre de cde	Antriebswelle	Eje De Mando	
6	835091M91	1	Connector	Borne	Doppelnippel	Unión	
7	831452M1	1	O Ring	Joint Torique	O Ring	Junta De Tipo O	
8	-	1	Union	Raccord	Verschraubung	Racor	
9	6114053M1	12	Bolt	Boulon	Schraube	Perno	
10	6114052M1	6	Bearing Strap	Patte - Coussinet	Lasche - Lager	Faja - Cojinete	
11	T121223	1	Gasket	Joint	Dichtscheibe	Empaquetadura	
12	385361X1	2	Washer	Rondelle	Unterlegscheibe	Arandela	
13	339761X1	2	Bolt	Boulon	Schraubbolzen	Perno	
14	T126293	1	Tube	Tube	Rohr	Tubo	
15	339020X1	1	Bolt	Boulon	Schraubbolzen	Perno	
16	6110569M1	1	Clip	Circlip	Schelle	Clip	
17	T120633	1	Dipstick	Jauge	Meßstab	Varilla aceite	
18	6115147M91	1	Driveshaft	Arbre de cde	Antriebswelle	Eje De Mando	
19	6114656M91	1	Gearbox	Boite vitesses	Zahnradgetriebe	Caja cambio	

C-29008-02.1-A

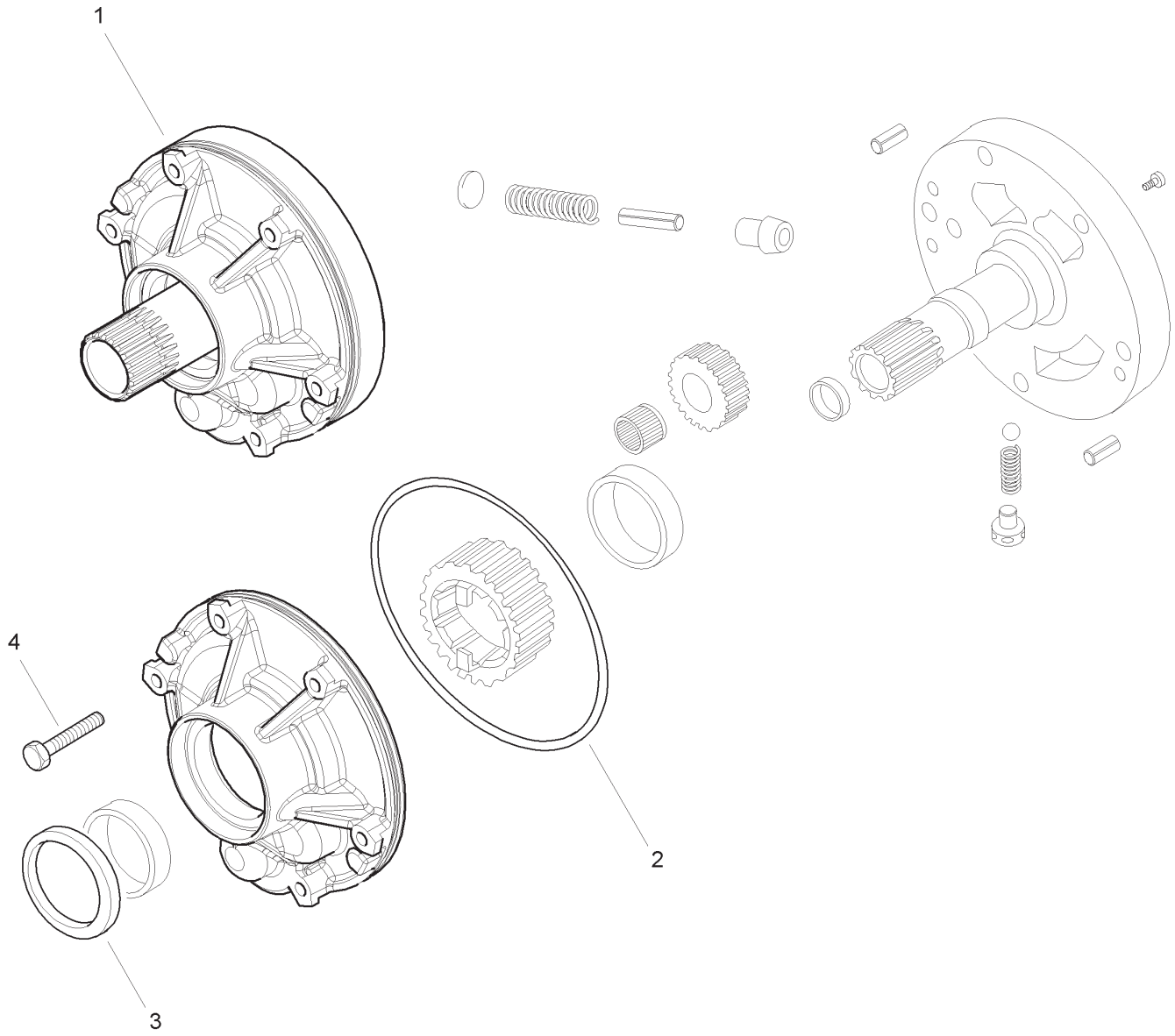

Item	Part No.	Qty.	English	French	German	Spanish	Remarks
1	6194309M91	1	Pump Assembly	Pompe	Pumpe	Bomba, Conj.	
2	6194310M1	1	O Ring	Joint Torique	O Ring	Junta De Tipo O	
3	6194307M1	1	Oil Seal	Bague Étanchéité	Öldichtring	Junta De Aceite	
4	6194308M1	6	Bolt	Boulon	Schraube	Perno	

C-29008-03.1-A

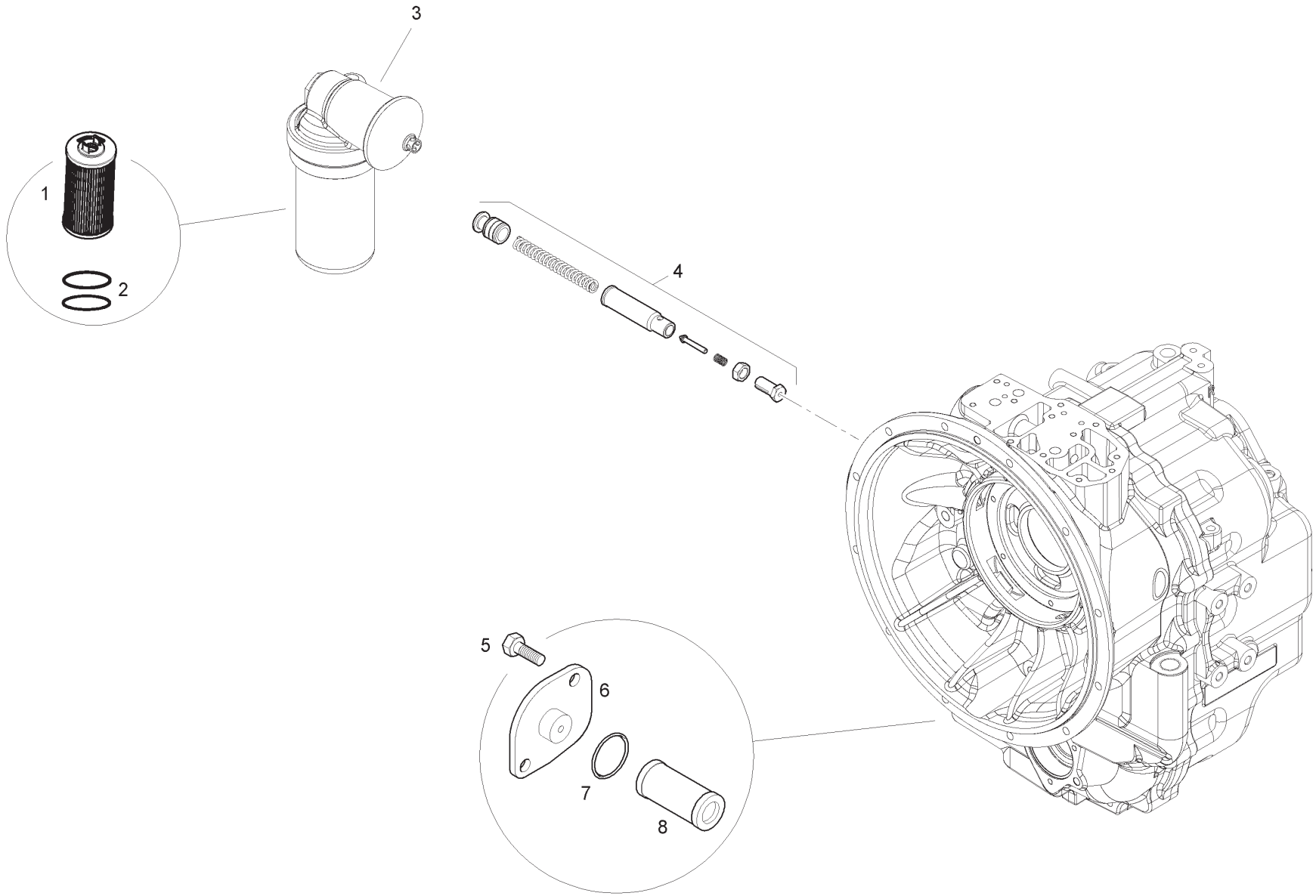

Item	Part No.	Qty.	English	French	German	Spanish	Remarks
1	6195532M91	1	Filter	Filtre	Filter	Filtro	
2	6195533M91	1	Seal Kit	Jeu Étanchéité	Dichtringsatz	Juego Retenes	
3	6195591M91	1	Oil Filter	Filtre Huile	Ölfilter	Filtro De Aceite	
4	6195592M91	1	Valve Kit	Jeu Soupapes	Ventilsatz	Juego Válvulas	
5	6194316M1	2	Bolt	Boulon	Schraube	Perno	
6	6195593M1	1	Cover	Couvercle	Deckel	Cubierta	
7	6194314M1	1	O Ring	Joint Torique	O Ring	Junta De Tipo O	
8	6194313M1	1	Oil Filter	Crepine	Filtersieb	Alcachofa	

C-29008-04.1-A

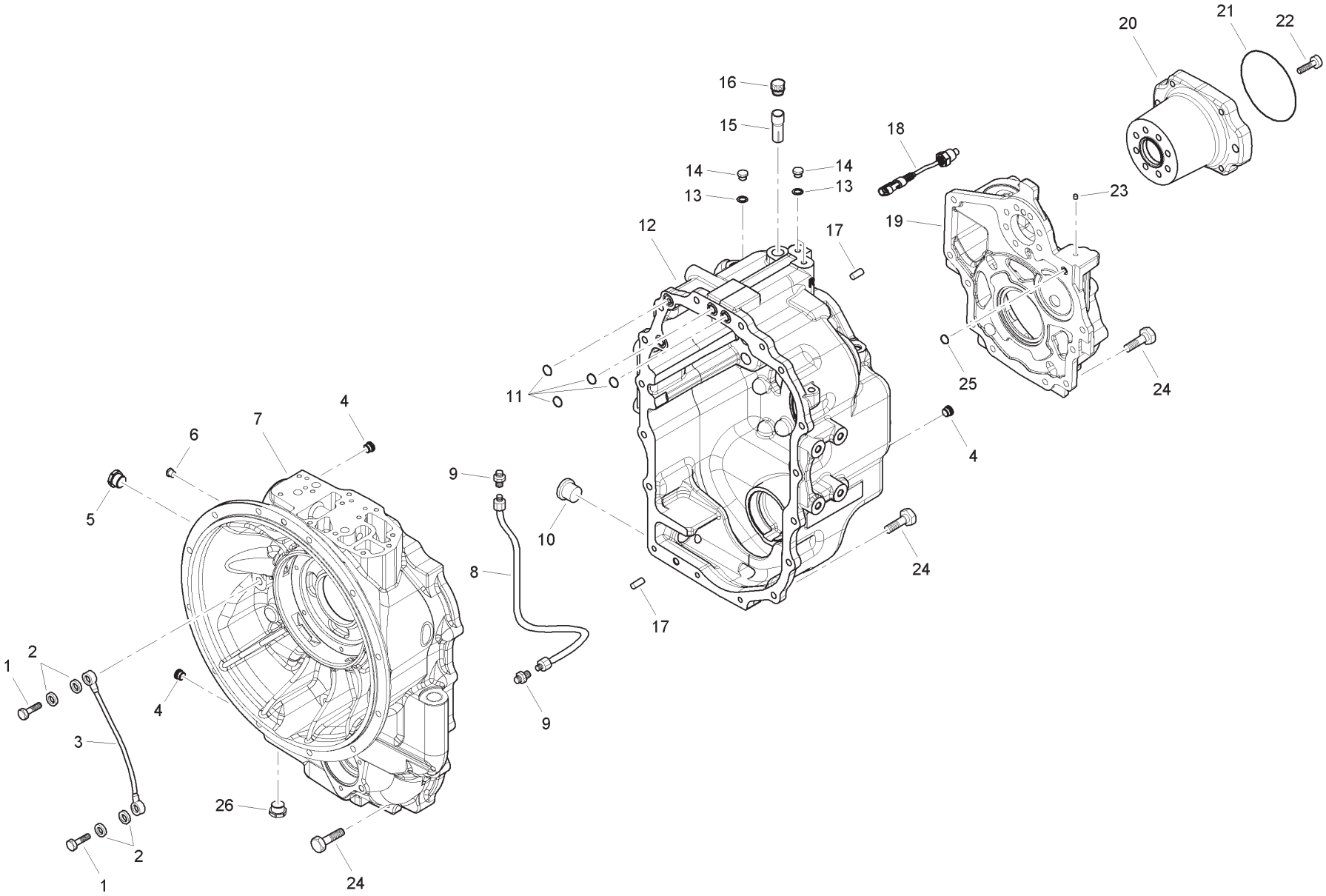

Item	Part No.	Qty.	English	French	German	Spanish	Remarks
1	6194338M1	2	Bolt	Boulon	Schraube	Perno	
2	6194339M1	4	Copper Washer	Rondelle	Unterlegscheibe	Arandela, Cobre	
3	6194340M1	1	Lubrication Pipe	Tuyau Huile Lub	Schmierolleitg	Tubo	
4	6194311M1	3	Plug	Bouchon	Verschlstopfen	Tapón	
5	6194321M1	1	Plug	Bouchon	Verschlstopfen	Tapón	
6	6195597M1	1	Plug	Bouchon	Verschlstopfen	Tapón	
7	6195594M1	1	Front Housing	Carter Boite Vit	Getriebegehause	Caja Transmision	
8	6194730M91	1	Pipe	Tuyo	Leitung Kpl	Tubo	
9	6194731M91	2	Connector	Montage	Anschlverschrbg	Unión	
10	3523632M1	1	Plug	Bouchon	Stopfen	Tapón	
11	6194325M1	4	O Ring	Joint Torique	O Ring	Junta De Tipo O	
12	6195595M1	1	Rear Housing	Cater Boite Vit	Getriebegehause	Caja Transmision	
13	6194329M1	3	Copper Washer	Rondelle	Unterlegscheibe	Arandela, Cobre	
14	6194328M1	3	Plug	Bouchon	Verschlstopfen	Tapón	
15	6194327M1	1	Breather Pipe	Tuyau Reniflard	Entlüfterleitg	Tubo respiradero	
16	6194326M1	1	Breather	Reniflard	Entlufter	Ventilador Del Cárte	
17	6194330M1	3	Pin	Goupille	Bolzen	Pasador	
18	6194955M91	1	Sensor	Detecteur	Sensor	Captador	
19	6195596M1	1	Cover	Couvercle	Deckel	Cubierta	
20	6195599M1	1	Flange PTO	Flasque PTO	Flansch PTO	Pletina PTO	
21	6194332M1	1	O Ring	Joint Torique	O Ring	Junta De Tipo O	
22	6195600M1	7	Bolt	Boulon	Schraube	Perno	
23	6194964M1	1	Rivet	Rivet	Niete	Remache	
24	6194334M1	23	Bolt	Boulon	Schraube	Perno	
25	6195601M1	1	O Ring	Joint Torique	O Ring	Junta De Tipo O	
26	6195598M1	1	Plug	Bouchon	Verschlstopfen	Tapón	

C-29008-05.1-A

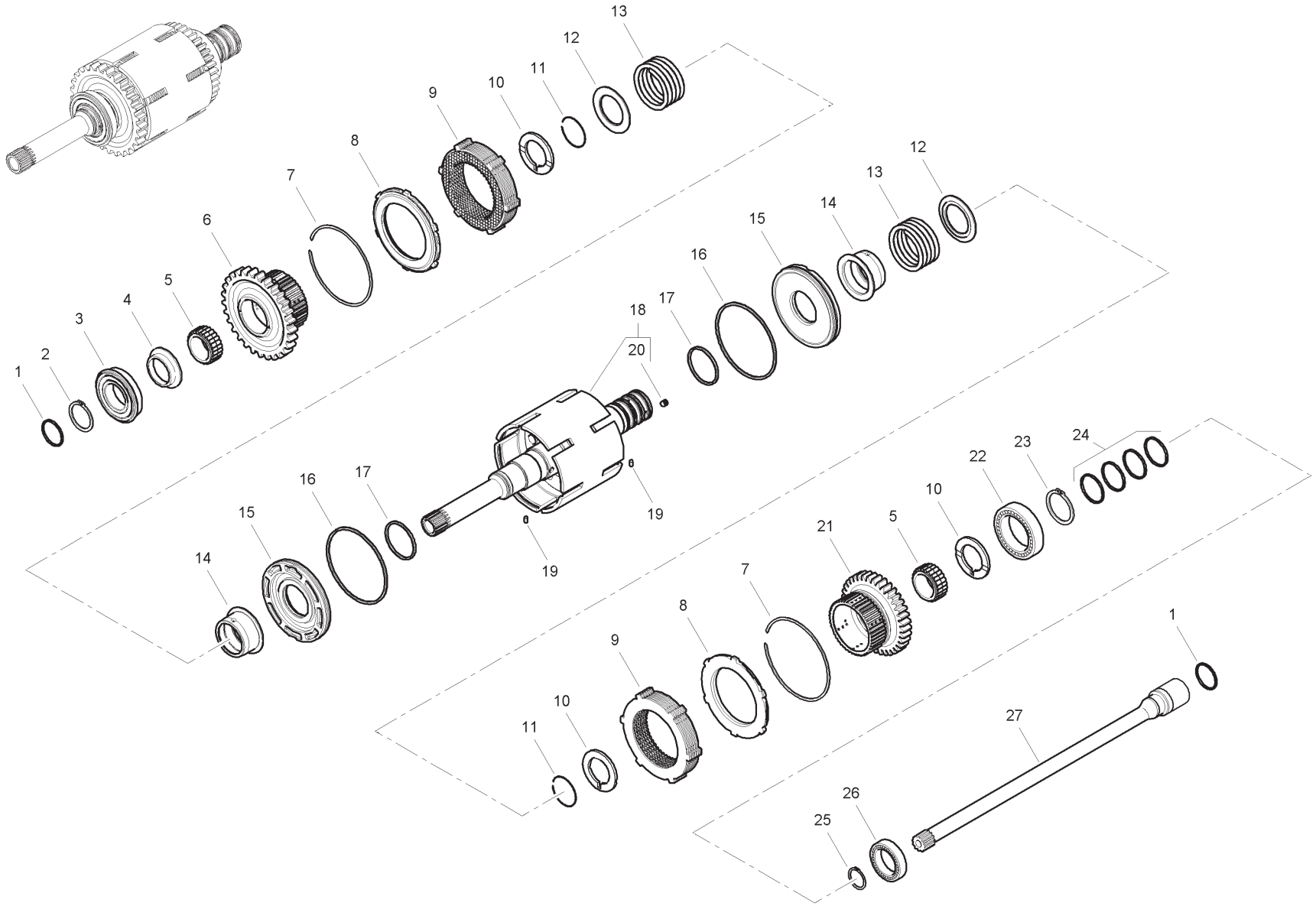

Item	Part No.	Qty.	English	French	German	Spanish	Remarks
1	6194343M1	2	Seal Ring	Joint Étanchéité	Dichtring	Anillo, Estanqueidad	
2	6190292M1	1	Circlip	Segment D'arret	Sicherungsring	Anillo De Resorte	
3	6194345M1	1	Bearing	Coussinet	Lager	Cojinete	
4	6194346M1	1	Spacer	Entretoise	Abstandstuck	Traviesa	
5	6194347M1	2	Needle Bearing	Roulement Aigui	Nadellager	Cojinete, Agujas	
6	6195602M1	1	Gear	Engrenage	Zahnrad	Engranaje	
7	6194349M1	2	Lock Ring	Bague serrage	Sicherungsring	Aro de seguridad	
8	6194350M1	2	Clutch Plate Lock Ring	Bague Serrage	Sicherungsring	Placa De Bloqueo	
9	6194957M91	2	Clutch Kit	Jeu Embrayage	Kupplungsatz	Embrague	
10	6194351M1	3	Thrust Washer	Rondelle Butee	Anlaufscheibe	Arandela De Tope	
11	6194495M1	2	Lock Ring	Bague serrage	Sicherungsring	Aro de seguridad	
12	6194355M1	2	Lock Spring Cover	Cuvette Ressort	Federtasse	Cubeta Muelle	
13	6194354M1	2	Spring	Ressort	Feder	Muelle	
14	6194357M1	2	Clutch Sleeve	Manchon	Hulse	Camisa	
15	6194358M1	2	Clutch Piston	Piston	Kolben	Pistón	
16	6194359M1	2	Seal Ring	Bague D'etancheite	Dichtungsring	Anillo, Estanqueidad	
17	6194360M1	2	Seal Ring	Bague D'etancheite	Dichtungsring	Anillo, Estanqueidad	
18	6194496M91	1	Inner Shaft Kit	Arbre	Welle Komplett	Árbol, Conj.	
19	6194365M1	2	Split Pin	Goupille Fendue	Spaltbolzen	Pasador Elástico	
20	6194497M1	4	Rivet	Rivet	Niete	Remache	
21	6194362M1	1	Gear	Engrenage	Zahnrad	Piñón	
22	6194364M1	1	Bearing	Coussinet	Lager	Cojinete	
23	6194356M1	1	Lock Ring	Anneau	Ring	Anillo De Retención	
24	6194363M1	4	Seal	Joint Étanchéité	Dichtring	Junta	
25	6194368M1	1	Snap Ring	Fermoir	Sprengring	Anillo De Resorte	
26	6194367M1	1	Bearing	Coussinet	Lager	Cojinete	
27	6195603M1	1	PTO Transmisson Shaft	Arbre De Cde PTO	Antriebswelle PTO	Eje De Mando PTO	

C-29008-06.1-A

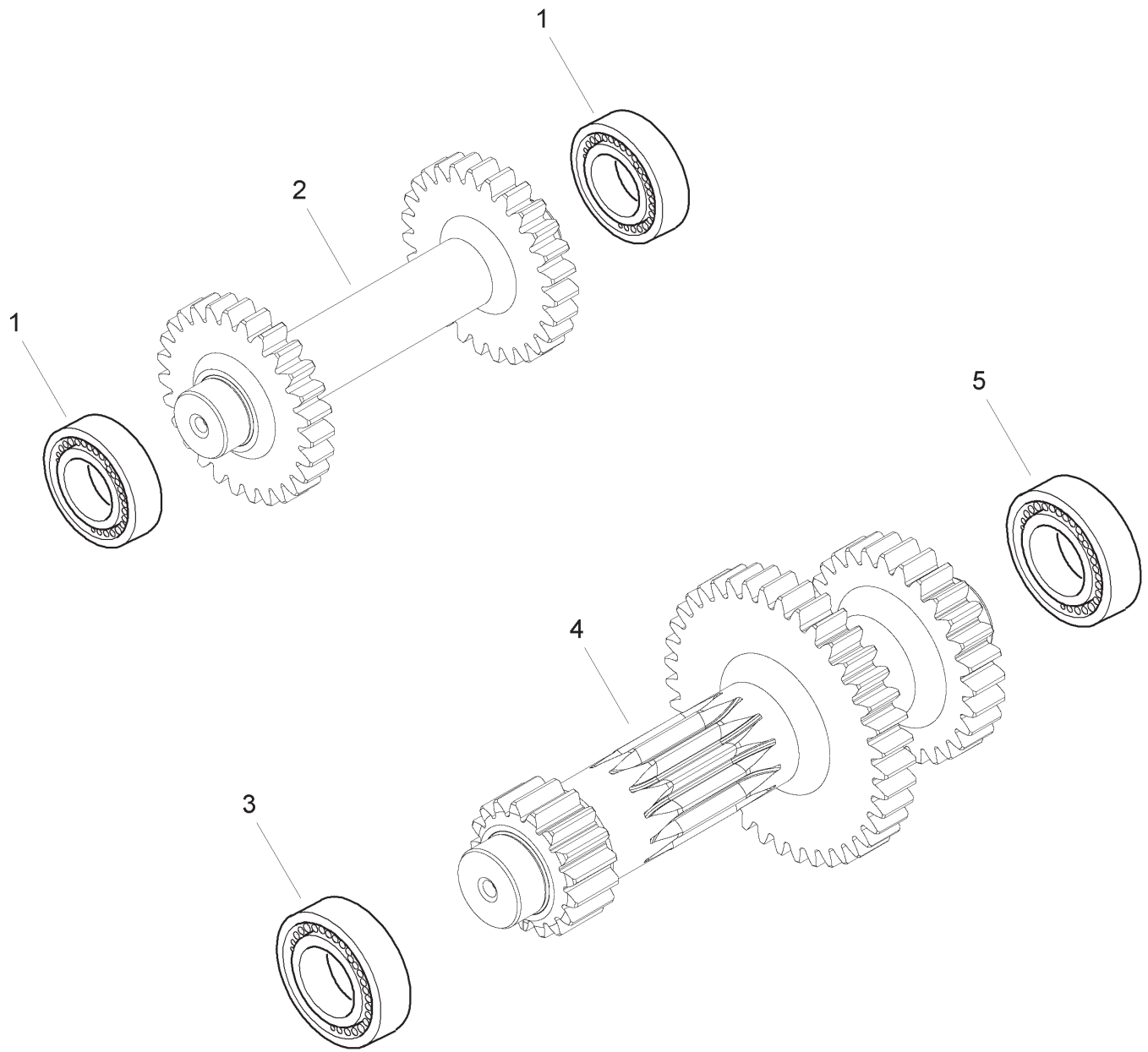

Item	Part No.	Qty.	English	French	German	Spanish	Remarks
1	6194369M1	2	Bearing	Coussinet	Lager	Cojinete	
2	6194370M1	1	Reverse Shaft	Arbre	Welle	Árbol	
3	6194373M1	1	Bearing	Coussinet	Lager	Cojinete	
4	6194372M1	1	Primary Shaft	Arbre	Welle	Árbol	
5	6194371M1	1	Bearing	Coussinet	Lager	Cojinete	

C-29008-07.1-A

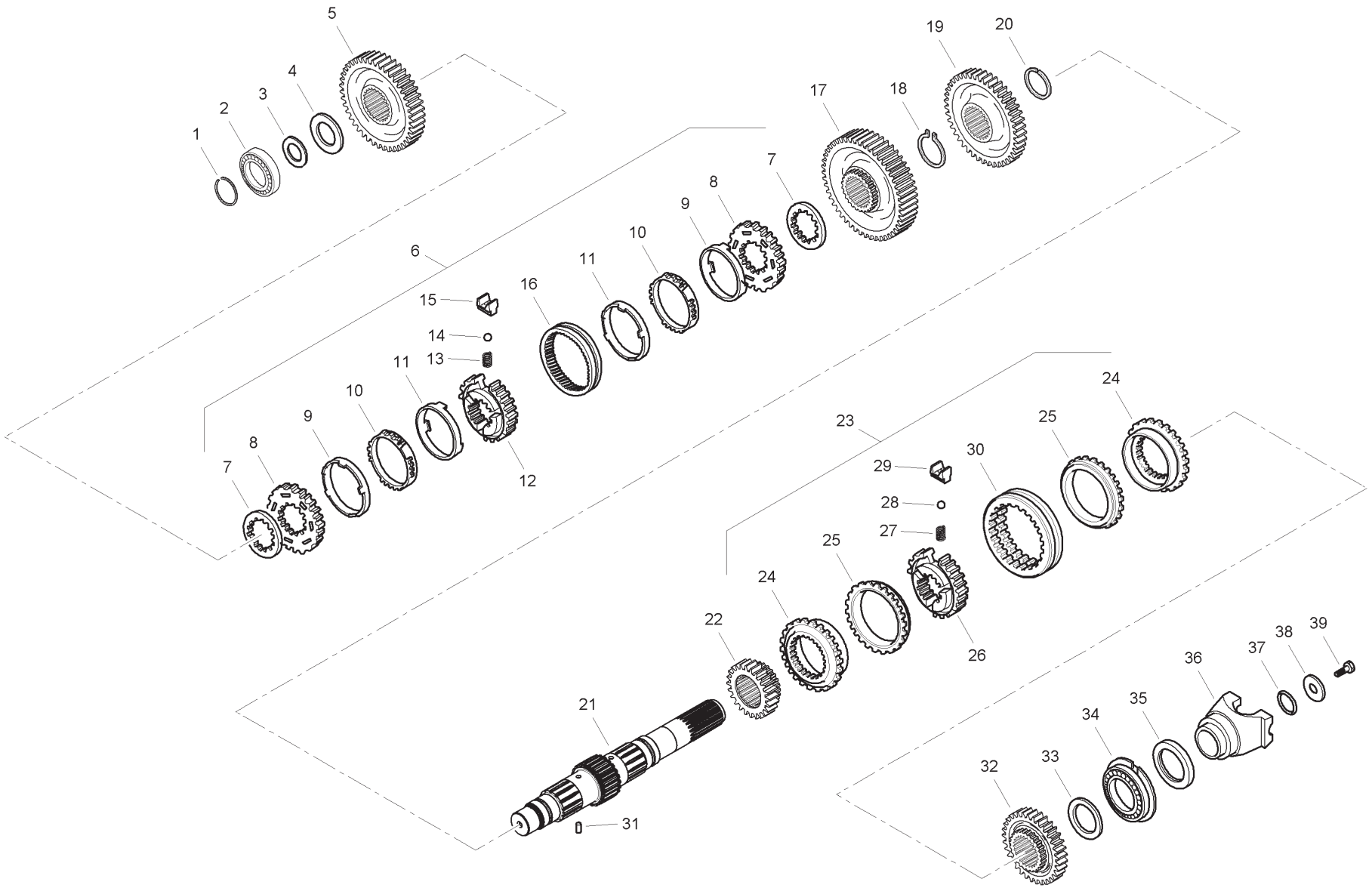
1
2
3
4
5
6
7
8
9
10
11
12
13
14
15
16
17
18
19
20
21
22
23
24
25
26
27
28
29
30
31
32
33
34
35
36
37
38
39

Item	Part No.	Qty.	English	French	German	Spanish	Remarks
1	6194380M1	1	Lock Ring	Bague Serrage	Sicherungsring	Anillo De Retención	
2	6194373M1	1	Bearing	Coussinet	Lager	Cojinete	
3	6194376M1	AR	Shim 0.05mm	Cale Reglage	Einstellblech	Calce	
3	6194377M1	AR	Shim 0.10mm	Cale Reglage	Einstellblech	Calce	
3	6194378M1	AR	Shim 0.30mm	Cale Reglage	Einstellblech	Calce	
3	6194379M1	AR	Shim 0.50mm	Cale Reglage	Einstellblech	Calce	
4	6194375M1	1	Thrust Washer	Rondelle Butee	Anlaufscheibe	Arandela De Tope	
5	6194374M1	1	Gear	Engrenage	Zahnrad	Piñón	
6	6194391M91	1	Synchronising Ring	Jeu De Synchro	Synchronsatz	Juego De Sincro	
7	6194381M1	2	Spacer	Entretoise	Abstandstuck	Traviesa	
8	6194383M1	2	Synchronizing Ring	Anneau	Ring	Anillo De Sincro	
9	6194387M1	2	Steel Ring	Anneau	Ring	Aro	
10	6194386M1	2	Sintered Ring	Anneau	Ring	Aro	
11	6194382M1	2	Tapered Friction Ring	Anneau	Ring	Aro	
12	6194385M1	1	Hub	Moyeu	Nabe	Cubo	
13	6194384M1	3	Spring	Ressort	Feder	Muelle	
14	6194389M1	3	Ball	Bille	Kugel	Bola	
15	6194388M1	3	Lock Spring Plate	Plaque D'arret	Sichrungsblech	Placa De Bloqueo	
16	6194390M1	1	Sleeve	Manchon	Hulse	Camisa	
17	6194392M1	1	Gear	Engrenage	Zahnrad	Piñón	
18	6194413M1	1	Lock Ring	Anneau	Ring	Anillo De Retención	
19	6194412M1	1	Gear	Engrenage	Zahnrad	Piñón	
20	6194411M1	1	Lock Ring	Anneau	Ring	Anillo De Retención	
21	6195604M1	1	Secondary Shaft	Arbre - Secondaire	Welle - Sekundar	Arbol - Secundario	
22	6194393M1	1	Gear	Engrenage	Zahnrad	Piñón	
23	6194402M91	1	Synchronizing Kit	Jeu De Synchro	Synchronsatz	Juego De Sincro	
24	6194395M1	2	Clutch Ring	Anneau	Ring	Aro	
25	6194397M1	2	Tapered Friction Ring	Anneau	Ring	Junquillo	
26	6194396M1	1	Hub	Moyeu	Nabe	Cubo	
27	6194400M1	3	Spring	Ressort	Feder	Muelle	
28	6194399M1	3	Ball	Bille	Kugel	Bola	
29	6194398M1	3	Plate	Plaque	Platte	Placa De Bloqueo	
30	6194401M1	1	Sleeve	Manchon	Hulse	Camisa	
31	6194365M1	1	Split Pin	Goupille Fendue	Spaltbolzen	Pasador Elástico	
32	6194410M1	1	Gear	Engrenage	Zahnrad	Piñón	

C-29008-07.1-A

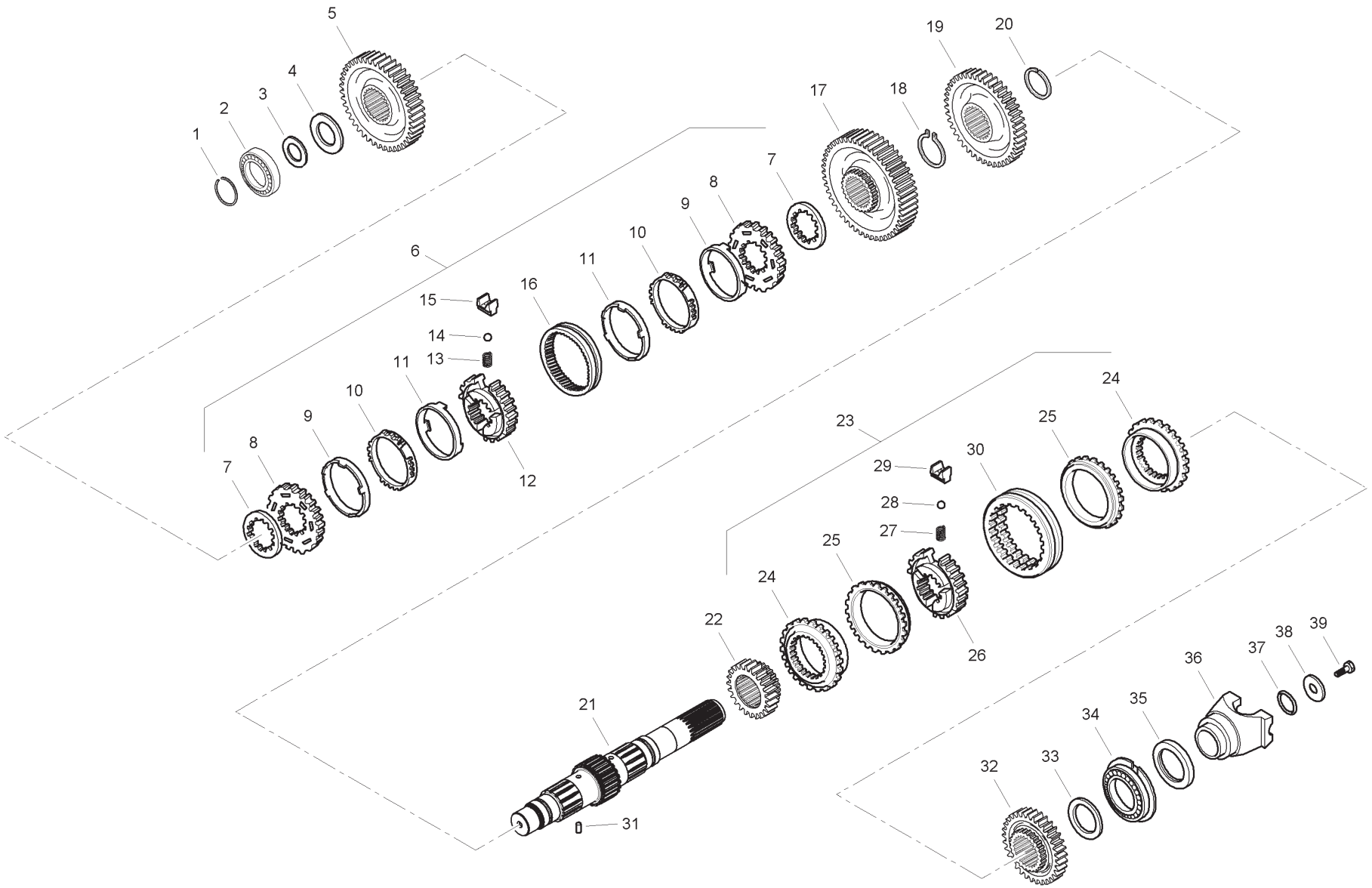
1
2
3
4
5
6
7
8
9
10
11
12
13
14
15
16
17
18
19
20
21
22
23
24
25
26
27
28
29
30
31
32
33
34
35
36
37
38
39

Item	Part No.	Qty.	English	French	German	Spanish	Remarks
33	6194409M1	1	Thrust Washer	Rondelle Butee	Anlaufscheibe	Arandela De Tope	
34	6194408M1	1	Bearing	Coussinet	Lager	Cojinete	
35	6194407M1	1	Oil Seal	Bague Étanchéité	Öldichtring	Junta De Aceite	
36	6194988M1	1	Flange	Flasque	Flansch	Brida De Unión	
37	6194405M1	1	O Ring	Joint Torique	O Ring	Junta De Tipo O	
38	6194404M1	1	Washer	Rondelle	Unterlegscheibe	Arandela	
39	6194403M1	1	Bolt	Boulon	Schraube	Perno	

C-29008-08.1-A

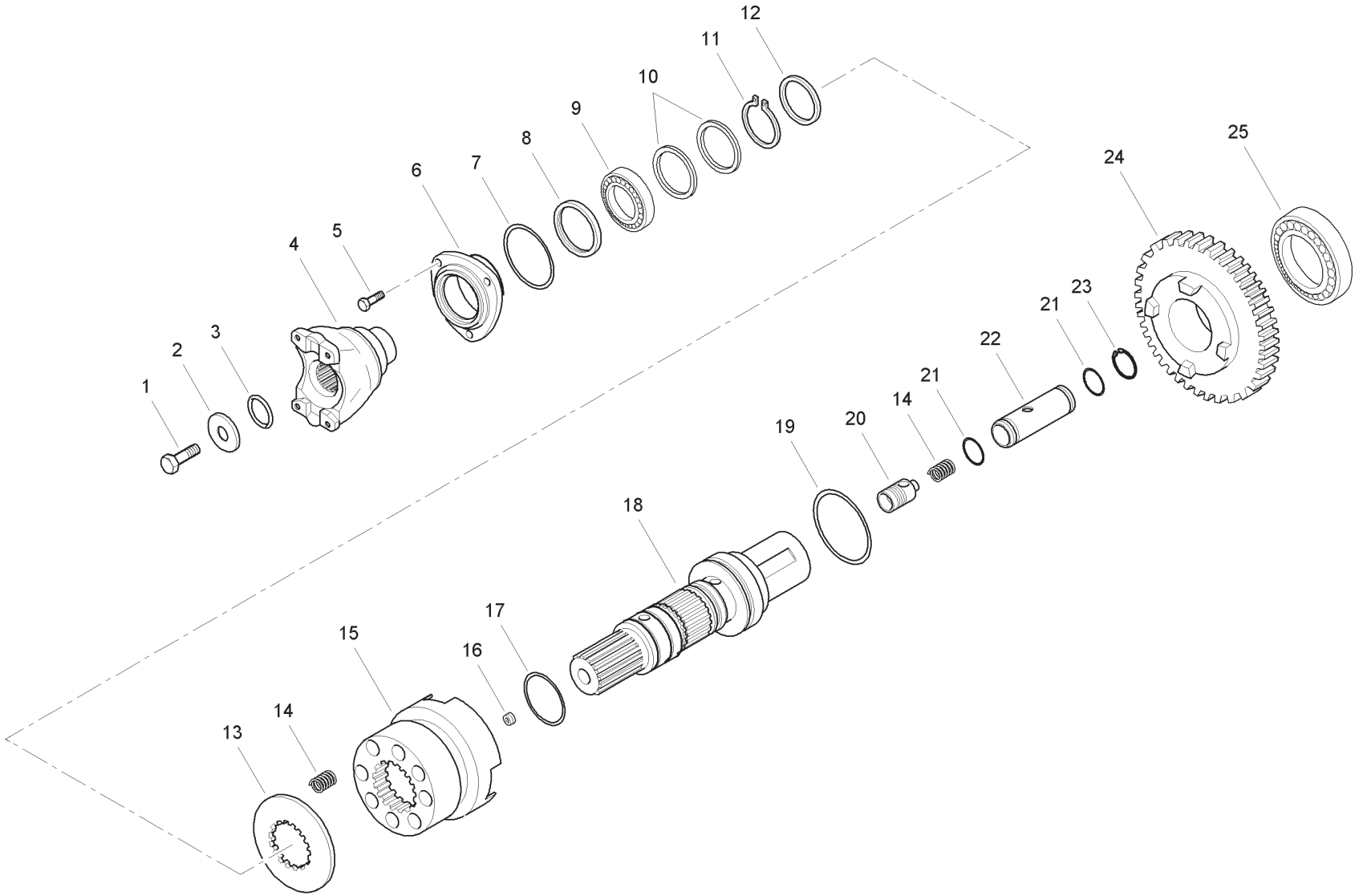

Item	Part No.	Qty.	English	French	German	Spanish	Remarks
1	6194403M1	1	Bolt	Boulon	Schraube	Perno	
2	6194414M1	1	Washer	Rondelle	Unterlegscheibe	Arandela	
3	6193384M1	1	O Ring	Joint Torique	O Ring	Junta De Tipo O	
4	6195605M1	1	Flange	Flasque	Flansch	Pletina	
5	6194416M1	3	Bolt	Boulon	Schraube	Perno	
6	6194415M1	1	Front Cover	Couvercle	Deckel	Tapa	
7	6194419M1	1	O Ring	Joint Torique	O Ring	Junta De Tipo O	
8	6194418M1	1	Seal Ring	Bague D'etancheite	Dichtungsring	Anillo, Estanqueidad	
9	6194369M1	1	Bearing	Coussinet	Lager	Cojinete	
10	6194343M1	2	Seal Ring	Bague D'etancheite	Dichtungsring	Anillo, Estanqueidad	
11	6193699M1	1	Circlip	Segment D´Arrêt	Sicherungsring	Anillo De Resorte	
12	6194420M1	1	Washer	Rondelle	Unterlegscheibe	Arandela	
13	6194428M1	1	Spacer	Entretoise	Abstandstuck	Traviesa	
14	6194427M1	9	Spring	Ressort	Feder	Muelle	
15	6194426M1	1	Sleeve	Manchon	Hulse	Camisa	
16	3523998M1	1	Plug	Bouchon	Stopfen	Tapón	
17	6194425M1	2	O Ring	Joint Torique	O Ring	Junta De Tipo O	
18	6194424M1	1	Output Shaft	Arbre	Welle	Árbol	
19	6194423M1	1	O Ring	Joint Torique	O Ring	Junta De Tipo O	
20	6194722M91	1	Valve	Soupape	Ventil	Válvula, Conj.	
21	6194720M1	2	O Ring	Joint Torique	O Ring	Junta De Tipo O	
22	6194721M1	1	Cylinder	Cylindre	Zylinder	Cilindro	
23	6194719M1	1	Snap Ring	Fermoir	Sprengring	Anillo De Resorte	
24	6194422M1	1	Gear	Engrenage	Zahnrad	Piñón	
25	6194421M1	1	Bearing	Coussinet	Lager	Cojinete	

C-29008-09.1-A

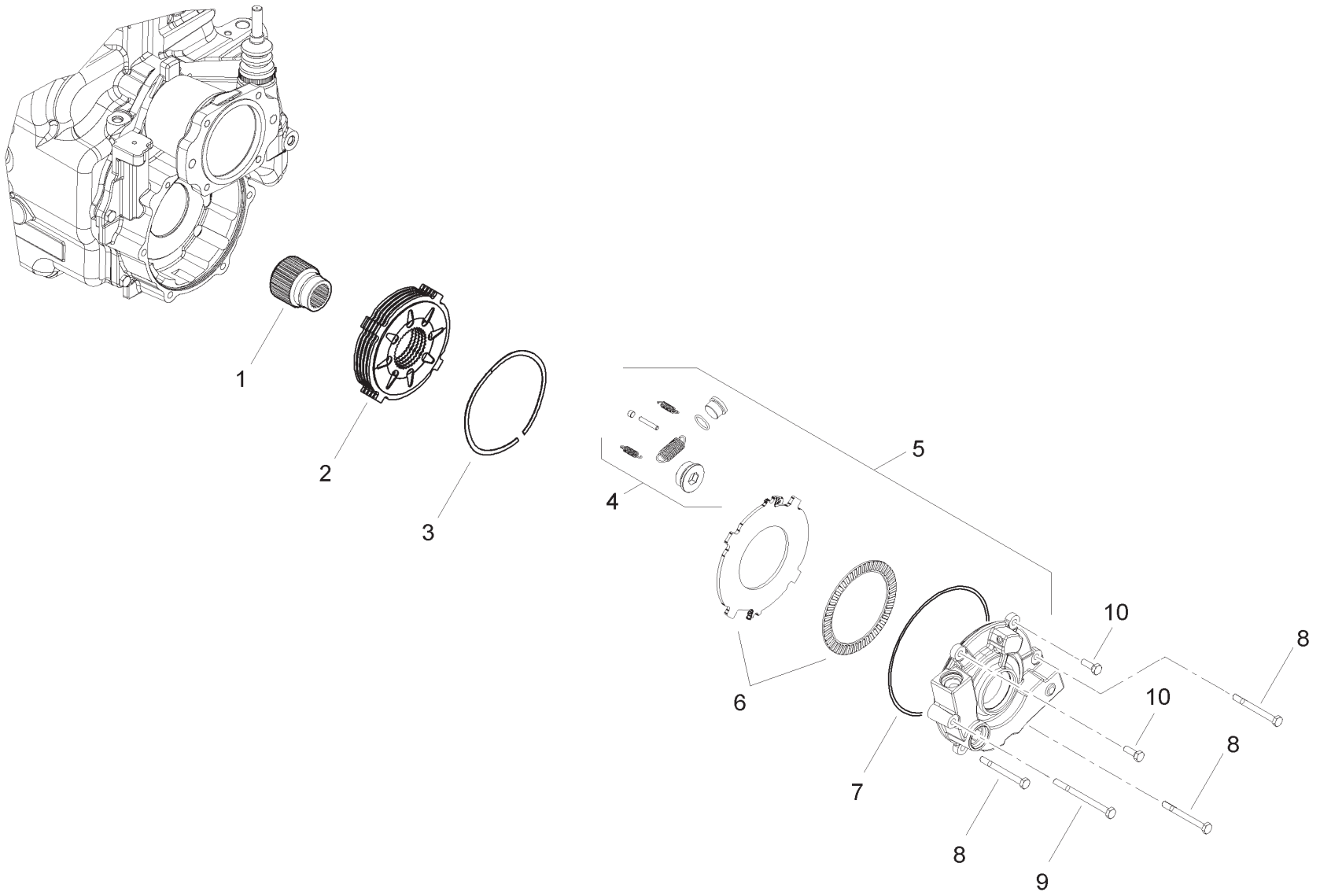

Item	Part No.	Qty.	English	French	German	Spanish	Remarks
1	6195606M1	1	Bush	Douille	Buchse	Casquillo	
2	6195607M91	1	Brake Pack	Pack De Frein	Pack Bremse	Pack De Freno	
3	6195608M1	5	Spacer	Entretoise	Abstandstuck	Pieza Distancia	
4	6195614M91	1	Spring Kit	Jeu Ressorts	Federnsatz	Juego Muelles	
5	6195610M91	1	Brake	Frein	Bremse	Freno	
6	6195613M91	1	Bearing Kit	Jeu Coussinets	Lagersatz	Juego Cojinetes	
7	6195609M1	1	O Ring	Joint Torique	O Ring	Junta Torica	
8	6195612M1	3	Bolt	Boulon	Schraube	Perno	
9	6195611M1	1	Bolt	Boulon	Schraube	Perno	
10	6194334M1	2	Bolt	Boulon	Schraube	Perno	

C-29008-10.1-A

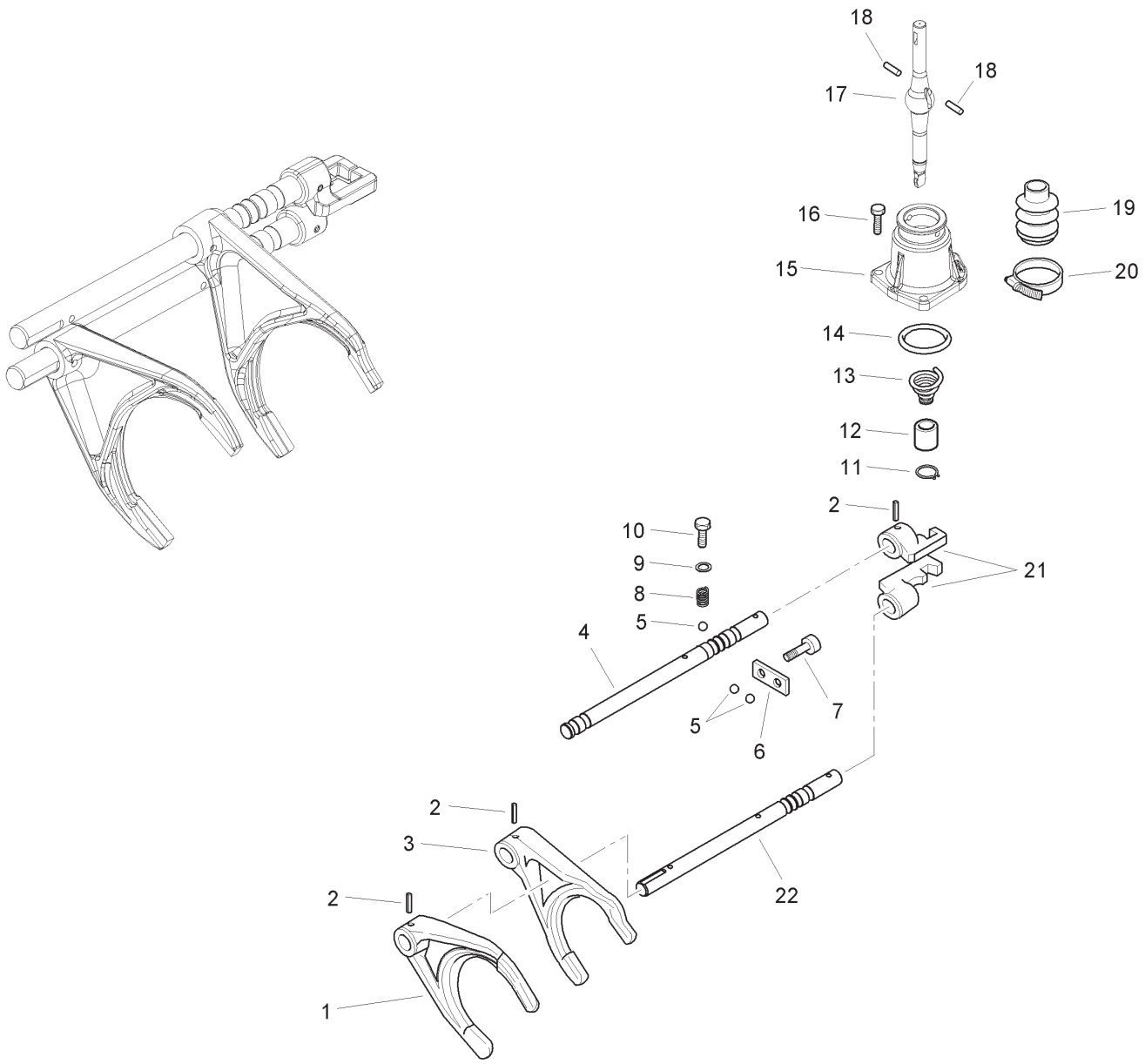

Item	Part No.	Qty.	English	French	German	Spanish	Remarks
1	6194448M1	1	Drive Fork	Fourchette	Schaltgabel	Horquilla	
2	6194447M1	4	Split	Goupille Fendue	Spaltbolzen	Pasador	
3	6194449M1	1	Drive Fork	Fourchette	Schaltgabel	Horquilla	
4	6195615M1	1	Control Pin	Goupille De Controle	Bolzen - Kontrolle	Perno De Control	
5	6194433M1	4	Ball	Bille	Kugel	Bola	
6	6194450M1	1	Plate	Plaque	Platte	Placa	
7	6194445M1	2	Bolt	Boulon	Schraube	Perno	
8	6194432M1	2	Spring	Ressort	Feder	Muelle	
9	6194430M1	2	Washer	Rondelle	Unterlegscheibe	Arandela	
10	6194431M1	2	Bolt	Boulon	Schraube	Perno	
11	6194443M1	1	Snap Ring	Fermoir	Sprengring	Anillo De Resorte	
12	6194442M1	1	Bush	Douille	Büchse	Casquillo	
13	6194441M1	1	Spring	Ressort	Feder	Muelle	
14	6194440M1	1	O Ring	Joint Torique	O Ring	Junta De Tipo O	
15	6194435M1	1	Cover	Cache	Abdeckung	Tapa	
16	6194434M1	3	Bolt	Boulon	Schraube	Perno	
17	6194436M1	1	Control Lever	Levier	Hebel	Palanca De Mando	
18	6194437M1	2	Pin	Goupille	Bolzon	Pasador	
19	6194438M1	1	Boot	Coffre	Schutzkappe	Fuelle	
20	6194439M1	1	Clamp	Collier	Halteschelle	Argolla De Cierre	
21	6194444M1	2	Shifter	Selecteur	Selektor	Selector	
22	6194446M1	2	Shifter	Selecteur	Selektor	Selector	

C-29008-11.1-A

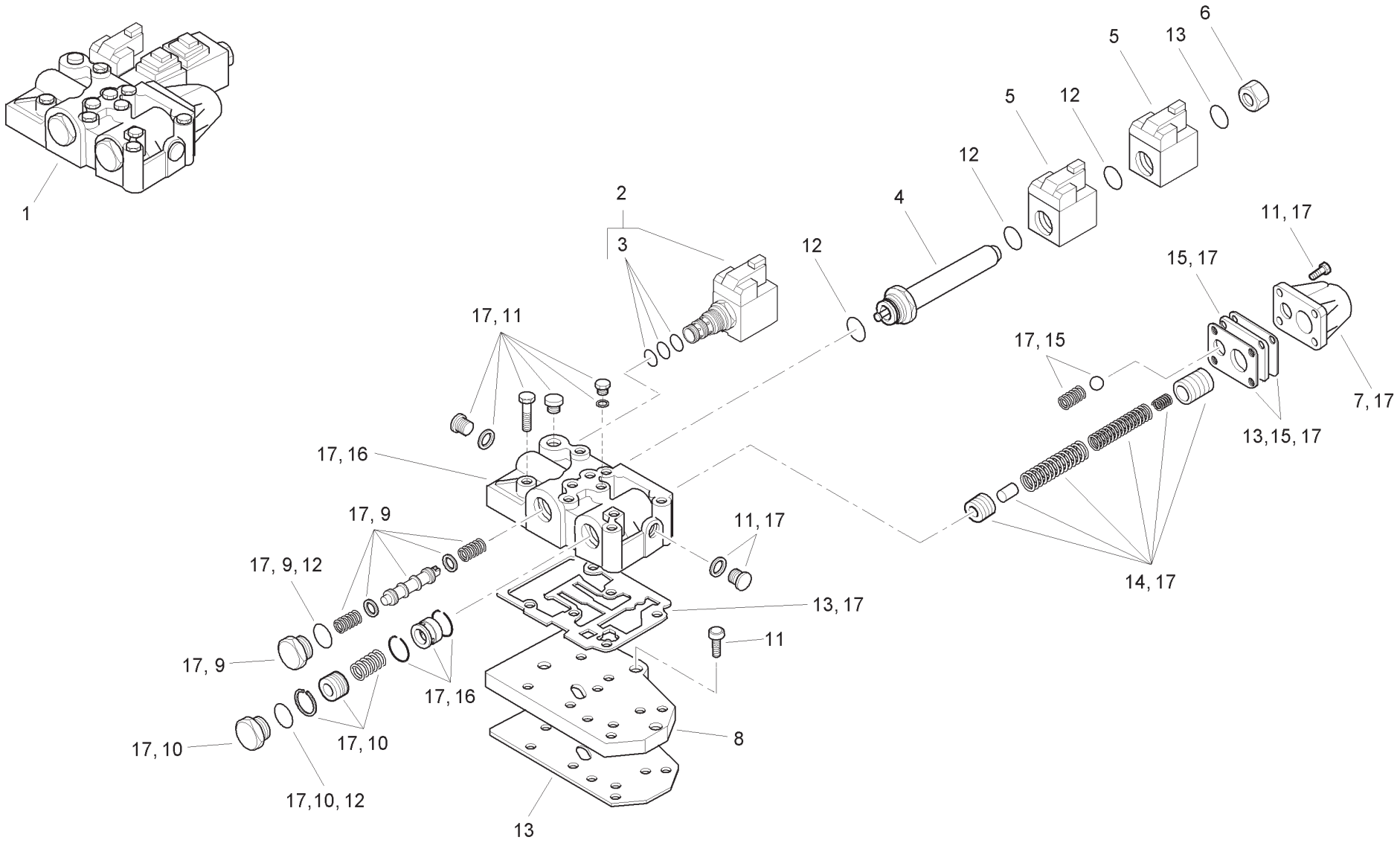
1
2
3
4
5
5
6
11, 17
12
12
12
13
15, 17
17, 11
17, 15
7, 17
13,15, 17
17, 16
17, 9
11, 17
17, 9, 12
14, 17
13, 17
11
17, 9
17, 16
17, 10
17, 10
8
17, 10
17,10, 12
13

Item	Part No.	Qty.	English	French	German	Spanish	Remarks
1	6194733M91	1	Control Valve	Valve Commande	Steuerventil	Distribuidor, Conj.	
2	6194452M91	1	Electro Valve	Electrovalve	Magnetventil	Electroválvula	
3	6194453M91	1	Seal Kit	Jeu Etancheite	Dichtringsatz	Juego De Juntas	
4	6194486M1	1	Solenoid Pipe	Canalisation	Rohrleitung	Tubo	
5	6194483M1	2	Solenoid	Electroaimant	Magnetspule	Magnetspule	
6	6194482M1	1	Plug	Bouchon	Verschlstopfen	Tapón	
7	6194479M1	1	Valve Cover	Cache Culbuteurs	Ventildeckel	Cubre Válvula	
8	6194467M1	1	Feeding Plate	Plaque	Platte	Placa	
9	6194734M91	1	FWD/RVS Spool Kit	Jeu Tiroir	Schieber, Satz	Cajoncillo, Conj.	
10	6194735M91	1	Flow Divider Piston Kit	Jeu Cde Debit	Mengendosiersatz	Juego De Piezas	
11	6194736M91	1	Bolts Kit	Jeu Boulon	Schraubesatz	Juego De Piezas	
12	6194737M91	1	Seal Rings Kit	Jeu Etancheite	Dichtringsatz	Juego De Piezas	
13	6194738M91	1	Gaskets Kit	Jeu Joints Plats	Dichtscheib,Satz	Juego De Piezas	
14	6194739M91	1	Modulation Valve Kit	Jeu Soupapes	Ventilsatz	Válvula, Conj.	
15	6194740M91	1	Plate Kit	Jeu Plaque	Plattensatz	Juego De Piezas	
16	6194741M91	1	Control Valve Kit	Jeu Distributeur	Satzsteuerventil	Cuerpo, Conj.	
17	6194742M91	1	Body Valve Assy	Corps De Valve	Ventilgehause	Distribuidor, Conj.	

C-29008-12.1-A

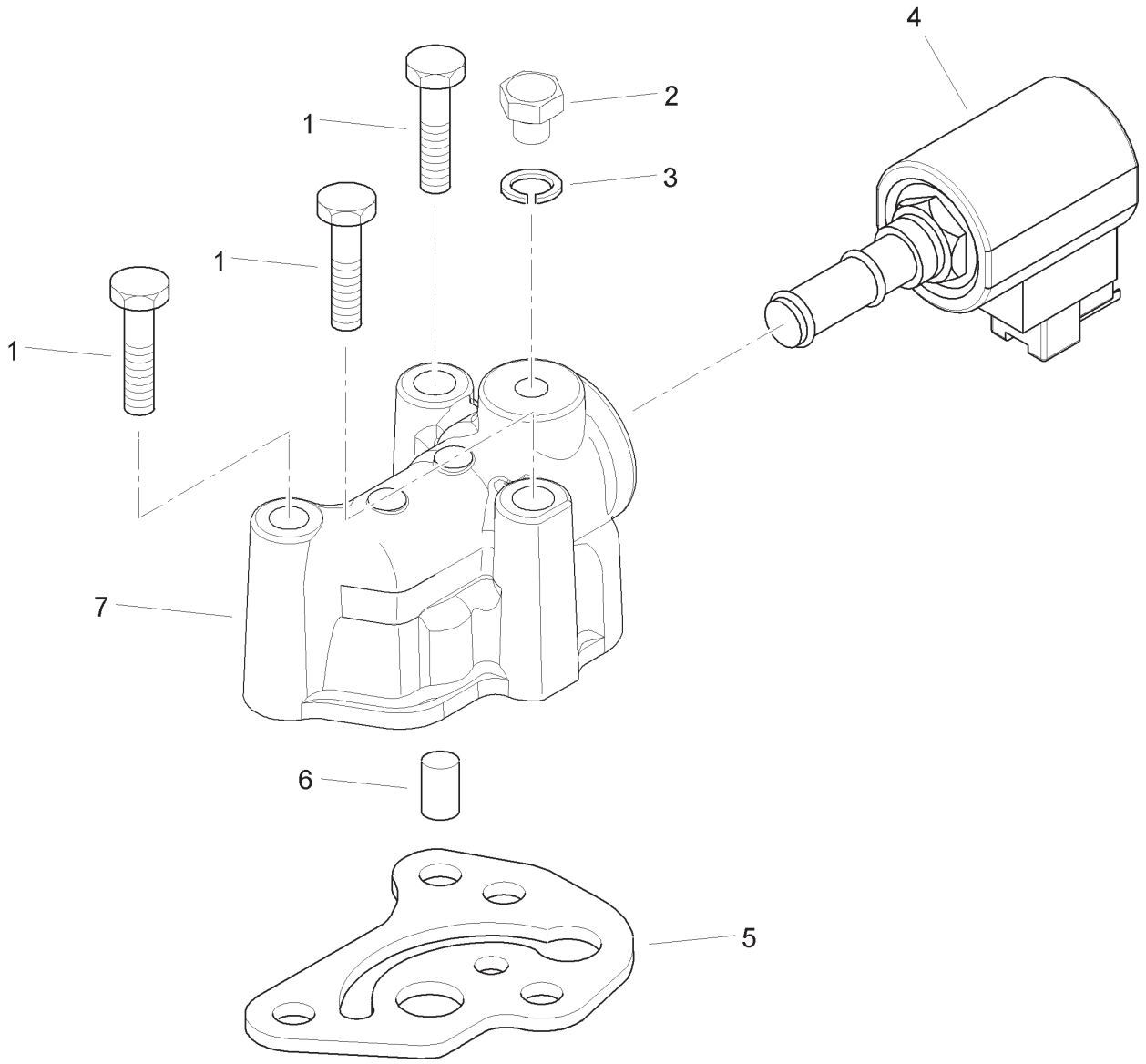

Item	Part No.	Qty.	English	French	German	Spanish	Remarks
1	6194308M1	3	Bolt	Boulon	Schraube	Perno	
2	6194328M1	1	Plug	Bouchon	Verschlstopfen	Tapón	
3	6194329M1	1	Copper Washer	Rondelle	Unterlegscheibe	Arandela, Cobre	
4	6194488M1	1	4WD Electro Valve	Electrovalve	Magnetventil	Electroválvula	
5	6194489M1	1	Gasket	Joint	Dichtscheibe	Empaquetadura	
6	6194491M1	1	Valve	Soupape	Ventil	Válvula	
7	6194490M1	1	Housing	Carter	Gehause	Cárter	

C-29009-01.1-A

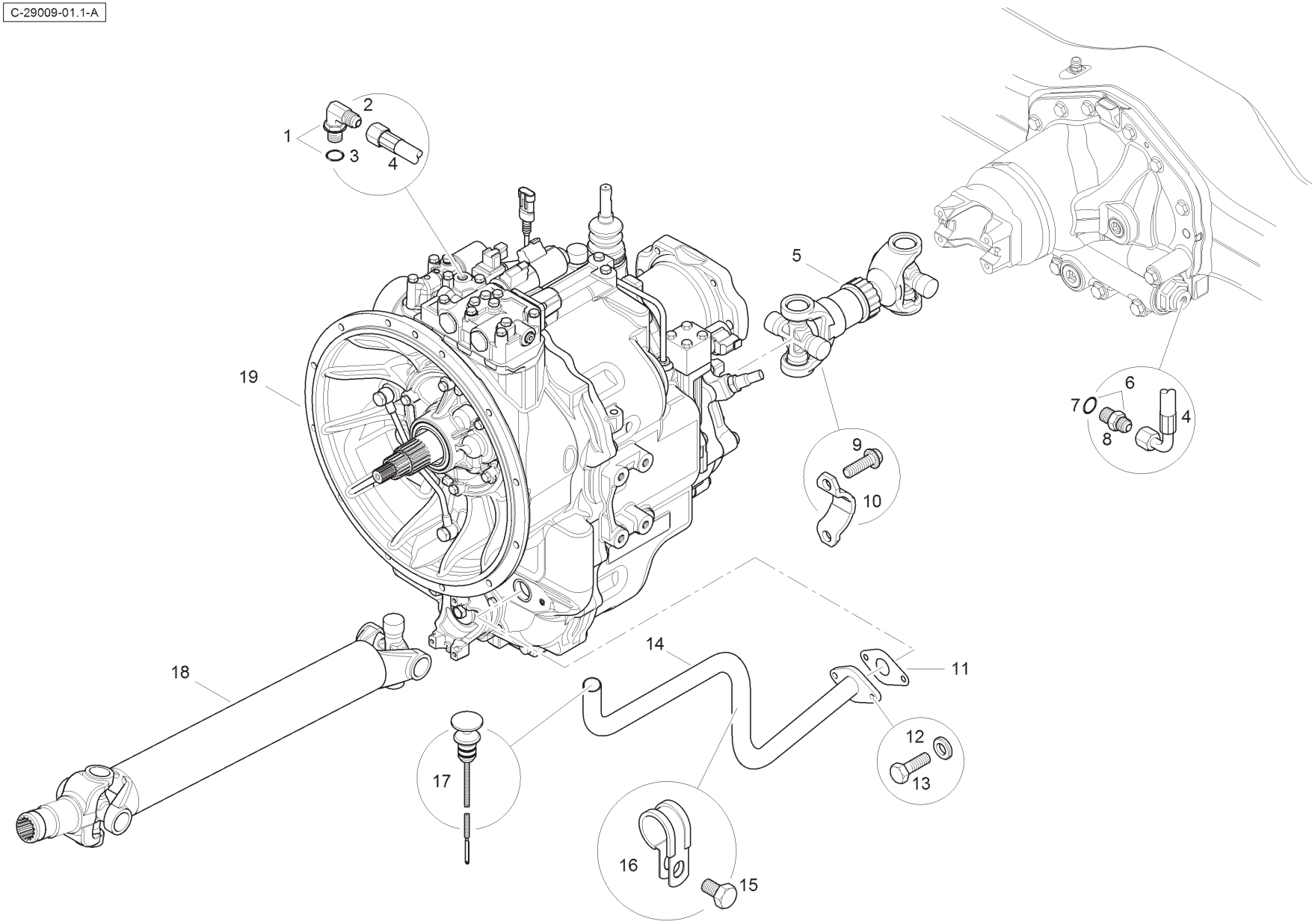

Item	Part No.	Qty.	English	French	German	Spanish	Remarks
1	357197X91	1	Elbow & O Ring	Coude	Kniestück	Codo	
2	-	1	Elbow	Coude	Winkelstück	Codo	
3	831452M1	1	O Ring	Joint Torique	O Ring	Junta De Tipo O	
4	6115095M91	1	Hose	Durit	Schlauch	Flexible	
5	6115149M91	1	Driveshaft	Arbre de cde	Antriebswelle	Eje De Mando	
6	835091M91	1	Connector	Borne	Doppelnippel	Unión	
7	831452M1	1	O Ring	Joint Torique	O Ring	Junta De Tipo O	
8	-	1	Union	Raccord	Verschraubung	Racor	
9	6114053M1	12	Bolt	Boulon	Schraube	Perno	
10	6114052M1	6	Bearing Strap	Patte - Coussinet	Lasche - Lager	Faja - Cojinete	
11	T121223	1	Gasket	Joint	Dichtscheibe	Empaquetadura	
12	385361X1	2	Washer	Rondelle	Unterlegscheibe	Arandela	
13	339761X1	2	Bolt	Boulon	Schraubbolzen	Perno	
14	T126293	1	Tube	Tube	Rohr	Tubo	
15	339020X1	1	Bolt	Boulon	Schraubbolzen	Perno	
16	6110569M1	1	Clip	Circlip	Schelle	Clip	
17	T120633	1	Dipstick	Jauge	Meßstab	Varilla aceite	
18	6115147M91	1	Driveshaft	Arbre de cde	Antriebswelle	Eje De Mando	
19	6114657M91	1	Gearbox	Boite vitesses	Zahnradgetriebe	Caja cambio	

C-29009-02.1-A

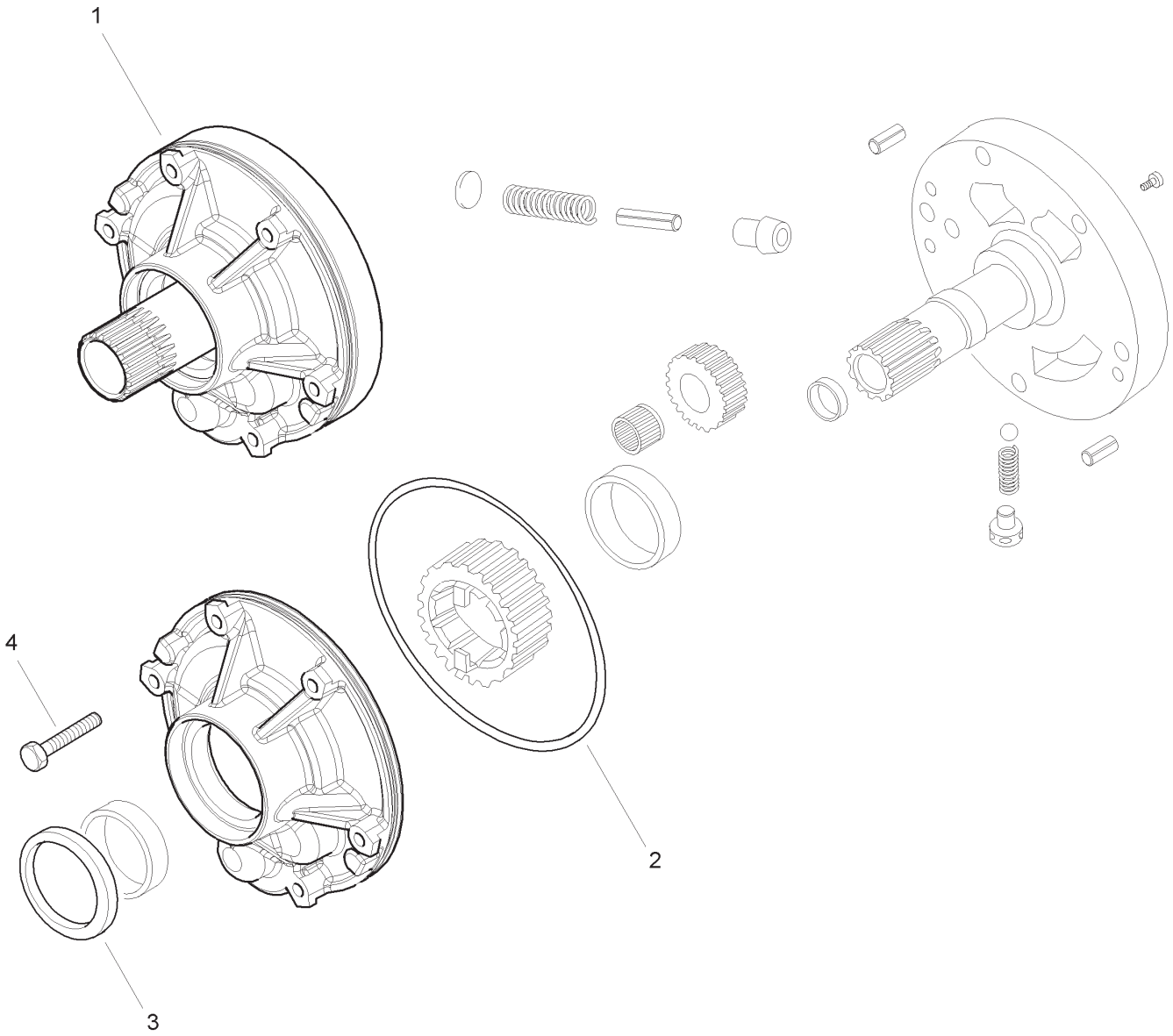

Item	Part No.	Qty.	English	French	German	Spanish	Remarks
1	6194309M91	1	Pump Assembly	Pompe	Pumpe	Bomba, Conj.	
2	6194310M1	1	O Ring	Joint Torique	O Ring	Junta De Tipo O	
3	6194307M1	1	Oil Seal	Bague Étanchéité	Öldichtring	Junta De Aceite	
4	6194308M1	6	Bolt	Boulon	Schraube	Perno	

C-29009-03.1-A

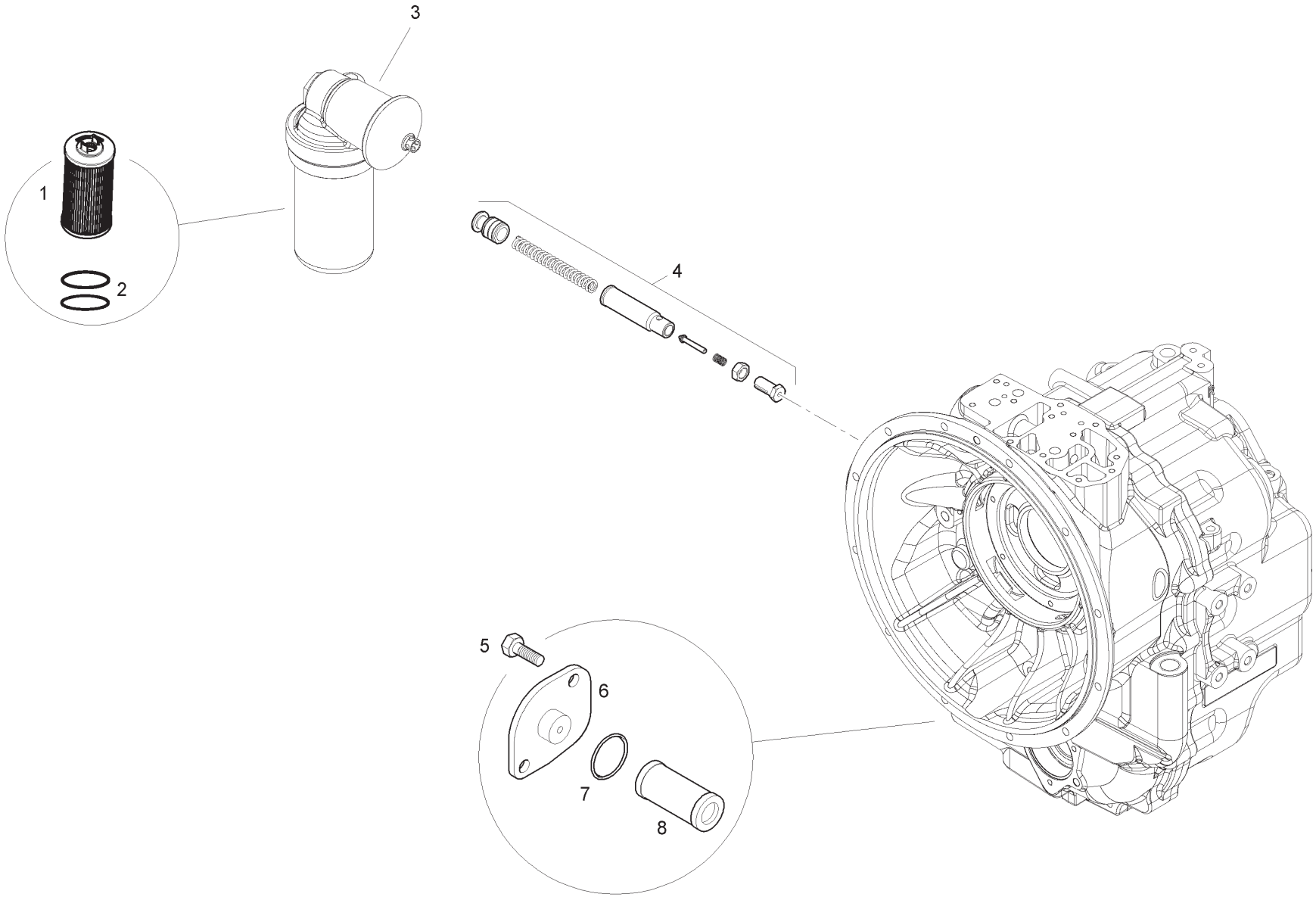

Item	Part No.	Qty.	English	French	German	Spanish	Remarks
1	6195532M91	1	Filter	Filtre	Filter	Filtro	
2	6195533M91	1	Seal Kit	Jeu Étanchéité	Dichtringsatz	Juego Retenes	
3	6195591M91	1	Oil Filter	Filtre Huile	Ölfilter	Filtro De Aceite	
4	6195592M91	1	Valve Kit	Jeu Soupapes	Ventilsatz	Juego Válvulas	
5	6194316M1	2	Bolt	Boulon	Schraube	Perno	
6	6195593M1	1	Cover	Couvercle	Deckel	Cubierta	
7	6194314M1	1	O Ring	Joint Torique	O Ring	Junta De Tipo O	
8	6194313M1	1	Oil Filter	Crepine	Filtersieb	Alcachofa	

C-29009-04.1-A

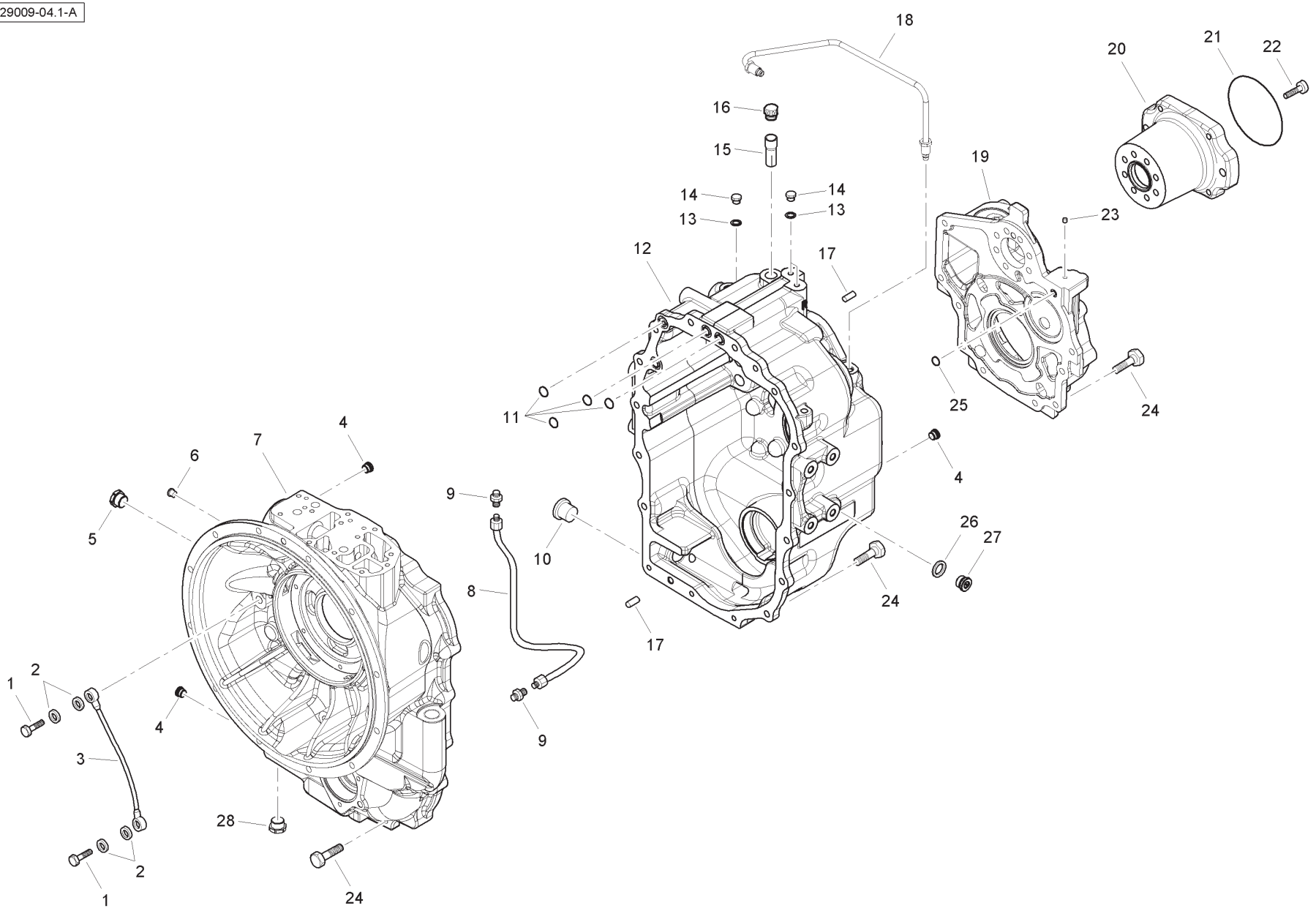
18
20
21
22
16
15
19
14
14
23
13
13
12
17
11
25
24
4
7
6
4
5
9
10
26
27
8
24
17
2
1
4
3
9
28
2
1
24

Item	Part No.	Qty.	English	French	German	Spanish	Remarks
1	6194338M1	2	Bolt	Boulon	Schraube	Perno	
2	6194339M1	4	Copper Washer	Rondelle	Unterlegscheibe	Arandela, Cobre	
3	6194340M1	1	Lubrication Pipe	Tuyau Huile Lub	Schmierolleitg	Tubo	
4	6194311M1	3	Plug	Bouchon	Verschlstopfen	Tapón	
5	6195598M1	1	Plug	Bouchon	Verschlstopfen	Tapón	
6	6195597M1	1	Plug	Bouchon	Verschlstopfen	Tapón	
7	6195594M1	1	Front Housing	Carter Boite Vit	Getriebegehause	Caja Transmision	
8	6194730M91	1	Pipe	Tuyo	Leitung Kpl	Tubo	
9	6194731M91	2	Connector	Montage	Anschlverschrbg	Unión	
10	3523632M1	1	Plug	Bouchon	Stopfen	Tapón	
11	6194325M1	4	O Ring	Joint Torique	O Ring	Junta De Tipo O	
12	6195595M1	1	Rear Housing	Cater Boite Vit	Getriebegehause	Caja Transmision	
13	6194329M1	3	Copper Washer	Rondelle	Unterlegscheibe	Arandela, Cobre	
14	6194328M1	3	Plug	Bouchon	Verschlstopfen	Tapón	
15	6194327M1	1	Breather Pipe	Tuyau Reniflard	Entlüfterleitg	Tubo respiradero	
16	6194326M1	1	Breather	Reniflard	Entlufter	Ventilador Del Cárte	
17	6194330M1	3	Pin	Goupille	Bolzen	Pasador	
18	619561M91	1	Pipe	Tuyo	Leitung Kpl	Tubo	
19	6195596M1	1	Cover	Couvercle	Deckel	Cubierta	
20	6195599M1	1	Flange PTO	Flasque PTO	Flansch PTO	Pletina PTO	
21	6194332M1	1	O Ring	Joint Torique	O Ring	Junta De Tipo O	
22	6195600M1	7	Bolt	Boulon	Schraube	Perno	
23	6194964M1	1	Rivet	Rivet	Niete	Remache	
24	6194334M1	23	Bolt	Boulon	Schraube	Perno	
25	6195601M1	1	O Ring	Joint Torique	O Ring	Junta De Tipo O	

C-29009-05.1-A

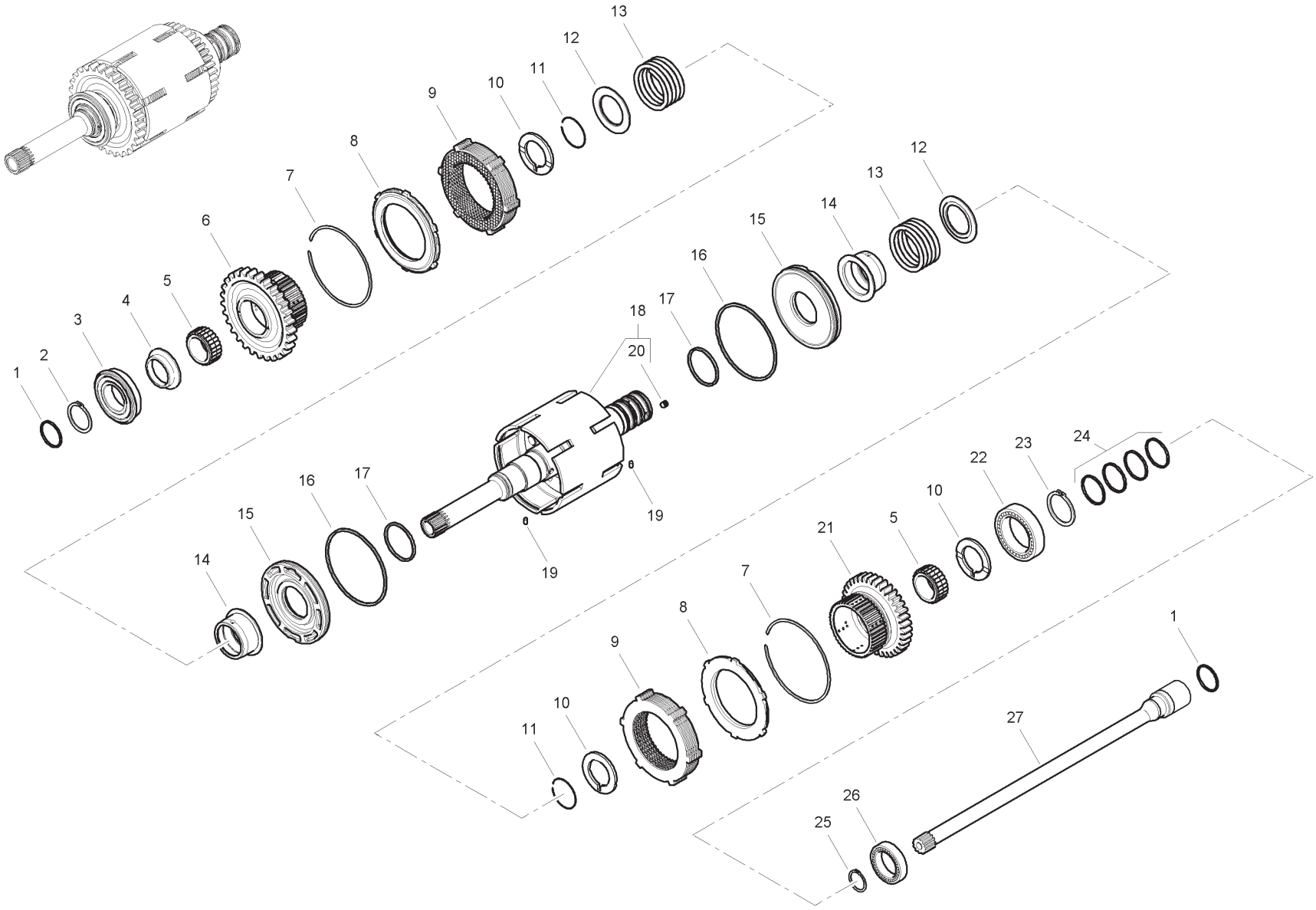

Item	Part No.	Qty.	English	French	German	Spanish	Remarks
1	6194343M1	2	Seal Ring	Joint Étanchéité	Dichtring	Anillo, Estanqueidad	
2	6190292M1	1	Circlip	Segment D'arret	Sicherungsring	Anillo De Resorte	
3	6194345M1	1	Bearing	Coussinet	Lager	Cojinete	
4	6194346M1	1	Spacer	Entretoise	Abstandstuck	Traviesa	
5	6194347M1	2	Needle Bearing	Roulement Aigui	Nadellager	Cojinete, Agujas	
6	6195602M1	1	Gear	Engrenage	Zahnrad	Engranaje	
7	6194349M1	2	Lock Ring	Bague serrage	Sicherungsring	Aro de seguridad	
8	6194350M1	2	Clutch Plate Lock Ring	Bague Serrage	Sicherungsring	Placa De Bloqueo	
9	6194957M91	2	Clutch Kit	Jeu Embrayage	Kupplungsatz	Embrague	
10	6194351M1	3	Thrust Washer	Rondelle Butee	Anlaufscheibe	Arandela De Tope	
11	6194495M1	2	Lock Ring	Bague serrage	Sicherungsring	Aro de seguridad	
12	6194355M1	2	Lock Spring Cover	Cuvette Ressort	Federtasse	Cubeta Muelle	
13	6194354M1	2	Spring	Ressort	Feder	Muelle	
14	6194357M1	2	Clutch Sleeve	Manchon	Hulse	Camisa	
15	6194358M1	2	Clutch Piston	Piston	Kolben	Pistón	
16	6194359M1	2	Seal Ring	Bague D'etancheite	Dichtungsring	Anillo, Estanqueidad	
17	6194360M1	2	Seal Ring	Bague D'etancheite	Dichtungsring	Anillo, Estanqueidad	
18	6194496M91	1	Inner Shaft Kit	Arbre	Welle Komplett	Árbol, Conj.	
19	6194365M1	2	Split Pin	Goupille Fendue	Spaltbolzen	Pasador Elástico	
20	6194497M1	4	Rivet	Rivet	Niete	Remache	
21	6194362M1	1	Gear	Engrenage	Zahnrad	Piñón	
22	6194364M1	1	Bearing	Coussinet	Lager	Cojinete	
23	6194356M1	1	Lock Ring	Anneau	Ring	Anillo De Retención	
24	6194363M1	4	Seal	Joint Étanchéité	Dichtring	Junta	
25	6194368M1	1	Snap Ring	Fermoir	Sprengring	Anillo De Resorte	
26	6194367M1	1	Bearing	Coussinet	Lager	Cojinete	
27	6195603M1	1	PTO Transmisson Shaft	Arbre De Cde PTO	Antriebswelle PTO	Eje De Mando PTO	

C-29009-06.1-A

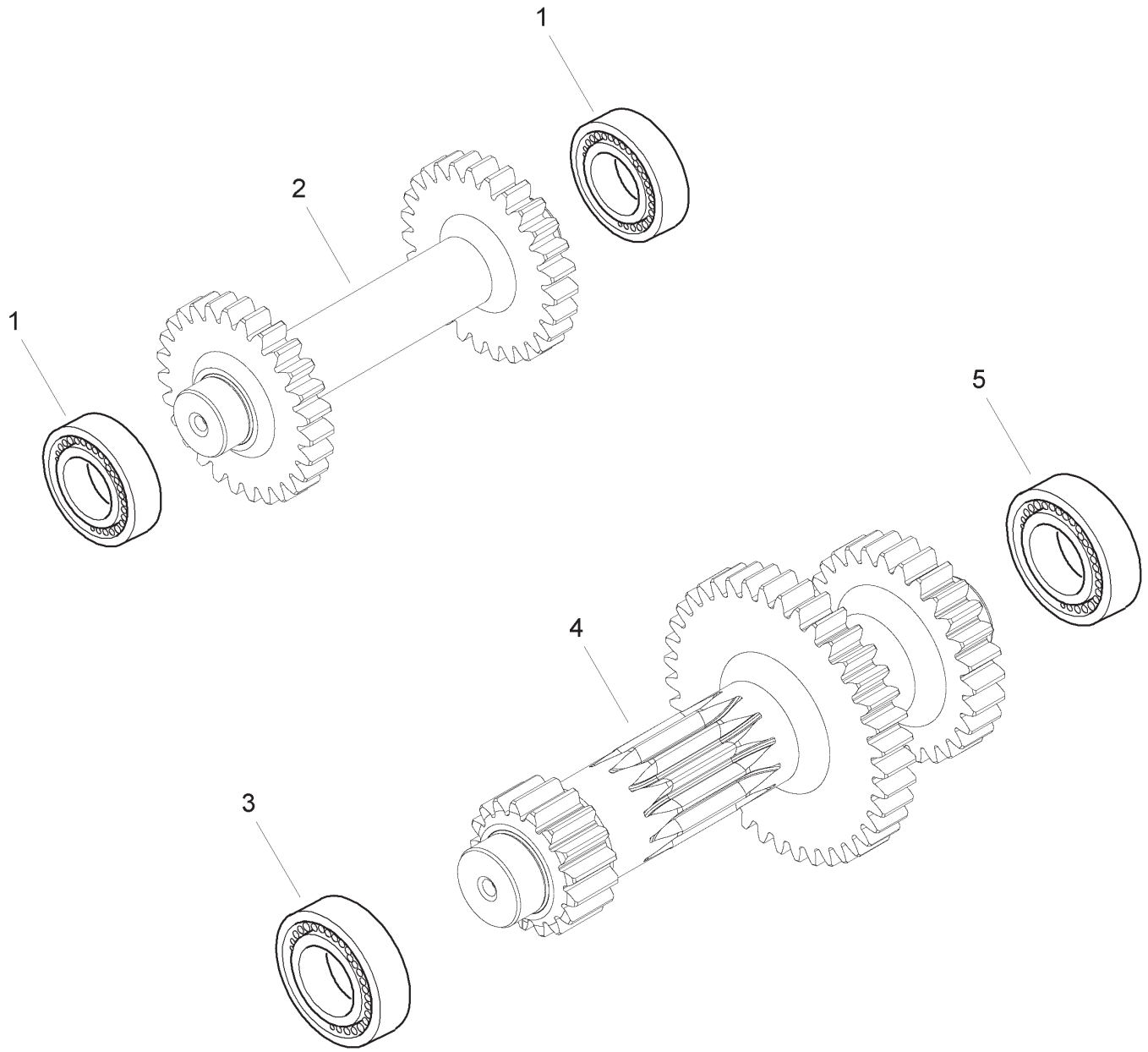

Item	Part No.	Qty.	English	French	German	Spanish	Remarks
1	6194369M1	2	Bearing	Coussinet	Lager	Cojinete	
2	6194370M1	1	Reverse Shaft	Arbre	Welle	Árbol	
3	6194373M1	1	Bearing	Coussinet	Lager	Cojinete	
4	6194372M1	1	Primary Shaft	Arbre	Welle	Árbol	
5	6194371M1	1	Bearing	Coussinet	Lager	Cojinete	

C-29009-07.1-A

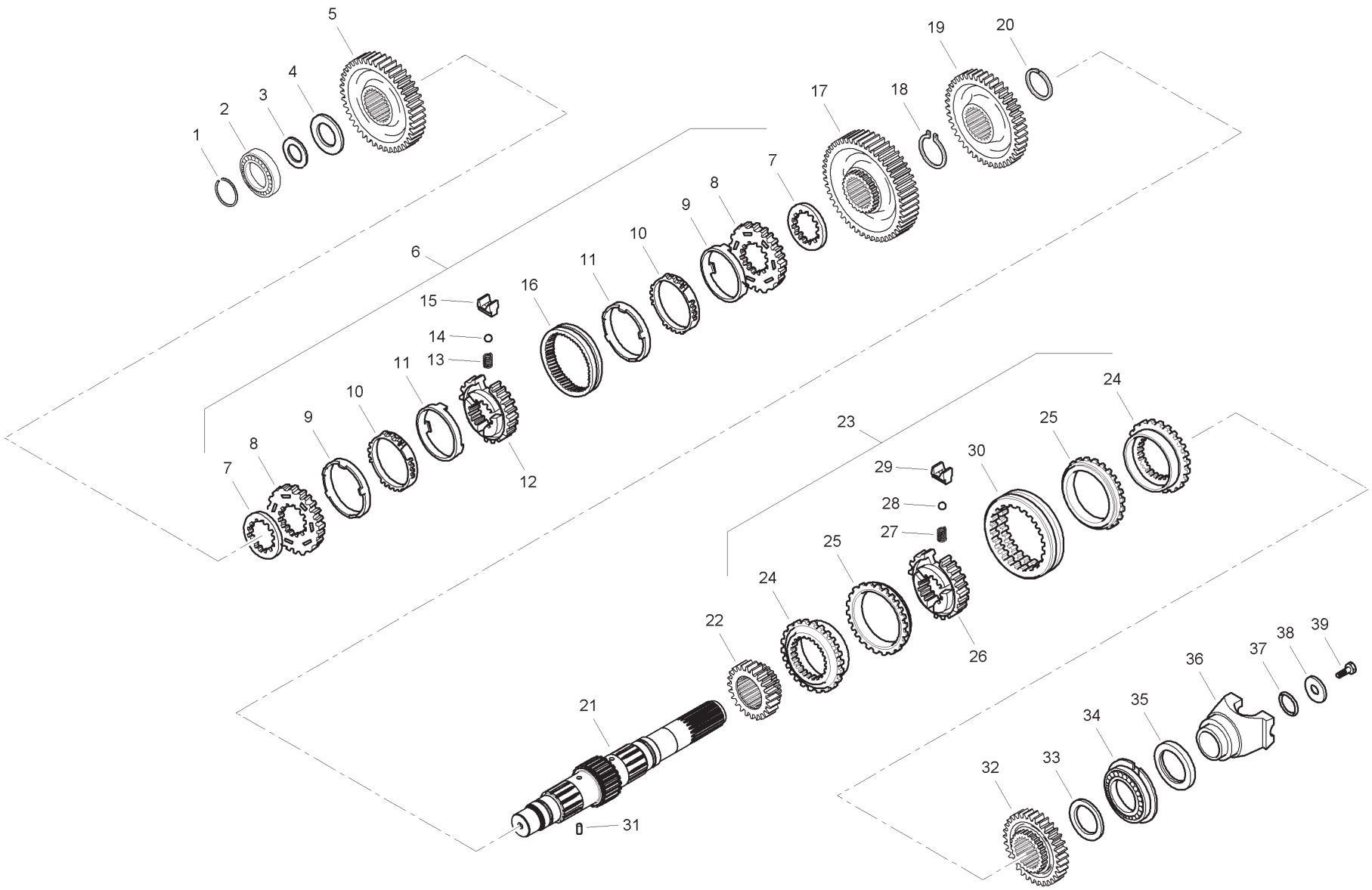
1
2
3
4
5
6
7
8
9
10
11
12
13
14
15
16
17
18
19
20
21
22
23
24
25
26
27
28
29
30
31
32
33
34
35
36
37
38
39

Item	Part No.	Qty.	English	French	German	Spanish	Remarks
1	6194380M1	1	Lock Ring	Bague Serrage	Sicherungsring	Anillo De Retención	
2	6194373M1	1	Bearing	Coussinet	Lager	Cojinete	
3	6194376M1	AR	Shim 0.05mm	Cale Reglage	Einstellblech	Calce	
3	6194377M1	AR	Shim 0.10mm	Cale Reglage	Einstellblech	Calce	
3	6194378M1	AR	Shim 0.30mm	Cale Reglage	Einstellblech	Calce	
3	6194379M1	AR	Shim 0.50mm	Cale Reglage	Einstellblech	Calce	
4	6194375M1	1	Thrust Washer	Rondelle Butee	Anlaufscheibe	Arandela De Tope	
5	6194374M1	1	Gear	Engrenage	Zahnrad	Piñón	
6	6194391M91	1	Synchronising Ring	Jeu De Synchro	Synchronsatz	Juego De Sincro	
7	6194381M1	2	Spacer	Entretoise	Abstandstuck	Traviesa	
8	6194383M1	2	Synchronizing Ring	Anneau	Ring	Anillo De Sincro	
9	6194387M1	2	Steel Ring	Anneau	Ring	Aro	
10	6194386M1	2	Sintered Ring	Anneau	Ring	Aro	
11	6194382M1	2	Tapered Friction Ring	Anneau	Ring	Aro	
12	6194385M1	1	Hub	Moyeu	Nabe	Cubo	
13	6194384M1	3	Spring	Ressort	Feder	Muelle	
14	6194389M1	3	Ball	Bille	Kugel	Bola	
15	6194388M1	3	Lock Spring Plate	Plaque D'arret	Sichrungsblech	Placa De Bloqueo	
16	6194390M1	1	Sleeve	Manchon	Hulse	Camisa	
17	6194392M1	1	Gear	Engrenage	Zahnrad	Piñón	
18	6194413M1	1	Lock Ring	Anneau	Ring	Anillo De Retención	
19	6194412M1	1	Gear	Engrenage	Zahnrad	Piñón	
20	6194411M1	1	Lock Ring	Anneau	Ring	Anillo De Retención	
21	6195604M1	1	Secondary Shaft	Arbre - Secondaire	Welle - Sekundar	Arbol - Secundario	
22	6194393M1	1	Gear	Engrenage	Zahnrad	Piñón	
23	6194402M91	1	Synchronizing Kit	Jeu De Synchro	Synchronsatz	Juego De Sincro	
24	6194395M1	2	Clutch Ring	Anneau	Ring	Aro	
25	6194397M1	2	Tapered Friction Ring	Anneau	Ring	Junquillo	
26	6194396M1	1	Hub	Moyeu	Nabe	Cubo	
27	6194400M1	3	Spring	Ressort	Feder	Muelle	
28	6194399M1	3	Ball	Bille	Kugel	Bola	
29	6194398M1	3	Plate	Plaque	Platte	Placa De Bloqueo	
30	6194401M1	1	Sleeve	Manchon	Hulse	Camisa	
31	6194365M1	1	Split Pin	Goupille Fendue	Spaltbolzen	Pasador Elástico	
32	6194410M1	1	Gear	Engrenage	Zahnrad	Piñón	

C-29009-07.1-A

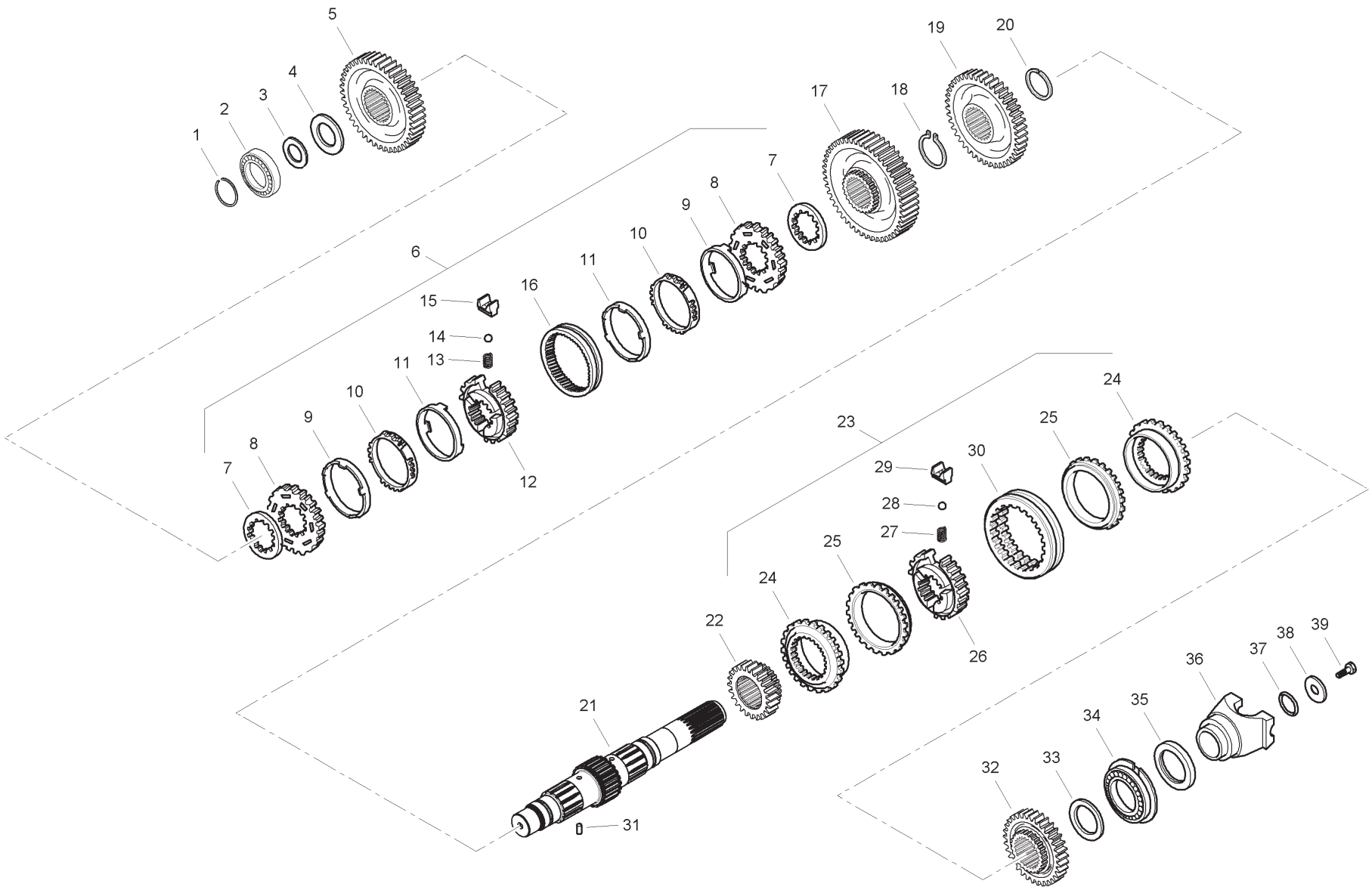
1
2
3
4
5
6
7
8
9
10
11
12
13
14
15
16
17
18
19
20
21
22
23
24
25
26
27
28
29
30
31
32
33
34
35
36
37
38
39

Item	Part No.	Qty.	English	French	German	Spanish	Remarks
33	6194409M1	1	Thrust Washer	Rondelle Butee	Anlaufscheibe	Arandela De Tope	
34	6194408M1	1	Bearing	Coussinet	Lager	Cojinete	
35	6194407M1	1	Oil Seal	Bague Étanchéité	Öldichtring	Junta De Aceite	
36	6194988M1	1	Flange	Flasque	Flansch	Brida De Unión	
37	6194405M1	1	O Ring	Joint Torique	O Ring	Junta De Tipo O	
38	6194404M1	1	Washer	Rondelle	Unterlegscheibe	Arandela	
39	6194403M1	1	Bolt	Boulon	Schraube	Perno	

C-29009-08.1-A

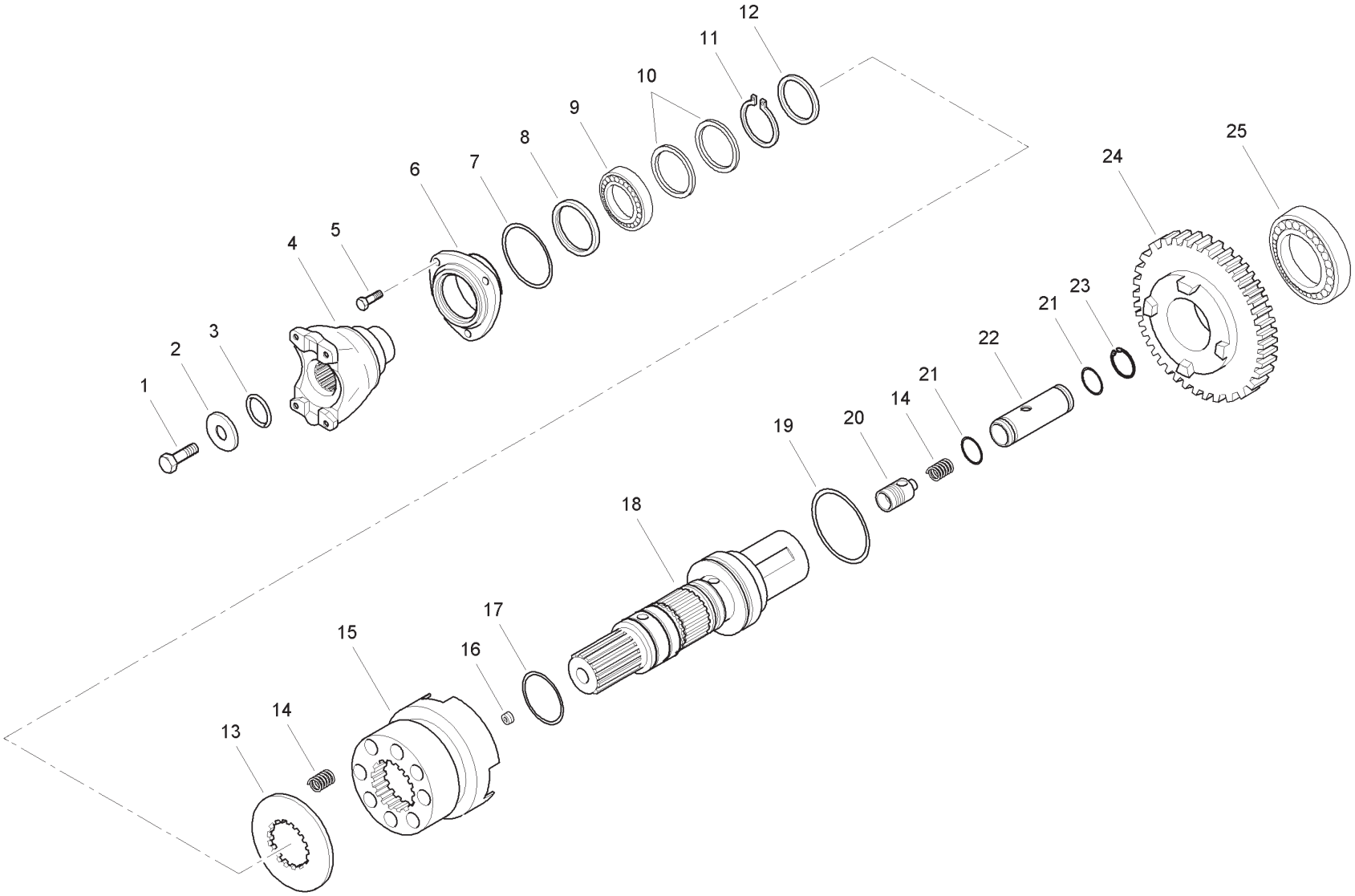

Item	Part No.	Qty.	English	French	German	Spanish	Remarks
1	6194403M1	1	Bolt	Boulon	Schraube	Perno	
2	6194414M1	1	Washer	Rondelle	Unterlegscheibe	Arandela	
3	6193384M1	1	O Ring	Joint Torique	O Ring	Junta De Tipo O	
4	6195605M1	1	Flange	Flasque	Flansch	Pletina	
5	6194416M1	3	Bolt	Boulon	Schraube	Perno	
6	6194415M1	1	Front Cover	Couvercle	Deckel	Tapa	
7	6194419M1	1	O Ring	Joint Torique	O Ring	Junta De Tipo O	
8	6194418M1	1	Seal Ring	Bague D'etancheite	Dichtungsring	Anillo, Estanqueidad	
9	6194369M1	1	Bearing	Coussinet	Lager	Cojinete	
10	6194343M1	2	Seal Ring	Bague D'etancheite	Dichtungsring	Anillo, Estanqueidad	
11	6193699M1	1	Circlip	Segment D´Arrêt	Sicherungsring	Anillo De Resorte	
12	6194420M1	1	Washer	Rondelle	Unterlegscheibe	Arandela	
13	6194428M1	1	Spacer	Entretoise	Abstandstuck	Traviesa	
14	6194427M1	9	Spring	Ressort	Feder	Muelle	
15	6194426M1	1	Sleeve	Manchon	Hulse	Camisa	
16	3523998M1	1	Plug	Bouchon	Stopfen	Tapón	
17	6194425M1	2	O Ring	Joint Torique	O Ring	Junta De Tipo O	
18	6194424M1	1	Output Shaft	Arbre	Welle	Árbol	
19	6194423M1	1	O Ring	Joint Torique	O Ring	Junta De Tipo O	
20	6194722M91	1	Valve	Soupape	Ventil	Válvula, Conj.	
21	6194720M1	2	O Ring	Joint Torique	O Ring	Junta De Tipo O	
22	6194721M1	1	Cylinder	Cylindre	Zylinder	Cilindro	
23	6194719M1	1	Snap Ring	Fermoir	Sprengring	Anillo De Resorte	
24	6194422M1	1	Gear	Engrenage	Zahnrad	Piñón	
25	6194421M1	1	Bearing	Coussinet	Lager	Cojinete	

C-29009-09.1-A

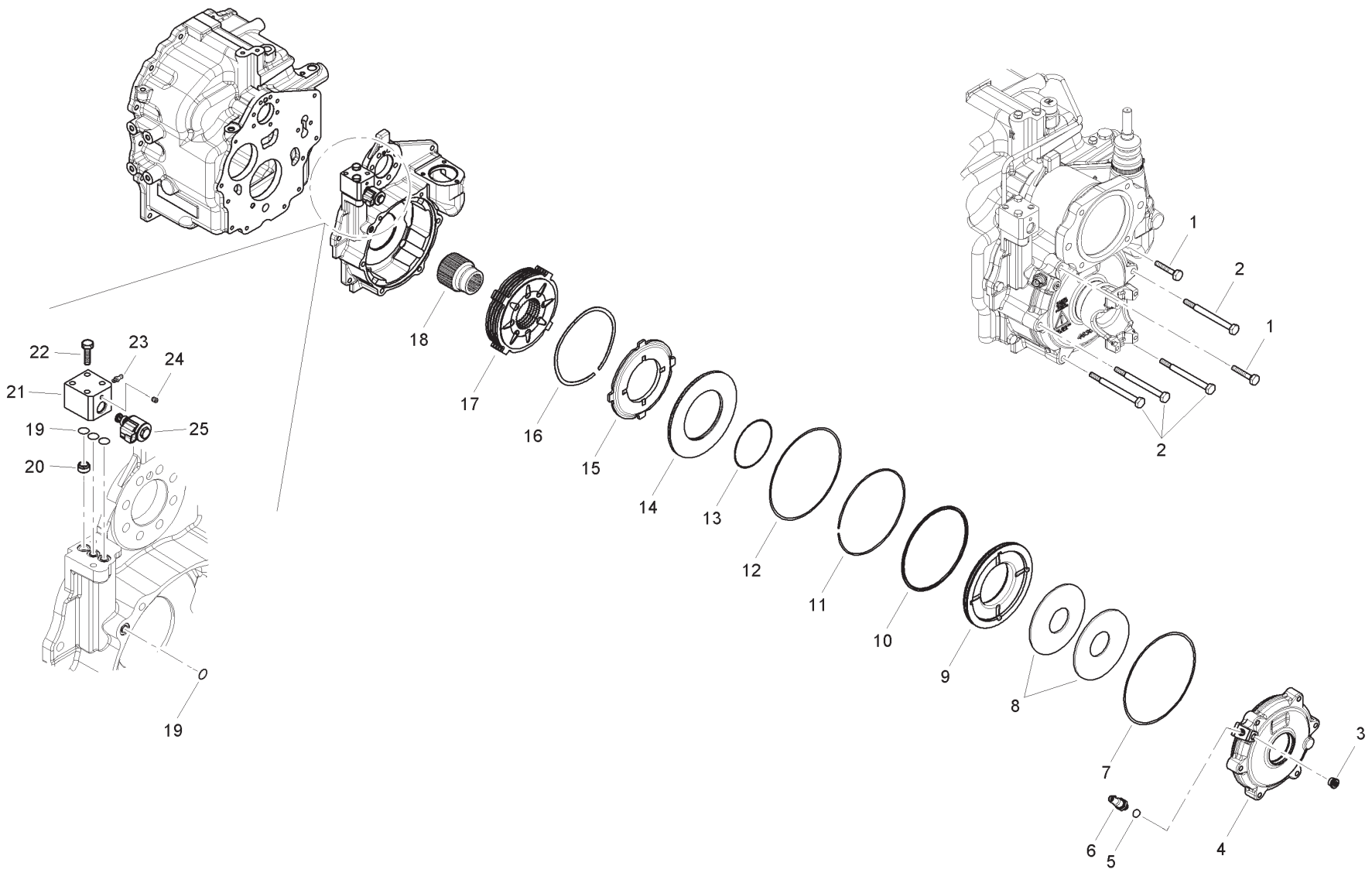

Item	Part No.	Qty.	English	French	German	Spanish	Remarks
1	6195637M1	2	Bolt	Boulon	Schraube	Perno	
2	6195635M1	4	Bolt	Boulon	Schraube	Perno	
3	6194311M1	1	Plug	Bouchon	Verschlstopfen	Tapón	
4	6195621M1	1	Brake Cover	Couvercle - Frein	Deckel - Bremse	Cubierta - Freno	
5	6194339M1	1	Copper Washer	Rondelle	Unterlegscheibe	Arandela, Cobre	
6	6195623M91	1	Pressure Sensor	Detecteur	Sensor	Detector	
7	6195609M1	1	O Ring	Joint Torique	O Ring	Junta Torica	
8	6195622M1	2	Brake Spring	Ressort - Frein	Feder - Bremse	Muelle - Freno	
9	6195625M1	1	Brake Piston	Piston - Frein	Kolben - Bremse	Piston - Freno	
10	6195626M1	1	O Ring	Joint Torique	O Ring	Junta Torica	
11	6195624M1	1	Stop Ring	Anneau	Ring	Aro	
12	6195627M1	1	O Ring	Joint Torique	O Ring	Junta Torica	
13	6195628M1	1	O Ring	Joint Torique	O Ring	Junta Torica	
14	6195629M1	1	Retaining Plate	Plaque Retenue	Halteplatte	Pletina Retencio	
15	6195630M1	1	Brake Counterplate	Contre Plaque - Frei	Gegenplatte - Bremse	Contraplaca - Freno	
16	6195608M1	5	Spacer	Entretoise	Abstandstuck	Pieza Distancia	
17	6195607M91	1	Brake Pack	Pack De Frein	Pack Bremse	Pack De Freno	
18	6195606M1	1	Bush	Douille	Buchse	Casquillo	
19	6195601M1	4	O Ring	Joint Torique	O Ring	Junta Torica	
20	6195634M1	1	Bush	Douille	Buchse	Casquillo	
21	6195632M91	1	Hydraulic Control Block	Bloc Controle Hydrau	Block Steuerung Hydr	Bloque Mando Hidraul	
22	6195633M1	2	Bolt	Boulon	Schraube	Perno	
23	6195636M1	1	Grease Nipple	Graisseur	Schmiernippel	Engrasador	
24	6194964M1	1	Rivet	Rivet	Niete	Remache	
25	6195631M91	1	Solenoid Valve	Valve Solénoïde	Magnetventil	Válvula Solenoid	

C-29009-10.1-A

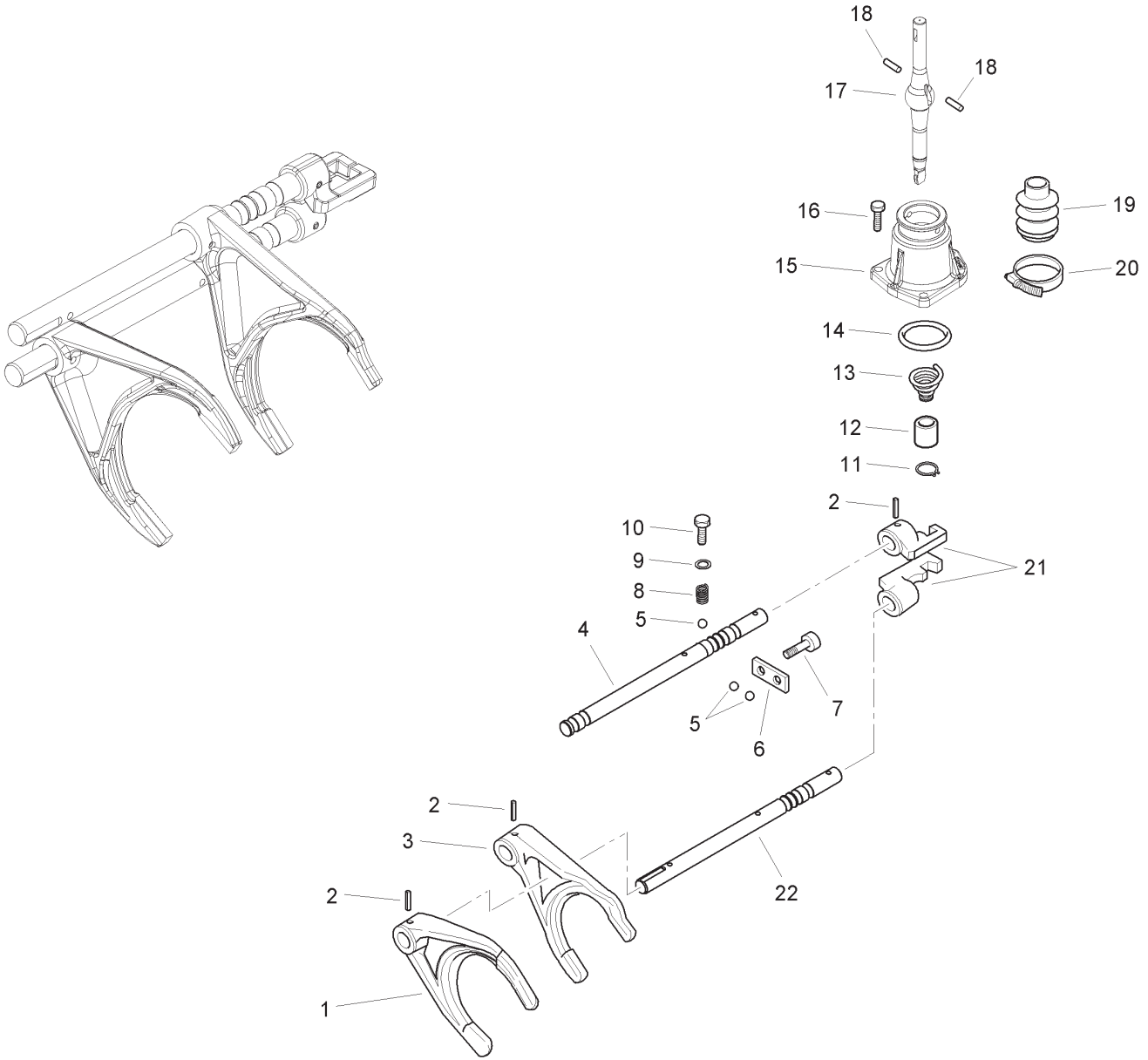

Item	Part No.	Qty.	English	French	German	Spanish	Remarks
1	6194448M1	1	Drive Fork	Fourchette	Schaltgabel	Horquilla	
2	6194447M1	4	Split	Goupille Fendue	Spaltbolzen	Pasador	
3	6194449M1	1	Drive Fork	Fourchette	Schaltgabel	Horquilla	
4	6195615M1	1	Control Pin	Goupille De Controle	Bolzen - Kontrolle	Perno De Control	
5	6194433M1	4	Ball	Bille	Kugel	Bola	
6	6194450M1	1	Plate	Plaque	Platte	Placa	
7	6194445M1	2	Bolt	Boulon	Schraube	Perno	
8	6194432M1	2	Spring	Ressort	Feder	Muelle	
9	6194430M1	2	Washer	Rondelle	Unterlegscheibe	Arandela	
10	6194431M1	2	Bolt	Boulon	Schraube	Perno	
11	6194443M1	1	Snap Ring	Fermoir	Sprengring	Anillo De Resorte	
12	6194442M1	1	Bush	Douille	Büchse	Casquillo	
13	6194441M1	1	Spring	Ressort	Feder	Muelle	
14	6194440M1	1	O Ring	Joint Torique	O Ring	Junta De Tipo O	
15	6194435M1	1	Cover	Cache	Abdeckung	Tapa	
16	6194434M1	3	Bolt	Boulon	Schraube	Perno	
17	6194436M1	1	Control Lever	Levier	Hebel	Palanca De Mando	
18	6194437M1	2	Pin	Goupille	Bolzon	Pasador	
19	6194438M1	1	Boot	Coffre	Schutzkappe	Fuelle	
20	6194439M1	1	Clamp	Collier	Halteschelle	Argolla De Cierre	
21	6194444M1	2	Shifter	Selecteur	Selektor	Selector	
22	6194446M1	2	Shifter	Selecteur	Selektor	Selector	

C-29009-11.1-A

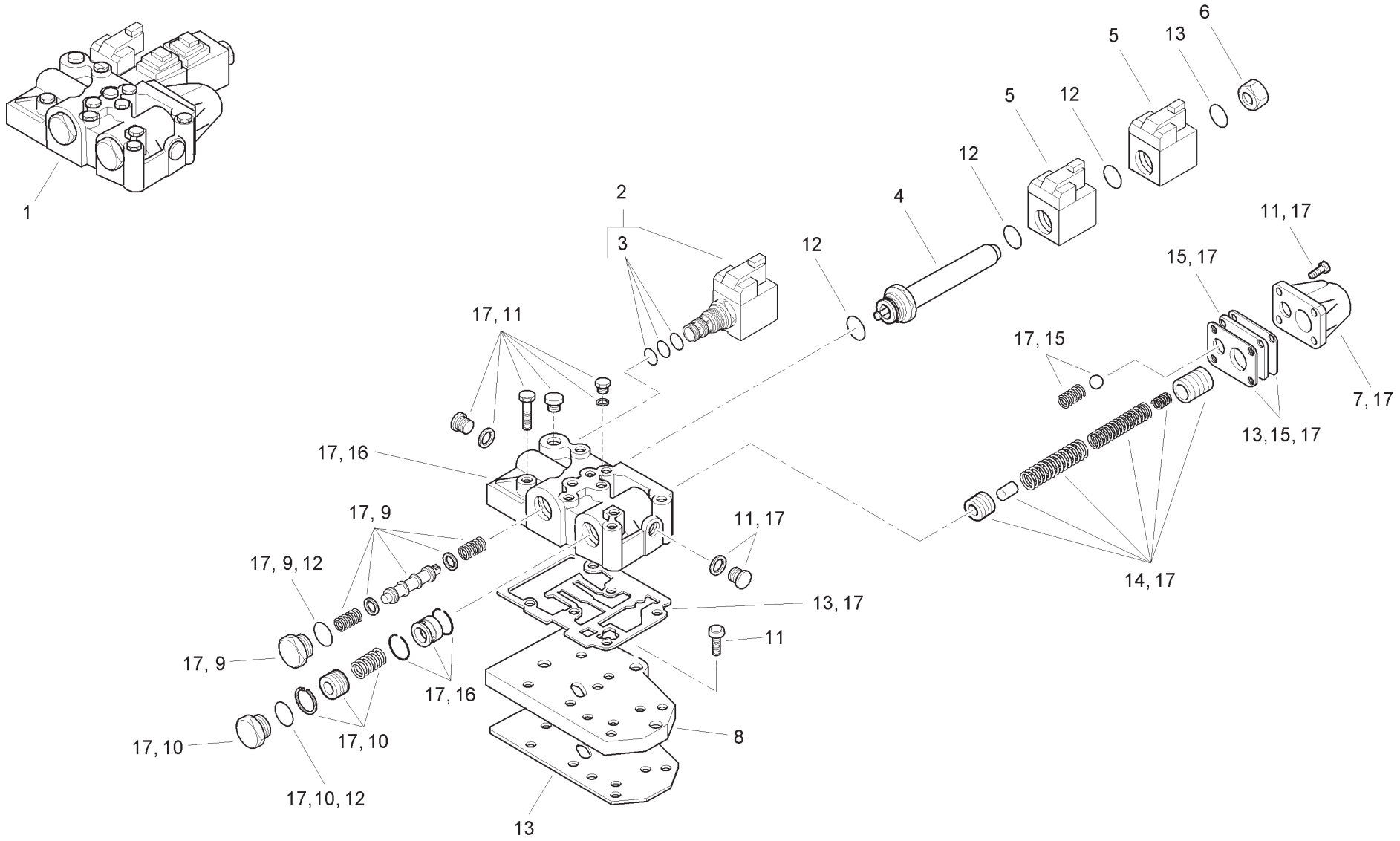
1
2
3
4
5
5
6
11, 17
12
12
12
13
15, 17
17, 11
17, 15
7, 17
13, 15, 17
17, 16
17, 9
11, 17
17, 9, 12
14, 17
13, 17
11
17, 9
17, 16
17, 10
17, 10
8
17, 10
17, 10, 12
13

Item	Part No.	Qty.	English	French	German	Spanish	Remarks
1	6194733M91	1	Control Valve	Valve Commande	Steuerventil	Distribuidor, Conj.	
2	6194452M91	1	Electro Valve	Electrovalve	Magnetventil	Electroválvula	
3	6194453M91	1	Seal Kit	Jeu Etancheite	Dichtringsatz	Juego De Juntas	
4	6194486M1	1	Solenoid Pipe	Canalisation	Rohrleitung	Tubo	
5	6194483M1	2	Solenoid	Electroaimant	Magnetspule	Magnetspule	
6	6194482M1	1	Plug	Bouchon	Verschlstopfen	Tapón	
7	6194479M1	1	Valve Cover	Cache Culbuteurs	Ventildeckel	Cubre Válvula	
8	6194467M1	1	Feeding Plate	Plaque	Platte	Placa	
9	6194734M91	1	FWD/RVS Spool Kit	Jeu Tiroir	Schieber, Satz	Cajoncillo, Conj.	
10	6194735M91	1	Flow Divider Piston Kit	Jeu Cde Debit	Mengendosiersatz	Juego De Piezas	
11	6194736M91	1	Bolts Kit	Jeu Boulon	Schraubesatz	Juego De Piezas	
12	6194737M91	1	Seal Rings Kit	Jeu Etancheite	Dichtringsatz	Juego De Piezas	
13	6194738M91	1	Gaskets Kit	Jeu Joints Plats	Dichtscheib,Satz	Juego De Piezas	
14	6194739M91	1	Modulation Valve Kit	Jeu Soupapes	Ventilsatz	Válvula, Conj.	
15	6194740M91	1	Plate Kit	Jeu Plaque	Plattensatz	Juego De Piezas	
16	6194741M91	1	Control Valve Kit	Jeu Distributeur	Satzsteuerventil	Cuerpo, Conj.	
17	6194742M91	1	Body Valve Assy	Corps De Valve	Ventilgehause	Distribuidor, Conj.	

C-29009-12.1-A

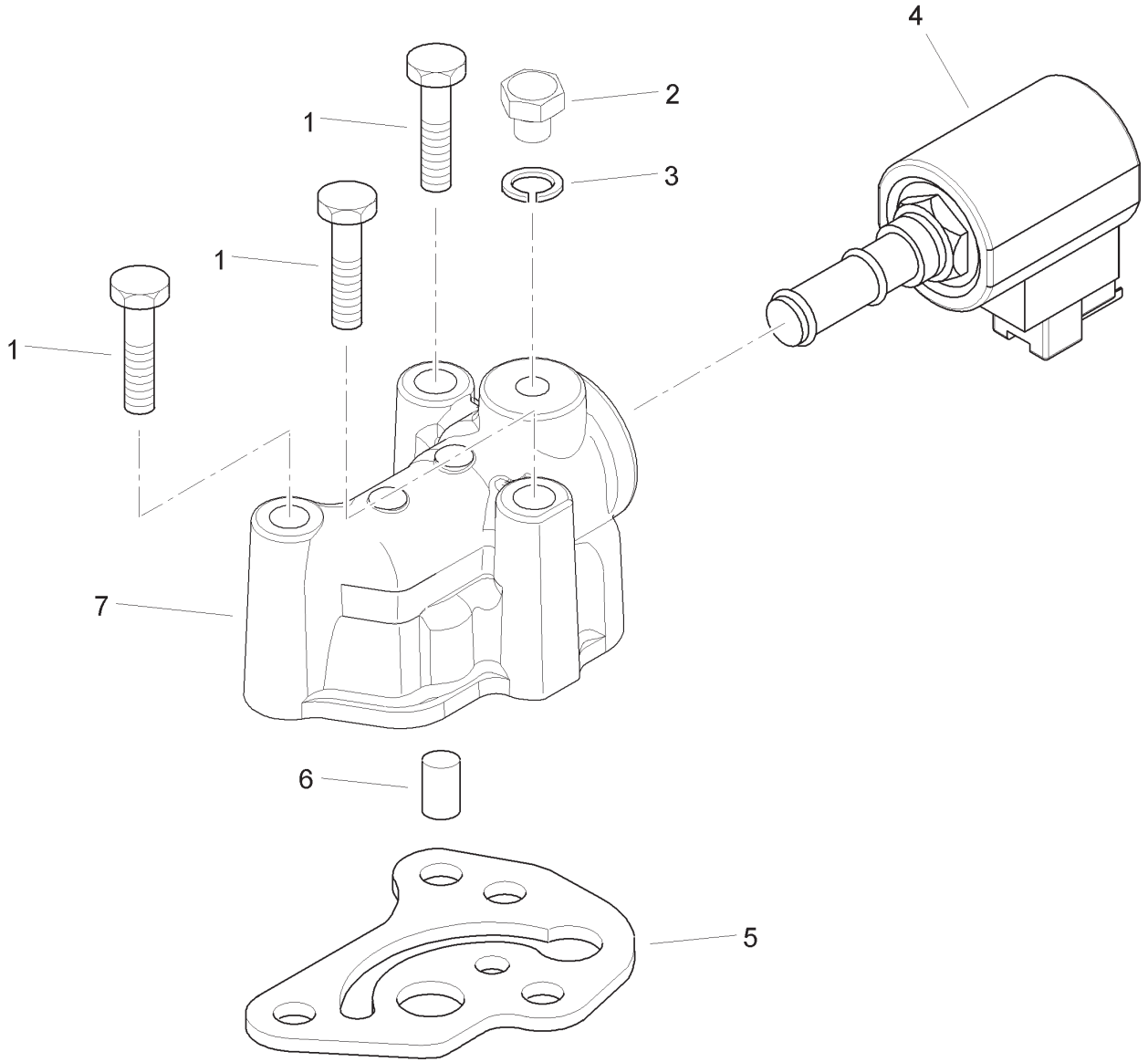

Item	Part No.	Qty.	English	French	German	Spanish	Remarks
1	6194308M1	3	Bolt	Boulon	Schraube	Perno	
2	6194328M1	1	Plug	Bouchon	Verschlstopfen	Tapón	
3	6194329M1	1	Copper Washer	Rondelle	Unterlegscheibe	Arandela, Cobre	
4	6194488M1	1	4WD Electro Valve	Electrovalve	Magnetventil	Electroválvula	
5	6194489M1	1	Gasket	Joint	Dichtscheibe	Empaquetadura	
6	6194491M1	1	Valve	Soupape	Ventil	Válvula	
7	6194490M1	1	Housing	Carter	Gehause	Cárter	

C-29010-01.1-A

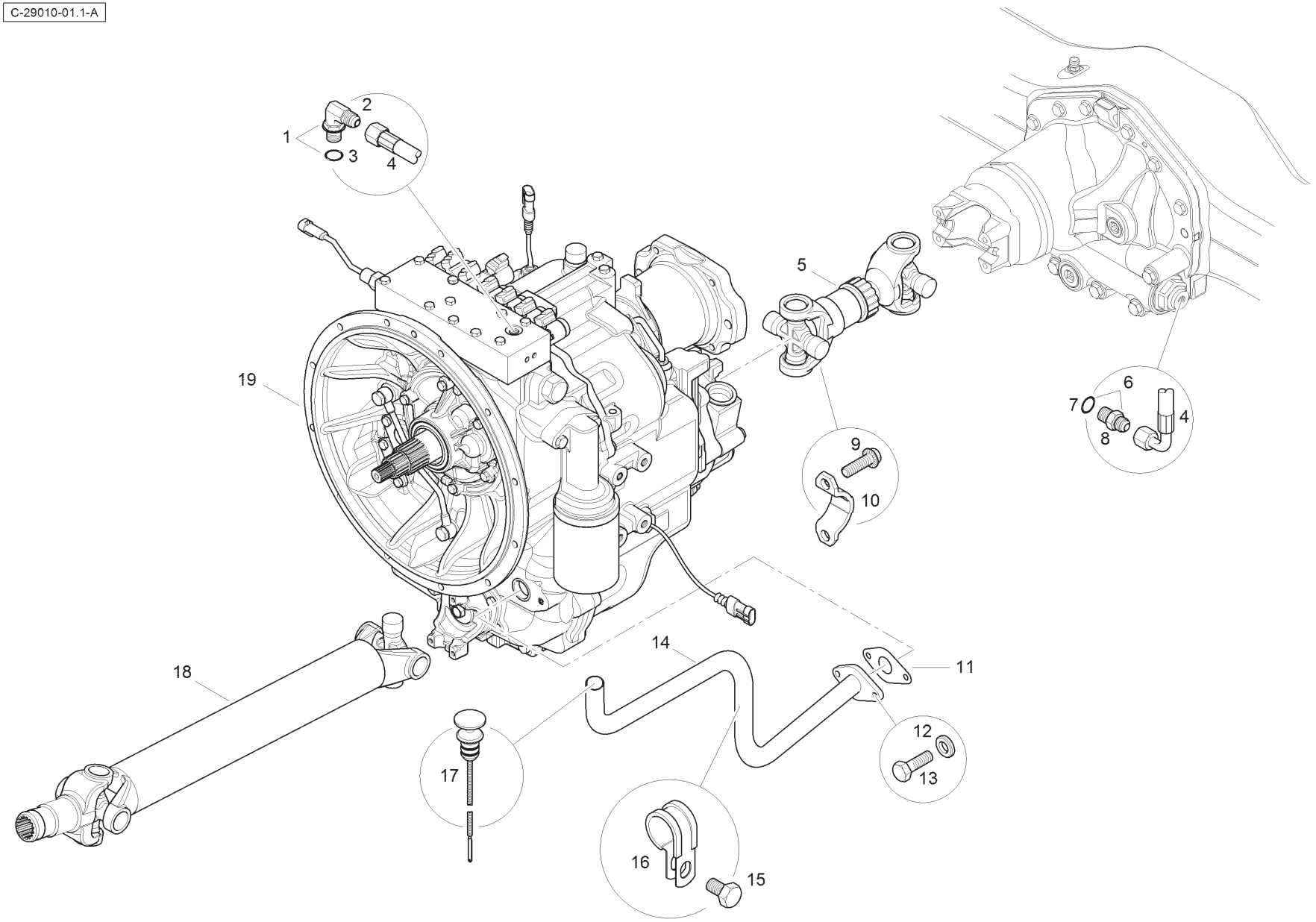

Item	Part No.	Qty.	English	French	German	Spanish	Remarks
1	357197X91	1	Elbow & O Ring	Coude	Kniestück	Codo	
2	-	1	Elbow	Coude	Winkelstück	Codo	
3	831452M1	1	O Ring	Joint Torique	O Ring	Junta De Tipo O	
4	6115095M91	1	Hose	Durit	Schlauch	Flexible	
5	6115149M91	1	Driveshaft	Arbre de cde	Antriebswelle	Eje De Mando	
6	835091M91	1	Connector	Borne	Doppelnippel	Unión	
7	831452M1	1	O Ring	Joint Torique	O Ring	Junta De Tipo O	
8	-	1	Union	Raccord	Verschraubung	Racor	
9	6114053M1	12	Bolt	Boulon	Schraube	Perno	
10	6114052M1	6	Bearing Strap	Patte - Coussinet	Lasche - Lager	Faja - Cojinete	
11	T121223	1	Gasket	Joint	Dichtscheibe	Empaquetadura	
12	385361X1	2	Washer	Rondelle	Unterlegscheibe	Arandela	
13	339761X1	2	Bolt	Boulon	Schraubbolzen	Perno	
14	T126293	1	Tube	Tube	Rohr	Tubo	
15	339020X1	1	Bolt	Boulon	Schraubbolzen	Perno	
16	6110569M1	1	Clip	Circlip	Schelle	Clip	
17	T120633	1	Dipstick	Jauge	Meßstab	Varilla aceite	
18	6115147M91	1	Driveshaft	Arbre de cde	Antriebswelle	Eje De Mando	
19	T109989	1	Gearbox	Boite vitesses	Zahnradgetriebe	Caja cambio	

C-29010-02.1-A

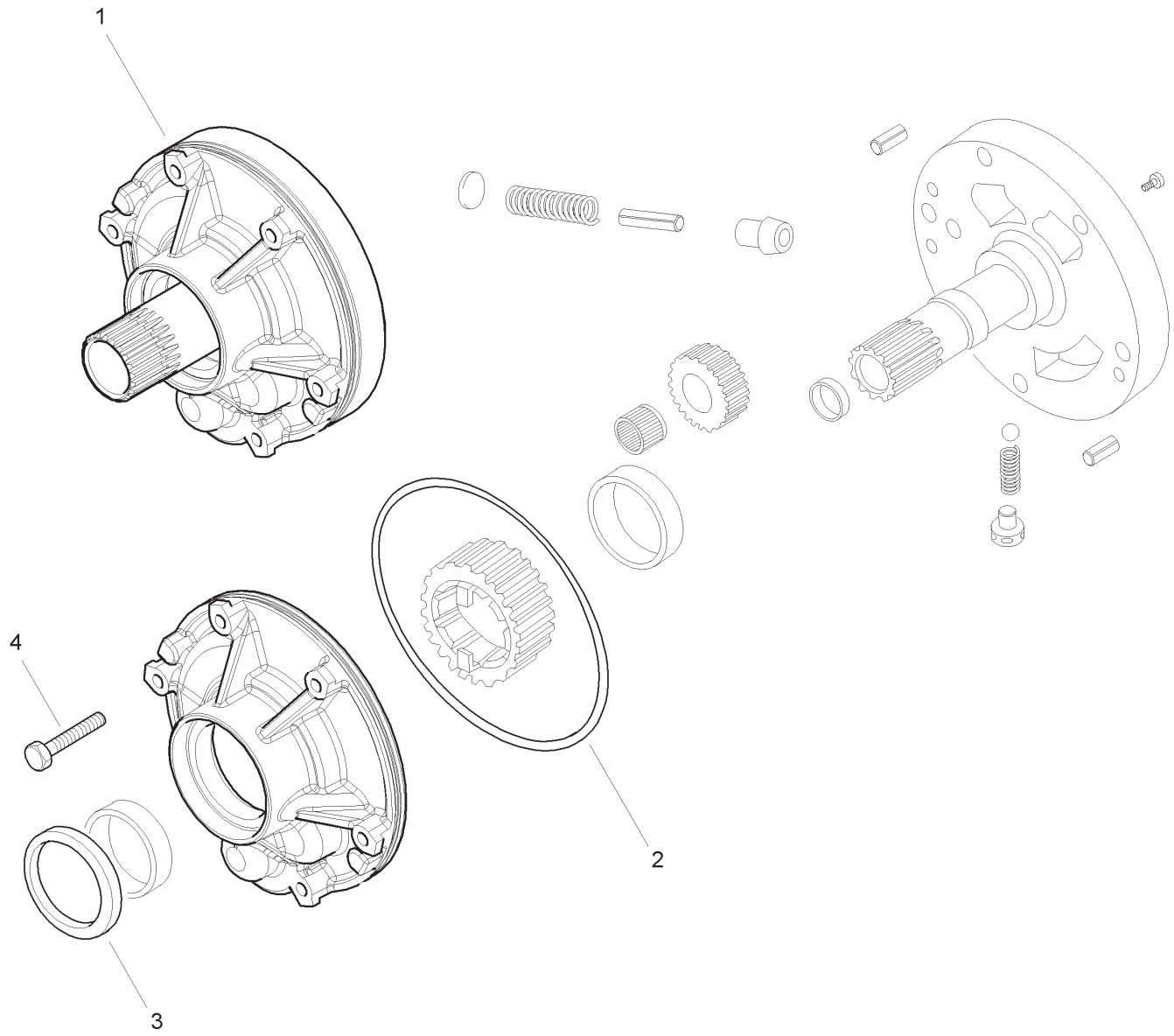

Item	Part No.	Qty.	English	French	German	Spanish	Remarks
1	6194309M91	1	Pump Assembly	Pompe	Pumpe	Bomba, Conj.	
2	6194310M1	1	O Ring	Joint Torique	O Ring	Junta De Tipo O	
3	6194307M1	1	Oil Seal	Bague Étanchéité	Öldichtring	Junta De Aceite	
4	6194308M1	6	Bolt	Boulon	Schraube	Perno	

C-29010-03.1-A

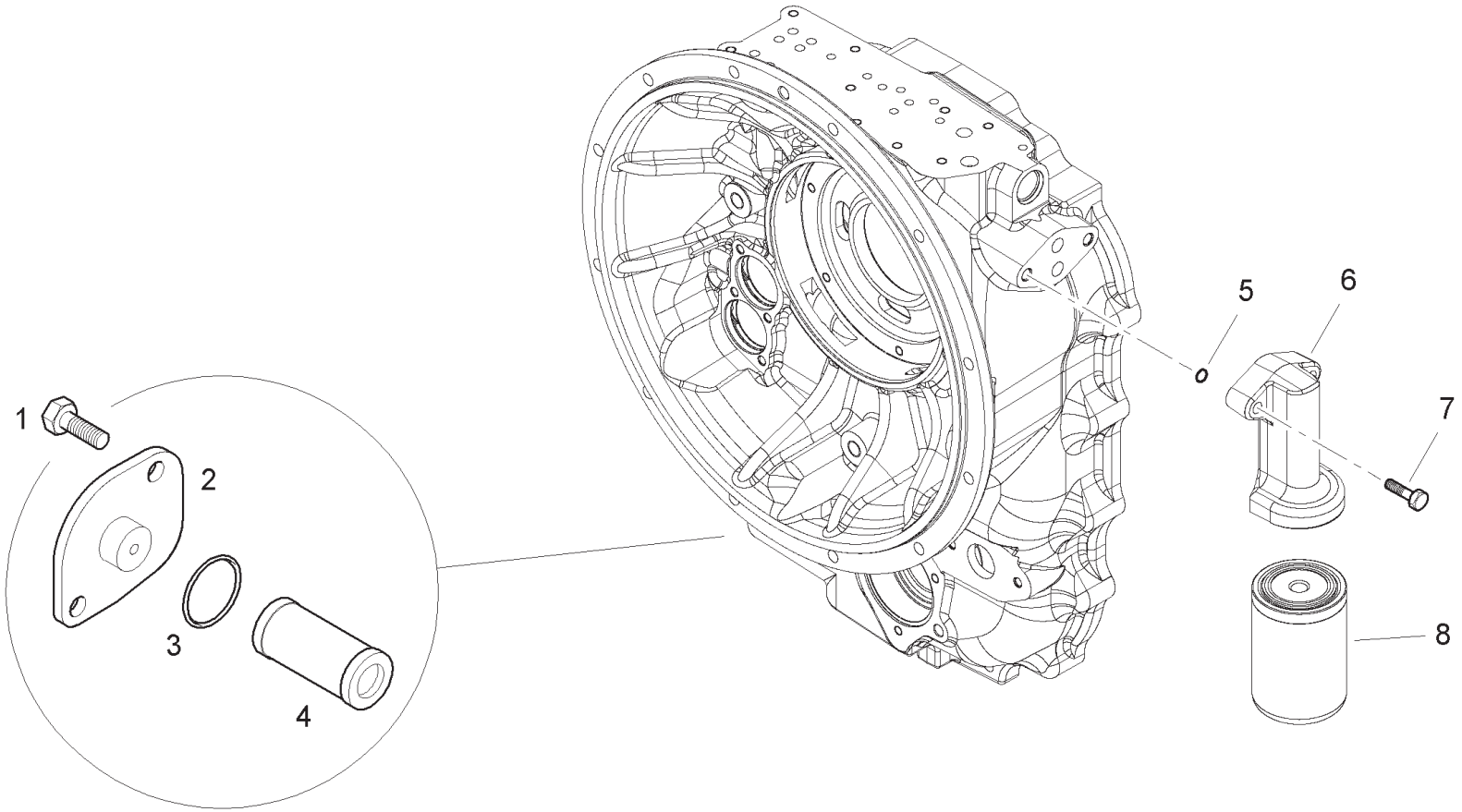

Item	Part No.	Qty.	English	French	German	Spanish	Remarks
1	6194333M1	2	Bolt	Boulon	Schraube	Perno	
2	6195593M1	1	Cover	Couvercle	Deckel	Cubierta	
3	6194314M1	1	O Ring	Joint Torique	O Ring	Junta De Tipo O	
4	6194313M1	1	Oil Filter	Crepine	Filtersieb	Alcachofa	
5	6194325M1	2	O Ring	Joint Torique	O Ring	Junta De Tipo O	
6	6195638M1	1	Support	Support - Filtre Hui	Lagerung - Olfilter	Dispos. De Sosten	
7	6190269M1	2	Bolt	Boulon	Schraube	Perno	
8	6110604M91	1	Oil Filter	Filtre A Huile	Öfilter	Filtro De Aceite	

C-29010-04.1-A

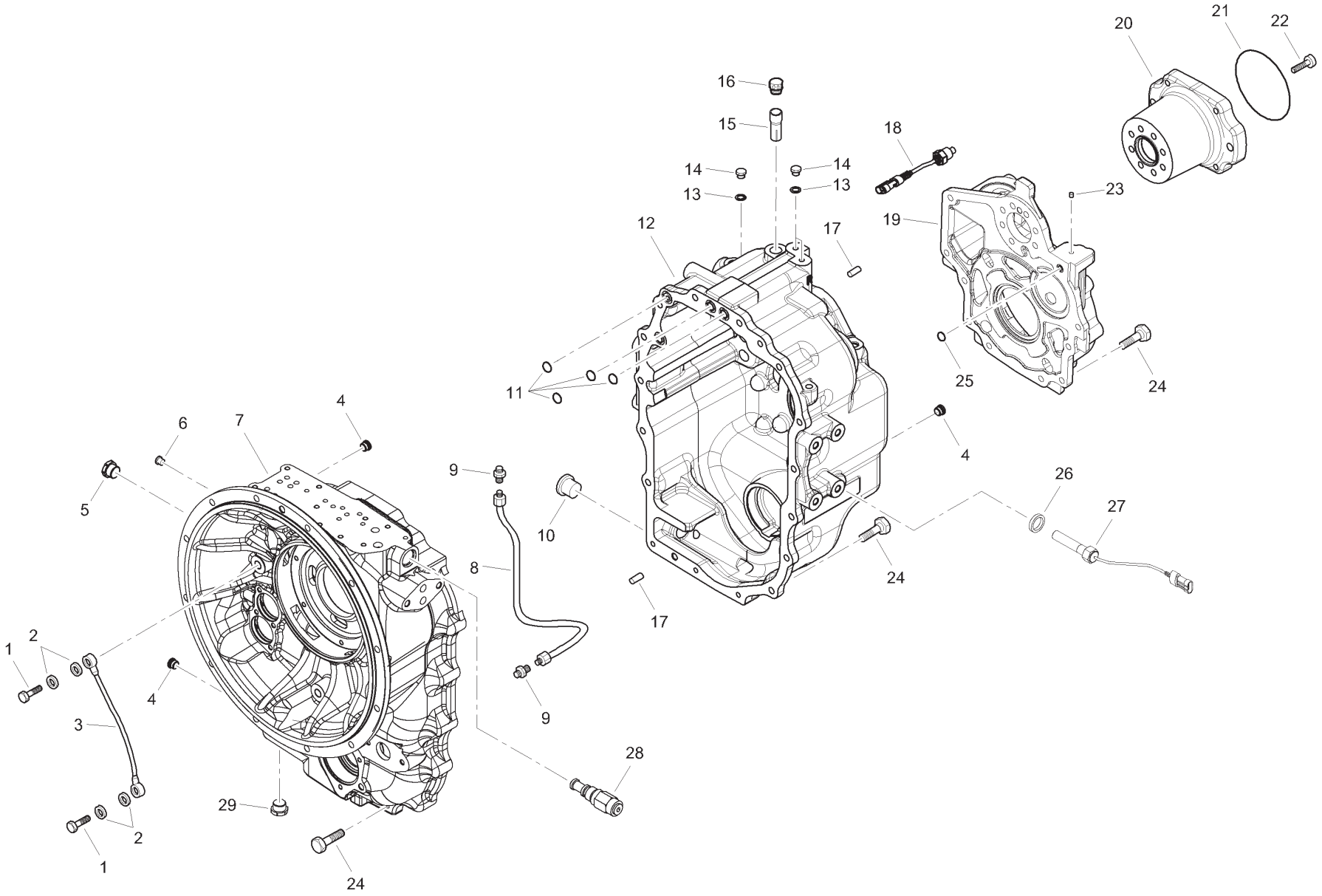

Item	Part No.	Qty.	English	French	German	Spanish	Remarks
1	6194338M1	2	Bolt	Boulon	Schraube	Perno	
2	6194339M1	4	Copper Washer	Rondelle	Unterlegscheibe	Arandela, Cobre	
3	6194340M1	1	Lubrication Pipe	Tuyau Huile Lub	Schmierolleitg	Tubo	
4	6194311M1	3	Plug	Bouchon	Verschlstopfen	Tapón	
5	6194321M1	1	Plug	Bouchon	Verschlstopfen	Tapón	
6	6195597M1	1	Plug	Bouchon	Verschlstopfen	Tapón	
7	619563M91	1	Front Housing	Carter Boite Vit	Getriebegehause	Caja Transmision	
8	6195642M91	1	Pipe	Tuyo	Leitung Kpl	Tubo	
9	6194731M91	2	Connector	Montage	Anschlverschrbg	Unión	
10	3523632M1	1	Plug	Bouchon	Stopfen	Tapón	
11	6194325M1	4	O Ring	Joint Torique	O Ring	Junta De Tipo O	
12	619640M1	1	Rear Housing	Cater Boite Vit	Getriebegehause	Caja Transmision	
13	6194329M1	3	Copper Washer	Rondelle	Unterlegscheibe	Arandela, Cobre	
14	6194328M1	3	Plug	Bouchon	Verschlstopfen	Tapón	
15	6194327M1	1	Breather Pipe	Tuyau Reniflard	Entlüfterleitg	Tubo respiradero	
16	6194326M1	1	Breather	Reniflard	Entlufter	Ventilador Del Cárte	
17	6194330M1	3	Pin	Goupille	Bolzen	Pasador	
18	6194955M91	1	Sensor	Detecteur	Sensor	Captador	
19	6195641M1	1	Cover	Couvercle	Deckel	Cubierta	
20	6195599M1	1	Flange PTO	Flasque PTO	Flansch PTO	Pletina PTO	
21	6194332M1	1	O Ring	Joint Torique	O Ring	Junta De Tipo O	
22	6195600M1	7	Bolt	Boulon	Schraube	Perno	
23	6194964M1	1	Rivet	Rivet	Niete	Remache	
24	6194334M1	23	Bolt	Boulon	Schraube	Perno	
25	6195601M1	1	O Ring	Joint Torique	O Ring	Junta De Tipo O	
26	6195645M1	1	Washer	Rondelle	Scheibe	Arandela	
27	6195644M91	1	Speed Sensor	Detecteur	Sensor	Detector	
28	6195643M91	1	Valve	Valve	Druckventil	Valvula Presion	
29	6195598M1	1	Plug	Bouchon	Verschlstopfen	Tapón	

C-29010-05.1-A

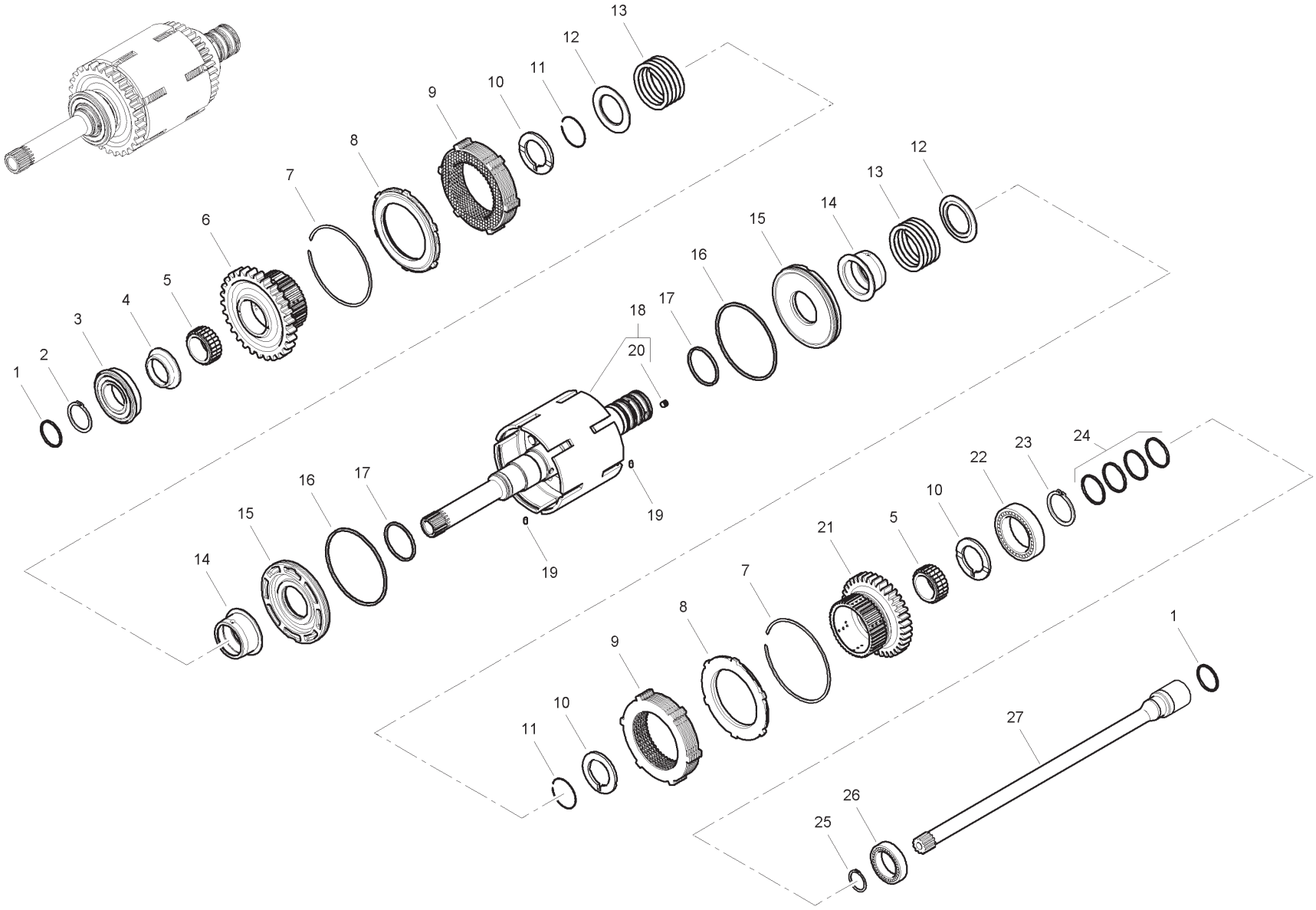

Item	Part No.	Qty.	English	French	German	Spanish	Remarks
1	6194343M1	2	Seal Ring	Joint Étanchéité	Dichtring	Anillo, Estanqueidad	
2	6190292M1	1	Circlip	Segment D'arret	Sicherungsring	Anillo De Resorte	
3	6194345M1	1	Bearing	Coussinet	Lager	Cojinete	
4	6194346M1	1	Spacer	Entretoise	Abstandstuck	Traviesa	
5	6194347M1	2	Needle Bearing	Roulement Aigui	Nadellager	Cojinete, Agujas	
6	6195602M1	1	Gear	Engrenage	Zahnrad	Engranaje	
7	6194349M1	2	Lock Ring	Bague serrage	Sicherungsring	Aro de seguridad	
8	6194350M1	2	Clutch Plate Lock Ring	Bague Serrage	Sicherungsring	Placa De Bloqueo	
9	6194957M91	2	Clutch Kit	Jeu Embrayage	Kupplungsatz	Embrague	
10	6194351M1	3	Thrust Washer	Rondelle Butee	Anlaufscheibe	Arandela De Tope	
11	6194495M1	2	Lock Ring	Bague serrage	Sicherungsring	Aro de seguridad	
12	6194355M1	2	Lock Spring Cover	Cuvette Ressort	Federtasse	Cubeta Muelle	
13	6194354M1	2	Spring	Ressort	Feder	Muelle	
14	6194357M1	2	Clutch Sleeve	Manchon	Hulse	Camisa	
15	6194358M1	2	Clutch Piston	Piston	Kolben	Pistón	
16	6194359M1	2	Seal Ring	Bague D'etancheite	Dichtungsring	Anillo, Estanqueidad	
17	6194360M1	2	Seal Ring	Bague D'etancheite	Dichtungsring	Anillo, Estanqueidad	
18	6194496M91	1	Inner Shaft Kit	Arbre	Welle Komplett	Árbol, Conj.	
19	6194365M1	2	Split Pin	Goupille Fendue	Spaltbolzen	Pasador Elástico	
20	6194497M1	4	Rivet	Rivet	Niete	Remache	
21	6194362M1	1	Gear	Engrenage	Zahnrad	Piñón	
22	6194364M1	1	Bearing	Coussinet	Lager	Cojinete	
23	6194356M1	1	Lock Ring	Anneau	Ring	Anillo De Retención	
24	6194363M1	4	Seal	Joint Étanchéité	Dichtring	Junta	
25	6194368M1	1	Snap Ring	Fermoir	Sprengring	Anillo De Resorte	
26	6194367M1	1	Bearing	Coussinet	Lager	Cojinete	
27	6195603M1	1	PTO Transmisson Shaft	Arbre De Cde PTO	Antriebswelle PTO	Eje De Mando PTO	

C-29010-06.1-A

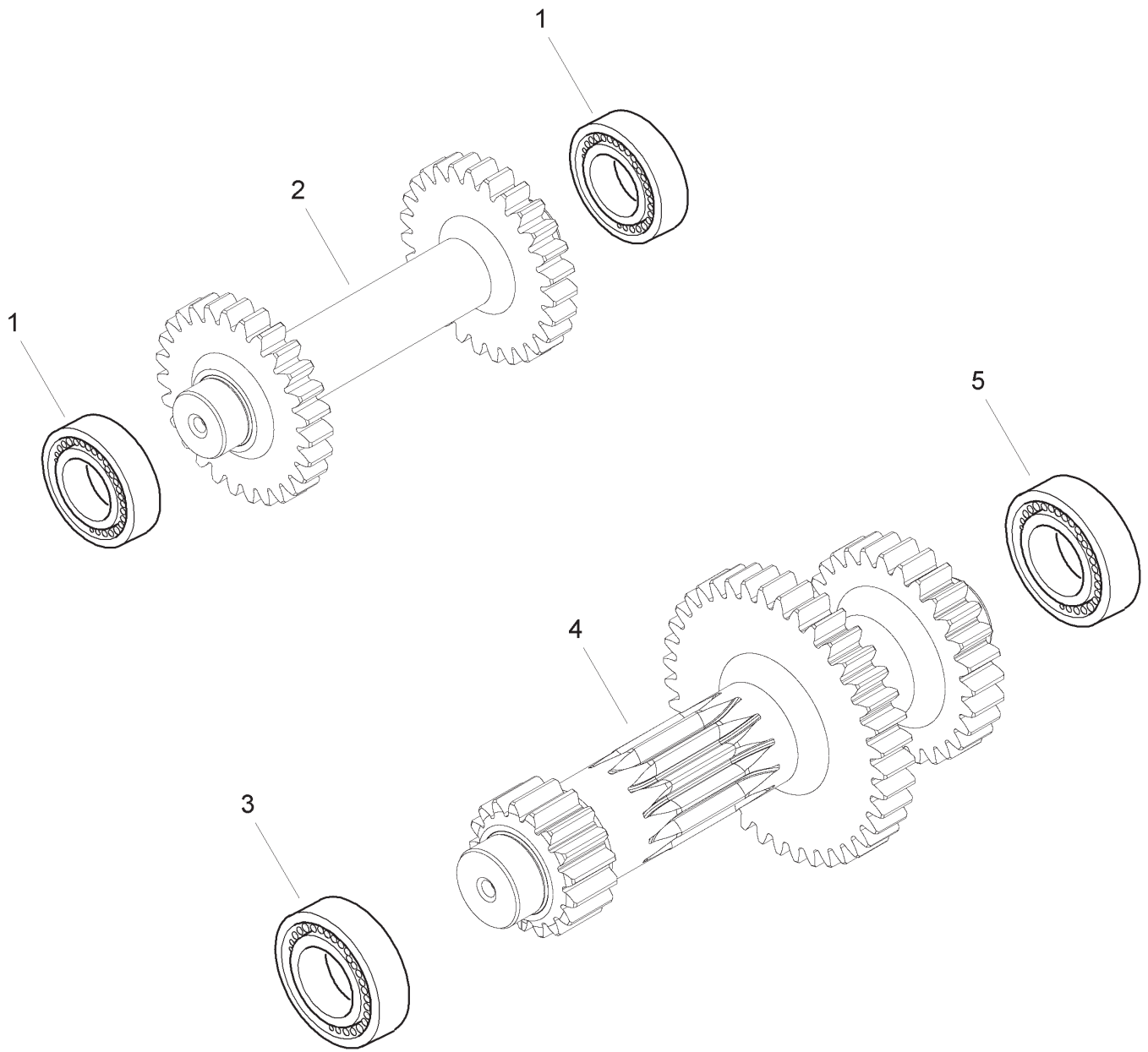

Item	Part No.	Qty.	English	French	German	Spanish	Remarks
1	6194369M1	2	Bearing	Coussinet	Lager	Cojinete	
2	6194370M1	1	Reverse Shaft	Arbre	Welle	Árbol	
3	6194373M1	1	Bearing	Coussinet	Lager	Cojinete	
4	6194372M1	1	Primary Shaft	Arbre	Welle	Árbol	
5	6194371M1	1	Bearing	Coussinet	Lager	Cojinete	

C-29010-07.1-A

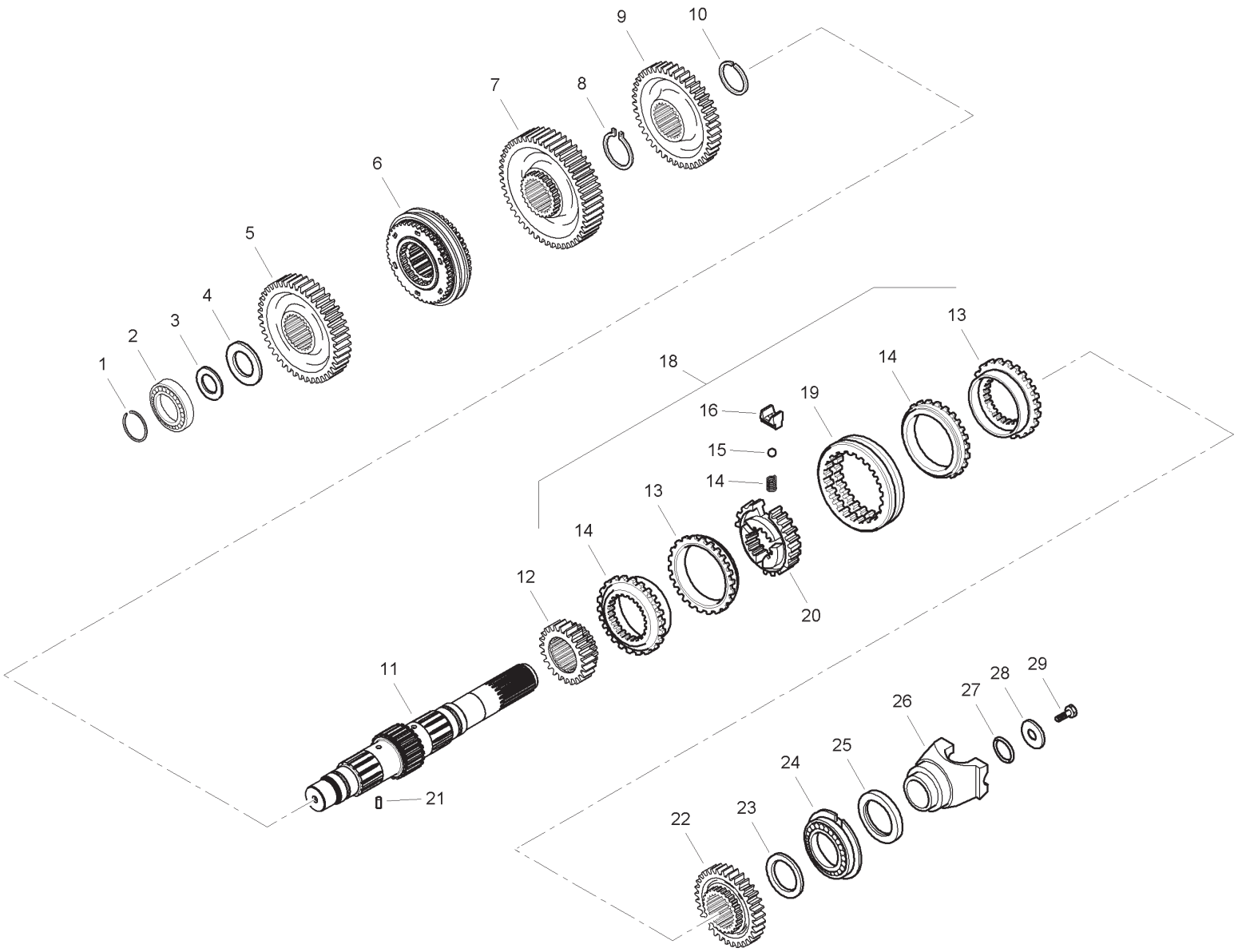

Item	Part No.	Qty.	English	French	German	Spanish	Remarks
1	6194380M1	1	Lock Ring	Bague Serrage	Sicherungsring	Anillo De Retención	
2	6194373M1	1	Bearing	Coussinet	Lager	Cojinete	
3	6194376M1	AR	Shim 0.05mm	Cale Reglage	Einstellblech	Calce	
3	6194377M1	AR	Shim 0.10mm	Cale Reglage	Einstellblech	Calce	
3	6194378M1	AR	Shim 0.30mm	Cale Reglage	Einstellblech	Calce	
3	6194379M1	AR	Shim 0.50mm	Cale Reglage	Einstellblech	Calce	
4	6194375M1	1	Thrust Washer	Rondelle Butee	Anlaufscheibe	Arandela De Tope	
5	6194374M1	1	Gear	Engrenage	Zahnrad	Piñón	
6	6194391M91	1	Synchronising Ring	Jeu De Synchro	Synchronsatz	Juego De Sincro	
7	6194392M1	1	Gear	Engrenage	Zahnrad	Piñón	
8	6194413M1	1	Lock Ring	Anneau	Ring	Anillo De Retención	
9	6194412M1	1	Gear	Engrenage	Zahnrad	Piñón	
10	6194411M1	1	Lock Ring	Anneau	Ring	Anillo De Retención	
11	6195604M1	1	Secondary Shaft	Arbre - Secondaire	Welle - Sekundar	Arbol - Secundario	
12	6194393M1	1	Gear	Engrenage	Zahnrad	Piñón	
13	6195647M1	2	Clutch Ring	Anneau - Embrayage	Ring - Schaltkupplun	Aro - Embrague	
14	6195649M1	2	Tapered Friction Ring	Bague De Friction Co	Kegeliger Reibring	Anillo De Friccion C	
15	6195651M1	3	Spring	Ressort	Feder	Muelle	
16	6195650M1	3	Pin	Goupille	Bolzen	Pasador	
17	6194398M1	3	Plate	Plaque	Platte	Placa De Bloqueo	
18	6195653M91	1	Synchronizing Kit	Jeu Synchro	Synchronsatz	Juego Cambio Sinc.	
19	6195652M1	1	Sleeve	Manchon	Hulse	Mancha	
20	6195648M1	1	Hub	Moyeu	Nabe	Cubo	
21	6194365M1	1	Split Pin	Goupille Fendue	Spaltbolzen	Pasador Elástico	
22	6194410M1	1	Gear	Engrenage	Zahnrad	Piñón	
23	6194409M1	1	Thrust Washer	Rondelle Butee	Anlaufscheibe	Arandela De Tope	
24	6194408M1	1	Bearing	Coussinet	Lager	Cojinete	
25	6194407M1	1	Oil Seal	Bague Etancheite	Öldichtring	Junta De Aceite	
26	6194988M1	1	Flange	Flasque	Flansch	Brida De Unión	
27	6194405M1	1	O Ring	Joint Torique	O Ring	Junta De Tipo O	
28	6194404M1	1	Washer	Rondelle	Unterlegscheibe	Arandela	
29	6194403M1	1	Bolt	Boulon	Schraube	Perno	

C-29010-08.1-A

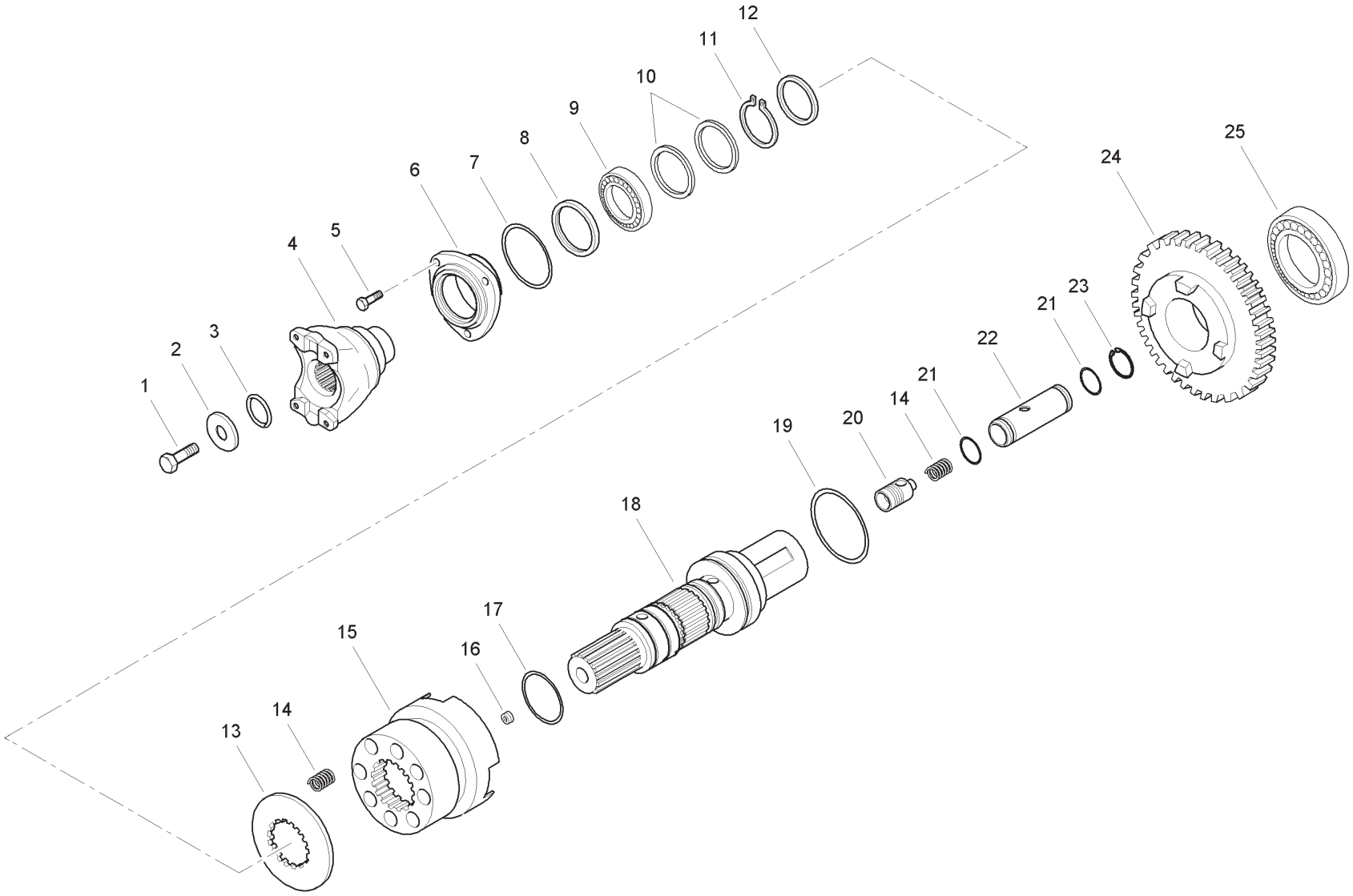

Item	Part No.	Qty.	English	French	German	Spanish	Remarks
1	6194403M1	1	Bolt	Boulon	Schraube	Perno	
2	6194414M1	1	Washer	Rondelle	Unterlegscheibe	Arandela	
3	6193384M1	1	O Ring	Joint Torique	O Ring	Junta De Tipo O	
4	6195605M1	1	Flange	Flasque	Flansch	Pletina	
5	6194416M1	3	Bolt	Boulon	Schraube	Perno	
6	6194415M1	1	Front Cover	Couvercle	Deckel	Tapa	
7	6194419M1	1	O Ring	Joint Torique	O Ring	Junta De Tipo O	
8	6194418M1	1	Seal Ring	Bague D'etancheite	Dichtungsring	Anillo, Estanqueidad	
9	6194369M1	1	Bearing	Coussinet	Lager	Cojinete	
10	6194343M1	2	Seal Ring	Bague D'etancheite	Dichtungsring	Anillo, Estanqueidad	
11	6193699M1	1	Circlip	Segment D´Arrêt	Sicherungsring	Anillo De Resorte	
12	6194420M1	1	Washer	Rondelle	Unterlegscheibe	Arandela	
13	6194428M1	1	Spacer	Entretoise	Abstandstuck	Traviesa	
14	6194427M1	9	Spring	Ressort	Feder	Muelle	
15	6194426M1	1	Sleeve	Manchon	Hulse	Camisa	
16	3523998M1	1	Plug	Bouchon	Stopfen	Tapón	
17	6194425M1	2	O Ring	Joint Torique	O Ring	Junta De Tipo O	
18	6194424M1	1	Output Shaft	Arbre	Welle	Árbol	
19	6194423M1	1	O Ring	Joint Torique	O Ring	Junta De Tipo O	
20	6194722M91	1	Valve	Soupape	Ventil	Válvula, Conj.	
21	6194720M1	2	O Ring	Joint Torique	O Ring	Junta De Tipo O	
22	6194721M1	1	Cylinder	Cylindre	Zylinder	Cilindro	
23	6194719M1	1	Snap Ring	Fermoir	Sprengring	Anillo De Resorte	
24	6194422M1	1	Gear	Engrenage	Zahnrad	Piñón	
25	6194421M1	1	Bearing	Coussinet	Lager	Cojinete	

C-29010-09.1-A

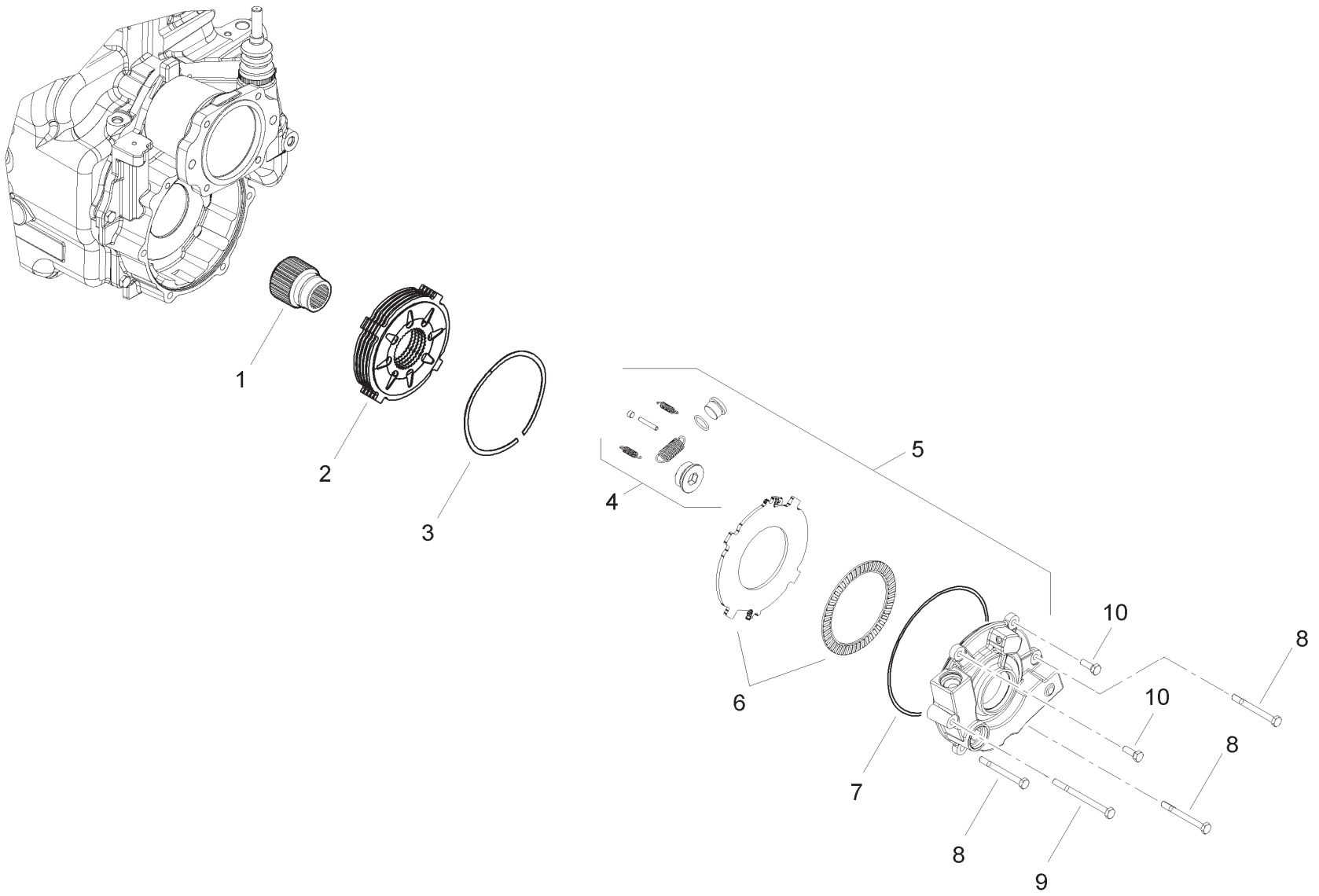

Item	Part No.	Qty.	English	French	German	Spanish	Remarks
1	6195606M1	1	Bush	Douille	Buchse	Casquillo	
2	6195607M91	1	Brake Pack	Pack De Frein	Pack Bremse	Pack De Freno	
3	6195608M1	5	Spacer	Entretoise	Abstandstuck	Pieza Distancia	
4	6195614M91	1	Spring Kit	Jeu Ressorts	Federnsatz	Juego Muelles	
5	6195610M91	1	Brake	Frein	Bremse	Freno	
6	6195613M91	1	Bearing Kit	Jeu Coussinets	Lagersatz	Juego Cojinetes	
7	6195609M1	1	O Ring	Joint Torique	O Ring	Junta Torica	
8	6195612M1	3	Bolt	Boulon	Schraube	Perno	
9	6195611M1	1	Bolt	Boulon	Schraube	Perno	
10	6194334M1	2	Bolt	Boulon	Schraube	Perno	

C-29010-10.1-A

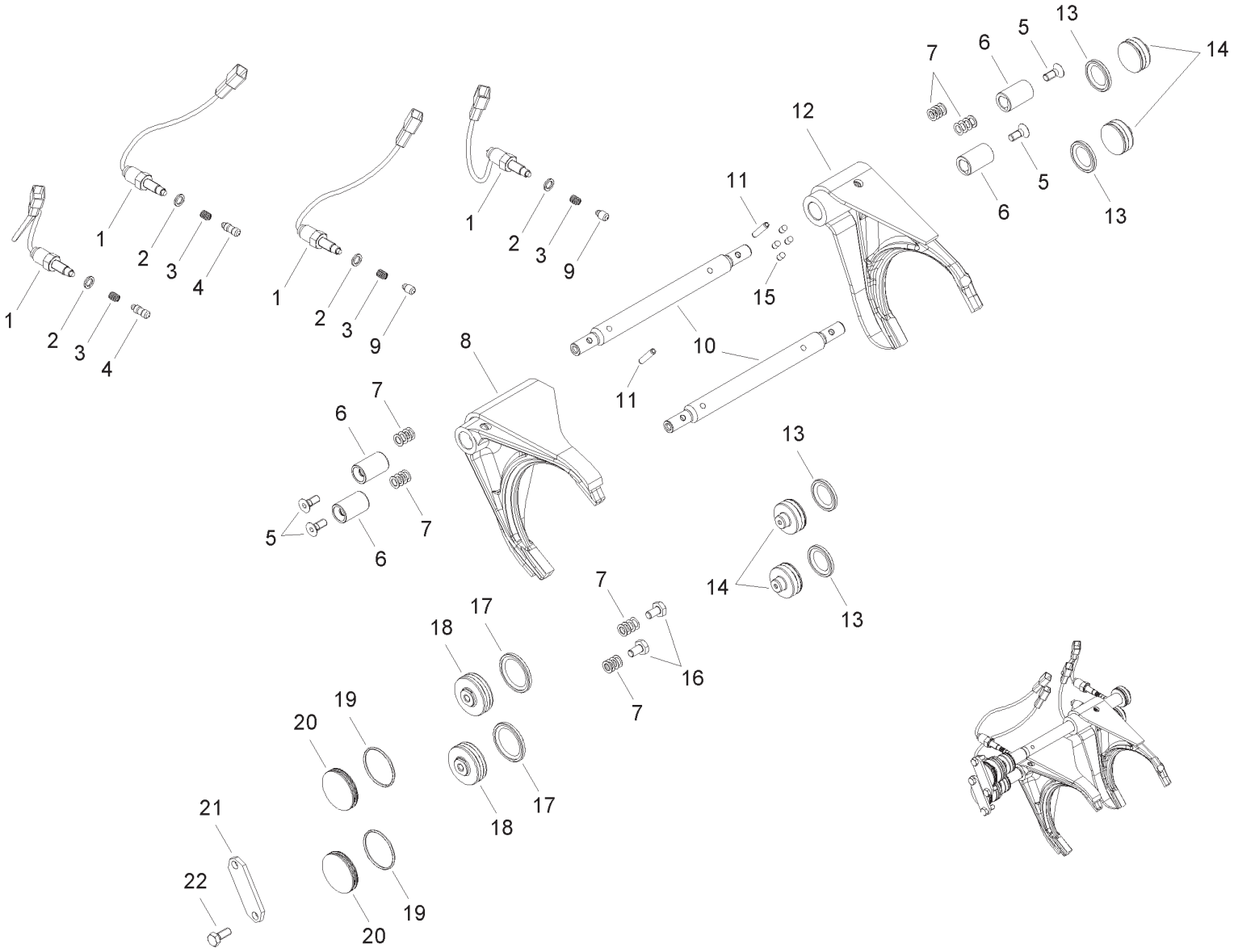
1
2
3
4
1
2
3
9
1
2
3
9
11
15
12
10
11
7
6
5
13
14
5
6
13
8
7
6
5
7
6
13
14
13
7
16
7
17
18
19
20
21
22
17
18
19
20

Item	Part No.	Qty.	English	French	German	Spanish	Remarks
1	6195673M91	4	Switch	Interrupteur	Schalter	Interruptor	
2	6195672M1	4	O Ring	Joint Torique	O Ring	Junta Torica	
3	6195671M1	4	Spring	Ressort	Feder	Muelle	
4	6195674M1	2	Pin	Goupille	Bolzen	Pasador	
5	6190282M1	4	Screw	Vis	Schraube	Tornillo	
6	6195666M1	4	Bush	Douille	Buchse	Casquillo	
7	6195659M1	1	Shim 0.1mm	Cale Reglage	Einstellblech	Calce	
7	6195660M1	1	Shim 0.3mm	Cale Reglage	Einstellblech	Calce	
7	6195661M1	1	Shim 0.5mm	Cale Reglage	Einstellblech	Calce	
7	6195662M1	1	Shim 1mm	Cale Reglage	Einstellblech	Calce	
8	6195667M1	1	Fork	Fourchette	Gabel	Horquilla	
9	6195670M1	2	Pin	Pin	Pin	Pin	
10	6195668M1	2	Shift Rail	Poste De Commandemen	Gefechtsstand	Puesto De Mando	
11	6194447M1	2	Pin	Goupille Fendue	Spaltbolzen	Pasador	
12	6195675M1	1	Control Fork	Fourchette	Gabel	Horquilla	
13	6195665M1	4	Seal	Joint Etancheite	Dichtring	Reten	
14	6195664M1	4	Piston	Piston	Kolben	Piston	
15	6195669M1	4	Pin	Goupille	Bolzen	Pasador	
16	6195663M1	1	Screw	Vis	Schraube	Tornillo	
17	6195658M1	2	Seal	Joint Etancheite	Dichtring	Reten	
18	6195657M1	2	Neutral Piston	Piston	Kolben	Piston	
19	6195656M1	2	O Ring	Joint Torique	O Ring	Junta Torica	
20	6195655M1	2	Plug	Bouchon	Stopfen	Tapón	
21	6195654M1	2	Plug Locking	Bouchon	Stopfen	Tapón	
22	6190269M1	4	Bolt	Boulon	Schraube	Perno	

C-29010-11.1-A

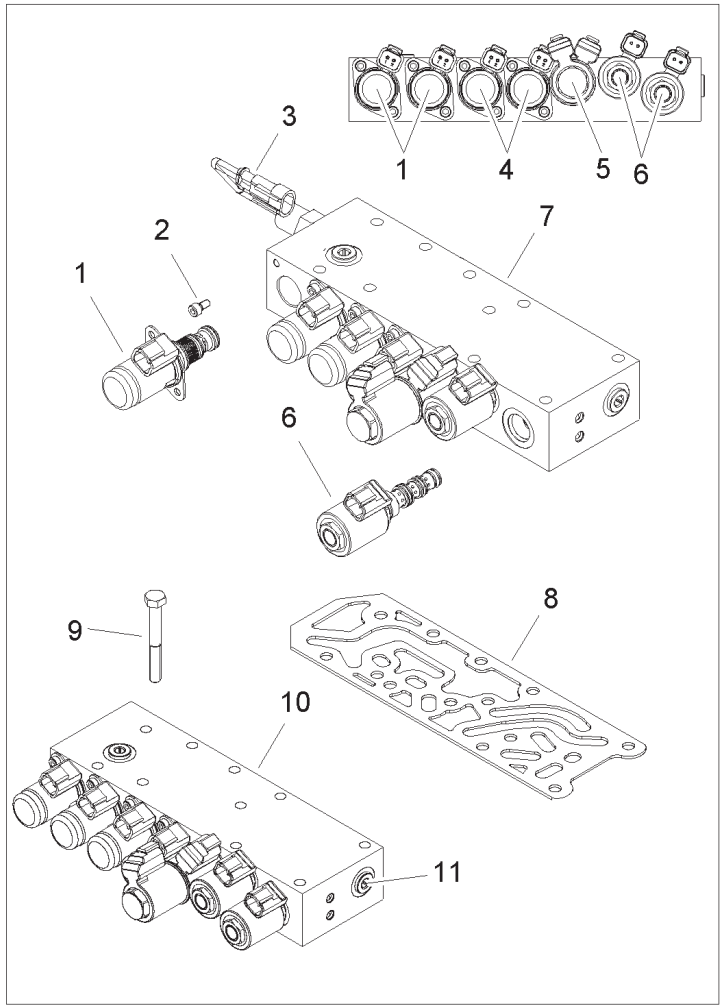

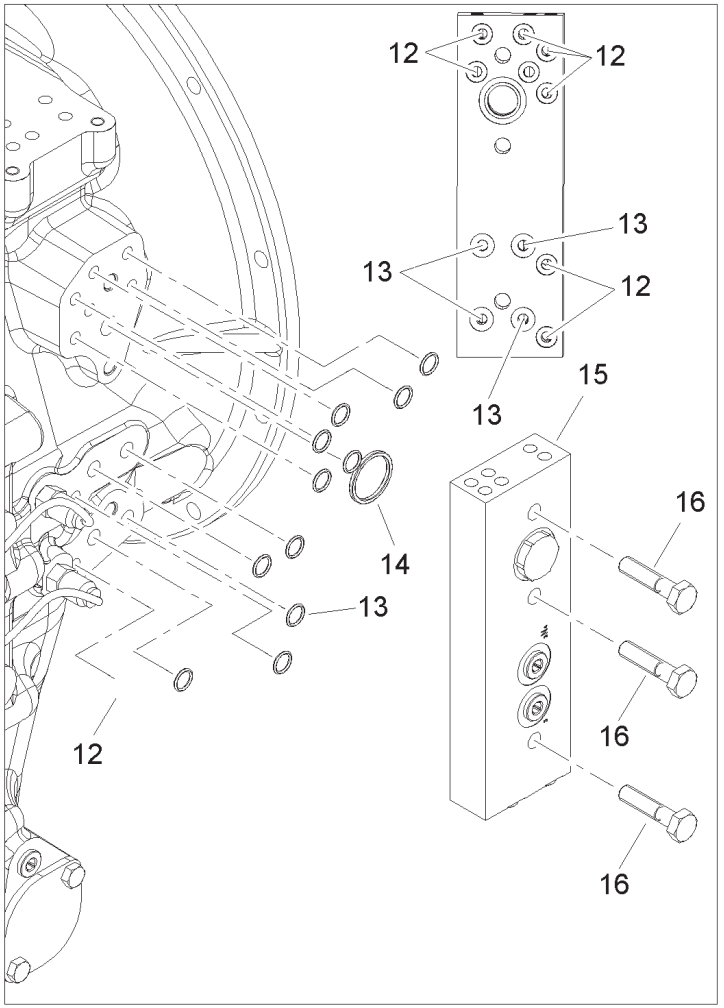

Item	Part No.	Qty.	English	French	German	Spanish	Remarks
1	6195011M91	2	Valve	Soupape	Ventil	Válvula	
2	6195680M1	8	Screw	Vis	Schraube	Tornillo	
3	6195168M91	1	Pressure Switch	Manocontact	Druckschalter	Interrup Presion	
4	6195012M91	2	Proportional Valve	Soupape	Ventil	Válvula	
5	6195681M91	1	Solenoid Valve	Valve Solenoide	Magnetventil	Válvula Solenoid	
6	6195682M91	2	Solenoid Valve	Valve Solenoide	Magnetventil	Válvula Solenoid	
7	6195679M1	1	Valve Block	Bloc Valve	Ventilblock	Bloque Valvulas	
8	6195678M1	1	Gasket	Joint	Dichtscheibe	Empaquetadura	
9	6195677M1	10	Screw	Vis	Schraube	Tornillo	
10	6195676M91	1	Control Valve	Valve Commande	Steuerventil	Válvula Control	
11	6194311M1	2	Plug	Bouchon	Verschlstopfen	Tapón	
12	6195601M1	8	O Ring	Joint Torique	O Ring	Junta Torica	
13	6195684M1	4	O Ring	Joint Torique	O Ring	Junta Torica	
14	6195685M1	1	O Ring	Joint Torique	O Ring	Junta Torica	
15	6195683M91	1	Distribution Plate	Distribution Plaque	Platte Verteilung	Placa De Distribucio	
16	6194333M1	2	Bolt	Boulon	Schraube	Perno	

C-29011-01.1-A

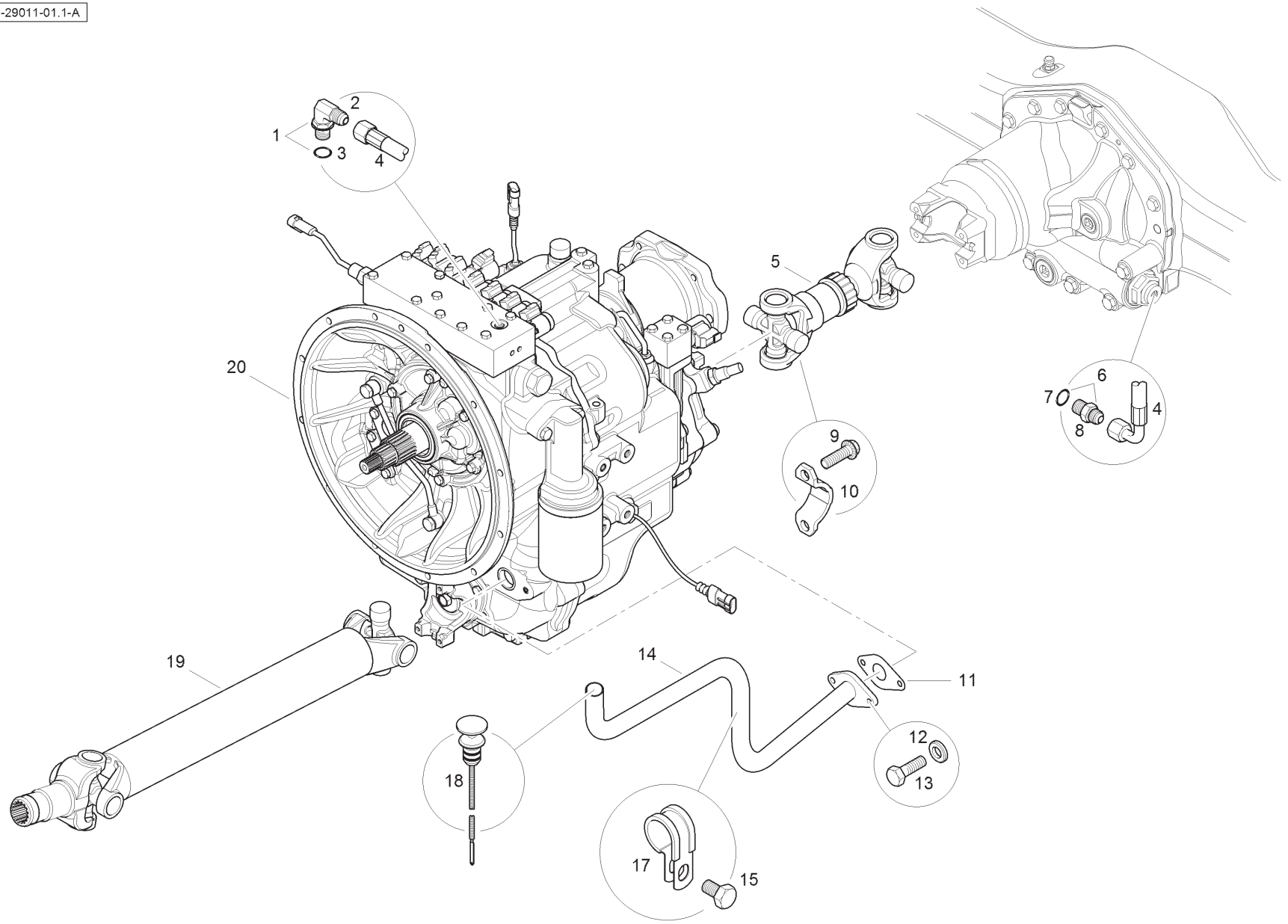

Item	Part No.	Qty.	English	French	German	Spanish	Remarks
1	357197X91	1	Elbow & O Ring	Coude	Kniestück	Codo	
2	-	1	Elbow	Coude	Winkelstück	Codo	
3	831452M1	1	O Ring	Joint Torique	O Ring	Junta De Tipo O	
4	6115095M91	1	Hose	Durit	Schlauch	Flexible	
5	6115149M91	1	Driveshaft	Arbre de cde	Antriebswelle	Eje De Mando	
6	835091M91	1	Connector	Borne	Doppelnippel	Unión	
7	831452M1	1	O Ring	Joint Torique	O Ring	Junta De Tipo O	
8	-	1	Union	Raccord	Verschraubung	Racor	
9	6114053M1	12	Bolt	Boulon	Schraube	Perno	
10	6114052M1	6	Bearing Strap	Patte - Coussinet	Lasche - Lager	Faja - Cojinete	
11	T121223	1	Gasket	Joint	Dichtscheibe	Empaquetadura	
12	385361X1	2	Washer	Rondelle	Unterlegscheibe	Arandela	
13	339761X1	2	Bolt	Boulon	Schraubbolzen	Perno	
14	T126293	1	Tube	Tube	Rohr	Tubo	
15	339020X1	1	Bolt	Boulon	Schraubbolzen	Perno	
16	6110569M1	1	Clip	Circlip	Schelle	Clip	
17	T120633	1	Dipstick	Jauge	Meßstab	Varilla aceite	
18	6115147M91	1	Driveshaft	Arbre de cde	Antriebswelle	Eje De Mando	
19	T109988	1	Gearbox	Boite vitesses	Zahnradgetriebe	Caja cambio	

C-29011-02.1-A

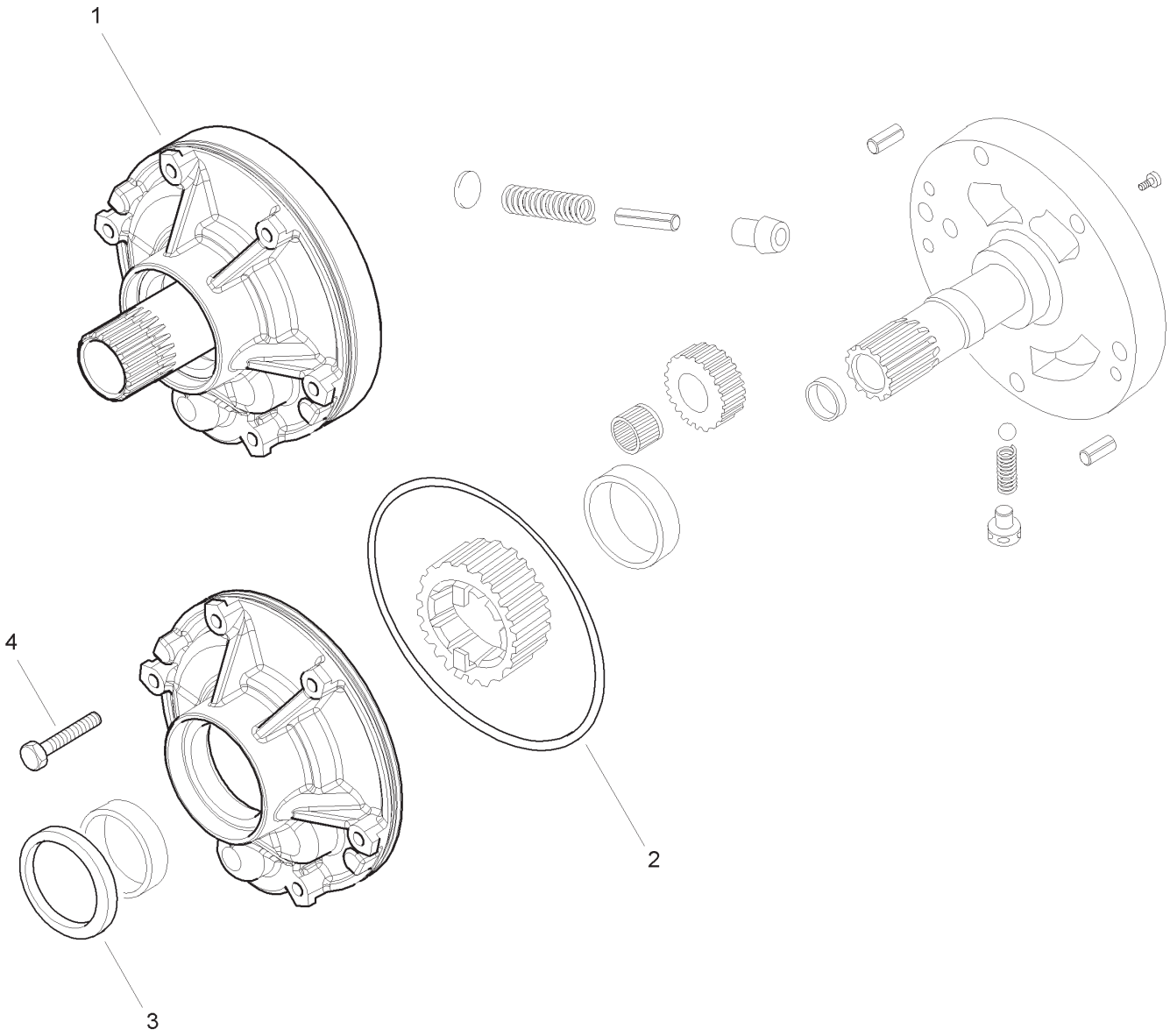

Item	Part No.	Qty.	English	French	German	Spanish	Remarks
1	6194309M91	1	Pump Assembly	Pompe	Pumpe	Bomba, Conj.	
2	6194310M1	1	O Ring	Joint Torique	O Ring	Junta De Tipo O	
3	6194307M1	1	Oil Seal	Bague Étanchéité	Öldichtring	Junta De Aceite	
4	6194308M1	6	Bolt	Boulon	Schraube	Perno	

C-29011-03.1-A

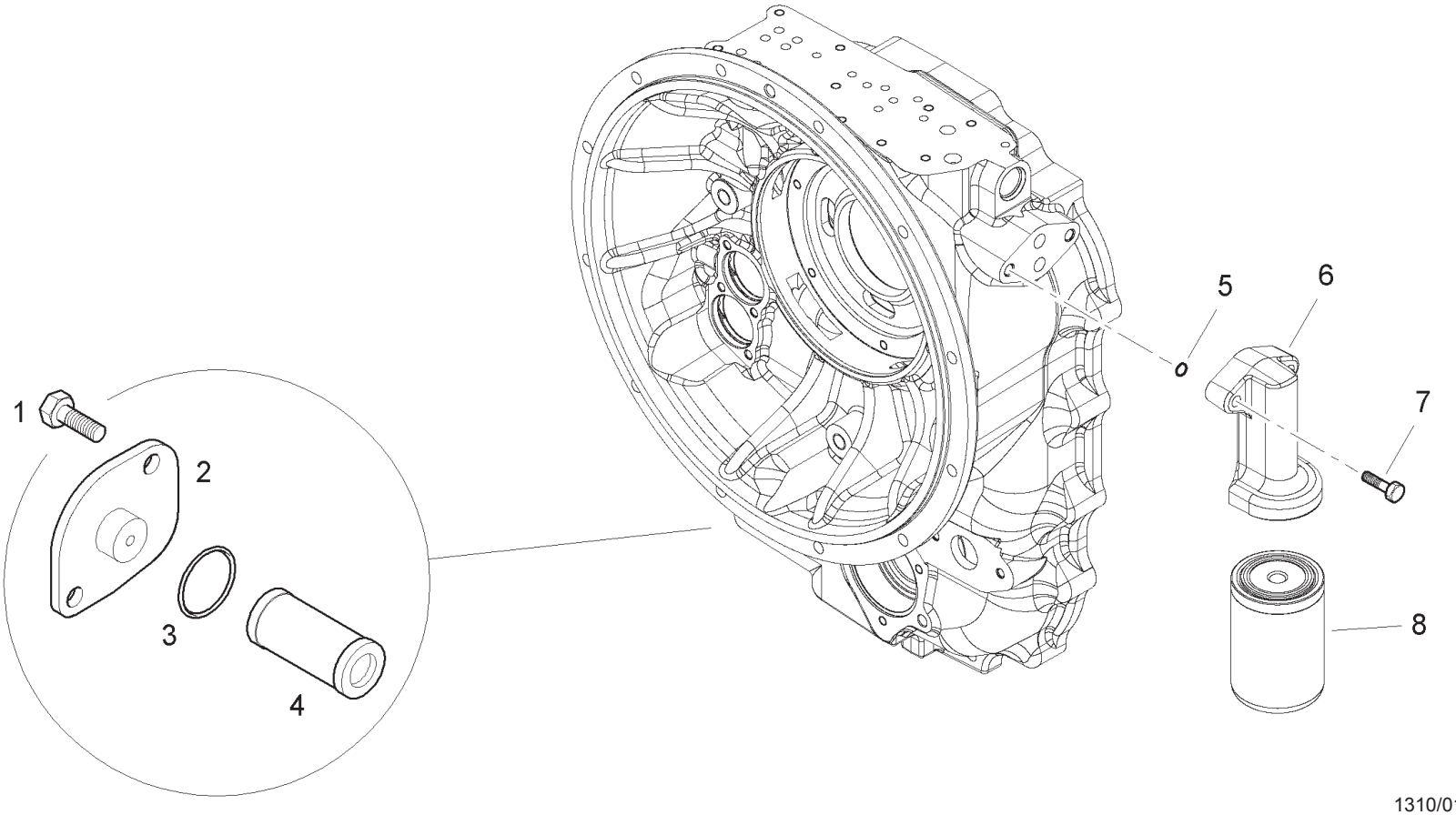

Item	Part No.	Qty.	English	French	German	Spanish	Remarks
1	6194333M1	2	Bolt	Boulon	Schraube	Perno	
2	6195593M1	1	Cover	Couvercle	Deckel	Cubierta	
3	6194314M1	1	O Ring	Joint Torique	O Ring	Junta De Tipo O	
4	6194313M1	1	Oil Filter	Crepine	Filtersieb	Alcachofa	
5	6194325M1	2	O Ring	Joint Torique	O Ring	Junta De Tipo O	
6	6195638M1	1	Support	Support - Filtre Hui	Lagerung - Olfilter	Dispos. De Sosten	
7	6190269M1	2	Bolt	Boulon	Schraube	Perno	
8	6110604M91	1	Oil Filter	Filtre A Huile	Öfilter	Filtro De Aceite	

Transmission - Servo Power Synchro - SAHR Parking Brake - Housing 4067- 29011

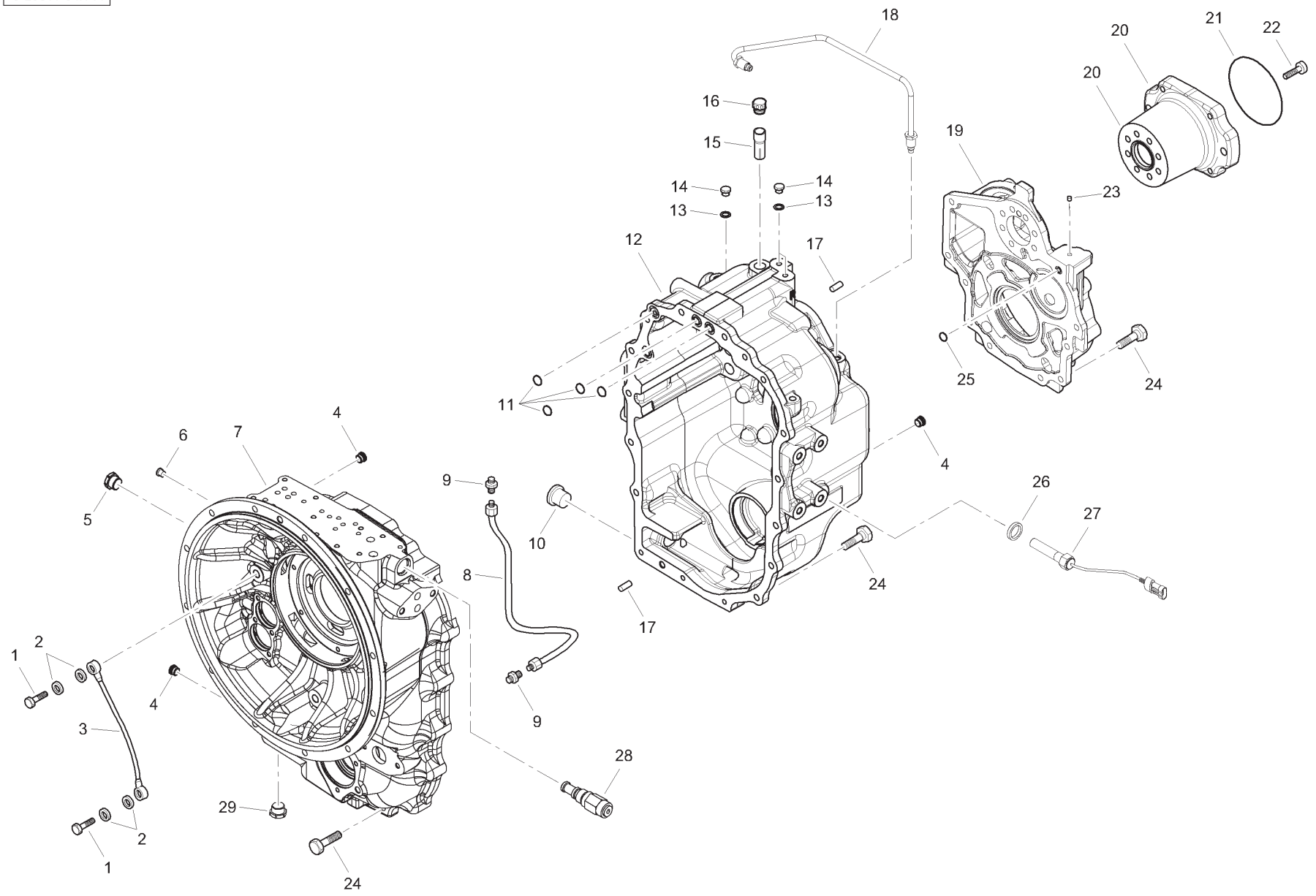

Item	Part No.	Qty.	English	French	German	Spanish	Remarks
1	6194338M1	2	Bolt	Boulon	Schraube	Perno	
2	6194339M1	4	Copper Washer	Rondelle	Unterlegscheibe	Arandela, Cobre	
3	6194340M1	1	Lubrication Pipe	Tuyau Huile Lub	Schmierolleitg	Tubo	
4	6194311M1	3	Plug	Bouchon	Verschlstopfen	Tapón	
5	6194321M1	1	Plug	Bouchon	Verschlstopfen	Tapón	
6	6195597M1	1	Plug	Bouchon	Verschlstopfen	Tapón	
7	619563M91	1	Front Housing	Carter Boite Vit	Getriebegehause	Caja Transmision	
8	6195642M91	1	Pipe	Tuyo	Leitung Kpl	Tubo	
9	6194731M91	2	Connector	Montage	Anschlverschrbg	Unión	
10	3523632M1	1	Plug	Bouchon	Stopfen	Tapón	
11	6194325M1	4	O Ring	Joint Torique	O Ring	Junta De Tipo O	
12	619640M1	1	Rear Housing	Cater Boite Vit	Getriebegehause	Caja Transmision	
13	6194329M1	3	Copper Washer	Rondelle	Unterlegscheibe	Arandela, Cobre	
14	6194328M1	3	Plug	Bouchon	Verschlstopfen	Tapón	
15	6194327M1	1	Breather Pipe	Tuyau Reniflard	Entlüfterleitg	Tubo respiradero	
16	6194326M1	1	Breather	Reniflard	Entlufter	Ventilador Del Cárte	
17	6194330M1	3	Pin	Goupille	Bolzen	Pasador	
18	619561M91	1	Pipe	Tuyo	Leitung Kpl	Tubo	
19	6195641M1	1	Cover	Couvercle	Deckel	Cubierta	
20	6195599M1	1	Flange PTO	Flasque PTO	Flansch PTO	Pletina PTO	
21	6194332M1	1	O Ring	Joint Torique	O Ring	Junta De Tipo O	
22	6195600M1	7	Bolt	Boulon	Schraube	Perno	
23	6194964M1	1	Rivet	Rivet	Niete	Remache	
24	6194334M1	23	Bolt	Boulon	Schraube	Perno	
25	6195601M1	1	O Ring	Joint Torique	O Ring	Junta De Tipo O	
26	6195645M1	1	Washer	Rondelle	Scheibe	Arandela	
27	6195644M91	1	Speed Sensor	Detecteur	Sensor	Detector	
28	6195643M91	1	Valve	Valve	Druckventil	Valvula Presion	
29	6195598M1	1	Plug	Bouchon	Verschlstopfen	Tapón	

C-29011-05.1-A

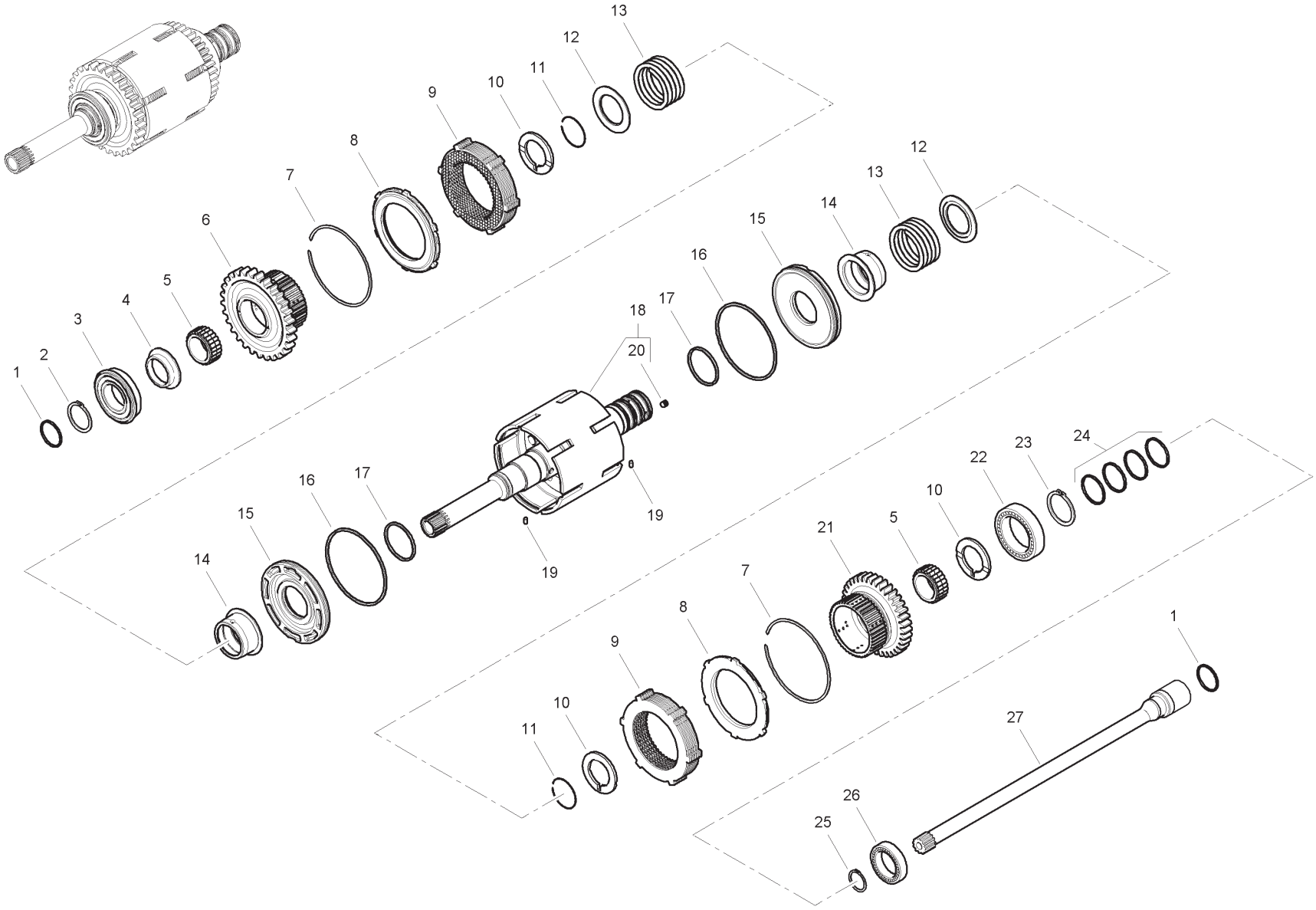

Item	Part No.	Qty.	English	French	German	Spanish	Remarks
1	6194343M1	2	Seal Ring	Joint Étanchéité	Dichtring	Anillo, Estanqueidad	
2	6190292M1	1	Circlip	Segment D'arret	Sicherungsring	Anillo De Resorte	
3	6194345M1	1	Bearing	Coussinet	Lager	Cojinete	
4	6194346M1	1	Spacer	Entretoise	Abstandstuck	Traviesa	
5	6194347M1	2	Needle Bearing	Roulement Aigui	Nadellager	Cojinete, Agujas	
6	6195602M1	1	Gear	Engrenage	Zahnrad	Engranaje	
7	6194349M1	2	Lock Ring	Bague serrage	Sicherungsring	Aro de seguridad	
8	6194350M1	2	Clutch Plate Lock Ring	Bague Serrage	Sicherungsring	Placa De Bloqueo	
9	6194957M91	2	Clutch Kit	Jeu Embrayage	Kupplungsatz	Embrague	
10	6194351M1	3	Thrust Washer	Rondelle Butee	Anlaufscheibe	Arandela De Tope	
11	6194495M1	2	Lock Ring	Bague serrage	Sicherungsring	Aro de seguridad	
12	6194355M1	2	Lock Spring Cover	Cuvette Ressort	Federtasse	Cubeta Muelle	
13	6194354M1	2	Spring	Ressort	Feder	Muelle	
14	6194357M1	2	Clutch Sleeve	Manchon	Hulse	Camisa	
15	6194358M1	2	Clutch Piston	Piston	Kolben	Pistón	
16	6194359M1	2	Seal Ring	Bague D'etancheite	Dichtungsring	Anillo, Estanqueidad	
17	6194360M1	2	Seal Ring	Bague D'etancheite	Dichtungsring	Anillo, Estanqueidad	
18	6194496M91	1	Inner Shaft Kit	Arbre	Welle Komplett	Árbol, Conj.	
19	6194365M1	2	Split Pin	Goupille Fendue	Spaltbolzen	Pasador Elástico	
20	6194497M1	4	Rivet	Rivet	Niete	Remache	
21	6194362M1	1	Gear	Engrenage	Zahnrad	Piñón	
22	6194364M1	1	Bearing	Coussinet	Lager	Cojinete	
23	6194356M1	1	Lock Ring	Anneau	Ring	Anillo De Retención	
24	6194363M1	4	Seal	Joint Étanchéité	Dichtring	Junta	
25	6194368M1	1	Snap Ring	Fermoir	Sprengring	Anillo De Resorte	
26	6194367M1	1	Bearing	Coussinet	Lager	Cojinete	
27	6195603M1	1	PTO Transmisson Shaft	Arbre De Cde PTO	Antriebswelle PTO	Eje De Mando PTO	

C-29011-06.1-A

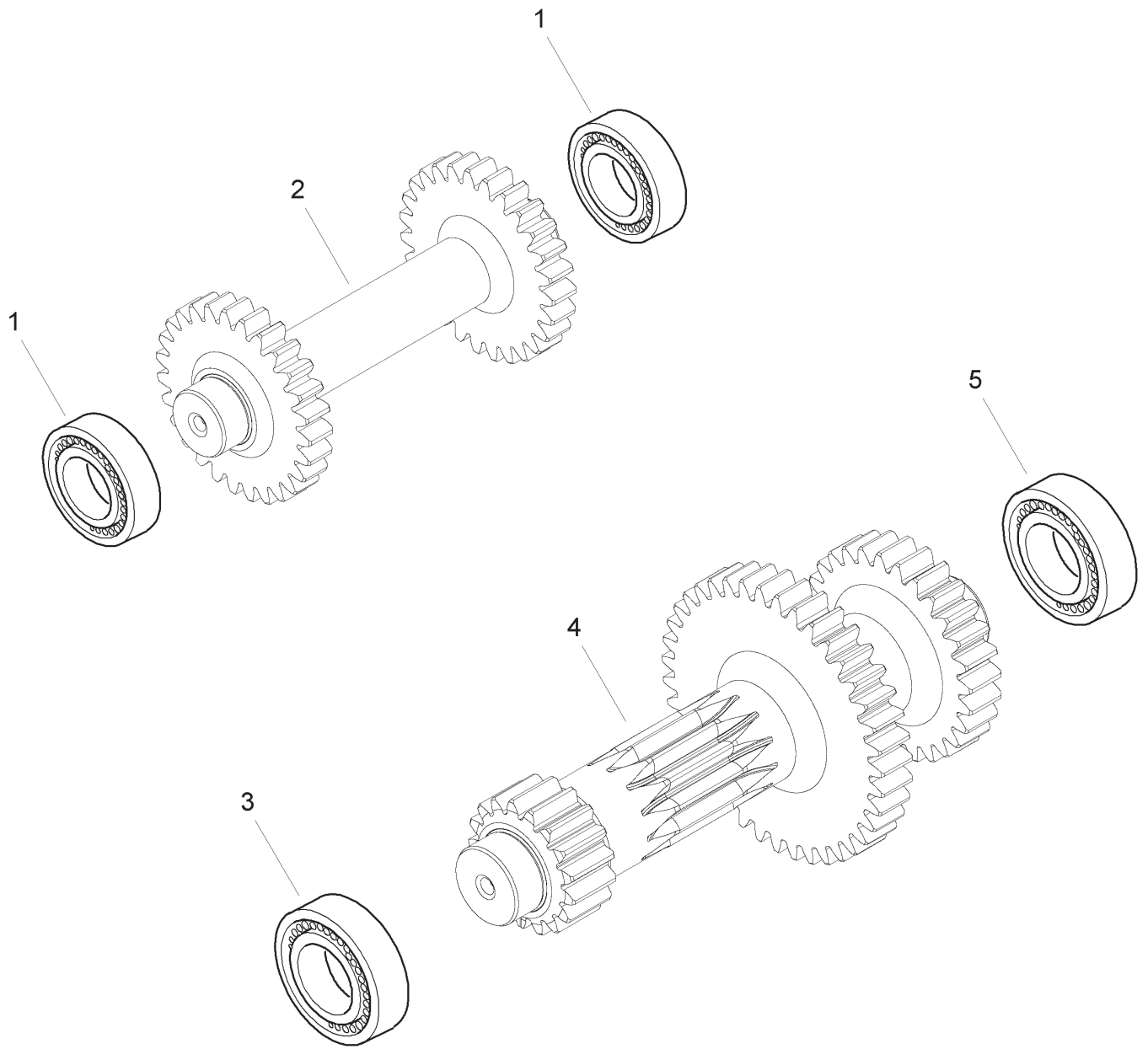

Item	Part No.	Qty.	English	French	German	Spanish	Remarks
1	6194369M1	2	Bearing	Coussinet	Lager	Cojinete	
2	6194370M1	1	Reverse Shaft	Arbre	Welle	Árbol	
3	6194373M1	1	Bearing	Coussinet	Lager	Cojinete	
4	6194372M1	1	Primary Shaft	Arbre	Welle	Árbol	
5	6194371M1	1	Bearing	Coussinet	Lager	Cojinete	

C-29011-07.1-A

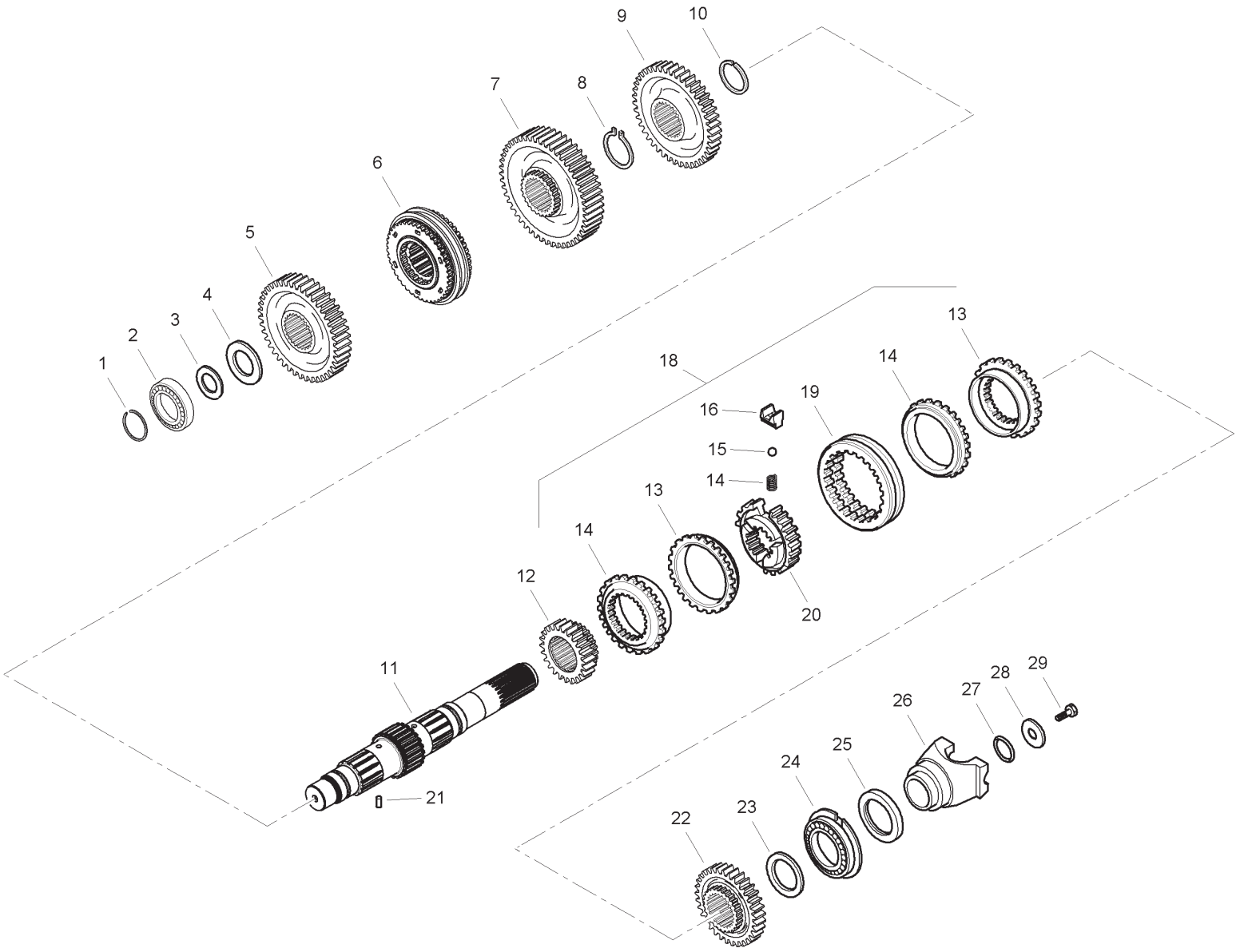

Item	Part No.	Qty.	English	French	German	Spanish	Remarks
1	6194380M1	1	Lock Ring	Bague Serrage	Sicherungsring	Anillo De Retención	
2	6194373M1	1	Bearing	Coussinet	Lager	Cojinete	
3	6194376M1	AR	Shim 0.05mm	Cale Reglage	Einstellblech	Calce	
3	6194377M1	AR	Shim 0.10mm	Cale Reglage	Einstellblech	Calce	
3	6194378M1	AR	Shim 0.30mm	Cale Reglage	Einstellblech	Calce	
3	6194379M1	AR	Shim 0.50mm	Cale Reglage	Einstellblech	Calce	
4	6194375M1	1	Thrust Washer	Rondelle Butee	Anlaufscheibe	Arandela De Tope	
5	6194374M1	1	Gear	Engrenage	Zahnrad	Piñón	
6	6194391M91	1	Synchronising Ring	Jeu De Synchro	Synchronsatz	Juego De Sincro	
7	6194392M1	1	Gear	Engrenage	Zahnrad	Piñón	
8	6194413M1	1	Lock Ring	Anneau	Ring	Anillo De Retención	
9	6194412M1	1	Gear	Engrenage	Zahnrad	Piñón	
10	6194411M1	1	Lock Ring	Anneau	Ring	Anillo De Retención	
11	6195604M1	1	Secondary Shaft	Arbre - Secondaire	Welle - Sekundar	Arbol - Secundario	
12	6194393M1	1	Gear	Engrenage	Zahnrad	Piñón	
13	6195647M1	2	Clutch Ring	Anneau - Embrayage	Ring - Schaltkupplun	Aro - Embrague	
14	6195649M1	2	Tapered Friction Ring	Bague De Friction Co	Kegeliger Reibring	Anillo De Friccion C	
15	6195651M1	3	Spring	Ressort	Feder	Muelle	
16	6195650M1	3	Pin	Goupille	Bolzen	Pasador	
17	6194398M1	3	Plate	Plaque	Platte	Placa De Bloqueo	
18	6195653M91	1	Synchronizing Kit	Jeu Synchro	Synchronsatz	Juego Cambio Sinc.	
19	6195652M1	1	Sleeve	Manchon	Hulse	Mancha	
20	6195648M1	1	Hub	Moyeu	Nabe	Cubo	
21	6194365M1	1	Split Pin	Goupille Fendue	Spaltbolzen	Pasador Elástico	
22	6194410M1	1	Gear	Engrenage	Zahnrad	Piñón	
23	6194409M1	1	Thrust Washer	Rondelle Butee	Anlaufscheibe	Arandela De Tope	
24	6194408M1	1	Bearing	Coussinet	Lager	Cojinete	
25	6194407M1	1	Oil Seal	Bague Etancheite	Öldichtring	Junta De Aceite	
26	6194988M1	1	Flange	Flasque	Flansch	Brida De Unión	
27	6194405M1	1	O Ring	Joint Torique	O Ring	Junta De Tipo O	
28	6194404M1	1	Washer	Rondelle	Unterlegscheibe	Arandela	
29	6194403M1	1	Bolt	Boulon	Schraube	Perno	

C-29011-08.1-A

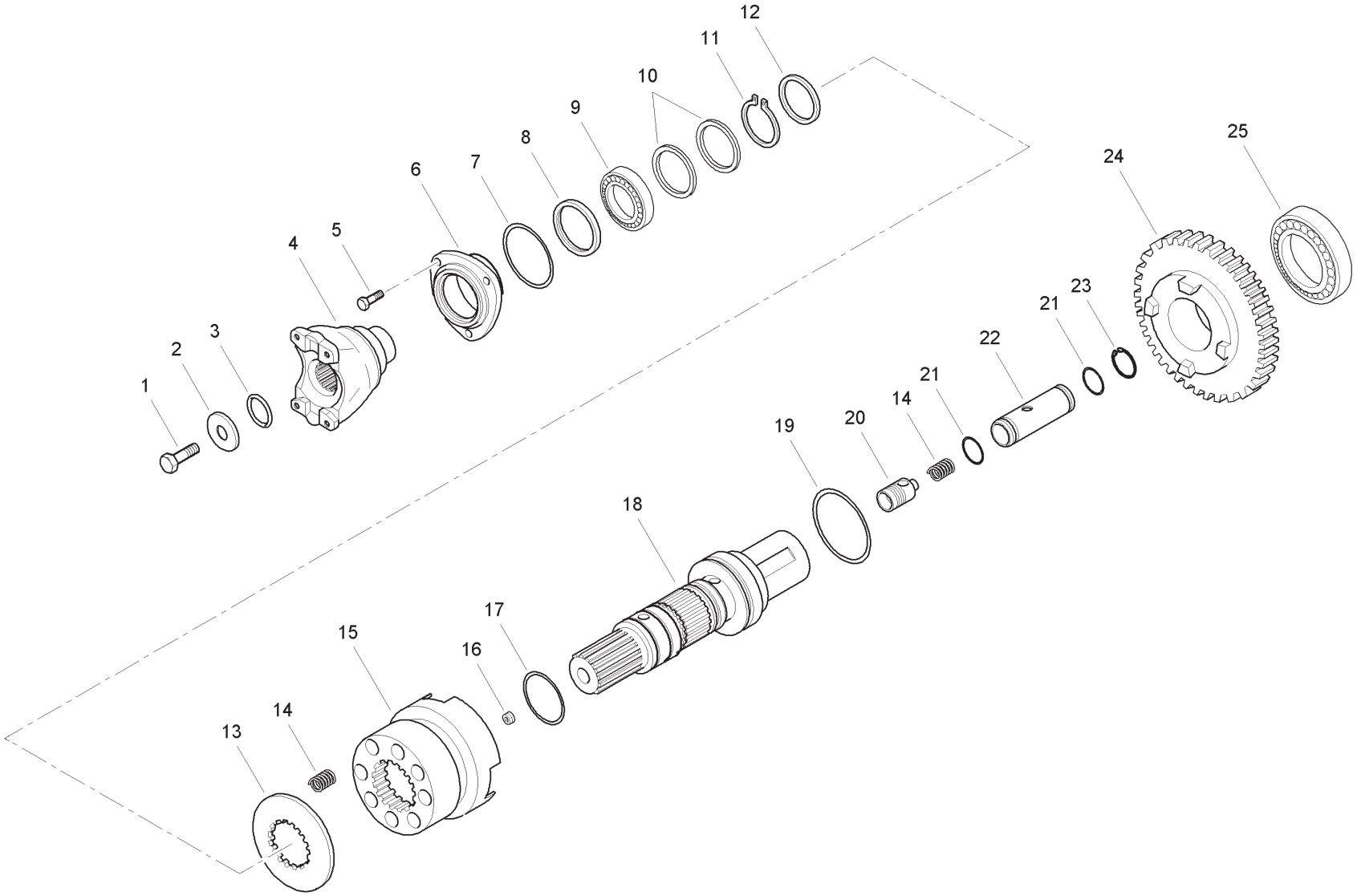

Item	Part No.	Qty.	English	French	German	Spanish	Remarks
1	6194403M1	1	Bolt	Boulon	Schraube	Perno	
2	6194414M1	1	Washer	Rondelle	Unterlegscheibe	Arandela	
3	6193384M1	1	O Ring	Joint Torique	O Ring	Junta De Tipo O	
4	6195605M1	1	Flange	Flasque	Flansch	Pletina	
5	6194416M1	3	Bolt	Boulon	Schraube	Perno	
6	6194415M1	1	Front Cover	Couvercle	Deckel	Tapa	
7	6194419M1	1	O Ring	Joint Torique	O Ring	Junta De Tipo O	
8	6194418M1	1	Seal Ring	Bague D'etancheite	Dichtungsring	Anillo, Estanqueidad	
9	6194369M1	1	Bearing	Coussinet	Lager	Cojinete	
10	6194343M1	2	Seal Ring	Bague D'etancheite	Dichtungsring	Anillo, Estanqueidad	
11	6193699M1	1	Circlip	Segment D´Arrêt	Sicherungsring	Anillo De Resorte	
12	6194420M1	1	Washer	Rondelle	Unterlegscheibe	Arandela	
13	6194428M1	1	Spacer	Entretoise	Abstandstuck	Traviesa	
14	6194427M1	9	Spring	Ressort	Feder	Muelle	
15	6194426M1	1	Sleeve	Manchon	Hulse	Camisa	
16	3523998M1	1	Plug	Bouchon	Stopfen	Tapón	
17	6194425M1	2	O Ring	Joint Torique	O Ring	Junta De Tipo O	
18	6194424M1	1	Output Shaft	Arbre	Welle	Árbol	
19	6194423M1	1	O Ring	Joint Torique	O Ring	Junta De Tipo O	
20	6194722M91	1	Valve	Soupape	Ventil	Válvula, Conj.	
21	6194720M1	2	O Ring	Joint Torique	O Ring	Junta De Tipo O	
22	6194721M1	1	Cylinder	Cylindre	Zylinder	Cilindro	
23	6194719M1	1	Snap Ring	Fermoir	Sprengring	Anillo De Resorte	
24	6194422M1	1	Gear	Engrenage	Zahnrad	Piñón	
25	6194421M1	1	Bearing	Coussinet	Lager	Cojinete	

C-29011-09.1-A

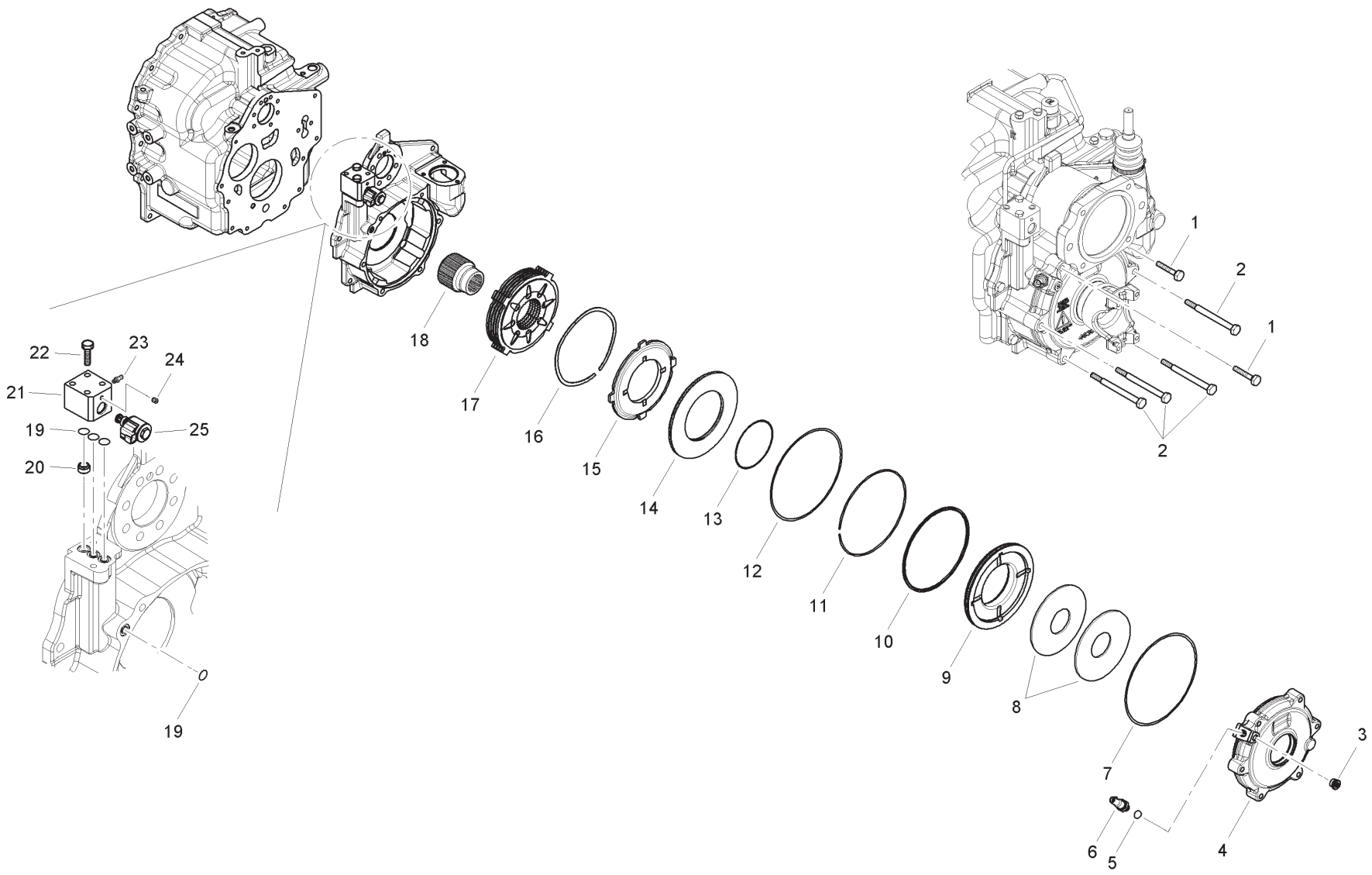

Item	Part No.	Qty.	English	French	German	Spanish	Remarks
1	6195637M1	2	Bolt	Boulon	Schraube	Perno	
2	6195635M1	4	Bolt	Boulon	Schraube	Perno	
3	6194311M1	1	Plug	Bouchon	Verschlstopfen	Tapón	
4	6195621M1	1	Brake Cover	Couvercle - Frein	Deckel - Bremse	Cubierta - Freno	
5	6194339M1	1	Copper Washer	Rondelle	Unterlegscheibe	Arandela, Cobre	
6	6195623M91	1	Pressure Sensor	Detecteur	Sensor	Detector	
7	6195609M1	1	O Ring	Joint Torique	O Ring	Junta Torica	
8	6195622M1	2	Brake Spring	Ressort - Frein	Feder - Bremse	Muelle - Freno	
9	6195625M1	1	Brake Piston	Piston - Frein	Kolben - Bremse	Piston - Freno	
10	6195626M1	1	O Ring	Joint Torique	O Ring	Junta Torica	
11	6195624M1	1	Stop Ring	Anneau	Ring	Aro	
12	6195627M1	1	O Ring	Joint Torique	O Ring	Junta Torica	
13	6195628M1	1	O Ring	Joint Torique	O Ring	Junta Torica	
14	6195629M1	1	Retaining Plate	Plaque Retenue	Halteplatte	Pletina Retencio	
15	6195630M1	1	Brake Counterplate	Contre Plaque - Frei	Gegenplatte - Bremse	Contraplaca - Freno	
16	6195608M1	5	Spacer	Entretoise	Abstandstuck	Pieza Distancia	
17	6195607M91	1	Brake Pack	Pack De Frein	Pack Bremse	Pack De Freno	
18	6195606M1	1	Bush	Douille	Buchse	Casquillo	
19	6195601M1	4	O Ring	Joint Torique	O Ring	Junta Torica	
20	6195634M1	1	Bush	Douille	Buchse	Casquillo	
21	6195632M91	1	Hydraulic Control Block	Bloc Controle Hydrau	Block Steuerung Hydr	Bloque Mando Hidraul	
22	6195633M1	2	Bolt	Boulon	Schraube	Perno	
23	6195636M1	1	Grease Nipple	Graisseur	Schmiernippel	Engrasador	
24	6194964M1	1	Rivet	Rivet	Niete	Remache	
25	6195631M91	1	Solenoid Valve	Valve Solénoïde	Magnetventil	Válvula Solenoid	

C-29011-10.1-A

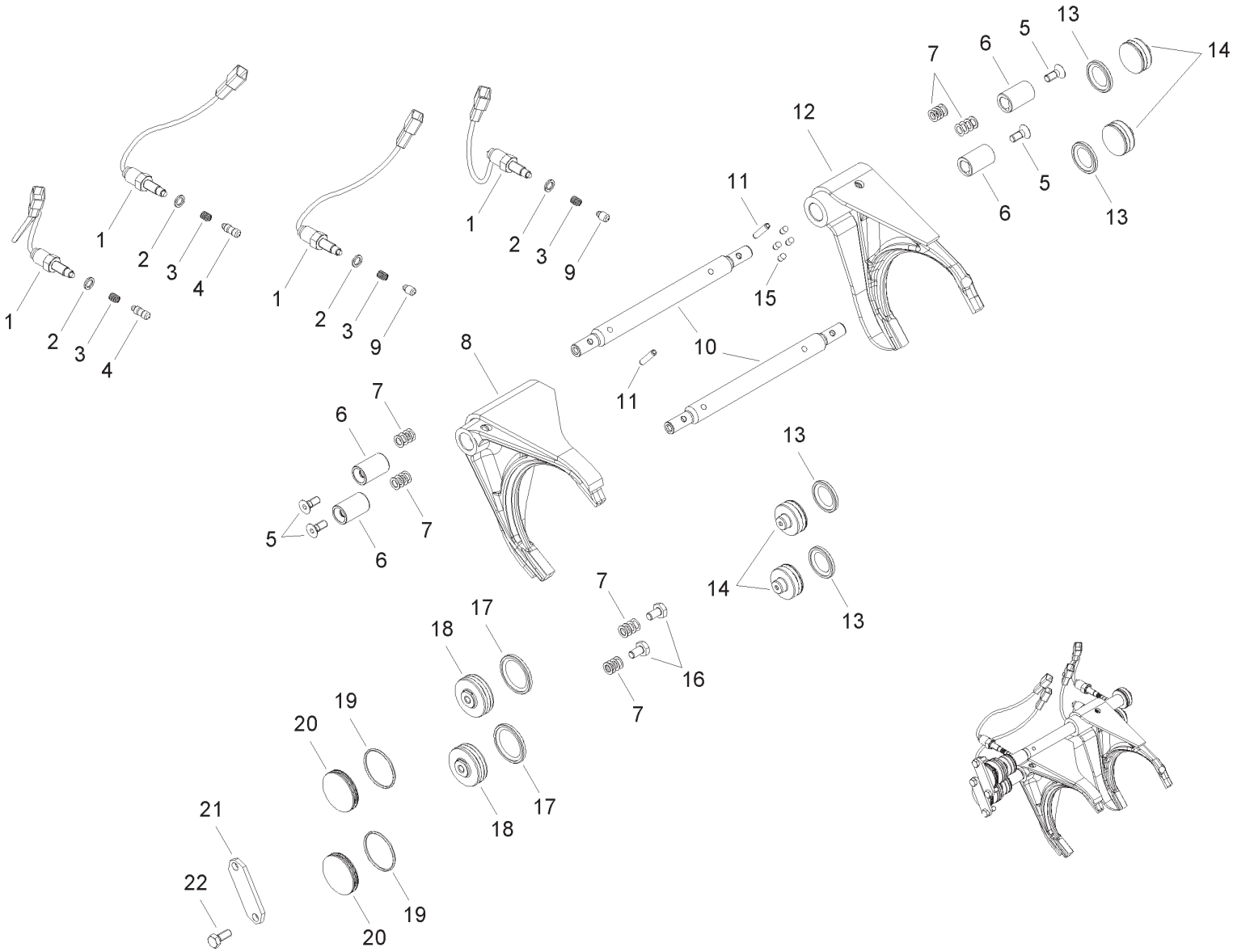
1
2
3
4
1
2
3
9
1
2
3
9
11
15
12
10
11
7
6
5
13
14
6
5
13
8
7
6
5
7
6
13
14
13
7
16
7
17
18
19
20
21
22
17
18
19
20

Item	Part No.	Qty.	English	French	German	Spanish	Remarks
1	6195673M91	4	Switch	Interrupteur	Schalter	Interruptor	
2	6195672M1	4	O Ring	Joint Torique	O Ring	Junta Torica	
3	6195671M1	4	Spring	Ressort	Feder	Muelle	
4	6195674M1	2	Pin	Goupille	Bolzen	Pasador	
5	6190282M1	4	Screw	Vis	Schraube	Tornillo	
6	6195666M1	4	Bush	Douille	Buchse	Casquillo	
7	6195659M1	1	Shim 0.1mm	Cale Reglage	Einstellblech	Calce	
7	6195660M1	1	Shim 0.3mm	Cale Reglage	Einstellblech	Calce	
7	6195661M1	1	Shim 0.5mm	Cale Reglage	Einstellblech	Calce	
7	6195662M1	1	Shim 1mm	Cale Reglage	Einstellblech	Calce	
8	6195667M1	1	Fork	Fourchette	Gabel	Horquilla	
9	6195670M1	2	Pin	Pin	Pin	Pin	
10	6195668M1	2	Shift Rail	Poste De Commandemen	Gefechtsstand	Puesto De Mando	
11	6194447M1	2	Pin	Goupille Fendue	Spaltbolzen	Pasador	
12	6195675M1	1	Control Fork	Fourchette	Gabel	Horquilla	
13	6195665M1	4	Seal	Joint Etancheite	Dichtring	Reten	
14	6195664M1	4	Piston	Piston	Kolben	Piston	
15	6195669M1	4	Pin	Goupille	Bolzen	Pasador	
16	6195663M1	1	Screw	Vis	Schraube	Tornillo	
17	6195658M1	2	Seal	Joint Etancheite	Dichtring	Reten	
18	6195657M1	2	Neutral Piston	Piston	Kolben	Piston	
19	6195656M1	2	O Ring	Joint Torique	O Ring	Junta Torica	
20	6195655M1	2	Plug	Bouchon	Stopfen	Tapón	
21	6195654M1	2	Plug Locking	Bouchon	Stopfen	Tapón	
22	6190269M1	4	Bolt	Boulon	Schraube	Perno	

C-29011-11.1-A

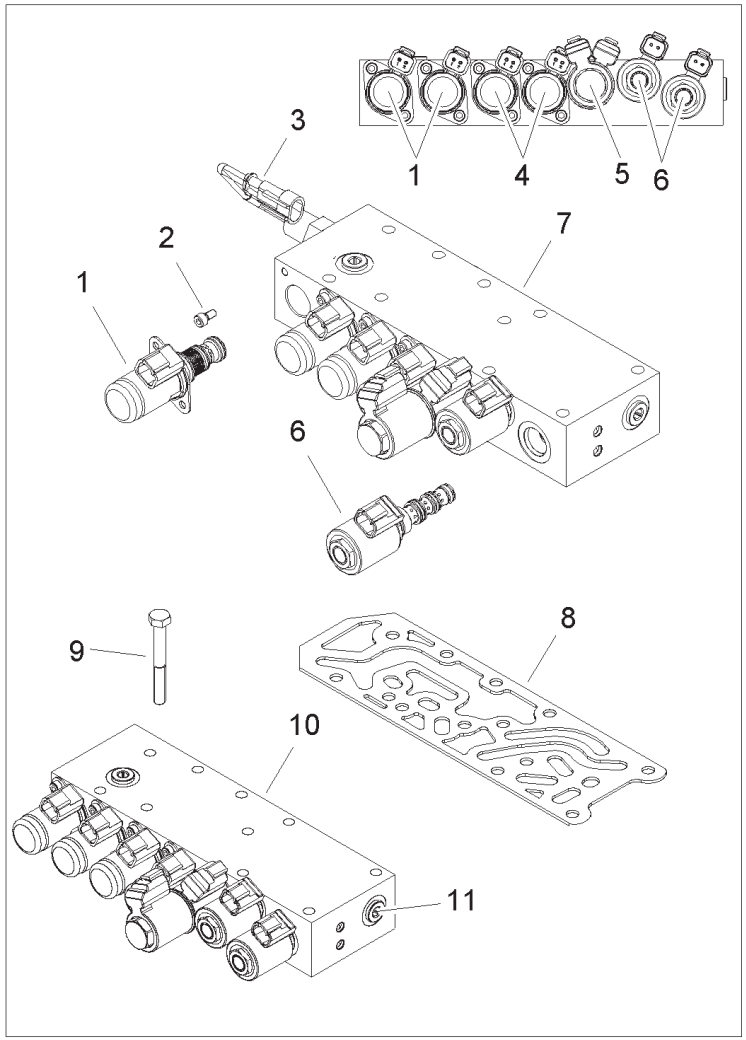

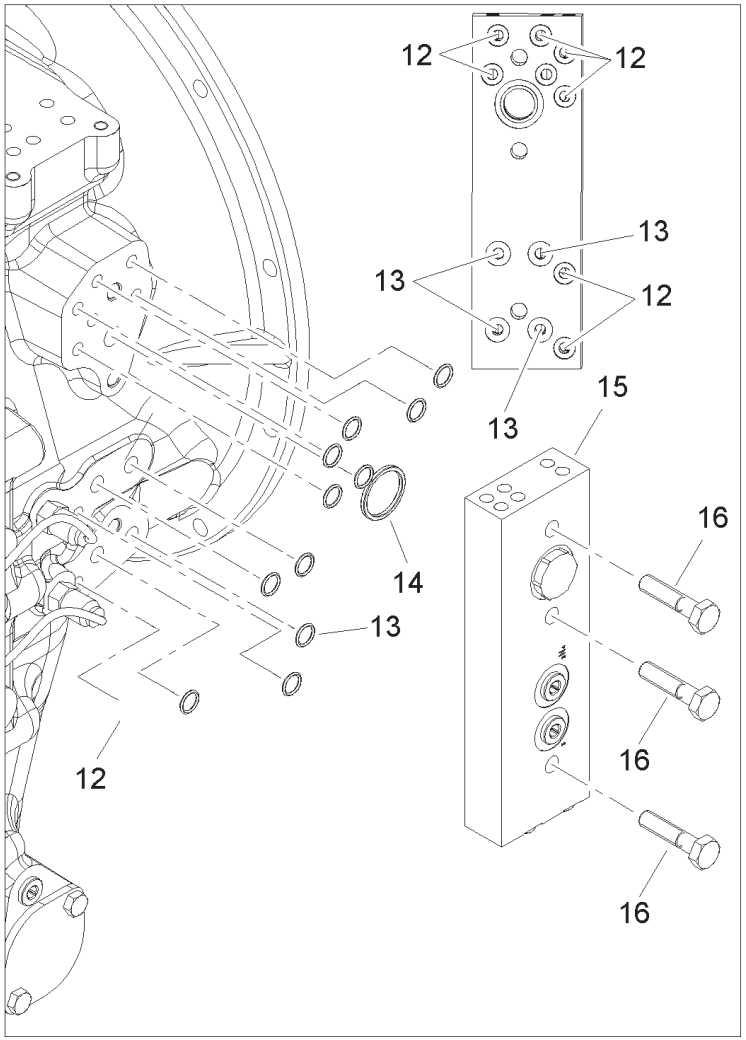

Item	Part No.	Qty.	English	French	German	Spanish	Remarks
1	6195011M91	2	Valve	Soupape	Ventil	Válvula	
2	6195680M1	8	Screw	Vis	Schraube	Tornillo	
3	6195168M91	1	Pressure Switch	Manocontact	Druckschalter	Interrup Presion	
4	6195012M91	2	Proportional Valve	Soupape	Ventil	Válvula	
5	6195681M91	1	Solenoid Valve	Valve Solenoide	Magnetventil	Válvula Solenoid	
6	6195682M91	2	Solenoid Valve	Valve Solenoide	Magnetventil	Válvula Solenoid	
7	6195679M1	1	Valve Block	Bloc Valve	Ventilblock	Bloque Valvulas	
8	6195678M1	1	Gasket	Joint	Dichtscheibe	Empaquetadura	
9	6195677M1	10	Screw	Vis	Schraube	Tornillo	
10	6195676M91	1	Control Valve	Valve Commande	Steuerventil	Válvula Control	
11	6194311M1	2	Plug	Bouchon	Verschlstopfen	Tapón	
12	6195601M1	8	O Ring	Joint Torique	O Ring	Junta Torica	
13	6195684M1	4	O Ring	Joint Torique	O Ring	Junta Torica	
14	6195685M1	1	O Ring	Joint Torique	O Ring	Junta Torica	
15	6195683M91	1	Distribution Plate	Distribution Plaque	Platte Verteilung	Placa De Distribucio	
16	6194333M1	2	Bolt	Boulon	Schraube	Perno	

Not Illustrated

Non Illustrée

Nicht Abgebildet

Non Illustrato

No Ilustrado

Item	Part No.	Qty.	English	French	German	Spanish	Remarks
1	-	0	Not Serviced	Non Entretenu	Nicht Instand Gehalten	No Mantenido	

Not Illustrated

Non Illustrée

Nicht Abgebildet

Non Illustrato

No Ilustrado

Item	Part No.	Qty.	English	French	German	Spanish	Remarks
1	-	0	Not Serviced	Non Entretenu	Nicht Instand Gehalten	No Mantenido	

Not Illustrated

Non Illustrée

Nicht Abgebildet

Non Illustrato

No Ilustrado

Item	Part No.	Qty.	English	French	German	Spanish	Remarks
1	-	0	Not Serviced	Non Entretenu	Nicht Instand Gehalten	No Mantenido	

Not Illustrated

Non Illustrée

Nicht Abgebildet

Non Illustrato

No Ilustrado

Item	Part No.	Qty.	English	French	German	Spanish	Remarks
1	-	0	Not Serviced	Non Entretenu	Nicht Instand Gehalten	No Mantenido	

Not Illustrated

Non Illustrée

Nicht Abgebildet

Non Illustrato

No Ilustrado

Item	Part No.	Qty.	English	French	German	Spanish	Remarks
1	-	0	Not Serviced	Non Entretenu	Nicht Instand Gehalten	No Mantenido	

Not Illustrated

Non Illustrée

Nicht Abgebildet

Non Illustrato

No Ilustrado

Item	Part No.	Qty.	English	French	German	Spanish	Remarks
1	-	0	Not Serviced	Non Entretenu	Nicht Instand Gehalten	No Mantenido	

Not Illustrated

Non Illustrée

Nicht Abgebildet

Non Illustrato

No Ilustrado

Item	Part No.	Qty.	English	French	German	Spanish	Remarks
1	-	0	Not Serviced	Non Entretenu	Nicht Instand Gehalten	No Mantenido	

Not Illustrated

Non Illustrée

Nicht Abgebildet

Non Illustrato

No Ilustrado

Item	Part No.	Qty.	English	French	German	Spanish	Remarks
1	-	0	Not Serviced	Non Entretenu	Nicht Instand Gehalten	No Mantenido	

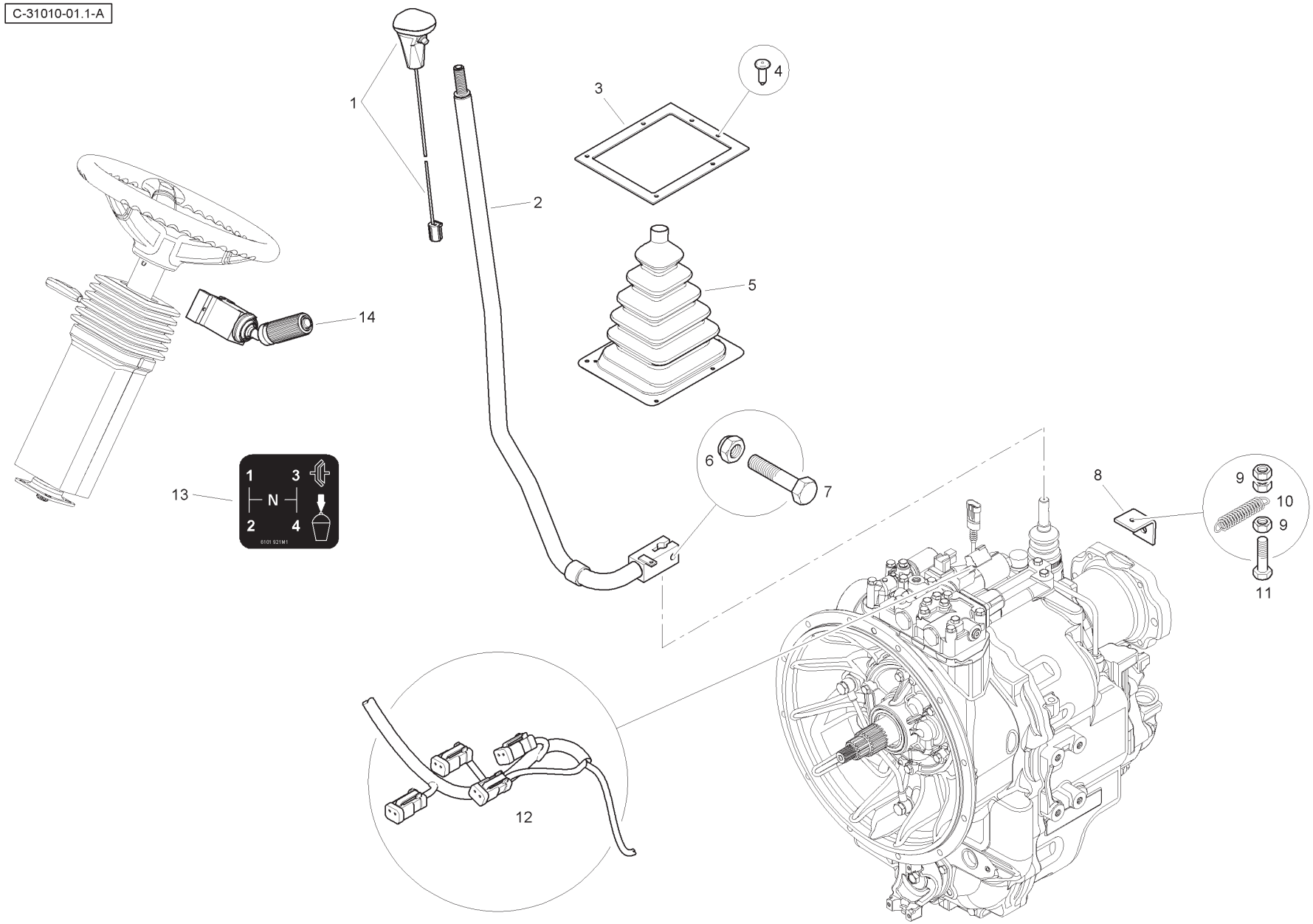
C-31010-01.1-A
1
2
3
4
5
6
7
8
9
10
9
11
12
13
1 3
N
2 4
6101 921M1
14

Item	Part No.	Qty.	English	French	German	Spanish	Remarks
1	T103509	1	Gear Lever Knob	Pommeau	Knopf	Pomo	
2	T101299	1	Gear Lever	Levier	Hebel	Palanca	
3	6101249M2	1	Retainer	Dispositif De Retenu	Befestigungsteil	Fijación	
4	3521303M3	6	Fastener	Agrafe	Halteklammer	Enganche	
5	6101248M3	1	Gaiter	Manchette	Manschette	Fuelle	
6	1440330X1	1	Nut	Ecrou	Flachmutter	Tuerca	
7	3009511X1	1	Bolt	Goupille	Bolzen	Perno	
8	T105265	1	Bracket	Support Fixation	Haltearm	Soporte	
9	339169X1	3	Nut	Ecrou Métrique	Mutter Metrisch	Tuerca	
10	1475805M1	1	Spring	Siège De Ressort	Federsitz	Muelle	
11	339337X1	1	Bolt	Goupille	Bolzen	Perno	
12	T105068	1	Harness	Faisceau	Beschirrung	Arnés	
13	6101921M1	1	Decal	Adhésif	Aufkleber	Adhesivo	
14	6114580M91	1	Lever	Levier	Hebel	Palanca	

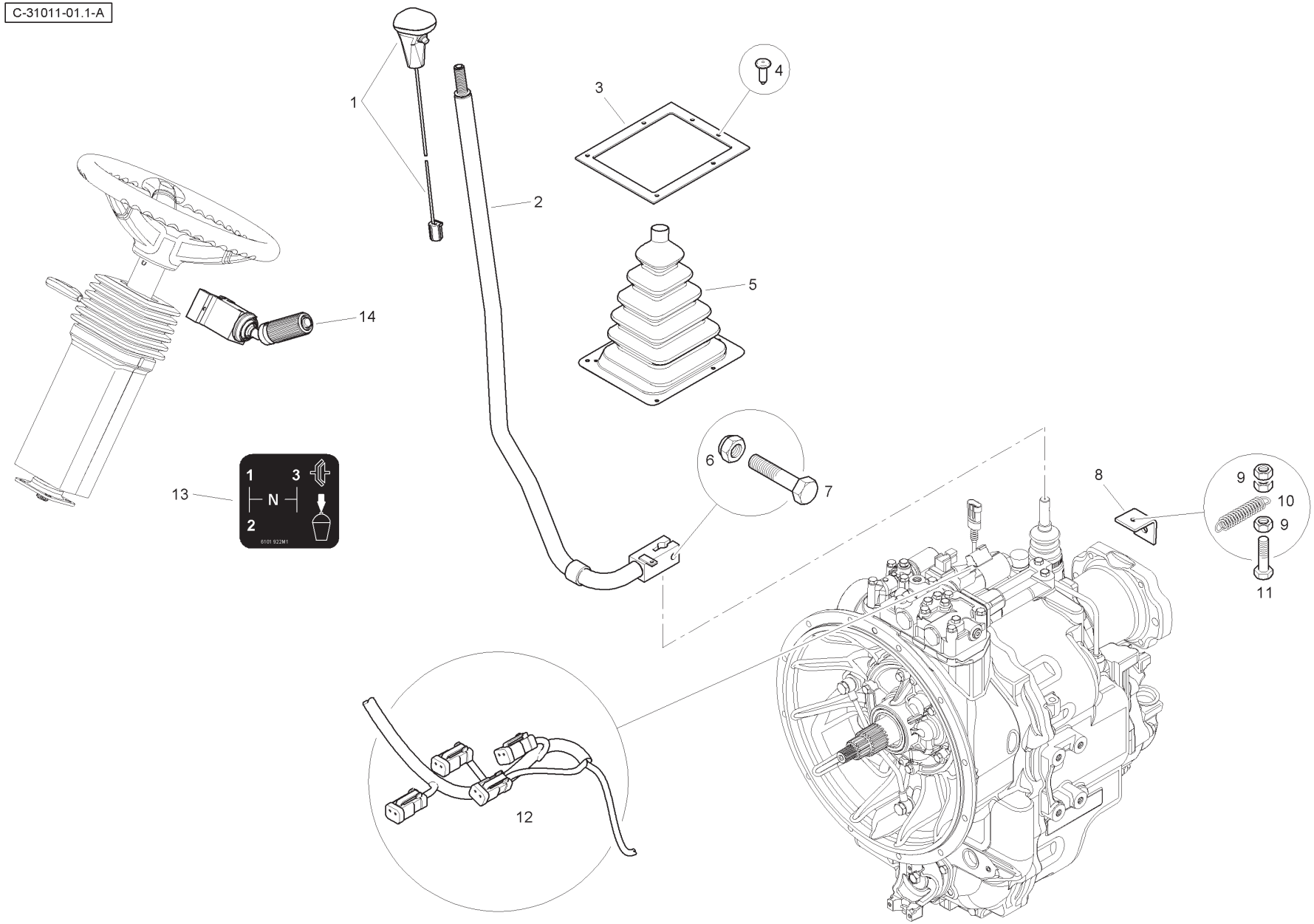
C-31011-01.1-A
1
2
3
4
5
6
7
8
9
10
9
11
12
13
1
3
N
2
6101 922M1
14

Item	Part No.	Qty.	English	French	German	Spanish	Remarks
1	T103509	1	Gear Lever Knob	Pommeau	Knopf	Pomo	
2	T101299	1	Gear Lever	Levier	Hebel	Palanca	
3	6101249M2	1	Retainer	Dispositif De Retenu	Befestigungsteil	Fijación	
4	3521303M3	6	Fastener	Agrafe	Halteklammer	Enganche	
5	6101248M3	1	Gaiter	Manchette	Manschette	Fuelle	
6	1440330X1	1	Nut	Ecrou	Flachmutter	Tuerca	
7	3009511X1	1	Bolt	Goupille	Bolzen	Perno	
8	T105265	1	Bracket	Support Fixation	Haltearm	Soporte	
9	339169X1	3	Nut	Ecrou Métrique	Mutter Metrisch	Tuerca	
10	1475805M1	1	Spring	Siège De Ressort	Federsitz	Muelle	
11	339337X1	1	Bolt	Goupille	Bolzen	Perno	
12	T105068	1	Harness	Faisceau	Beschirrung	Arnés	
13	6101922M1	1	Decal	Adhésif	Aufkleber	Adhesivo	
14	6114580M91	1	Lever	Levier	Hebel	Palanca	

C-31018-01.1-A

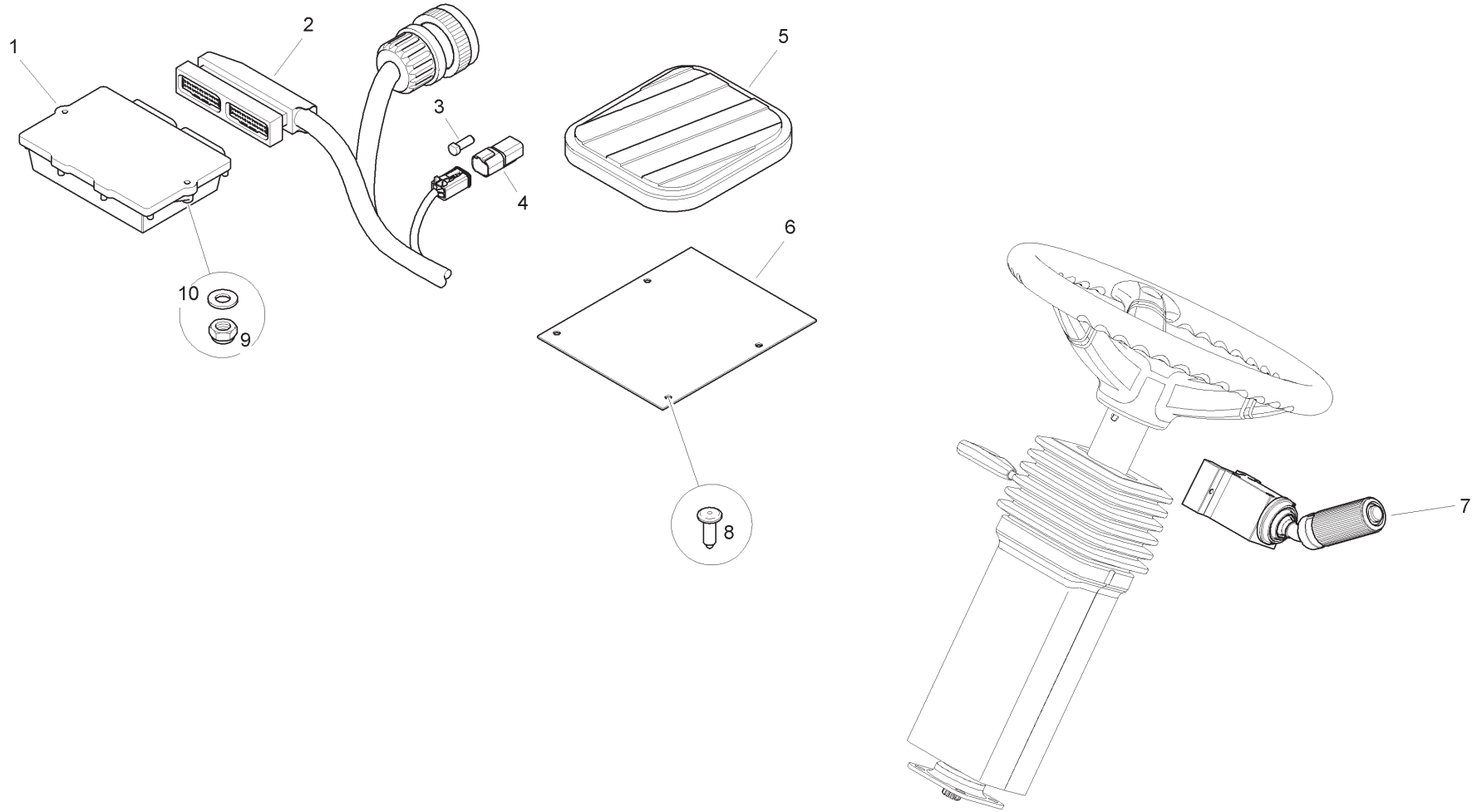

Item	Part No.	Qty.	English	French	German	Spanish	Remarks
1	6114661M94	1	Transmission Controller	Contrôleur De Transmission	Getriebe-Steuerpult	Regulador De Transmisson	
2	T105069	1	Harness	Faisceau	Beschirrung	Arnés	
3	T124904	2	Plug	Bouchon	VerschlStopfen	Tapón	
4	T124903	1	Connector	Borne	Doppelnippel	Conector	
5	T102833	1	Floor Mat Plug	Bouchon	VerschlStopfen	Tapón	
6	6106390M1	1	Plate	Plaque	Platte	Plato	
7	6114581M91	1	Lever	Levier	Hebel	Palanca	
8	3521303M3	4	Fastener	Agrafe	Halteklammer	Cierre	
9	1441494X1	2	Nut	Ecrou	Mutter	Tuerca	
10	390469X1	2	Washer	Rondelle	Unterlegscheibe	Arandela	

C-31019-01.1-A

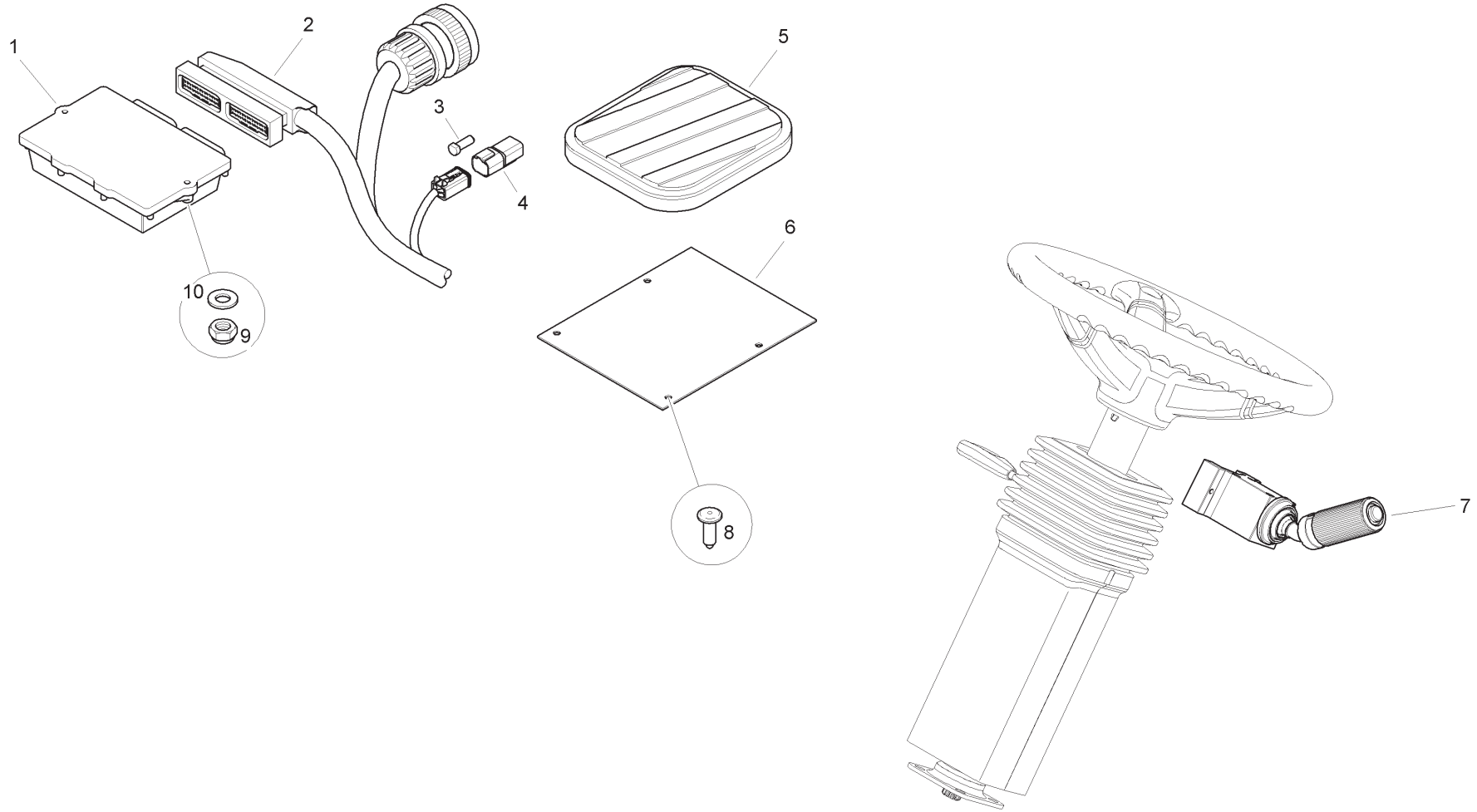

Item	Part No.	Qty.	English	French	German	Spanish	Remarks
1	6114661M94	1	Transmission Controller	Contrôleur De Transmission	Getriebe-Steuerpult	Regulador De Transmisson	
2	T105069	1	Harness	Faisceau	Beschirrung	Arnés	
3	T124904	2	Plug	Bouchon	VerschlStopfen	Tapón	
4	T124903	1	Connector	Borne	Doppelnippel	Conector	
5	T102833	1	Floor Mat Plug	Bouchon	VerschlStopfen	Tapón	
6	6106390M1	1	Plate	Plaque	Platte	Plato	
7	6114581M91	1	Lever	Levier	Hebel	Palanca	
8	3521303M3	4	Fastener	Agrafe	Halteklammer	Cierre	
9	1441494X1	2	Nut	Ecrou	Mutter	Tuerca	
10	390469X1	2	Washer	Rondelle	Unterlegscheibe	Arandela	

C-37005-01.1-A

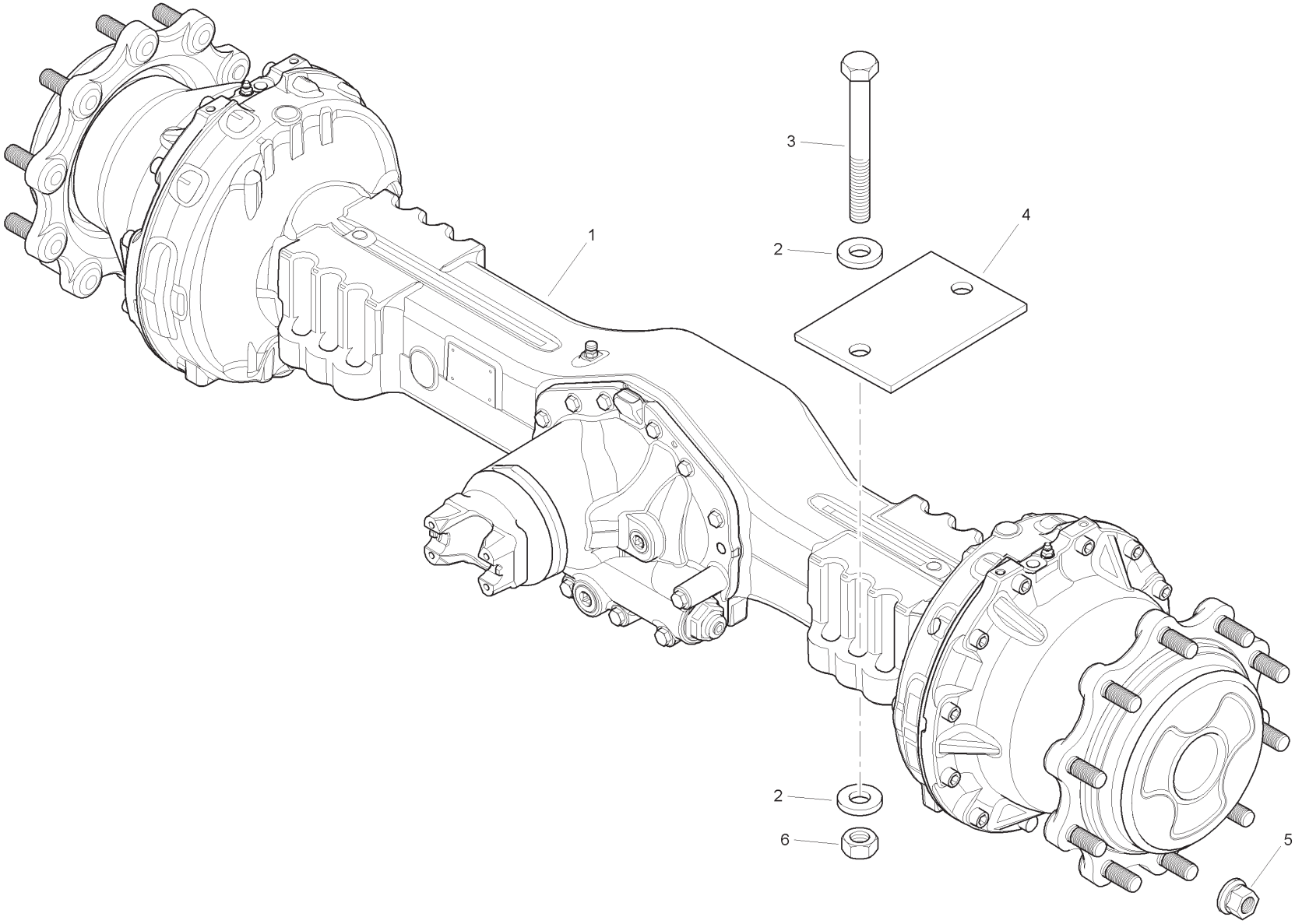

Item	Part No.	Qty.	English	French	German	Spanish	Remarks
1	6115045M91	1	Rear Axle	Essieu Arrière	Hinterachse	Eje Trasero	
2	T101333	8	Washer	Rondelle	Unterlegscheibe	Arandela	
3	T101351	4	Bolt	Boulon	Schraubbolzen	Perno	
4	T101337	2	Spacer	Entretoise	Abstandstück	Pieza Distancia	
5	6106829M91	20	Wheel Nut	Ecrou	Mutter	Tuerca	
6	6110797M1	4	Nut	Ecrou	Mutter	Tuerca	

C-37005-02.1-A

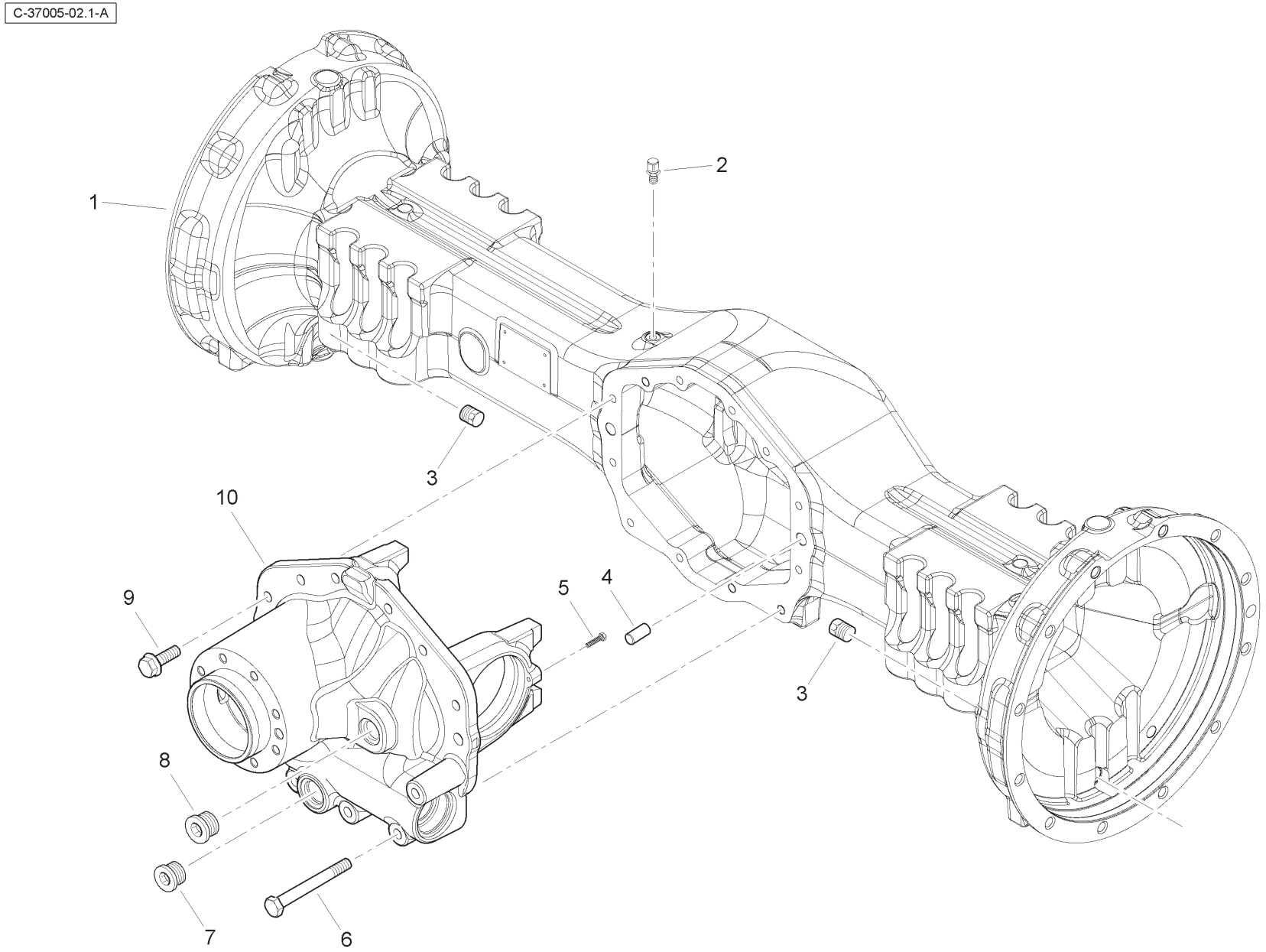

Item	Part No.	Qty.	English	French	German	Spanish	Remarks
1	6195534M91	1	Axle Housing	Trompette	Achsgehäuse	Cárter De Puente	
2	3475328M1	1	Breather	Reniflard	Entlufter	Ventilador Del Cárte	
3	3475329M1	2	Plug	Bouchon	Ablasschraube	Tapón	
4	3475341M1	2	Pin	Goupille	Bolzen	Pasador	
5	6195536M1	2	Screw	Goupille	Bolzen	Perno	
6	6195538M1	4	Screw	Goupille	Bolzen	Perno	
7	3523632M1	1	Plug	Bouchon	Stopfen	Tapón	
8	6195535M1	1	Plug	Bouchon	Stopfen	Tapón	
9	3523067M1	8	Bolt	Boulon	Schraubbolzen	Tornillo	
10	6195537M91	1	Differential Support	Support	Lagerung	Dispos. De Sosten	

C-37005-03.1-A

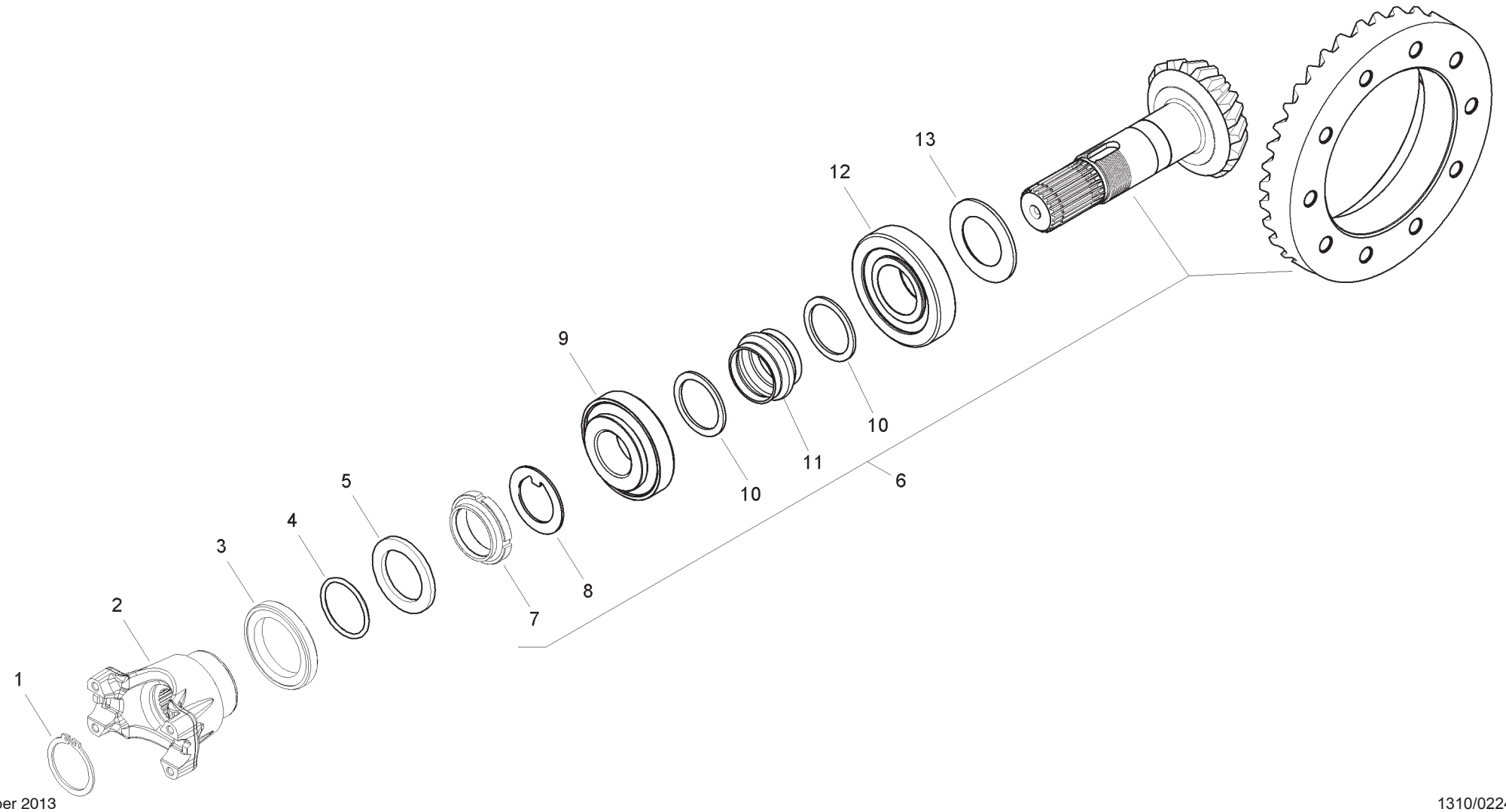

Item	Part No.	Qty.	English	French	German	Spanish	Remarks
1	3523098M1	1	Circlip	Segment D'Arrêt	Sicherungsring	Anillo De Resorte	
2	6195542M1	1	Flange	Flasque	Flansch	Pletina	
3	6193363M1	1	Seal	Joint, Anneau	Dichtungsring	Junta De Anillo	
4	6193364M1	1	O Ring	Joint Torique	O Ring	Junta De Tipo O	
5	6193365M1	1	Washer	Rondelle	Scheibe	Arandela	
6	6195539M91	1	Bevel Gear Kit	Jeu Engrenages	Zahnradsatz	Juego Engranajes	
7	3475570M1	1	Nut	Ecrou	Flachmutter	Tuerca	
8	3475569M1	1	Lock Washer	Rondelle Frein	Scheibe, Sicherungs	Arandela De Freno	
9	3475567M1	1	Bearing	Coussinet	Lager	Cojinete	
10	3523082M1	2	Washer	Rondelle	Scheibe	Arandela	
11	6195540M1	1	Spacer	Entretoise	Abstandstück	Pieza Distancia	
12	6195541M91	1	Bearing	Coussinet	Lager	Cojinete	
13	6193351M1	AR	Shim - 2.5mm	Cale	Ausgleichsscheibe	Calce	
13	6193352M1	AR	Shim - 2.6mm	Cale	Ausgleichsscheibe	Calce	
13	6193353M1	AR	Shim - 2.7mm	Cale	Ausgleichsscheibe	Calce	
13	6193354M1	AR	Shim - 2.8mm	Cale	Ausgleichsscheibe	Calce	
13	6193355M1	AR	Shim - 2.9mm	Cale	Ausgleichsscheibe	Calce	
13	6193356M1	AR	Shim - 3.0mm	Cale	Ausgleichsscheibe	Calce	
13	6193357M1	AR	Shim - 3.1mm	Cale	Ausgleichsscheibe	Calce	
13	6193358M1	AR	Shim - 3.2mm	Cale	Ausgleichsscheibe	Calce	
13	6193359M1	AR	Shim - 3.3mm	Cale	Ausgleichsscheibe	Calce	
13	6193360M1	AR	Shim - 3.4mm	Cale	Ausgleichsscheibe	Calce	

C-37005-04.1-A

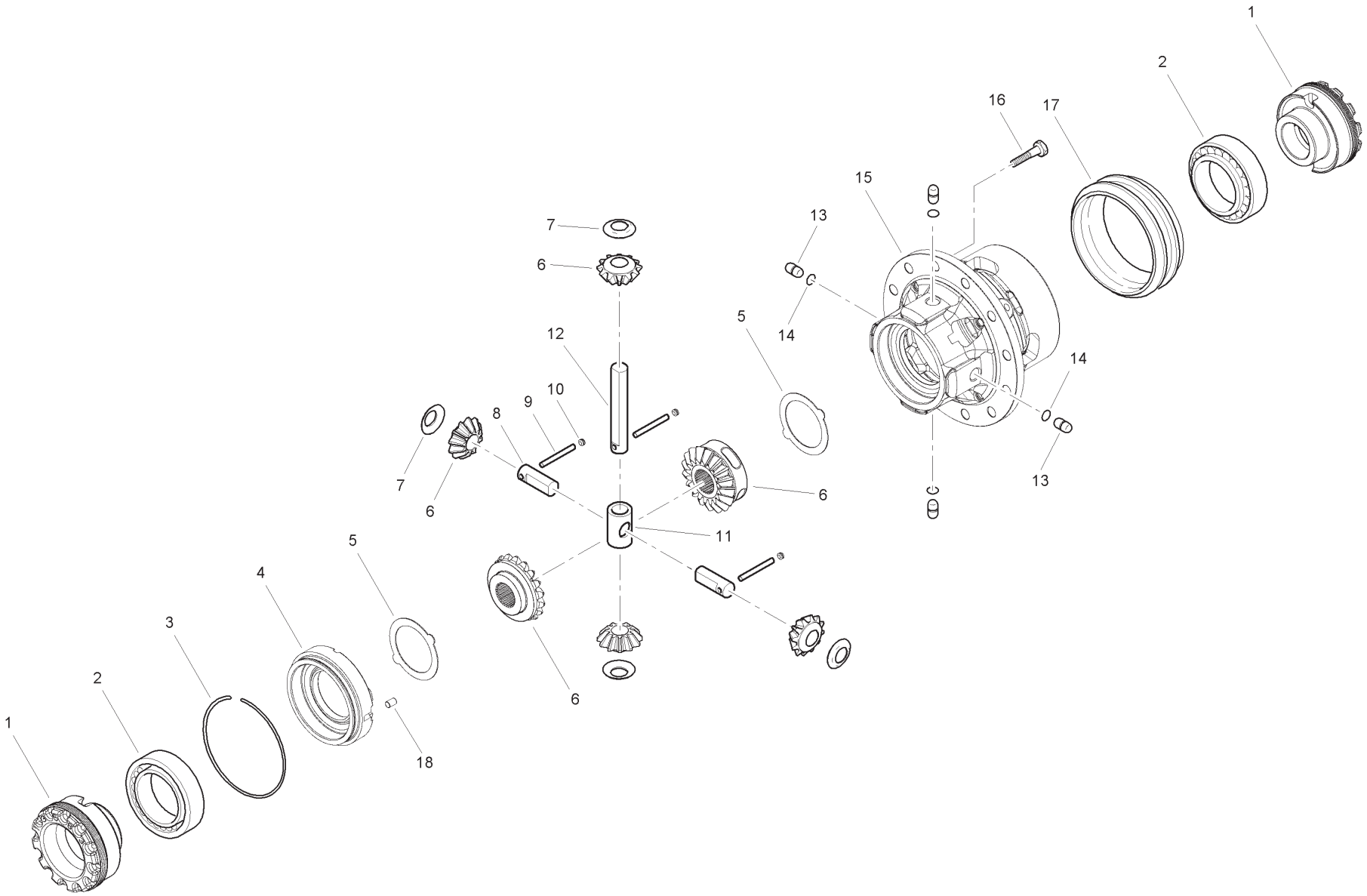

Item	Part No.	Qty.	English	French	German	Spanish	Remarks
1	6195549M1	2	Nut	Ecrou	Flachmutter	Tuerca	
2	6193375M1	2	Bearing	Roulement	Lager	Cojinete	
3	6195554M1	1	Locking Ring	Bague Serrage	Sicherungsring	Aro De Seguridad	
4	6195553M1	1	Cover	Couvercle	Deckel	Cubierta	
5	6195544M1	2	Plate	Plaque - Differentie	Platte - Differentia	Plato - Diferencial	
6	6195543M91	1	Differential Kit	Jeu Differentiel	Satzdifferential	Juego Diferencial	
7	6193368M1	4	Thrust Washer	Rondelle De Butée	Druckscheibe	Arandela De Tope	
8	6195546M1	2	Pin	Goupille	Bolzen	Pasador	
9	6195545M1	3	Pin	Goupille	Bolzen	Pasador	
10	3523998M1	3	Plug	Bouchon	Stopfen	Tapón	
11	6195547M1	1	Spider	Etoile	Stern	Cruceta	
12	6195548M1	1	Pin	Goupille	Bolzen	Pasador	
13	6193370M1	4	Pin	Goupille	Bolzen	Pasador	
14	6193371M1	4	O Ring	Joint Torique	O Ring	Junta De Tipo O	
15	6195552M91	1	Differential Housing	Carter Diff.	Diffgehäuse	Carcasa diferenc	
16	6195551M1	12	Bolt	Boulon	Schraubbolzen	Perno	
17	6195550M1	1	Sleeve	Manchon	Hulse	Mancha	
18	6195555M1	1	Pin	Goupille	Bolzen	Pasador	

C-37005-05.1-A

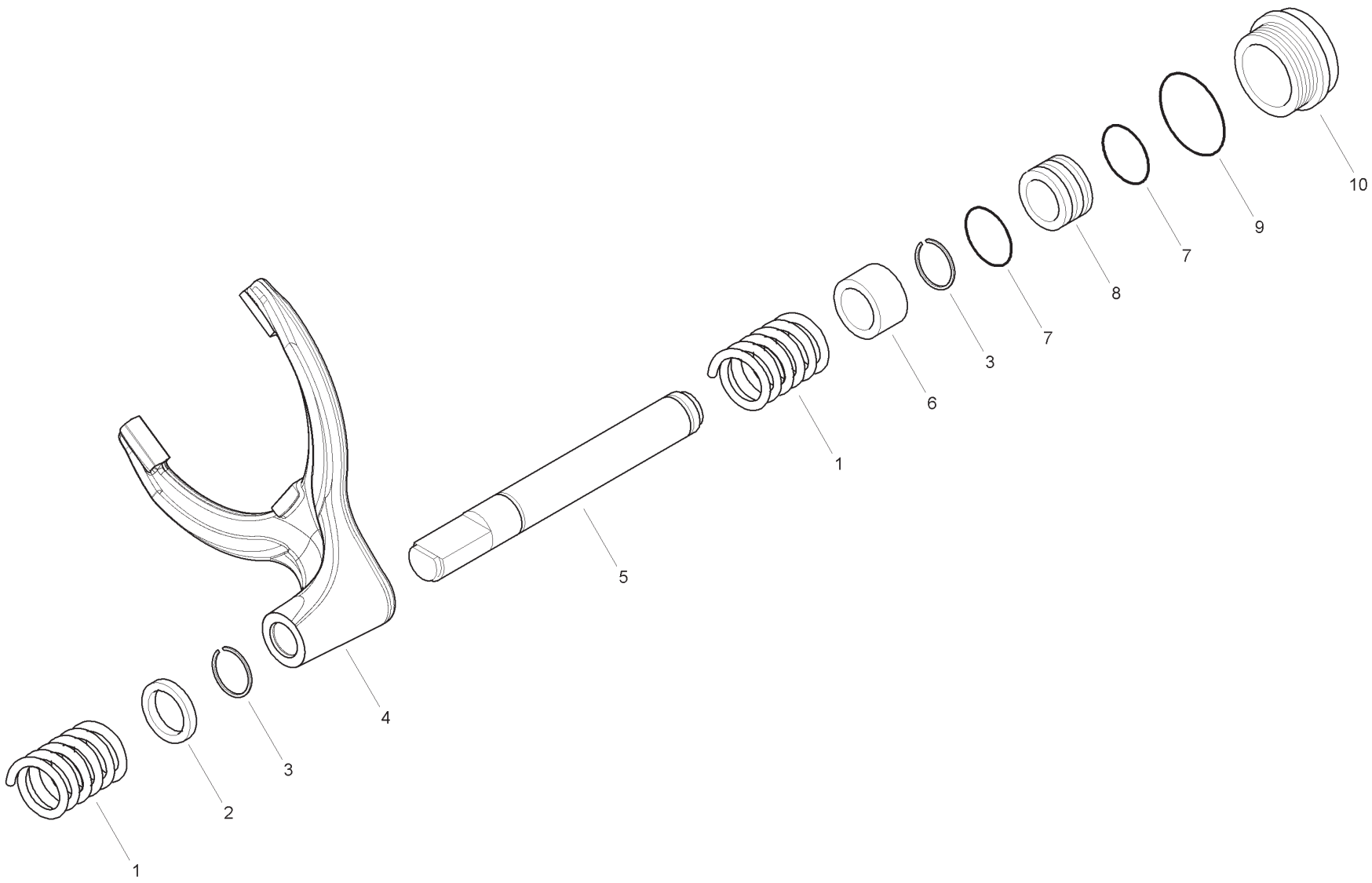

Item	Part No.	Qty.	English	French	German	Spanish	Remarks
1	6193389M1	2	Spring	Siège De Ressort	Federsitz	Muelle	
2	6195562M1	1	Spacer	Entretoise	Abstandstuck	Pieza Distancia	
3	6195558M1	2	Locking Ring	Bague Serrage	Sicherungsring	Aro De Seguridad	
4	6195561M1	1	Fork	Fourchette	Gabel	Horquilla	
5	6195560M1	1	Control Piston	Piston - Controle	Kolben - Steuerung	Piston - Mando	
6	6195559M1	1	Bush	Douille	Buchse	Casquillo	
7	6193384M1	2	O Ring	Joint Torique	O Ring	Junta De Tipo O	
8	6193385M1	1	Piston	Piston	Kolben	Pistón	
9	6195557M1	1	O Ring	Joint Torique	O Ring	Junta De Tipo O	
10	6195556M1	1	Differential Locking Cylinder	Cylindre - Serrure	Zylinder - Schloss	Cilindro - Cerradura	

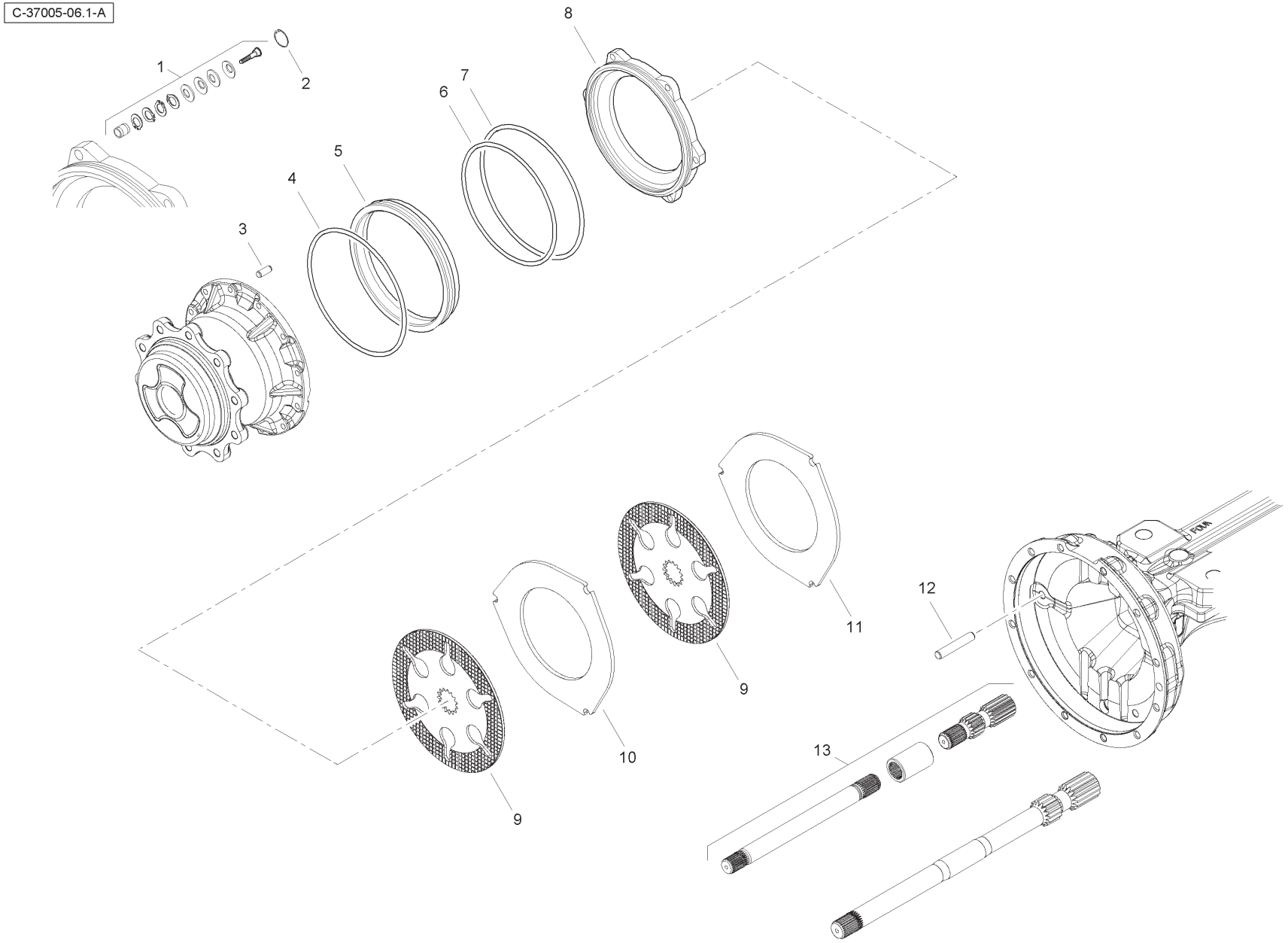
C-37005-06.1-A
1
2
3
4
5
6
7
8
9
9
10
11
12
13

Item	Part No.	Qty.	English	French	German	Spanish	Remarks
1	6195577M91	6	Self Adjust Kit	Jeu Reglage	Einstellsatz	Juego Adjustador	
2	6195578M1	6	Lock Ring	Bague Serrage	Sicherungsring	Aro De Seguridad	
3	6195575M1	2	Pin	Goupille	Bolzen	Pasador	
4	6195576M1	2	O Ring	Joint Torique	O Ring	Junta Torica	
5	6195574M1	2	Brake Cylinder	Cylindre Frein	Bremszylinder	Cilindro Freno	
6	6195573M1	2	O Ring	Joint Torique	O Ring	Junta Torica	
7	6195572M1	2	O Ring	Joint Torique	O Ring	Junta Torica	
8	6195571M1	2	Brake Piston	Piston - Frein	Kolben - Bremse	Piston - Freno	
9	6195568M1	4	Brake Plate	Plaquette Frein	Bremsplatte	Placa De Freno	
10	6195569M1	2	Plate	Plaque	Platte	Plato	
11	6195567M1	2	Plate	Plaque	Platte	Plato	
12	6195570M1	6	Pin	Goupille	Bolzen	Pasador	
13	6195564M91	1	Half Shaft Kit	Jeu Arbre	Wellen Satz	Juego De Arbol	
13	6195566M1	1	Half Shaft	Arbre	Welle	Arbol	
13	6195563M91	1	Half Shaft Kit	Jeu Arbre	Wellen, Satz	Juego De Arbol	
13	6195565M1	1	Half Shaft	Arbre	Welle	Arbol	

C-37005-07.1-A

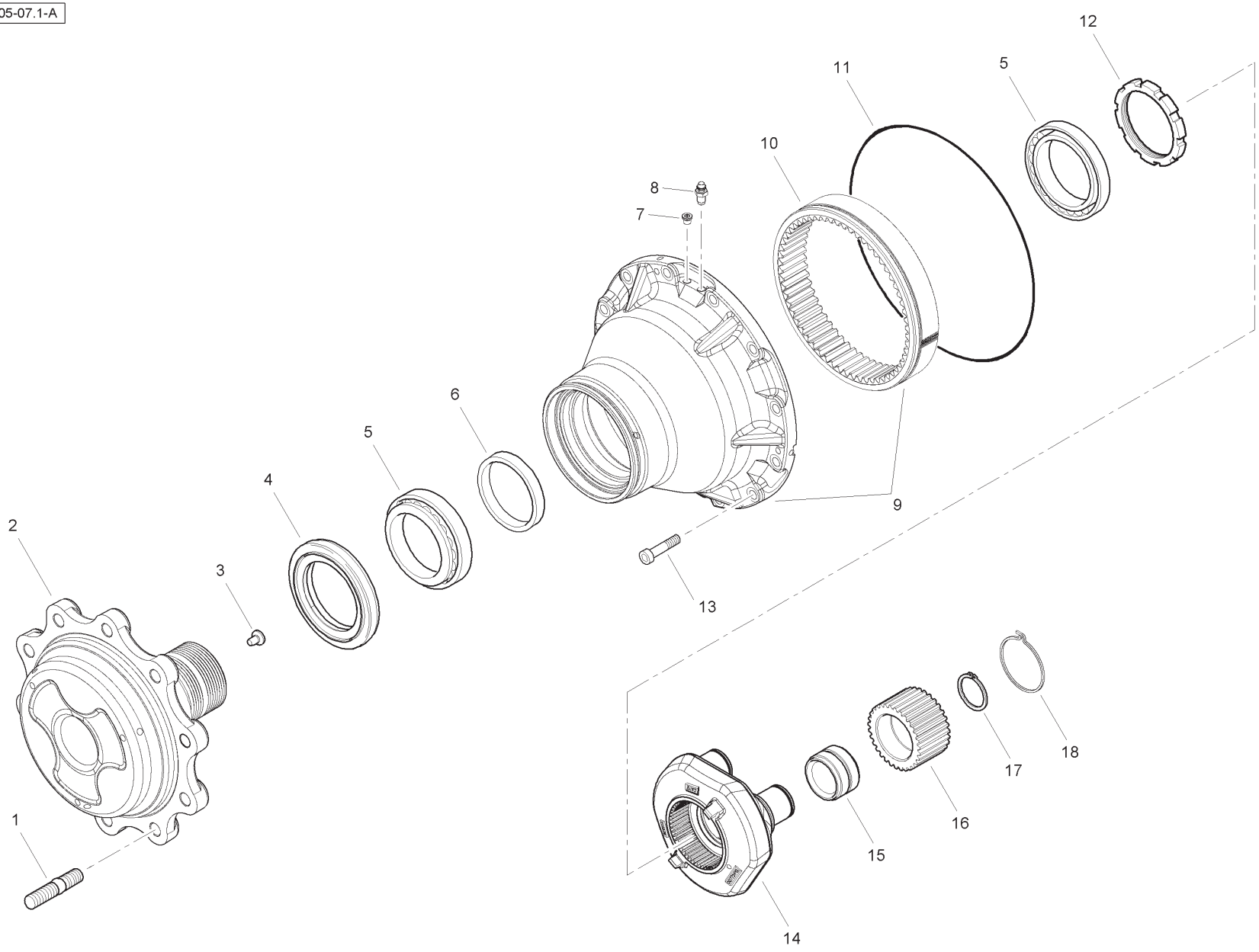

Item	Part No.	Qty.	English	French	German	Spanish	Remarks
1	6190302M1	20	Stud	Goujon	Stehbolzen	Espárrago	
2	6195581M1	2	Wheel Flange	Flasque - Roue	Flansch - Rad	Pletina - Rueda	
3	3475612M1	2	Pin	Pion	Passtift	Pasador	
4	6195582M1	2	Seal Ring	Joint Etancheite	Dichtring	Reten	
5	6195530M91	4	Bearing	Coussinet	Lager	Cojinete	
6	6195583M1	2	Spacer	Entretoise	Abstandstuck	Pieza Distancia	
7	6194311M1	2	Plug	Bouchon	Verschlstopfen	Tapón	
8	6193348M1	2	Breather	Reniflard	Entlüftung	Ventilador Del Cárte	
9	6195589M91	2	Hub Ring Gear Kit	Jeu Moyeu Couronne	Satz Hub Hohlrad	Juego Cubo Corona	
10	6195590M1	2	Ring Gear	Engrenage - Anneau	Zahnrad - Ring	Engranaje - Aro	
11	6195588M1	2	Ring	Anneau	Ring	Aro	
12	6195586M1	2	Nut	Ecrou	Flachmutter	Tuerca	
13	6195587M1	24	Bolt	Boulon	Schraubbolzen	Perno	
14	6195584M91	2	Planetary Carrier	Porte-planetaire	Planetentrager	Soporte Planetar	
15	6195580M1	6	Bearing	Coussinet	Lager	Cojinete	
16	6195579M1	6	Gear	Engrenage	Zahnrad	Engranaje	
17	6194356M1	6	Circlip	Segment D'Arrêt	Sicherungspring	Anillo De Resorte	
18	6195585M1	2	Snap Ring	Fermoir	Sprengring	Anillo Retencion	

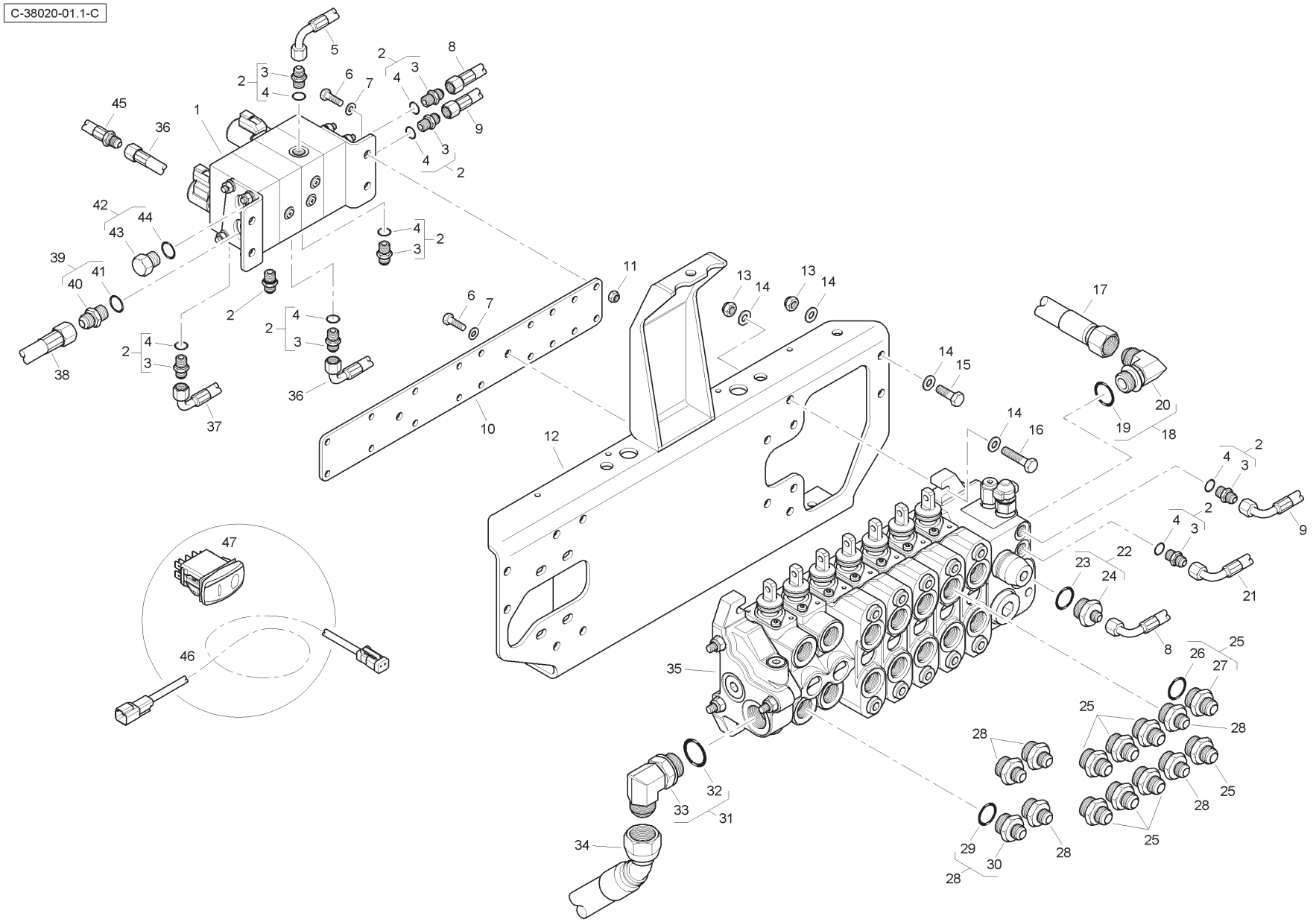
C-38020-01.1-C

Item	Part No.	Qty.	English	French	German	Spanish	Remarks
1	6114412M91	1	Manifold	Collecteur	Krümmer	Colector	
2	835091M91	9	Connector & O Ring	Borne	Doppelnippel	Conector	
3	-	1	Union	Raccord	Verschraubung	Racor	
4	831452M1	1	O Ring	Joint torique	O Ring	Junta tórica	
5	T118311	1	Hose	Durit	Schlauch	Flexible	
6	339761X1	6	Bolt	Boulon	Schraubbolzen	Perno	
7	390972X1	10	Washer	Rondelle	Unterlegscheibe	Arandela	
8	6114671M91	1	Hose	Durit	Schlauch	Flexible	
9	6114670M91	1	Hose	Durit	Schlauch	Flexible	
10	6114502M1	1	Mounting Plate	Plaque	Platte	Plato	
11	394367X1	4	Nut	Ecrou	Mutter	Tuerca	
12	T118243	1	Bracket	Support fixation	Haltearm	Soporte	
13	1440329X1	8	Nut	Ecrou	Mutter	Tuerca	
14	390734X1	16	Washer	Rondelle	Unterlegscheibe	Arandela	
15	3009493X1	4	Bolt	Boulon	Schraubbolzen	Perno	
16	3009496X1	4	Bolt	Boulon	Schraubbolzen	Perno	
17	6112624M91	1	Hose	Durit	Schlauch	Flexible	
18	358764X91	1	Elbow & O Ring	Coude	Winkelstück	Codo	
19	835025M1	1	O Ring	Joint torique	O Ring	Junta tórica	
20	-	1	Elbow	Coude	Winkelstück	Codo	
21	6112610M91	1	Hose	Durit	Schlauch	Flexible	
22	365830X91	1	Connector & O Ring	Borne	Doppelnippel	Conector	
23	835025M1	1	O Ring	Joint torique	O Ring	Junta tórica	
24	-	1	Union	Raccord	Verschraubung	Racor	
25	365715X91	8	Connector & O Ring	Borne	Doppelnippel	Conector	
26	835025M1	1	O Ring	Joint torique	O Ring	Junta tórica	
27	-	1	Union	Raccord	Verschraubung	Racor	
28	365713X91	6	Connector & O Ring	Borne	Doppelnippel	Conector	
29	835025M1	1	O Ring	Joint torique	O Ring	Junta tórica	
30	-	1	Union	Raccord	Verschraubung	Racor	
31	358766X91	1	Elbow & O Ring	Coude	Winkelstück	Codo	
32	835026M1	1	O Ring	Joint torique	O Ring	Junta tórica	
33	-	1	Elbow	Coude	Winkelstück	Codo	
34	6112614M91	1	Hose	Durit	Schlauch	Flexible	
35	6115074M91	1	Valve	Soupape	Ventil	Válvula	

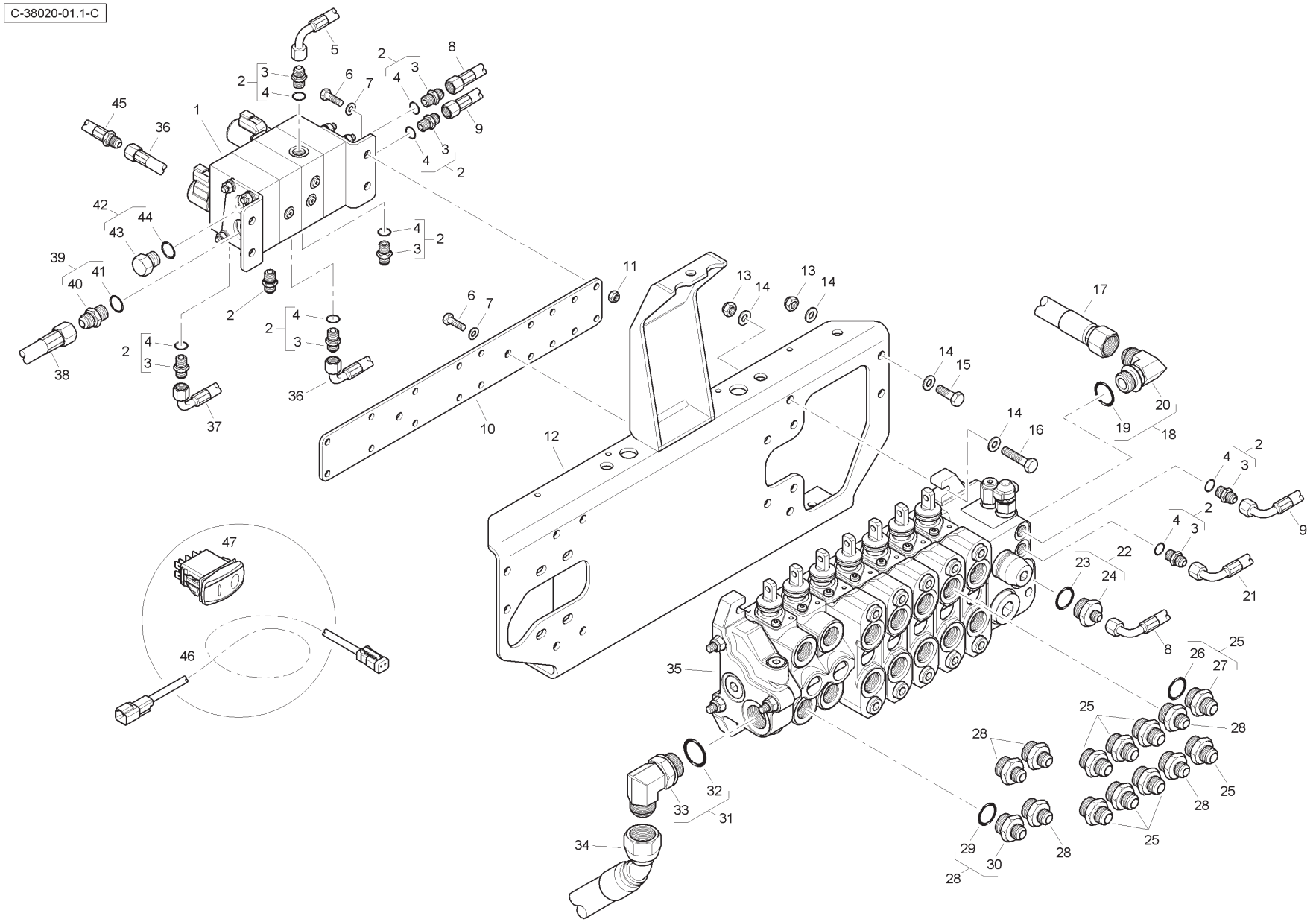
C-38020-01.1-C

Item	Part No.	Qty.	English	French	German	Spanish	Remarks
36	T118309	1	Hose	Durit	Schlauch	Flexible	
37	T118308	1	Hose	Durit	Schlauch	Flexible	
38	6114776M91	1	Hose	Durit	Schlauch	Flexible	
39	358743X91	1	Connector & O Ring	Borne	Doppelnippel	Conector	
40	-	1	Union	Raccord	Verschraubung	Racor	
41	831497M1	1	O Ring	Joint torique	O Ring	Junta tórica	
42	358724X91	1	Plug & O Ring	Bouchon	VerschlStopfen	Tapón	
43	-	1	Plug	Bouchon	VerschlStopfen	Tapón	
44	831497M1	1	O Ring	Joint torique	O Ring	Junta tórica	
45	T122808	1	Hose	Durit	Schlauch	Flexible	
46	T112697	1	Wiring Harness	Faisceau	Kabelstrang	Sistema de cable	
47	6114325M91	1	Rocker Switch	Interrupteur	Schalter	Interruptor	

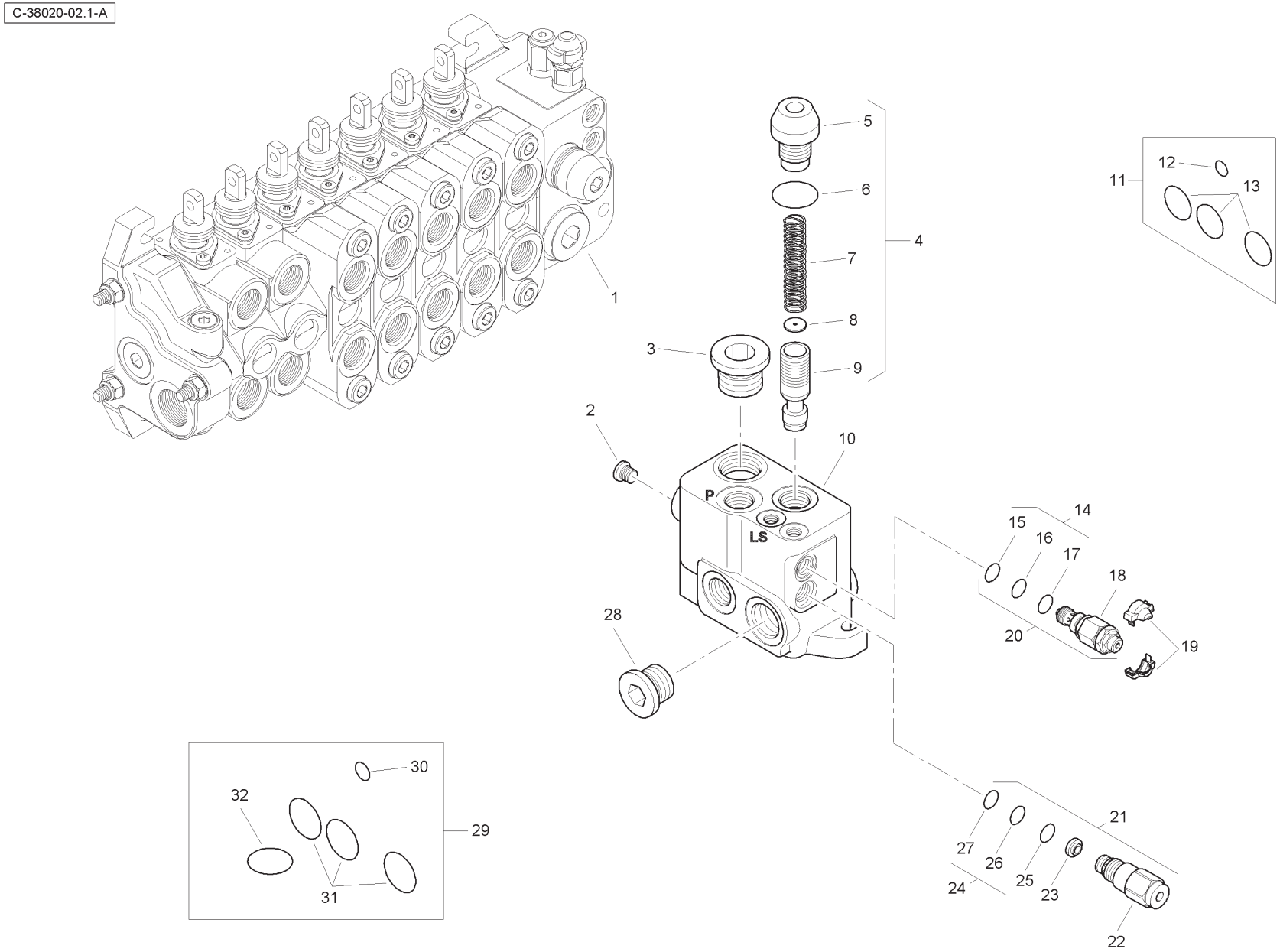
C-38020-02.1-A
1
2
3
4
5
6
7
8
9
10
11
12
13
14
15
16
17
18
19
20
21
22
23
24
25
26
27
28
29
30
31
32
P
LS

Item	Part No.	Qty.	English	French	German	Spanish	Remarks
1	6196122M91	1	Valve Assembly - Inlet	Distributeur	Ventil Kpl	Conjto. De Valvula	
2	-	1	Plug	Bouchon	Stopfen	Tapón	
3	-	1	Plug	Bouchon	Stopfen	Tapón	
4	-	1	Kit	Jeu	Satz	Juego	
5	-	1	Valve	Soupape	Ventil	Válvula	
6	-	1	O Ring	Joint Torique	O Ring	Junta De Tipo O	
7	-	1	Spring	Ressort	Feder	Muelle	
8	-	1	Element	Elément	Element	Elemento	
9	-	1	Body	Corps De Valve	Ventilgehäuse	Cuerpo Válvula	
10	-	1	Body	Corps De Valve	Ventilgehäuse	Cuerpo Válvula	
11	6193771M91	1	Seal Kit	Jeu Étanchéité	Dichtringsatz	Juego De Juntas	
12	-	1	O Ring	Joint Torique	O Ring	Junta De Tipo O	
13	-	3	O Ring	Joint Torique	O Ring	Junta De Tipo O	
14	-	1	Seal Kit	Jeu Étanchéité	Dichtringsatz	Juego De Juntas	
15	-	1	O Ring	Joint Torique	O Ring	Junta De Tipo O	
16	-	1	O Ring	Joint Torique	O Ring	Junta De Tipo O	
17	-	1	O Ring	Joint Torique	O Ring	Junta De Tipo O	
18	-	1	Valve	Soupape	Ventil	Válvula	
19	-	1	Cover	Couvercle	Deckel	Cubierta	
20	6193787M91	1	Pressure Relief Valve	Soupape De Sécurité	Überdruckventil	Válvula De Seguridad	
21	6193788M91	1	Flow Regulator	Valve Anti-surdébit	Begrenzungsventil	Válv. Antisobrecaud.	
22	-	1	Valve	Soupape	Ventil	Válvula	
23	-	1	Element	Elément	Element	Elemento	
24	-	1	Seal Kit	Jeu Étanchéité	Dichtringsatz	Juego De Juntas	
25	-	1	O Ring	Joint Torique	O Ring	Junta De Tipo O	
26	-	1	O Ring	Joint Torique	O Ring	Junta De Tipo O	
27	-	1	O Ring	Joint Torique	O Ring	Junta De Tipo O	
28	-	1	Plug	Bouchon	Stopfen	Tapón	
29	6193789M91	1	Seal Kit	Jeu Étanchéité	Dichtringsatz	Juego De Juntas	
30	-	1	O Ring	Joint Torique	O Ring	Junta De Tipo O	
31	-	1	O Ring	Joint Torique	O Ring	Junta De Tipo O	
32	-	3	O Ring	Joint Torique	O Ring	Junta De Tipo O	

C-38020-03.1-A

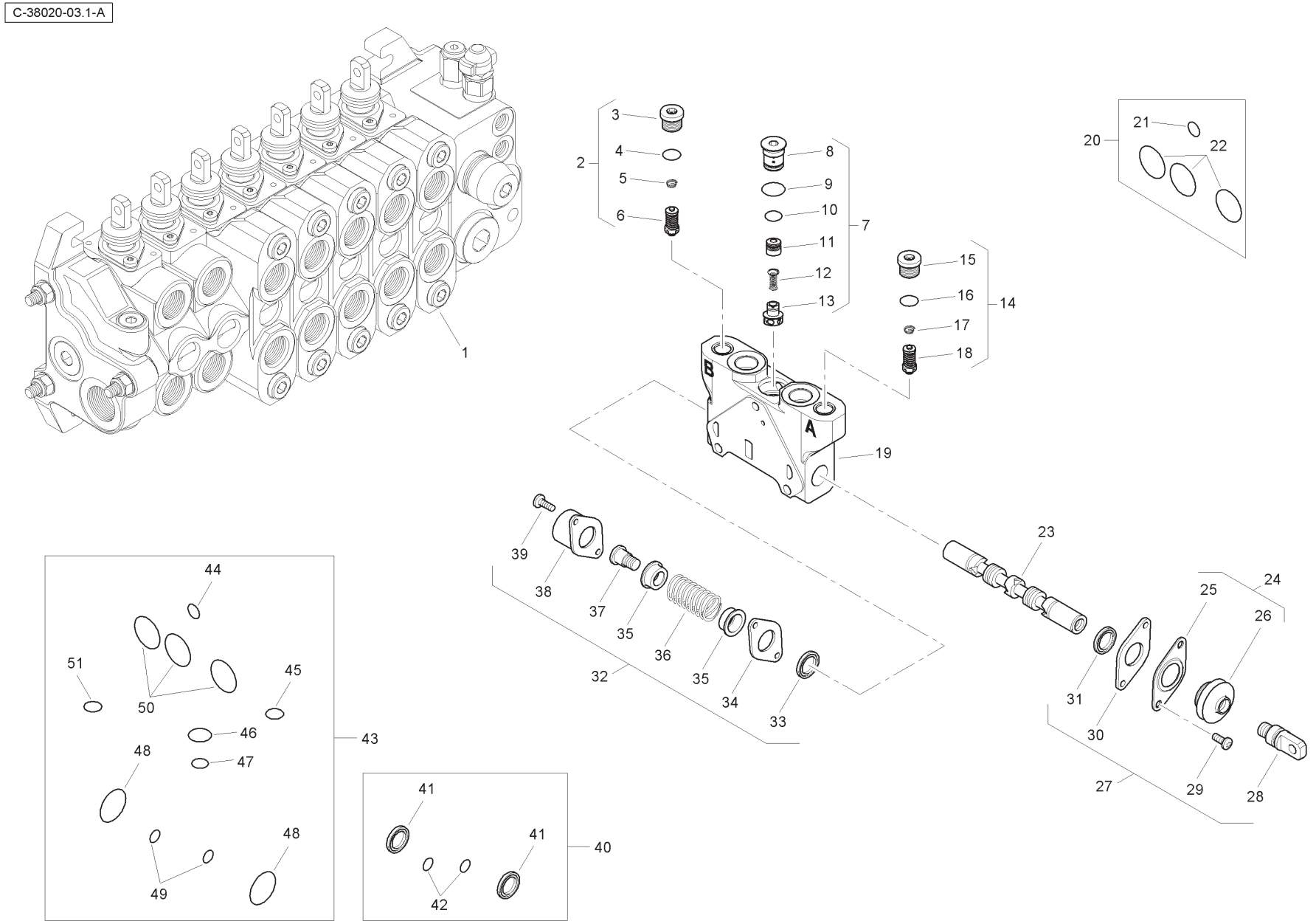
1
2
3
4
5
6
7
8
9
10
11
12
13
14
15
16
17
18
19
20
21
22
23
24
25
26
27
28
29
30
31
32
33
34
35
36
37
38
39
40
41
42
43
44
45
46
47
48
49
50
51
A
B

Item	Part No.	Qty.	English	French	German	Spanish	Remarks
1	6196123M91	1	Spool Valve - Auxilary	Soupape	Ventil	Válvula	
2	6196148M91	1	Pressure Relief Valve	Soupape De Sécurité	Überdruckventil	Válvula De Seguridad	
3	-	1	Plug	Bouchon	Stopfen	Tapón	
4	-	1	O Ring	Joint Torique	O Ring	Junta De Tipo O	
5	-	1	Spring	Ressort	Feder	Muelle	
6	-	1	Valve	Soupape	Ventil	Válvula	
7	-	1	Kit	Jeu	Satz	Juego	
8	-	1	Plug	Bouchon	Stopfen	Tapón	
9	-	1	O Ring	Joint Torique	O Ring	Junta De Tipo O	
10	-	1	O Ring	Joint Torique	O Ring	Junta De Tipo O	
11	-	1	Body	Corps De Valve	Ventilgehäuse	Cuerpo Válvula	
12	-	1	Spring	Ressort	Feder	Muelle	
13	-	1	Element	Elément	Element	Elemento	
14	6196149M91	1	Pressure Relief Valve	Soupape De Sécurité	Überdruckventil	Válvula De Seguridad	
15	-	1	Plug	Bouchon	Stopfen	Tapón	
16	-	1	O Ring	Joint Torique	O Ring	Junta De Tipo O	
17	-	1	Spring	Ressort	Feder	Muelle	
18	-	1	Valve	Soupape	Ventil	Válvula	
19	-	1	Body	Corps De Valve	Ventilgehäuse	Cuerpo Válvula	
20	6193771M91	1	Seal Kit	Jeu Étanchéité	Dichtringsatz	Juego De Juntas	
21	-	1	O Ring	Joint Torique	O Ring	Junta De Tipo O	
22	-	1	O Ring	Joint Torique	O Ring	Junta De Tipo O	
23	-	1	Spool	Tiroir	Steuerschieber	Carrete	
24	-	1	Kit	Jeu	Satz	Juego	
25	-	1	Plate	Plaque	Platte	Plato	
26	-	1	Seal	Joint Étanchéité	Dichtring	Retén	
27	6193780M91	1	Kit - Mechanical Option	Lot De Pièces	Ersatzteilpaket	Juego De Piezas	
28	-	1	Screw	Vis	Schraube	Tornillo	
29	-	2	Screw	Vis	Schraube	Tornillo	
30	-	1	Plate	Plaque	Platte	Plato	
31	-	1	Element	Elément	Element	Elemento	
32	6193784M91	1	Mechanical Kit	Lot De Pièces	Ersatzteilpaket	Juego De Piezas	
33	-	1	Element	Elément	Element	Elemento	
34	-	1	Plate	Plaque	Platte	Plato	
35	-	2	Holder	Pièce Support	Halter	Sujetador	

C-38020-03.1-A

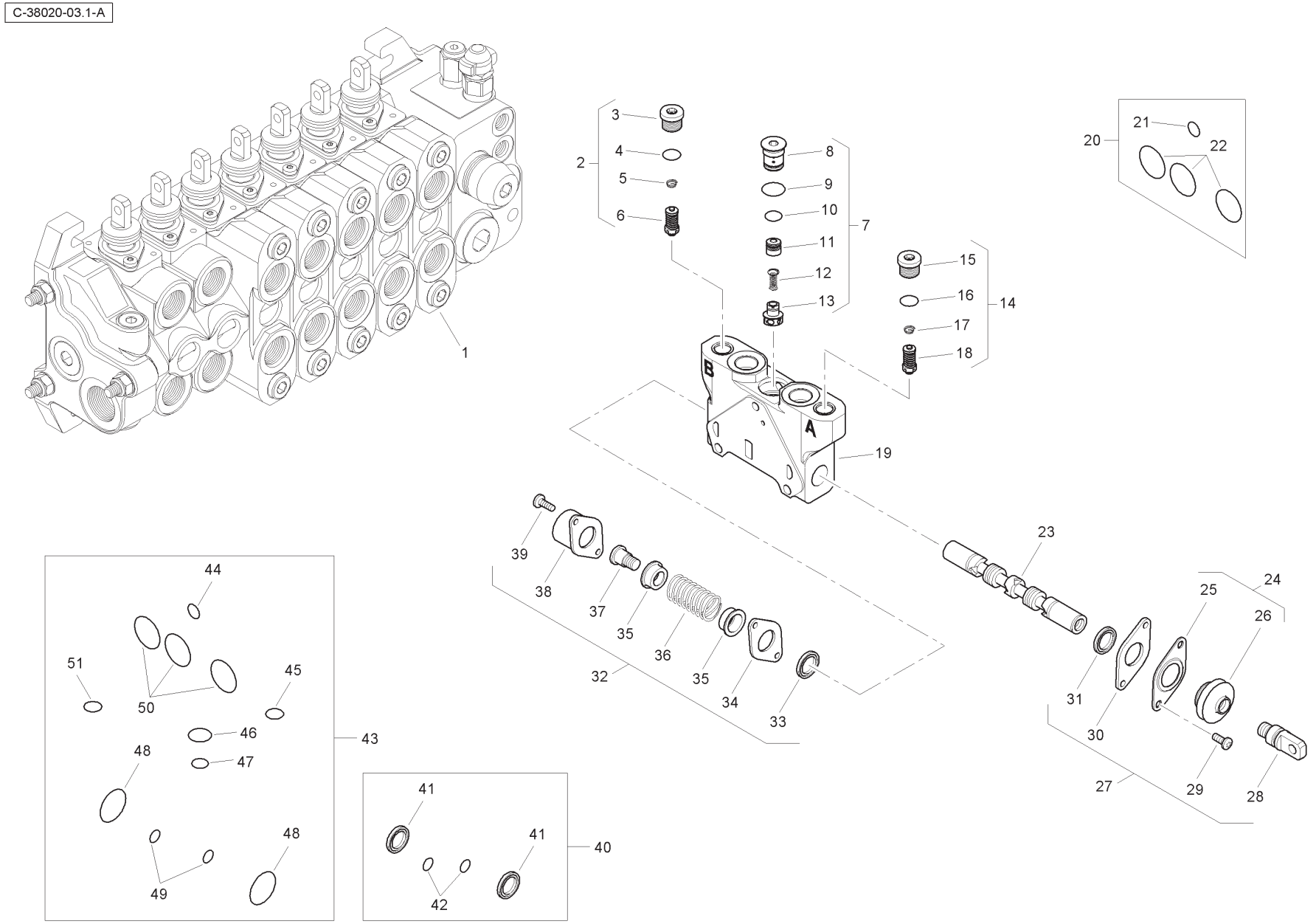
1
2
3
4
5
6
7
8
9
10
11
12
13
14
15
16
17
18
19
20
21
22
23
24
25
26
27
28
29
30
31
32
33
34
35
36
37
38
39
40
41
42
43
44
45
46
47
48
49
50
51
A
B

Item	Part No.	Qty.	English	French	German	Spanish	Remarks
36	-	1	Spring	Ressort	Feder	Muelle	
37	-	1	Screw	Vis	Schraube	Tornillo	
38	-	1	Cap	Chapeau	Kappe	Tapa	
39	-	2	Screw	Vis	Schraube	Tornillo	
40	6196126M91	1	Seal Kit	Jeu Étanchéité	Dichtringsatz	Juego De Juntas	
41	-	2	Seal	Joint Étanchéité	Dichtring	Retén	
42	-	2	O Ring	Joint Torique	O Ring	Junta De Tipo O	
43	6196125M91	1	Seal Kit	Jeu Étanchéité	Dichtringsatz	Juego De Juntas	
44	-	1	O Ring	Joint Torique	O Ring	Junta De Tipo O	
45	-	1	O Ring	Joint Torique	O Ring	Junta De Tipo O	
46	-	1	O Ring	Joint Torique	O Ring	Junta De Tipo O	
47	-	1	O Ring	Joint Torique	O Ring	Junta De Tipo O	
48	-	2	O Ring	Joint Torique	O Ring	Junta De Tipo O	
49	-	2	O Ring	Joint Torique	O Ring	Junta De Tipo O	
50	-	3	O Ring	Joint Torique	O Ring	Junta De Tipo O	
51	-	1	O Ring	Joint Torique	O Ring	Junta De Tipo O	

C-38020-04.1-A

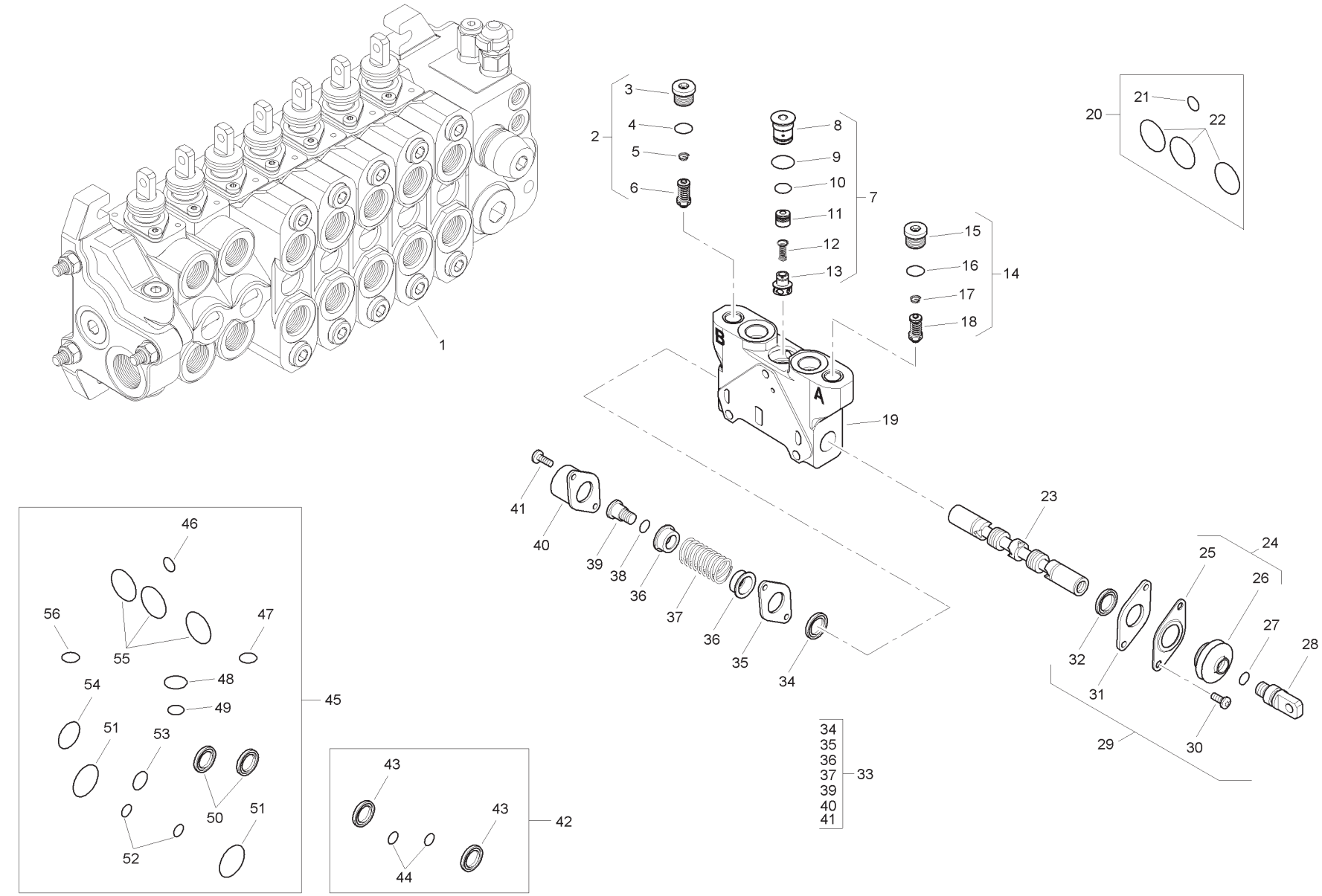
1
2
3
4
5
6
7
8
9
10
11
12
13
14
15
16
17
18
19
20
21
22
23
24
25
26
27
28
29
30
31
32
33
34
35
36
37
38
39
40
41
42
43
44
45
46
47
48
49
50
51
52
53
54
55
56
A
B

Item	Part No.	Qty.	English	French	German	Spanish	Remarks
1	6196127M91	1	Spool Valve Assembly	Distributeur	Ventil Kpl	Conjto. De Valvula	
2	6196150M91	1	Pressure Relief Valve	Soupape De Sécurité	Überdruckventil	Válvula De Seguridad	
3	-	1	Plug	Bouchon	Stopfen	Tapón	
4	-	1	O Ring	Joint Torique	O Ring	Junta De Tipo O	
5	-	1	Spring	Ressort	Feder	Muelle	
6	-	1	Valve	Soupape	Ventil	Válvula	
7	-	1	Kit	Jeu	Satz	Juego	
8	-	1	Plug	Bouchon	Stopfen	Tapón	
9	-	1	O Ring	Joint Torique	O Ring	Junta De Tipo O	
10	-	1	O Ring	Joint Torique	O Ring	Junta De Tipo O	
11	-	1	Body	Corps De Valve	Ventilgehäuse	Cuerpo Válvula	
12	-	1	Spring	Ressort	Feder	Muelle	
13	-	1	Element	Elément	Element	Elemento	
14	6196150M91	1	Pressure Relief Valve	Soupape De Sécurité	Überdruckventil	Válvula De Seguridad	
15	-	1	Plug	Bouchon	Stopfen	Tapón	
16	-	1	O Ring	Joint Torique	O Ring	Junta De Tipo O	
17	-	1	Spring	Ressort	Feder	Muelle	
18	-	1	Valve	Soupape	Ventil	Válvula	
19	-	1	Body	Corps De Valve	Ventilgehäuse	Cuerpo Válvula	
20	6193771M91	1	Seal Kit	Jeu Étanchéité	Dichtringsatz	Juego De Juntas	
21	-	1	O Ring	Joint Torique	O Ring	Junta De Tipo O	
22	-	3	O Ring	Joint Torique	O Ring	Junta De Tipo O	
23	-	1	Spool	Tiroir	Steuerschieber	Carrete	
24	-	1	Kit	Jeu	Satz	Juego	
25	-	1	Plate	Plaque	Platte	Plato	
26	-	1	Seal	Joint Étanchéité	Dichtring	Retén	
27	-	1	O Ring	Joint Torique	O Ring	Junta De Tipo O	
28	-	1	Screw	Vis	Schraube	Tornillo	
29	6193780M91	1	Mechanical Kit	Lot De Pièces	Ersatzteilpaket	Juego De Piezas	
30	-	2	Screw	Vis	Schraube	Tornillo	
31	-	1	Plate	Plaque	Platte	Plato	
32	-	1	Element	Elément	Element	Elemento	
33	6193784M91	1	Mechanical Kit	Lot De Pièces	Ersatzteilpaket	Juego De Piezas	
34	-	1	Element	Elément	Element	Elemento	
35	-	1	Plate	Plaque	Platte	Plato	

C-38020-04.1-A

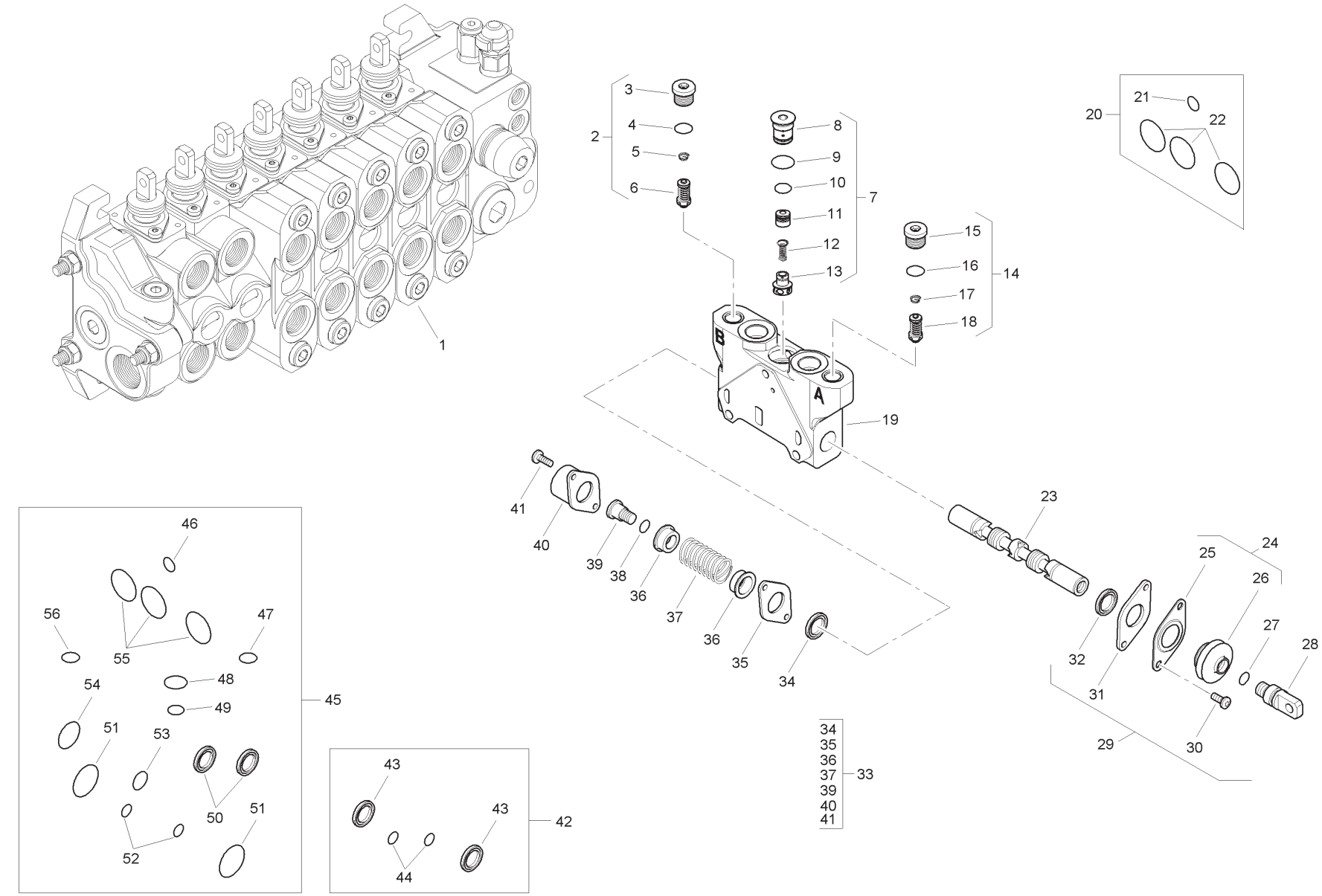
1
2
3
4
5
6
7
8
9
10
11
12
13
14
15
16
17
18
19
20
21
22
23
24
25
26
27
28
29
30
31
32
33
34
35
36
37
38
39
40
41
42
43
44
45
46
47
48
49
50
51
52
53
54
55
56

Item	Part No.	Qty.	English	French	German	Spanish	Remarks
36	-	2	Holder	Pièce Support	Halter	Sujetado	
37	-	1	Spring	Ressort	Feder	Muelle	
38	-	1	O Ring	Joint Torique	O Ring	Junta De Tipo O	
39	-	1	Screw	Vis	Schraube	Tornillo	
40	-	1	Cap	Chapeau	Kappe	Tapa	
41	-	2	Screw	Vis	Schraube	Tornillo	
42	6196126M91	1	Seal Kit	Jeu Étanchéité	Dichtringsatz	Juego De Juntas	
43	-	2	Seal	Joint Étanchéité	Dichtring	Retén	
44	-	2	O Ring	Joint Torique	O Ring	Junta De Tipo O	
45	6196125M91	1	Seal Kit	Jeu Étanchéité	Dichtringsatz	Juego De Juntas	
46	-	1	O Ring	Joint Torique	O Ring	Junta De Tipo O	
47	-	1	O Ring	Joint Torique	O Ring	Junta De Tipo O	
48	-	1	O Ring	Joint Torique	O Ring	Junta De Tipo O	
49	-	1	O Ring	Joint Torique	O Ring	Junta De Tipo O	
50	-	2	Seal	Joint Étanchéité	Dichtring	Retén	
51	-	2	O Ring	Joint Torique	O Ring	Junta De Tipo O	
52	-	2	O Ring	Joint Torique	O Ring	Junta De Tipo O	
53	-	1	O Ring	Joint Torique	O Ring	Junta De Tipo O	
54	-	1	O Ring	Joint Torique	O Ring	Junta De Tipo O	
55	-	3	O Ring	Joint Torique	O Ring	Junta De Tipo O	
56	-	1	O Ring	Joint Torique	O Ring	Junta De Tipo O	

C-38020-05.1-A

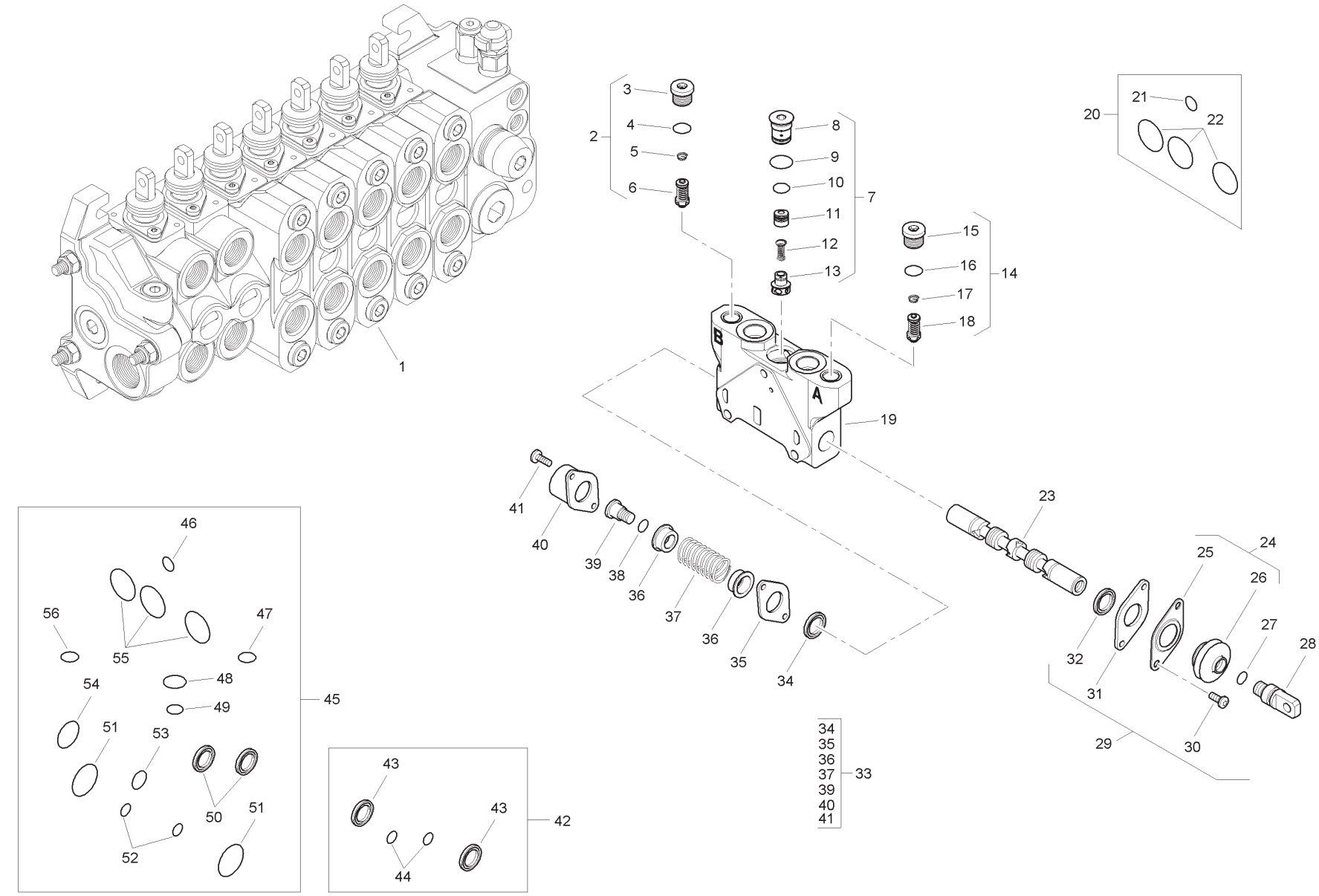
1
2
3
4
5
6
7
8
9
10
11
12
13
14
15
16
17
18
19
20
21
22
23
24
25
26
27
28
29
30
31
32
33
34
35
36
37
38
39
40
41
42
43
44
45
46
47
48
49
50
51
52
53
54
55
56

Item	Part No.	Qty.	English	French	German	Spanish	Remarks
1	6196128M91	1	Spool Valve Assembly	Distributeur	Ventil Kpl	Conjto. De Valvula	
2	6196152M91	1	Pressure Relief Valve	Soupape De Sécurité	Überdruckventil	Válvula De Seguridad	
3	-	1	Plug	Bouchon	Stopfen	Tapón	
4	-	1	O Ring	Joint Torique	O Ring	Junta De Tipo O	
5	-	1	Spring	Ressort	Feder	Muelle	
6	-	1	Valve	Soupape	Ventil	Válvula	
7	-	1	Kit	Jeu	Satz	Juego	
8	-	1	Plug	Bouchon	Stopfen	Tapón	
9	-	1	O Ring	Joint Torique	O Ring	Junta De Tipo O	
10	-	1	O Ring	Joint Torique	O Ring	Junta De Tipo O	
11	-	1	Body	Corps De Valve	Ventilgehäuse	Cuerpo Válvula	
12	-	1	Spring	Ressort	Feder	Muelle	
13	-	1	Element	Elément	Element	Elemento	
14	6196151M91	1	Pressure Relief Valve	Soupape De Sécurité	Überdruckventil	Válvula De Seguridad	
15	-	1	Plug	Bouchon	Stopfen	Tapón	
16	-	1	O Ring	Joint Torique	O Ring	Junta De Tipo O	
17	-	1	Spring	Ressort	Feder	Muelle	
18	-	1	Valve	Soupape	Ventil	Válvula	
19	-	1	Body	Corps De Valve	Ventilgehäuse	Cuerpo Válvula	
20	6193771M91	1	Seal Kit	Jeu Étanchéité	Dichtringsatz	Juego De Juntas	
21	-	1	O Ring	Joint Torique	O Ring	Junta De Tipo O	
22	-	3	O Ring	Joint Torique	O Ring	Junta De Tipo O	
23	-	1	Spool	Tiroir	Steuerschieber	Carrete	
24	-	1	Kit	Jeu	Satz	Juego	
25	-	1	Plate	Plaque	Platte	Plato	
26	-	1	Seal	Joint Étanchéité	Dichtring	Retén	
27	-	1	O Ring	Joint Torique	O Ring	Junta De Tipo O	
28	-	1	Screw	Vis	Schraube	Tornillo	
29	6193780M91	1	Mechanical Kit	Lot De Pièces	Ersatzteilpaket	Juego De Piezas	
30	-	2	Screw	Vis	Schraube	Tornillo	
31	-	1	Plate	Plaque	Platte	Plato	
32	-	1	Element	Elément	Element	Elemento	
33	6193784M91	1	Mechanical Kit	Lot De Pièces	Ersatzteilpaket	Juego De Piezas	
34	-	1	Element	Elément	Element	Elemento	
35	-	1	Plate	Plaque	Platte	Plato	

C-38020-05.1-A

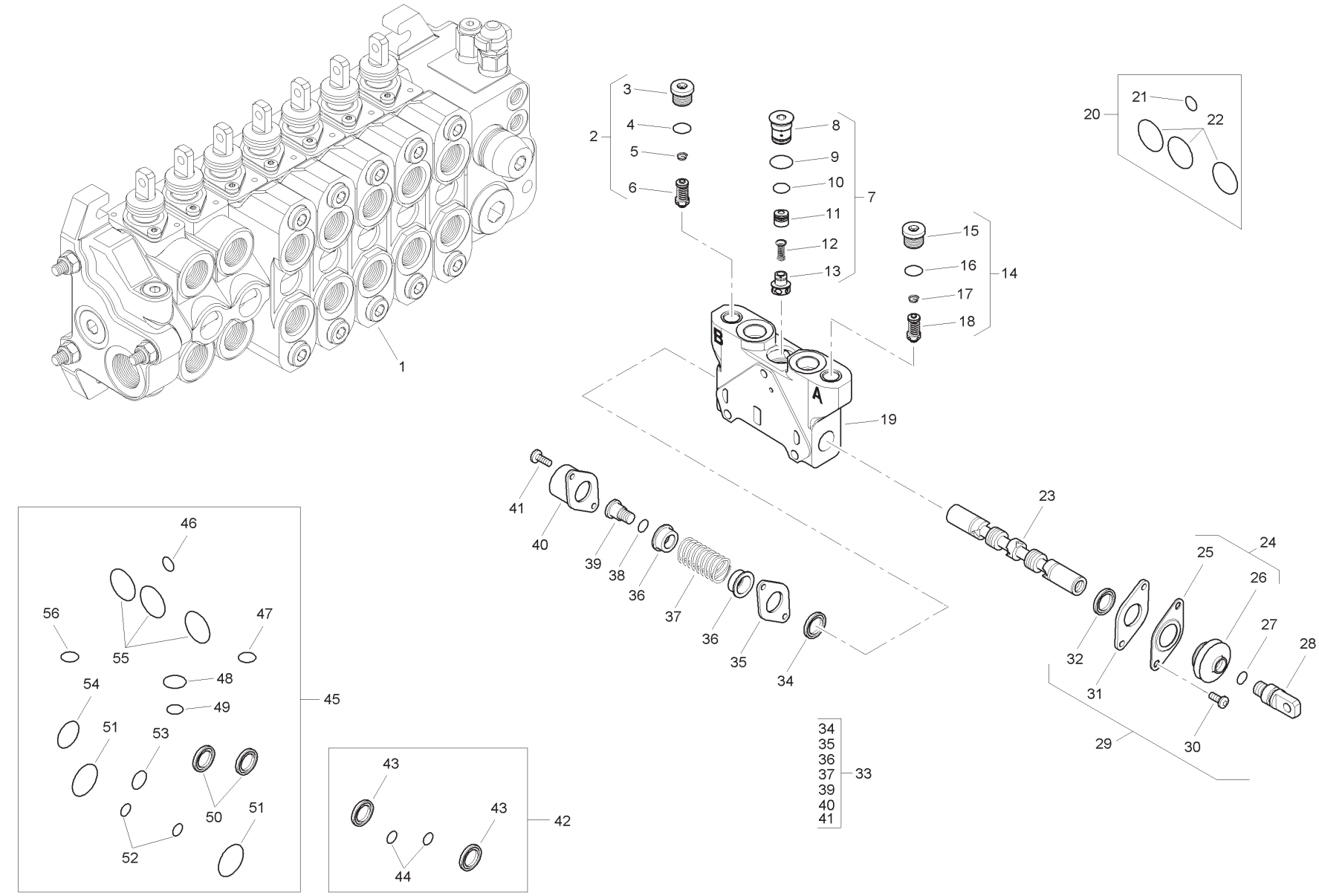
1
2
3
4
5
6
7
8
9
10
11
12
13
14
15
16
17
18
19
20
21
22
23
24
25
26
27
28
29
30
31
32
33
34
35
36
37
38
39
40
41
42
43
44
45
46
47
48
49
50
51
52
53
54
55
56

Item	Part No.	Qty.	English	French	German	Spanish	Remarks
36	-	2	Holder	Pièce Support	Halter	Sujetado	
37	-	1	Spring	Ressort	Feder	Muelle	
38	-	1	O Ring	Joint Torique	O Ring	Junta De Tipo O	
39	-	1	Screw	Vis	Schraube	Tornillo	
40	-	1	Cap	Chapeau	Kappe	Tapa	
41	-	2	Screw	Vis	Schraube	Tornillo	
42	6196126M91	1	Seal Kit	Jeu Étanchéité	Dichtringsatz	Juego De Juntas	
43	-	2	Seal	Joint Étanchéité	Dichtring	Retén	
44	-	2	O Ring	Joint Torique	O Ring	Junta De Tipo O	
45	6196125M91	1	Seal Kit	Jeu Étanchéité	Dichtringsatz	Juego De Juntas	
46	-	1	O Ring	Joint Torique	O Ring	Junta De Tipo O	
47	-	1	O Ring	Joint Torique	O Ring	Junta De Tipo O	
48	-	1	O Ring	Joint Torique	O Ring	Junta De Tipo O	
49	-	1	O Ring	Joint Torique	O Ring	Junta De Tipo O	
50	-	2	Seal	Joint Étanchéité	Dichtring	Retén	
51	-	2	O Ring	Joint Torique	O Ring	Junta De Tipo O	
52	-	2	O Ring	Joint Torique	O Ring	Junta De Tipo O	
53	-	1	O Ring	Joint Torique	O Ring	Junta De Tipo O	
54	-	1	O Ring	Joint Torique	O Ring	Junta De Tipo O	
55	-	3	O Ring	Joint Torique	O Ring	Junta De Tipo O	
56	-	1	O Ring	Joint Torique	O Ring	Junta De Tipo O	

C-38020-06.1-A

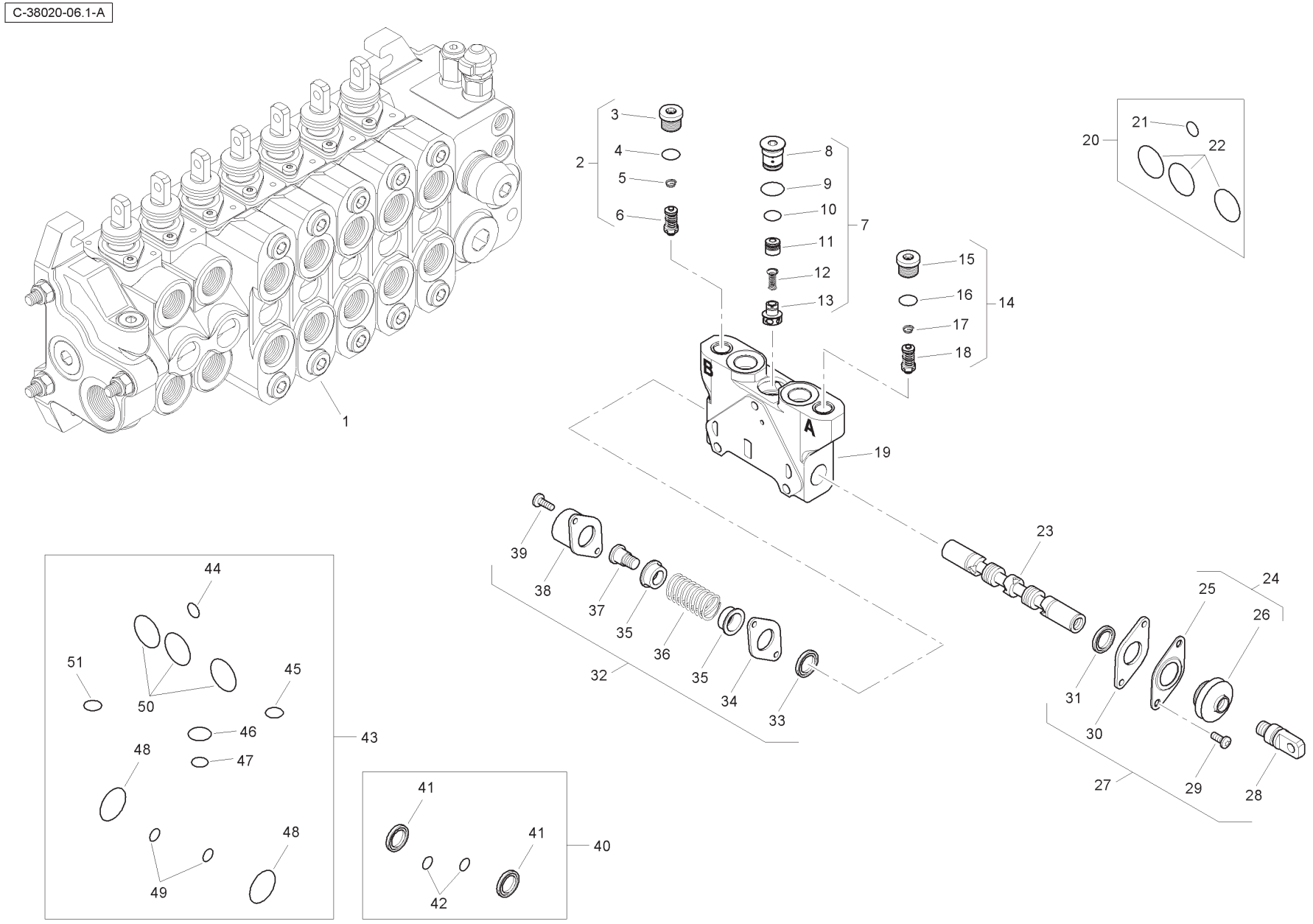
1
2
3
4
5
6
7
8
9
10
11
12
13
14
15
16
17
18
19
20
21
22
23
24
25
26
27
28
29
30
31
32
33
34
35
36
37
38
39
40
41
42
43
44
45
46
47
48
49
50
51
A
B

Item	Part No.	Qty.	English	French	German	Spanish	Remarks
1	6196129M91	1	Spool Valve - Auxilary	Soupape	Ventil	Válvula	
2	6196151M91	1	Pressure Relief Valve	Soupape De Sécurité	Überdruckventil	Válvula De Seguridad	
3	-	1	Plug	Bouchon	Stopfen	Tapón	
4	-	1	O Ring	Joint Torique	O Ring	Junta De Tipo O	
5	-	1	Spring	Ressort	Feder	Muelle	
6	-	1	Valve	Soupape	Ventil	Válvula	
7	-	1	Kit	Jeu	Satz	Juego	
8	-	1	Plug	Bouchon	Stopfen	Tapón	
9	-	1	O Ring	Joint Torique	O Ring	Junta De Tipo O	
10	-	1	O Ring	Joint Torique	O Ring	Junta De Tipo O	
11	-	1	Body	Corps De Valve	Ventilgehäuse	Cuerpo Válvula	
12	-	1	Spring	Ressort	Feder	Muelle	
13	-	1	Element	Elément	Element	Elemento	
14	6196151M91	1	Pressure Relief Valve	Soupape De Sécurité	Überdruckventil	Válvula De Seguridad	
15	-	1	Plug	Bouchon	Stopfen	Tapón	
16	-	1	O Ring	Joint Torique	O Ring	Junta De Tipo O	
17	-	1	Spring	Ressort	Feder	Muelle	
18	-	1	Valve	Soupape	Ventil	Válvula	
19	-	1	Body	Corps De Valve	Ventilgehäuse	Cuerpo Válvula	
20	6193771M91	1	Seal Kit	Jeu Étanchéité	Dichtringsatz	Juego De Juntas	
21	-	1	O Ring	Joint Torique	O Ring	Junta De Tipo O	
22	-	1	O Ring	Joint Torique	O Ring	Junta De Tipo O	
23	-	1	Spool	Tiroir	Steuerschieber	Carrete	
24	-	1	Kit	Jeu	Satz	Juego	
25	-	1	Plate	Plaque	Platte	Plato	
26	-	1	Seal	Joint Étanchéité	Dichtring	Retén	
27	6193780M91	1	Mechanical Kit	Lot De Pièces	Ersatzteilpaket	Juego De Piezas	
28	-	1	Screw	Vis	Schraube	Tornillo	
29	-	2	Screw	Vis	Schraube	Tornillo	
30	-	1	Plate	Plaque	Platte	Plato	
31	-	1	Element	Elément	Element	Elemento	
32	6193784M91	1	Mechanical Kit	Lot De Pièces	Ersatzteilpaket	Juego De Piezas	
33	-	1	Element	Elément	Element	Elemento	
34	-	1	Plate	Plaque	Platte	Plato	
35	-	2	Holder	Pièce Support	Halter	Sujetador	

C-38020-06.1-A

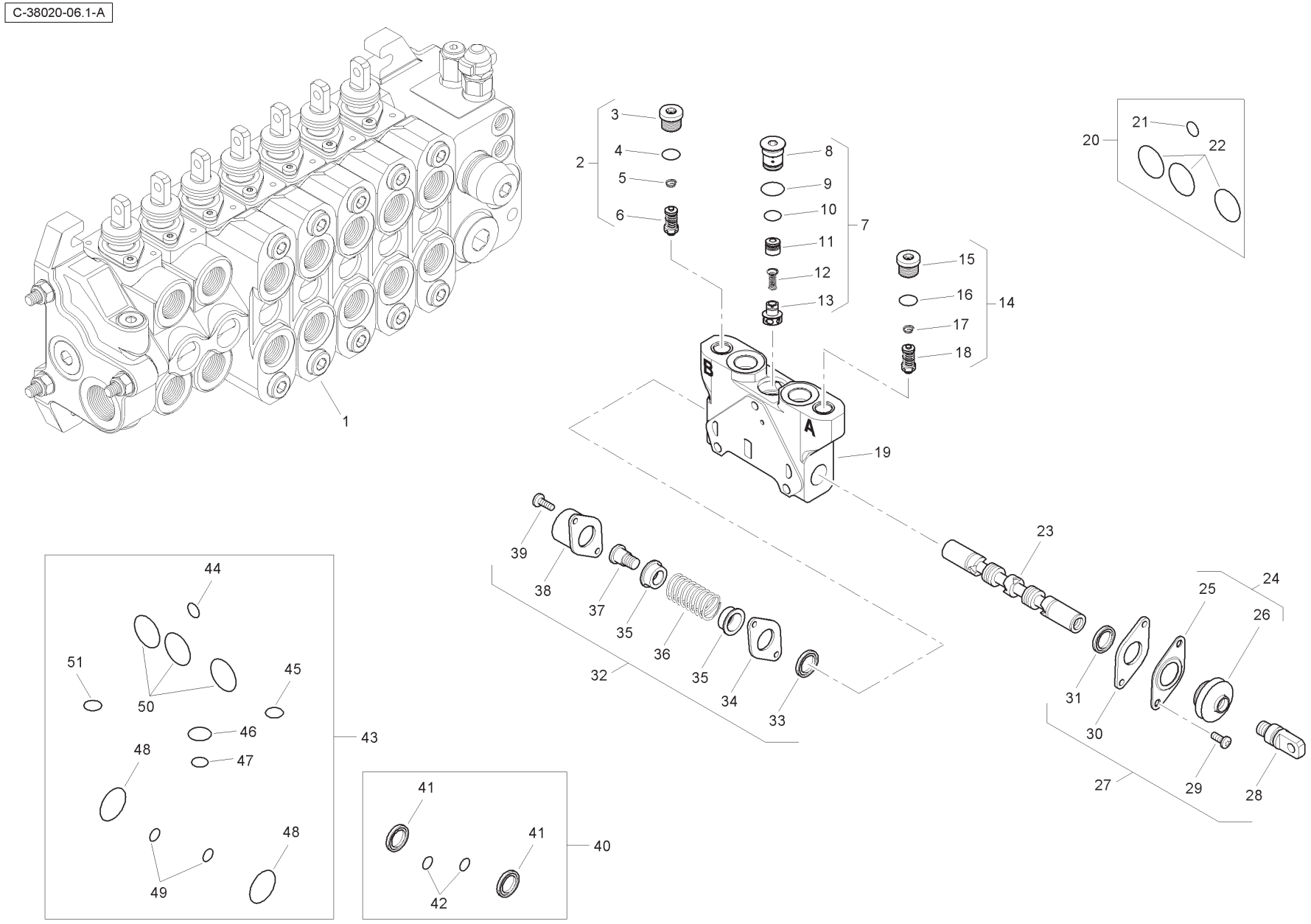
1
2
3
4
5
6
7
8
9
10
11
12
13
14
15
16
17
18
19
20
21
22
23
24
25
26
27
28
29
30
31
32
33
34
35
36
37
38
39
40
41
42
43
44
45
46
47
48
49
50
51
A
B

Item	Part No.	Qty.	English	French	German	Spanish	Remarks
36	-	1	Spring	Ressort	Feder	Muelle	
37	-	1	Screw	Vis	Schraube	Tornillo	
38	-	1	Cap	Chapeau	Kappe	Tapa	
39	-	2	Screw	Vis	Schraube	Tornillo	
40	6196126M91	1	Seal Kit	Jeu Étanchéité	Dichtringsatz	Juego De Juntas	
41	-	2	Seal	Joint Étanchéité	Dichtring	Retén	
42	-	2	O Ring	Joint Torique	O Ring	Junta De Tipo O	
43	6196125M91	1	Seal Kit	Jeu Étanchéité	Dichtringsatz	Juego De Juntas	
44	-	1	O Ring	Joint Torique	O Ring	Junta De Tipo O	
45	-	1	O Ring	Joint Torique	O Ring	Junta De Tipo O	
46	-	1	O Ring	Joint Torique	O Ring	Junta De Tipo O	
47	-	1	O Ring	Joint Torique	O Ring	Junta De Tipo O	
48	-	2	O Ring	Joint Torique	O Ring	Junta De Tipo O	
49	-	2	O Ring	Joint Torique	O Ring	Junta De Tipo O	
50	-	3	O Ring	Joint Torique	O Ring	Junta De Tipo O	
51	-	1	O Ring	Joint Torique	O Ring	Junta De Tipo O	

C-38020-07.1-A

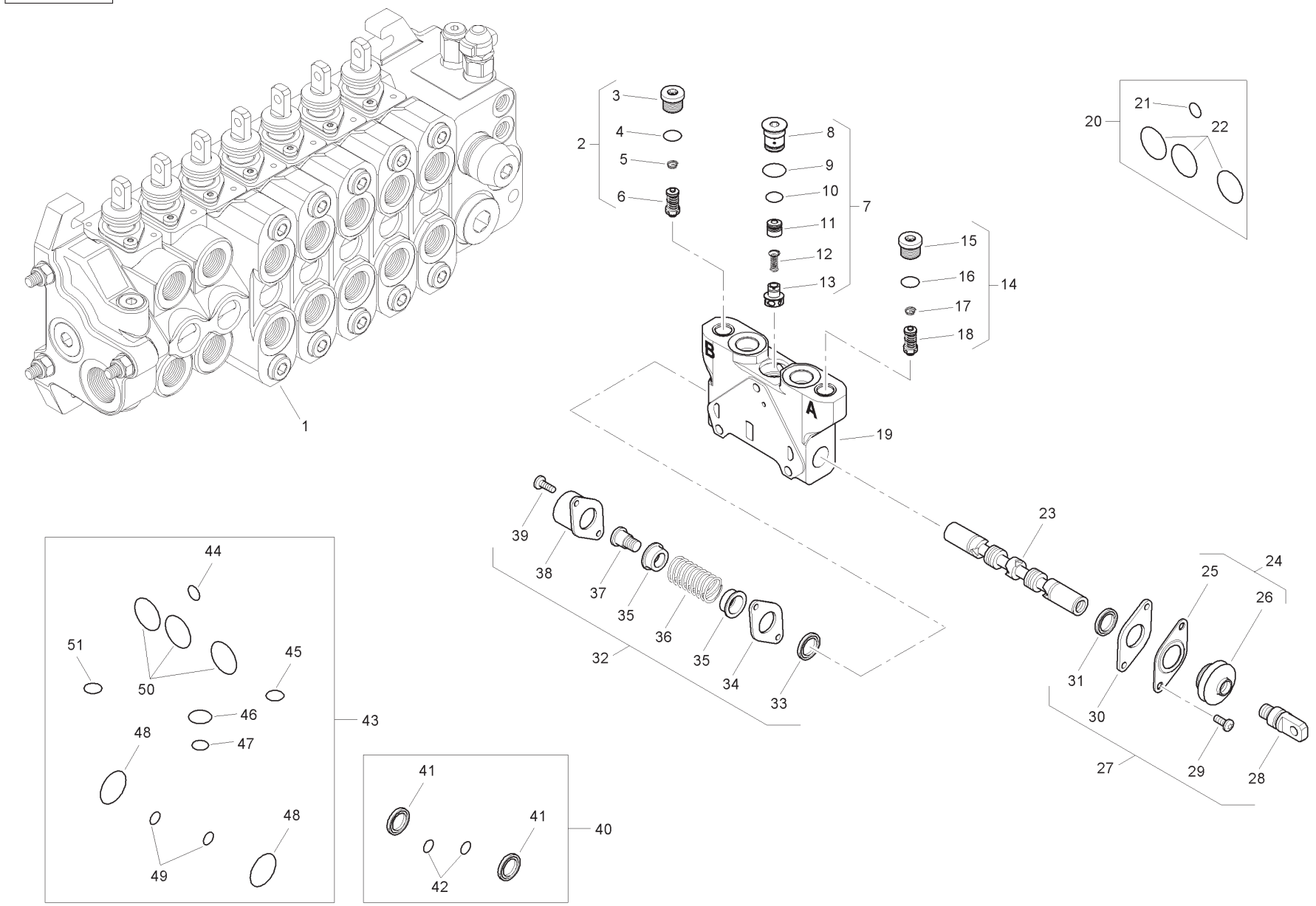
1
2
3
4
5
6
7
8
9
10
11
12
13
14
15
16
17
18
19
20
21
22
23
24
25
26
27
28
29
30
31
32
33
34
35
36
37
38
39
40
41
42
43
44
45
46
47
48
49
50
51
A
B

Item	Part No.	Qty.	English	French	German	Spanish	Remarks
1	6196130M91	1	Spool Valve - Auxilary	Soupape	Ventil	Válvula	
2	6196151M91	1	Pressure Relief Valve	Soupape De Sécurité	Überdruckventil	Válvula De Seguridad	
3	-	1	Plug	Bouchon	Stopfen	Tapón	
4	-	1	O Ring	Joint Torique	O Ring	Junta De Tipo O	
5	-	1	Spring	Ressort	Feder	Muelle	
6	-	1	Valve	Soupape	Ventil	Válvula	
7	-	1	Kit	Jeu	Satz	Juego	
8	-	1	Plug	Bouchon	Stopfen	Tapón	
9	-	1	O Ring	Joint Torique	O Ring	Junta De Tipo O	
10	-	1	O Ring	Joint Torique	O Ring	Junta De Tipo O	
11	-	1	Body	Corps De Valve	Ventilgehäuse	Cuerpo Válvula	
12	-	1	Spring	Ressort	Feder	Muelle	
13	-	1	Element	Elément	Element	Elemento	
14	6196151M91	1	Pressure Relief Valve	Soupape De Sécurité	Überdruckventil	Válvula De Seguridad	
15	-	1	Plug	Bouchon	Stopfen	Tapón	
16	-	1	O Ring	Joint Torique	O Ring	Junta De Tipo O	
17	-	1	Spring	Ressort	Feder	Muelle	
18	-	1	Valve	Soupape	Ventil	Válvula	
19	-	1	Body	Corps De Valve	Ventilgehäuse	Cuerpo Válvula	
20	6193771M91	1	Seal Kit	Jeu Étanchéité	Dichtringsatz	Juego De Juntas	
21	-	1	O Ring	Joint Torique	O Ring	Junta De Tipo O	
22	-	1	O Ring	Joint Torique	O Ring	Junta De Tipo O	
23	-	1	Spool	Tiroir	Steuerschieber	Carrete	
24	-	1	Kit	Jeu	Satz	Juego	
25	-	1	Plate	Plaque	Platte	Plato	
26	-	1	Seal	Joint Étanchéité	Dichtring	Retén	
27	6193780M91	1	Mechanical Kit	Lot De Pièces	Ersatzteilpaket	Juego De Piezas	
28	-	1	Screw	Vis	Schraube	Tornillo	
29	-	2	Screw	Vis	Schraube	Tornillo	
30	-	1	Plate	Plaque	Platte	Plato	
31	-	1	Element	Elément	Element	Elemento	
32	6193784M91	1	Mechanical Kit	Lot De Pièces	Ersatzteilpaket	Juego De Piezas	
33	-	1	Element	Elément	Element	Elemento	
34	-	1	Plate	Plaque	Platte	Plato	
35	-	2	Holder	Pièce Support	Halter	Sujetador	

C-38020-07.1-A

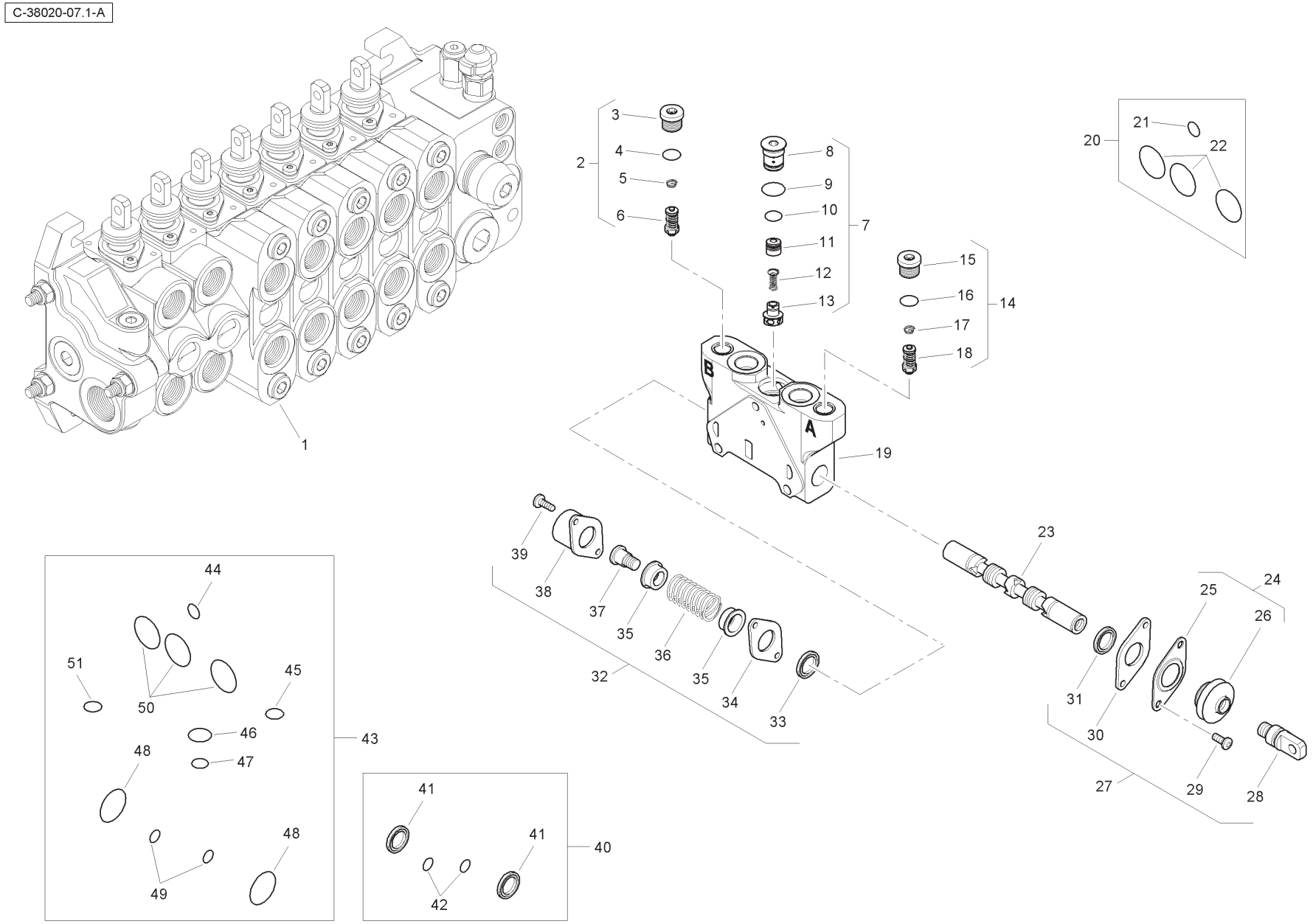
1
2
3
4
5
6
7
8
9
10
11
12
13
14
15
16
17
18
19
20
21
22
23
24
25
26
27
28
29
30
31
32
33
34
35
36
37
38
39
40
41
42
43
44
45
46
47
48
49
50
51
A
B

Item	Part No.	Qty.	English	French	German	Spanish	Remarks
36	-	1	Spring	Ressort	Feder	Muelle	
37	-	1	Screw	Vis	Schraube	Tornillo	
38	-	1	Cap	Chapeau	Kappe	Tapa	
39	-	2	Screw	Vis	Schraube	Tornillo	
40	6196126M91	1	Seal Kit	Jeu Étanchéité	Dichtringsatz	Juego De Juntas	
41	-	2	Seal	Joint Étanchéité	Dichtring	Retén	
42	-	2	O Ring	Joint Torique	O Ring	Junta De Tipo O	
43	6196125M91	1	Seal Kit	Jeu Étanchéité	Dichtringsatz	Juego De Juntas	
44	-	1	O Ring	Joint Torique	O Ring	Junta De Tipo O	
45	-	1	O Ring	Joint Torique	O Ring	Junta De Tipo O	
46	-	1	O Ring	Joint Torique	O Ring	Junta De Tipo O	
47	-	1	O Ring	Joint Torique	O Ring	Junta De Tipo O	
48	-	2	O Ring	Joint Torique	O Ring	Junta De Tipo O	
49	-	2	O Ring	Joint Torique	O Ring	Junta De Tipo O	
50	-	3	O Ring	Joint Torique	O Ring	Junta De Tipo O	
51	-	1	O Ring	Joint Torique	O Ring	Junta De Tipo O	

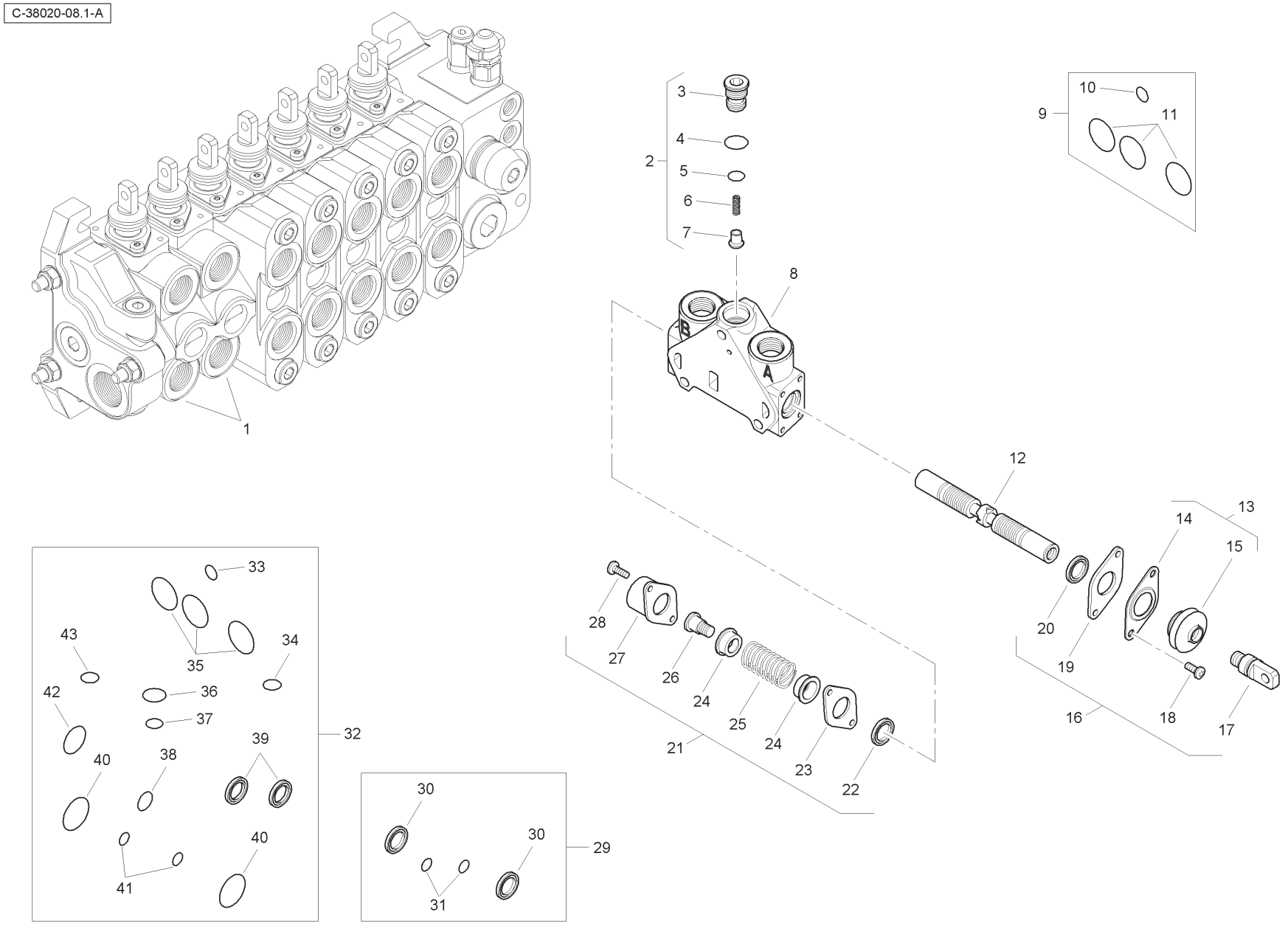
C-38020-08.1-A
1
2
3
4
5
6
7
8
9
10
11
12
13
14
15
16
17
18
19
20
21
22
23
24
25
26
27
28
29
30
31
32
33
34
35
36
37
38
39
40
41
42
43
A
B

Item	Part No.	Qty.	English	French	German	Spanish	Remarks
1	6196131M91	2	Spool Valve Assembly	Distributeur	Ventil Kpl	Conjto. De Valvula	
2	-	1	Kit	Jeu	Satz	Juego	
3	-	1	Plug	Bouchon	Stopfen	Tapón	
4	-	1	O Ring	Joint Torique	O Ring	Junta De Tipo O	
5	-	1	O Ring	Joint Torique	O Ring	Junta De Tipo O	
6	-	1	Spring	Ressort	Feder	Muelle	
7	-	1	Element	Element	Element	Element	
8	-	1	Body	Corps De Valve	Ventilgehäuse	Cuerpo Válvula	
9	6193771M91	1	Seal Kit	Jeu Étanchéité	Dichtringsatz	Juego De Juntas	
10	-	1	O Ring	Joint Torique	O Ring	Junta De Tipo O	
11	-	3	O Ring	Joint Torique	O Ring	Junta De Tipo O	
12	-	1	Spool	Tiroir	Steuerschieber	Carrete	
13	-	1	Kit	Jeu	Satz	Juego	
14	-	1	Plate	Plaque	Platte	Plato	
15	-	1	Seal	Joint Étanchéité	Dichtring	Retén	
16	6193780M91	1	Mechanical Kit	Lot De Pièces	Ersatzteilpaket	Juego De Piezas	
17	-	1	Screw	Vis	Schraube	Tornillo	
18	-	2	Screw	Vis	Schraube	Tornillo	
19	-	1	Plate	Plaque	Platte	Plato	
20	-	1	Seal	Joint Étanchéité	Dichtring	Retén	
21	6193784M91	1	Mechanical Kit	Lot De Pièces	Ersatzteilpaket	Juego De Piezas	
22	-	1	Seal	Joint Étanchéité	Dichtring	Retén	
23	-	1	Plate	Plaque	Platte	Plato	
24	-	2	Holder	Pièce Support	Halter	Sujetador	
25	-	1	Spring	Ressort	Feder	Muelle	
26	-	1	Screw	Vis	Schraube	Tornillo	
27	-	1	Cap	Chapeau	Kappe	Tapa	
28	-	2	Screw	Vis	Schraube	Tornillo	
29	6196126M91	1	Seal Kit	Jeu Étanchéité	Dichtringsatz	Juego De Juntas	
30	-	2	Seal	Joint Étanchéité	Dichtring	Retén	
31	-	2	O Ring	Joint Torique	O Ring	Junta De Tipo O	
32	6196125M91	1	Seal Kit	Jeu Étanchéité	Dichtringsatz	Juego De Juntas	
33	-	1	O Ring	Joint Torique	O Ring	Junta De Tipo O	
34	-	1	O Ring	Joint Torique	O Ring	Junta De Tipo O	
35	-	3	O Ring	Joint Torique	O Ring	Junta De Tipo O	

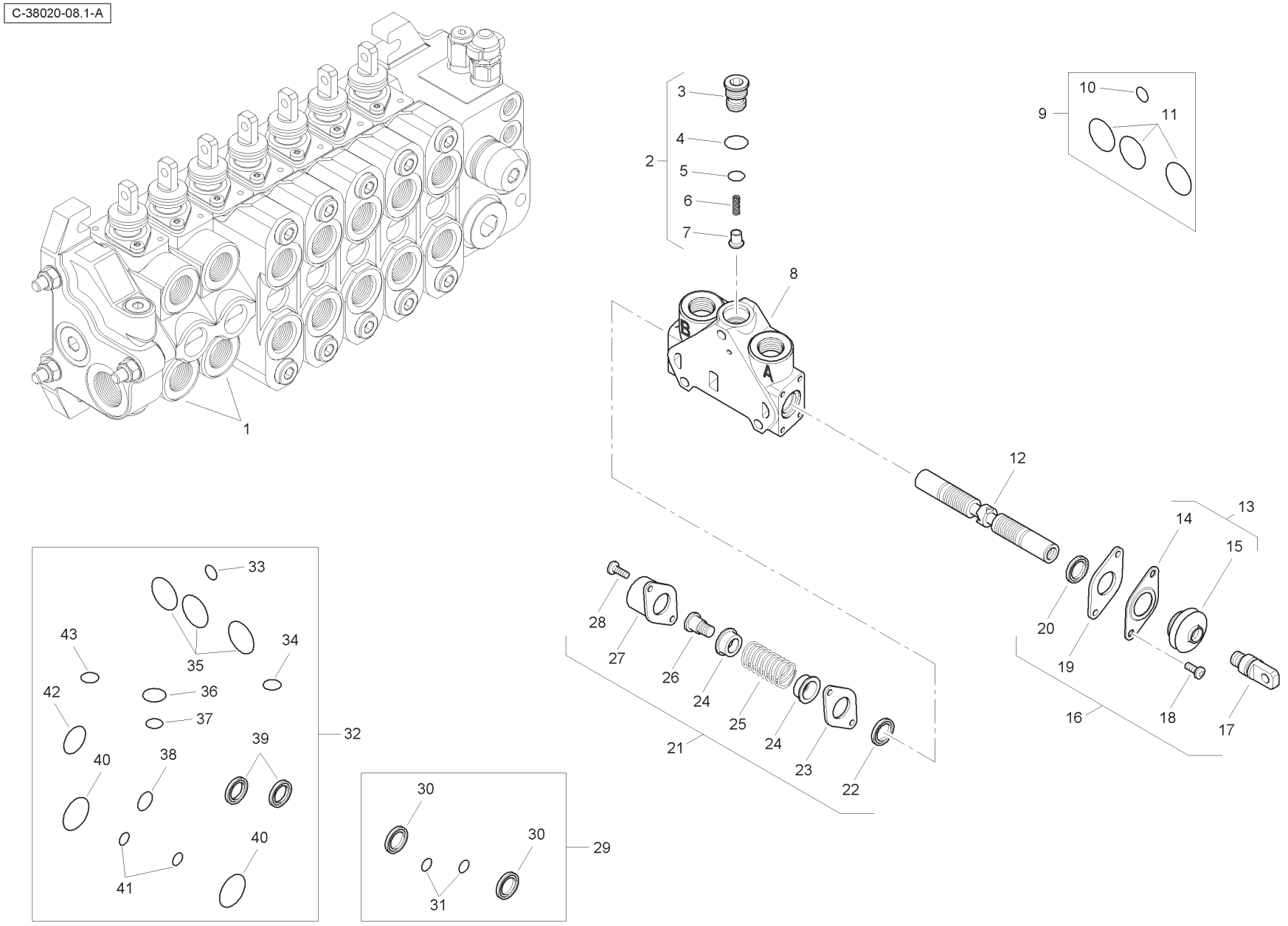
C-38020-08.1-A
1
2
3
4
5
6
7
8
9
10
11
12
13
14
15
16
17
18
19
20
21
22
23
24
25
26
27
28
29
30
31
32
33
34
35
36
37
38
39
40
41
42
43
A
B

Item	Part No.	Qty.	English	French	German	Spanish	Remarks
36	-	1	O Ring	Joint Torique	O Ring	Junta De Tipo O	
37	-	1	O Ring	Joint Torique	O Ring	Junta De Tipo O	
38	-	1	O Ring	Joint Torique	O Ring	Junta De Tipo O	
39	-	2	Seal	Joint Étanchéité	Dichtring	Retén	
40	-	2	O Ring	Joint Torique	O Ring	Junta De Tipo O	
41	-	2	O Ring	Joint Torique	O Ring	Junta De Tipo O	
42	-	1	O Ring	Joint Torique	O Ring	Junta De Tipo O	
43	-	1	O Ring	Joint Torique	O Ring	Junta De Tipo O	

C-38020-09.1-A

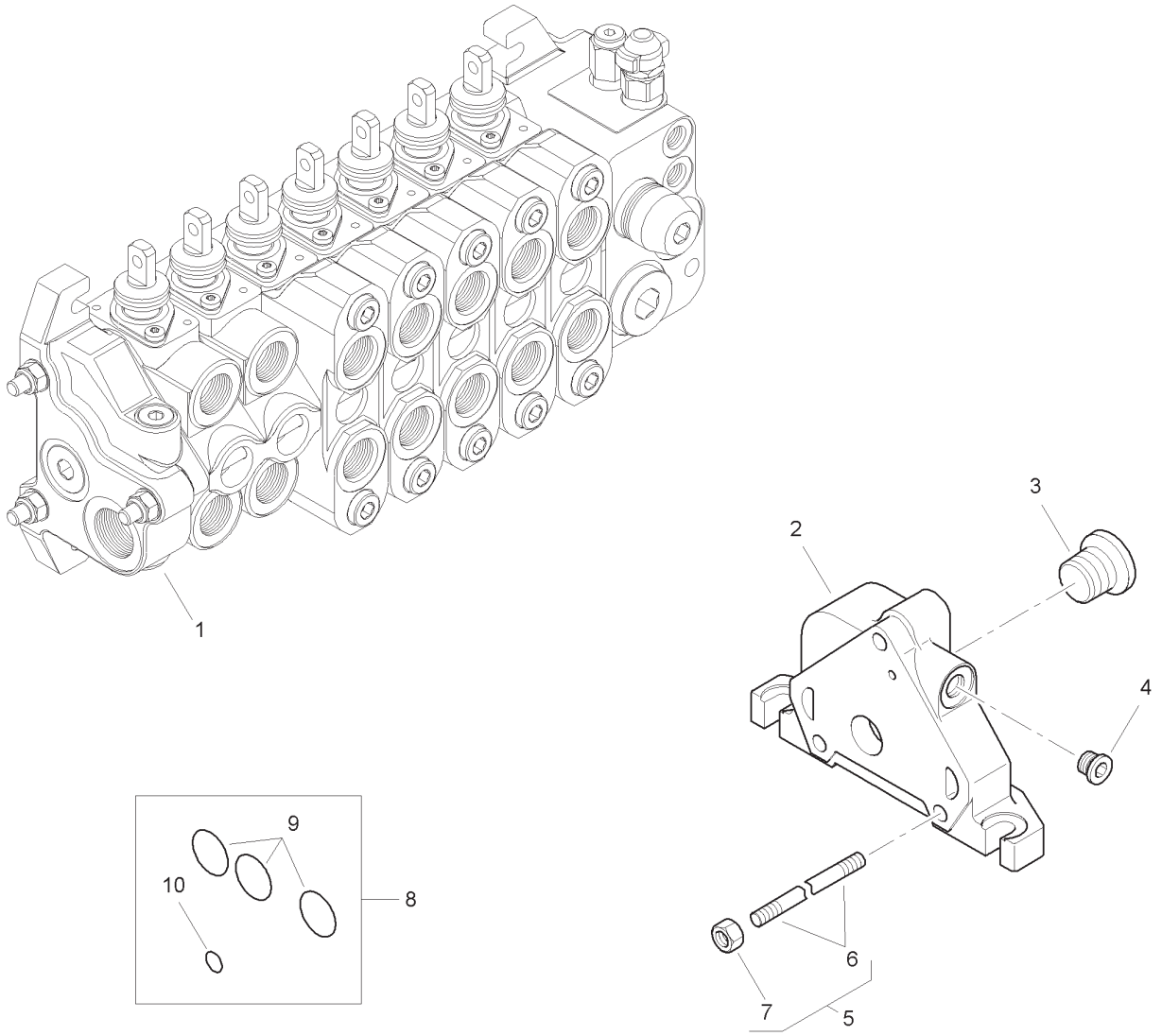

Item	Part No.	Qty.	English	French	German	Spanish	Remarks
1	6196134M91	1	Outlet Valve	Soupape	Ventil	Válvula	
2	-	1	Body	Corps De Valve	Ventilgehäuse	Cuerpo Válvula	
3	-	1	Plug	Bouchon	Stopfen	Tapón	
4	-	1	Plug	Bouchon	Stopfen	Tapón	
5	6196146M1	3	Tie Rod	Tringlerie	Zugstange	Brazo De Enlace	
6	-	1	Rod	Tringle	Stange	Varilla	
7	-	1	Nut	Ecrou	Mutter	Tuerca	
8	6193771M91	1	Seal Kit	Jeu Étanchéité	Dichtringsatz	Juego De Juntas	
9	-	3	O Ring	Joint Torique	O Ring	Junta De Tipo O	
10	-	1	O Ring	Joint Torique	O Ring	Junta De Tipo O	

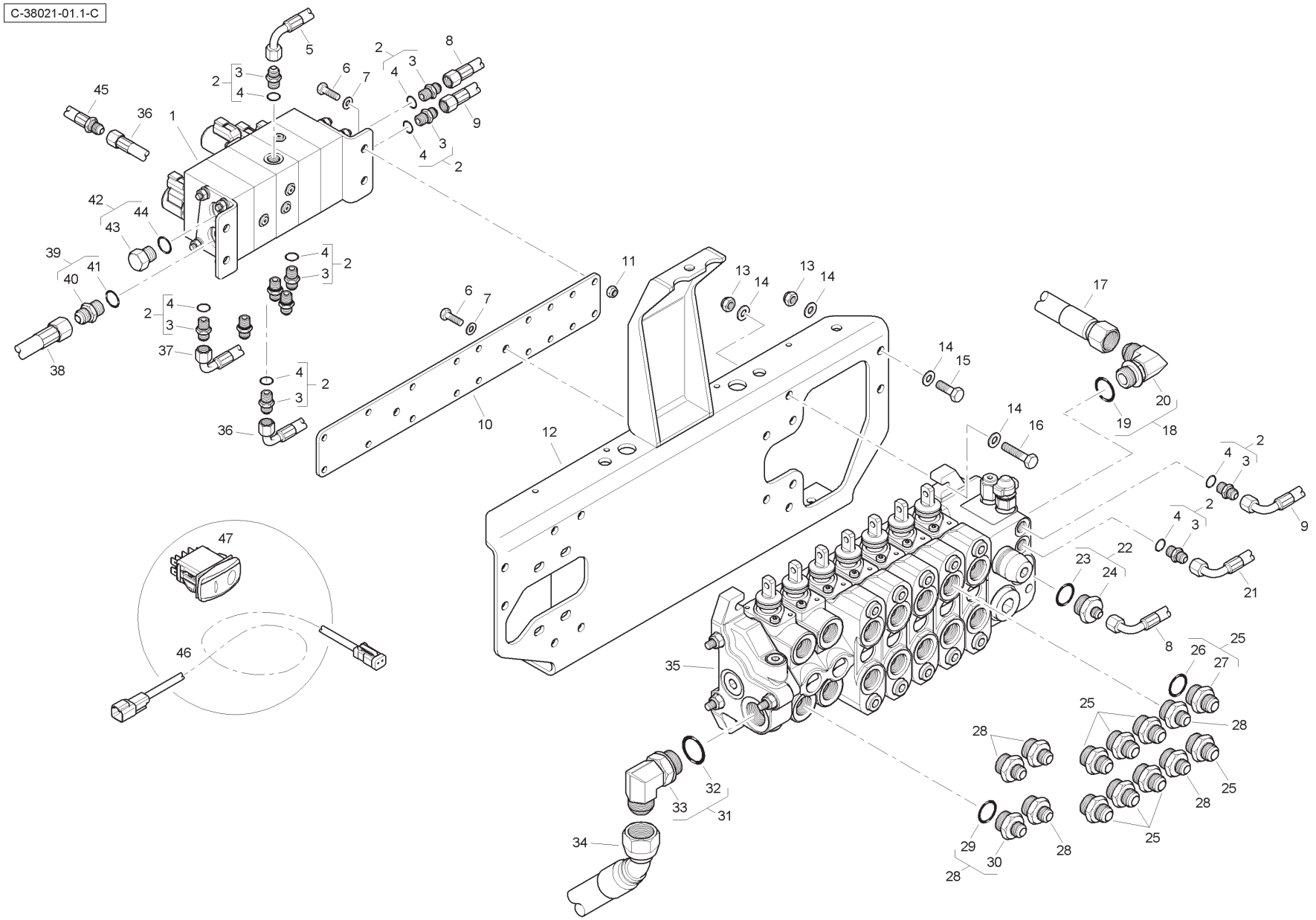
C-38021-01.1-C

Item	Part No.	Qty.	English	French	German	Spanish	Remarks
1	6114413M91	1	Manifold	Collecteur	Krümmer	Colector	
2	835091M91	11	Connector & O Ring	Borne	Doppelnippel	Conector	
3	-	1	Union	Raccord	Verschraubung	Racor	
4	831452M1	1	O Ring	Joint torique	O Ring	Junta tórica	
5	T118311	1	Hose	Durit	Schlauch	Flexible	
6	339761X1	6	Bolt	Boulon	Schraubbolzen	Perno	
7	390972X1	10	Washer	Rondelle	Unterlegscheibe	Arandela	
8	6114671M91	1	Hose	Durit	Schlauch	Flexible	
9	6115093M91	1	Hose	Durit	Schlauch	Flexible	
10	6114502M1	1	Mounting Plate	Plaque	Platte	Plato	
11	394367X1	4	Nut	Ecrou	Mutter	Tuerca	
12	T118243	1	Bracket	Support fixation	Haltearm	Soporte	
13	1440329X1	8	Nut	Ecrou	Mutter	Tuerca	
14	390734X1	16	Washer	Rondelle	Unterlegscheibe	Arandela	
15	3009493X1	4	Bolt	Boulon	Schraubbolzen	Perno	
16	3009496X1	4	Bolt	Boulon	Schraubbolzen	Perno	
17	6112624M91	1	Hose	Durit	Schlauch	Flexible	
18	358764X91	1	Elbow & O Ring	Coude	Winkelstück	Codo	
19	835025M1	1	O Ring	Joint torique	O Ring	Junta tórica	
20	-	1	Elbow	Coude	Winkelstück	Codo	
21	6112610M91	1	Hose	Durit	Schlauch	Flexible	
22	365830X91	1	Connector & O Ring	Borne	Doppelnippel	Conector	
23	835025M1	1	O Ring	Joint torique	O Ring	Junta tórica	
24	-	1	Union	Raccord	Verschraubung	Racor	
25	365715X91	8	Connector & O Ring	Borne	Doppelnippel	Conector	
26	835025M1	1	O Ring	Joint torique	O Ring	Junta tórica	
27	-	1	Union	Raccord	Verschraubung	Racor	
28	365713X91	6	Connector & O Ring	Borne	Doppelnippel	Conector	
29	835025M1	1	O Ring	Joint torique	O Ring	Junta tórica	
30	-	1	Union	Raccord	Verschraubung	Racor	
31	358766X91	1	Elbow & O Ring	Coude	Winkelstück	Codo	
32	835026M1	1	O Ring	Joint torique	O Ring	Junta tórica	
33	-	1	Elbow	Coude	Winkelstück	Codo	
34	6112614M91	1	Hose	Durit	Schlauch	Flexible	
35	6115074M91	1	Valve	Soupape	Ventil	Válvula	

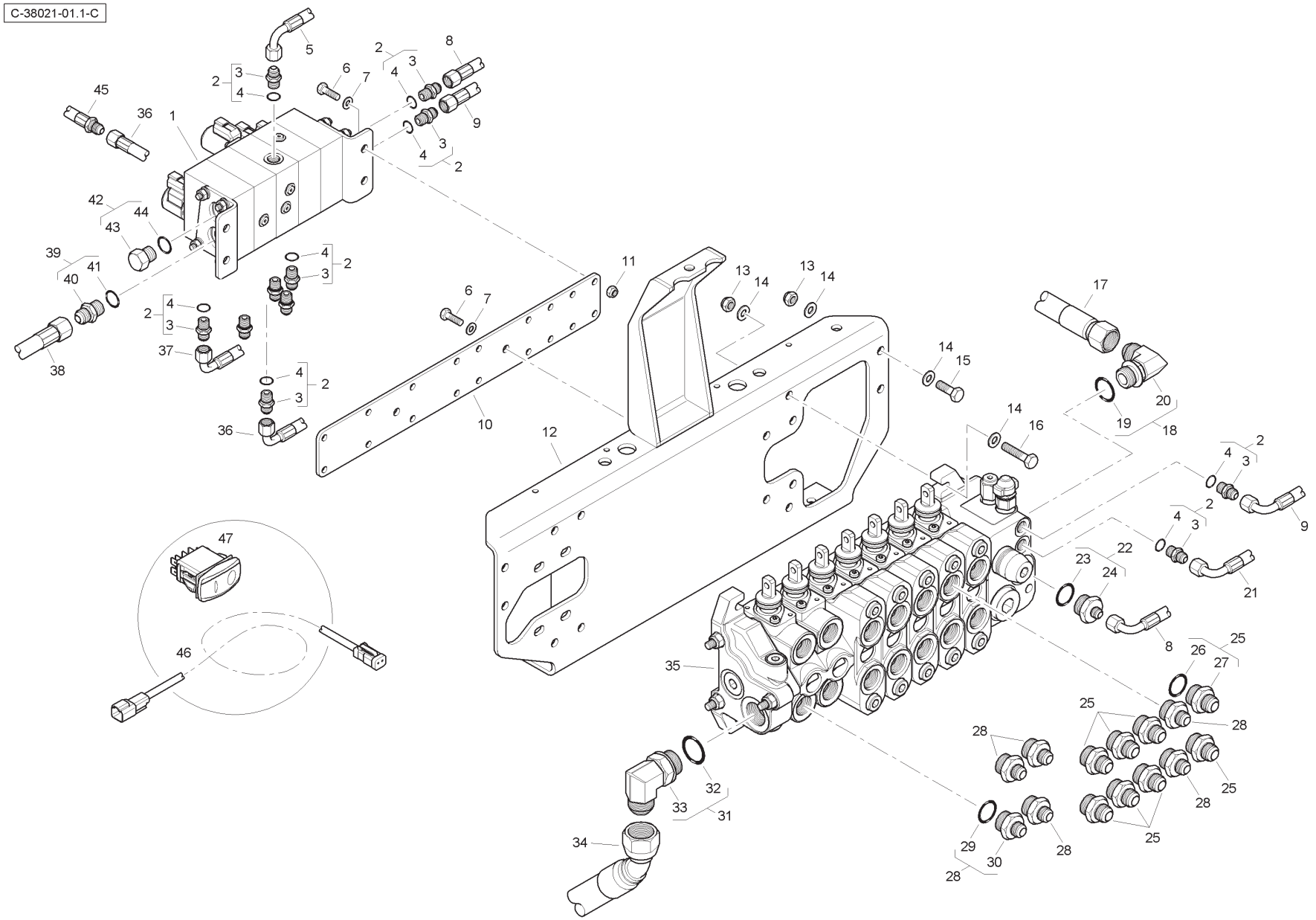
C-38021-01.1-C

Item	Part No.	Qty.	English	French	German	Spanish	Remarks
36	T118309	1	Hose	Durit	Schlauch	Flexible	
37	T118308	1	Hose	Durit	Schlauch	Flexible	
38	6114776M91	1	Hose	Durit	Schlauch	Flexible	
39	358743X91	1	Connector & O Ring	Borne	Doppelnippel	Conector	
40	-	1	Union	Raccord	Verschraubung	Racor	
41	831497M1	1	O Ring	Joint torique	O Ring	Junta tórica	
42	358724X91	1	Plug & O Ring	Bouchon	VerschlStopfen	Tapón	
43	-	1	Plug	Bouchon	VerschlStopfen	Tapón	
44	831497M1	1	O Ring	Joint torique	O Ring	Junta tórica	
45	T122808	1	Hose	Durit	Schlauch	Flexible	
46	T112697	1	Wiring Harness	Faisceau	Kabelstrang	Sistema de cable	
47	6114325M91	1	Rocker Switch	Interrupteur	Schalter	Interruptor	

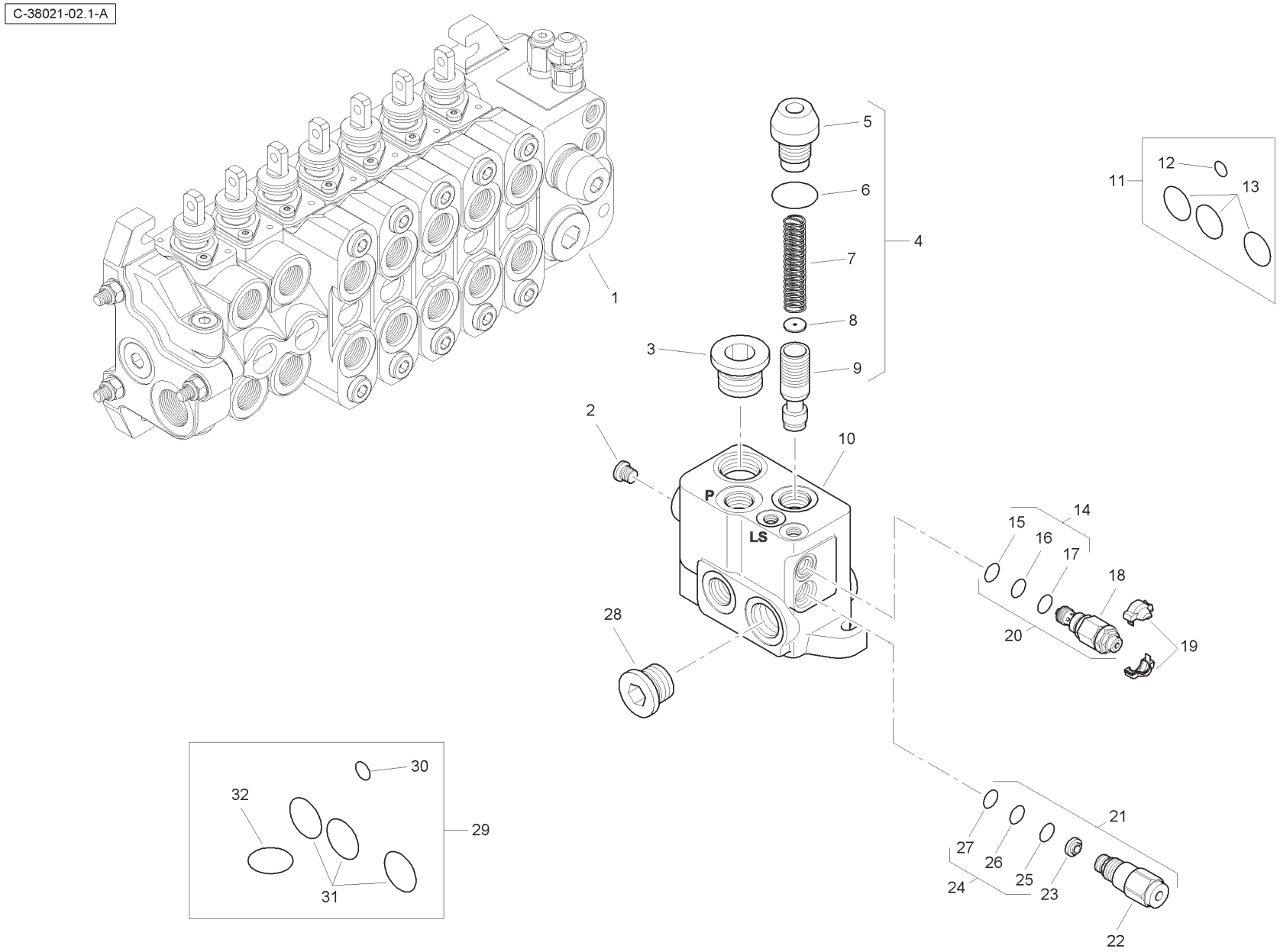
C-38021-02.1-A
1
2
3
4
5
6
7
8
9
10
11
12
13
14
15
16
17
18
19
20
21
22
23
24
25
26
27
28
29
30
31
32
P
LS

Item	Part No.	Qty.	English	French	German	Spanish	Remarks
1	6196122M91	1	Valve Assembly - Inlet	Distributeur	Ventil Kpl	Conjto. De Valvula	
2	-	1	Plug	Bouchon	Stopfen	Tapón	
3	-	1	Plug	Bouchon	Stopfen	Tapón	
4	-	1	Kit	Jeu	Satz	Juego	
5	-	1	Valve	Soupape	Ventil	Válvula	
6	-	1	O Ring	Joint Torique	O Ring	Junta De Tipo O	
7	-	1	Spring	Ressort	Feder	Muelle	
8	-	1	Element	Elément	Element	Elemento	
9	-	1	Body	Corps De Valve	Ventilgehäuse	Cuerpo Válvula	
10	-	1	Body	Corps De Valve	Ventilgehäuse	Cuerpo Válvula	
11	6193771M91	1	Seal Kit	Jeu Étanchéité	Dichtringsatz	Juego De Juntas	
12	-	1	O Ring	Joint Torique	O Ring	Junta De Tipo O	
13	-	3	O Ring	Joint Torique	O Ring	Junta De Tipo O	
14	-	1	Seal Kit	Jeu Étanchéité	Dichtringsatz	Juego De Juntas	
15	-	1	O Ring	Joint Torique	O Ring	Junta De Tipo O	
16	-	1	O Ring	Joint Torique	O Ring	Junta De Tipo O	
17	-	1	O Ring	Joint Torique	O Ring	Junta De Tipo O	
18	-	1	Valve	Soupape	Ventil	Válvula	
19	-	1	Cover	Couvercle	Deckel	Cubierta	
20	6193787M91	1	Pressure Relief Valve	Soupape De Sécurité	Überdruckventil	Válvula De Seguridad	
21	6193788M91	1	Flow Regulator	Valve Anti-surdébit	Begrenzungsventil	Válv. Antisobrecaud.	
22	-	1	Valve	Soupape	Ventil	Válvula	
23	-	1	Element	Elément	Element	Elemento	
24	-	1	Seal Kit	Jeu Étanchéité	Dichtringsatz	Juego De Juntas	
25	-	1	O Ring	Joint Torique	O Ring	Junta De Tipo O	
26	-	1	O Ring	Joint Torique	O Ring	Junta De Tipo O	
27	-	1	O Ring	Joint Torique	O Ring	Junta De Tipo O	
28	-	1	Plug	Bouchon	Stopfen	Tapón	
29	6193789M91	1	Seal Kit	Jeu Étanchéité	Dichtringsatz	Juego De Juntas	
30	-	1	O Ring	Joint Torique	O Ring	Junta De Tipo O	
31	-	1	O Ring	Joint Torique	O Ring	Junta De Tipo O	
32	-	3	O Ring	Joint Torique	O Ring	Junta De Tipo O	

C-38021-03.1-A

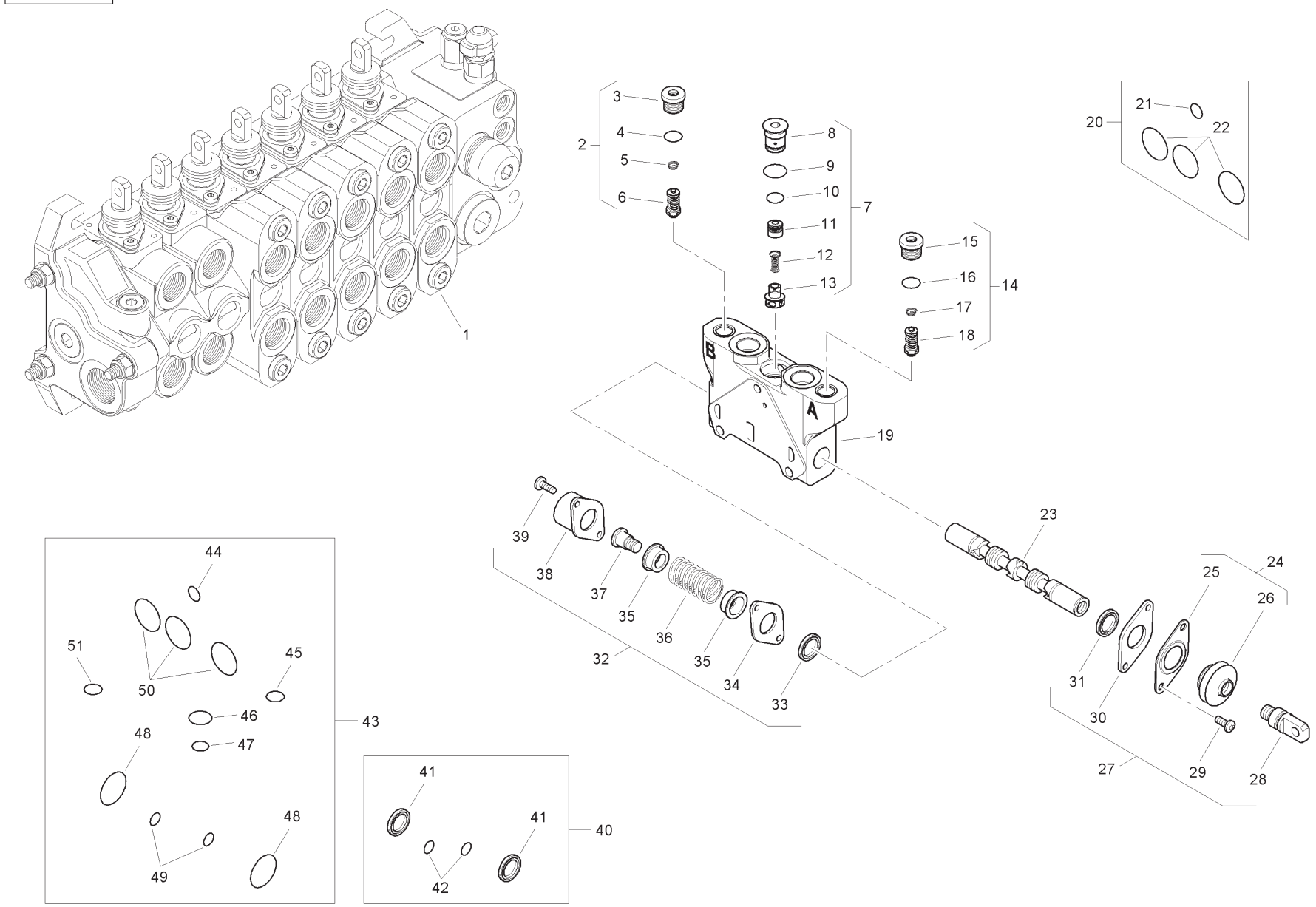
1
2
3
4
5
6
7
8
9
10
11
12
13
14
15
16
17
18
19
20
21
22
23
24
25
26
27
28
29
30
31
32
33
34
35
36
37
38
39
40
41
42
43
44
45
46
47
48
49
50
51
A
B

Item	Part No.	Qty.	English	French	German	Spanish	Remarks
1	6196123M91	1	Spool Valve - Auxilary	Soupape	Ventil	Válvula	
2	6196148M91	1	Pressure Relief Valve	Soupape De Sécurité	Überdruckventil	Válvula De Seguridad	
3	-	1	Plug	Bouchon	Stopfen	Tapón	
4	-	1	O Ring	Joint Torique	O Ring	Junta De Tipo O	
5	-	1	Spring	Ressort	Feder	Muelle	
6	-	1	Valve	Soupape	Ventil	Válvula	
7	-	1	Kit	Jeu	Satz	Juego	
8	-	1	Plug	Bouchon	Stopfen	Tapón	
9	-	1	O Ring	Joint Torique	O Ring	Junta De Tipo O	
10	-	1	O Ring	Joint Torique	O Ring	Junta De Tipo O	
11	-	1	Body	Corps De Valve	Ventilgehäuse	Cuerpo Válvula	
12	-	1	Spring	Ressort	Feder	Muelle	
13	-	1	Element	Elément	Element	Elemento	
14	6196149M91	1	Pressure Relief Valve	Soupape De Sécurité	Überdruckventil	Válvula De Seguridad	
15	-	1	Plug	Bouchon	Stopfen	Tapón	
16	-	1	O Ring	Joint Torique	O Ring	Junta De Tipo O	
17	-	1	Spring	Ressort	Feder	Muelle	
18	-	1	Valve	Soupape	Ventil	Válvula	
19	-	1	Body	Corps De Valve	Ventilgehäuse	Cuerpo Válvula	
20	6193771M91	1	Seal Kit	Jeu Étanchéité	Dichtringsatz	Juego De Juntas	
21	-	1	O Ring	Joint Torique	O Ring	Junta De Tipo O	
22	-	1	O Ring	Joint Torique	O Ring	Junta De Tipo O	
23	-	1	Spool	Tiroir	Steuerschieber	Carrete	
24	-	1	Kit	Jeu	Satz	Juego	
25	-	1	Plate	Plaque	Platte	Plato	
26	-	1	Seal	Joint Étanchéité	Dichtring	Retén	
27	6193780M91	1	Kit - Mechanical Option	Lot De Pièces	Ersatzteilpaket	Juego De Piezas	
28	-	1	Screw	Vis	Schraube	Tornillo	
29	-	2	Screw	Vis	Schraube	Tornillo	
30	-	1	Plate	Plaque	Platte	Plato	
31	-	1	Element	Elément	Element	Elemento	
32	6193784M91	1	Mechanical Kit	Lot De Pièces	Ersatzteilpaket	Juego De Piezas	
33	-	1	Element	Elément	Element	Elemento	
34	-	1	Plate	Plaque	Platte	Plato	
35	-	2	Holder	Pièce Support	Halter	Sujetador	

C-38021-03.1-A

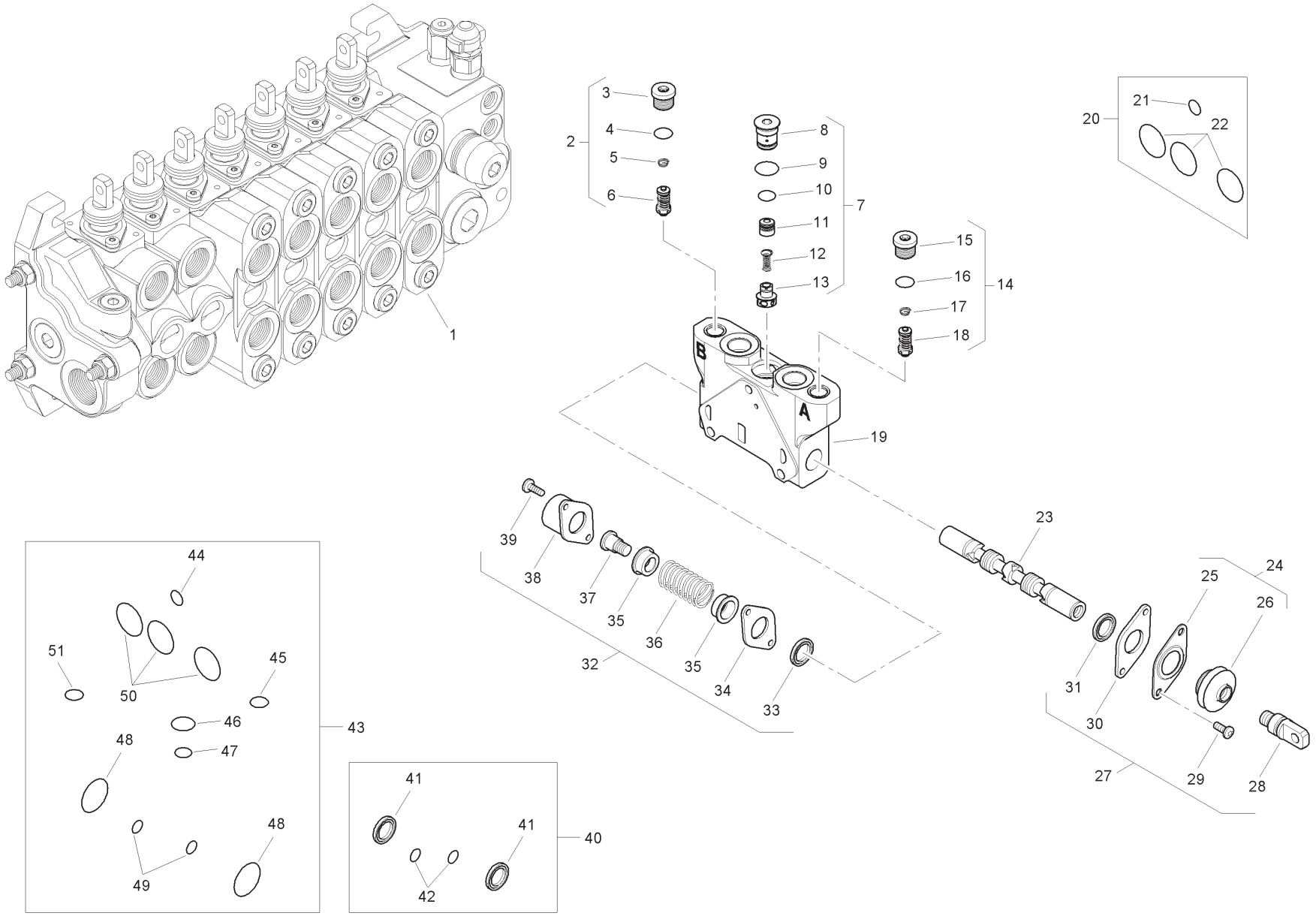
1
2
3
4
5
6
7
8
9
10
11
12
13
14
15
16
17
18
19
20
21
22
23
24
25
26
27
28
29
30
31
32
33
34
35
36
37
38
39
40
41
42
43
44
45
46
47
48
49
50
51
A
B

Item	Part No.	Qty.	English	French	German	Spanish	Remarks
36	-	1	Spring	Ressort	Feder	Muelle	
37	-	1	Screw	Vis	Schraube	Tornillo	
38	-	1	Cap	Chapeau	Kappe	Tapa	
39	-	2	Screw	Vis	Schraube	Tornillo	
40	6196126M91	1	Seal Kit	Jeu Étanchéité	Dichtringsatz	Juego De Juntas	
41	-	2	Seal	Joint Étanchéité	Dichtring	Retén	
42	-	2	O Ring	Joint Torique	O Ring	Junta De Tipo O	
43	6196125M91	1	Seal Kit	Jeu Étanchéité	Dichtringsatz	Juego De Juntas	
44	-	1	O Ring	Joint Torique	O Ring	Junta De Tipo O	
45	-	1	O Ring	Joint Torique	O Ring	Junta De Tipo O	
46	-	1	O Ring	Joint Torique	O Ring	Junta De Tipo O	
47	-	1	O Ring	Joint Torique	O Ring	Junta De Tipo O	
48	-	2	O Ring	Joint Torique	O Ring	Junta De Tipo O	
49	-	2	O Ring	Joint Torique	O Ring	Junta De Tipo O	
50	-	3	O Ring	Joint Torique	O Ring	Junta De Tipo O	
51	-	1	O Ring	Joint Torique	O Ring	Junta De Tipo O	

C-38021-04.1-A

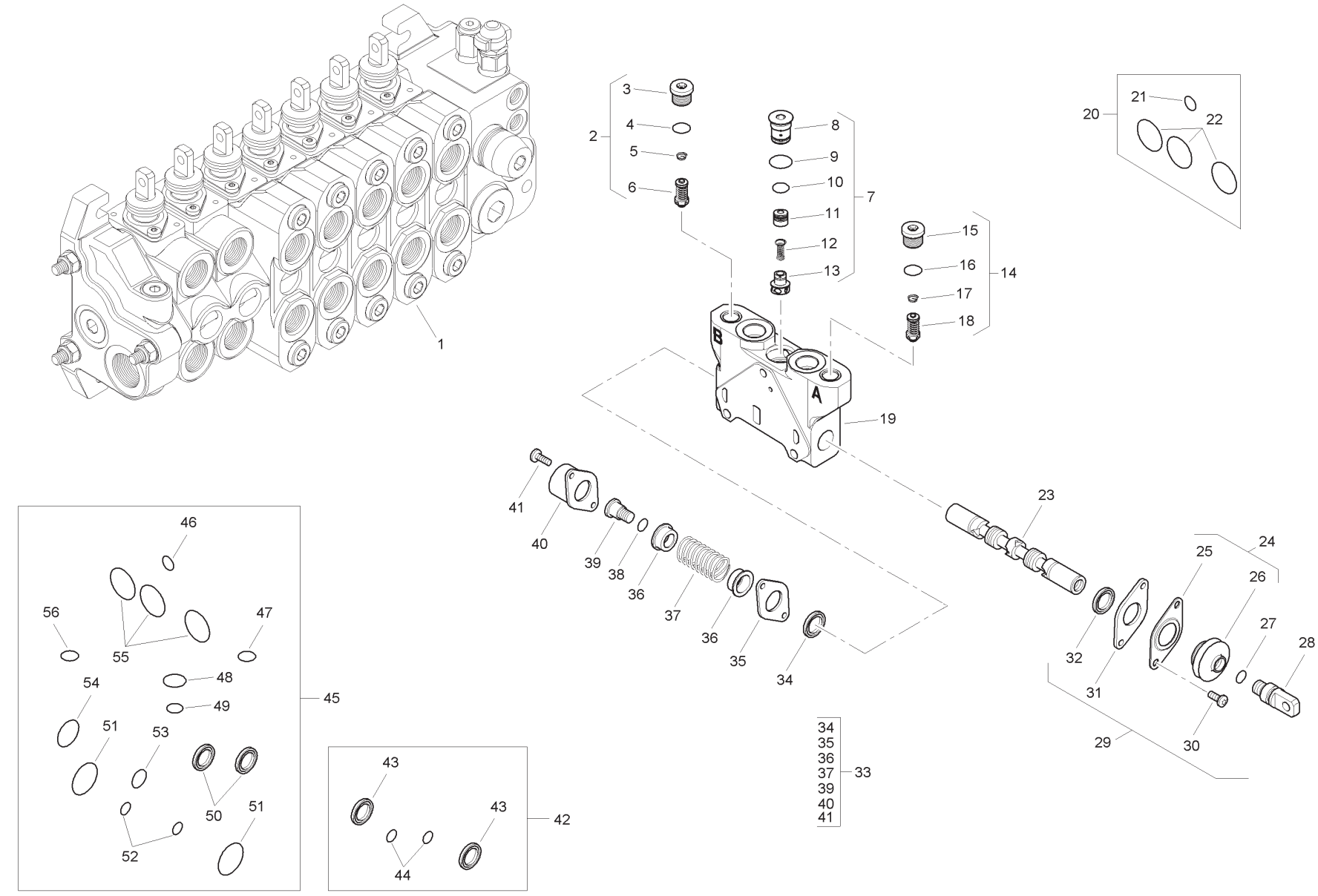
1
2
3
4
5
6
7
8
9
10
11
12
13
14
15
16
17
18
19
20
21
22
23
24
25
26
27
28
29
30
31
32
33
34
35
36
37
39
40
41
42
43
44
45
46
47
48
49
50
51
52
53
54
55
56
A
B

Item	Part No.	Qty.	English	French	German	Spanish	Remarks
1	6196127M91	1	Spool Valve Assembly	Distributeur	Ventil Kpl	Conjto. De Valvula	
2	6196150M91	1	Pressure Relief Valve	Soupape De Sécurité	Überdruckventil	Válvula De Seguridad	
3	-	1	Plug	Bouchon	Stopfen	Tapón	
4	-	1	O Ring	Joint Torique	O Ring	Junta De Tipo O	
5	-	1	Spring	Ressort	Feder	Muelle	
6	-	1	Valve	Soupape	Ventil	Válvula	
7	-	1	Kit	Jeu	Satz	Juego	
8	-	1	Plug	Bouchon	Stopfen	Tapón	
9	-	1	O Ring	Joint Torique	O Ring	Junta De Tipo O	
10	-	1	O Ring	Joint Torique	O Ring	Junta De Tipo O	
11	-	1	Body	Corps De Valve	Ventilgehäuse	Cuerpo Válvula	
12	-	1	Spring	Ressort	Feder	Muelle	
13	-	1	Element	Elément	Element	Elemento	
14	6196150M91	1	Pressure Relief Valve	Soupape De Sécurité	Überdruckventil	Válvula De Seguridad	
15	-	1	Plug	Bouchon	Stopfen	Tapón	
16	-	1	O Ring	Joint Torique	O Ring	Junta De Tipo O	
17	-	1	Spring	Ressort	Feder	Muelle	
18	-	1	Valve	Soupape	Ventil	Válvula	
19	-	1	Body	Corps De Valve	Ventilgehäuse	Cuerpo Válvula	
20	6193771M91	1	Seal Kit	Jeu Étanchéité	Dichtringsatz	Juego De Juntas	
21	-	1	O Ring	Joint Torique	O Ring	Junta De Tipo O	
22	-	3	O Ring	Joint Torique	O Ring	Junta De Tipo O	
23	-	1	Spool	Tiroir	Steuerschieber	Carrete	
24	-	1	Kit	Jeu	Satz	Juego	
25	-	1	Plate	Plaque	Platte	Plato	
26	-	1	Seal	Joint Étanchéité	Dichtring	Retén	
27	-	1	O Ring	Joint Torique	O Ring	Junta De Tipo O	
28	-	1	Screw	Vis	Schraube	Tornillo	
29	6193780M91	1	Mechanical Kit	Lot De Pièces	Ersatzteilpaket	Juego De Piezas	
30	-	2	Screw	Vis	Schraube	Tornillo	
31	-	1	Plate	Plaque	Platte	Plato	
32	-	1	Element	Elément	Element	Elemento	
33	6193784M91	1	Mechanical Kit	Lot De Pièces	Ersatzteilpaket	Juego De Piezas	
34	-	1	Element	Elément	Element	Elemento	
35	-	1	Plate	Plaque	Platte	Plato	

C-38021-04.1-A

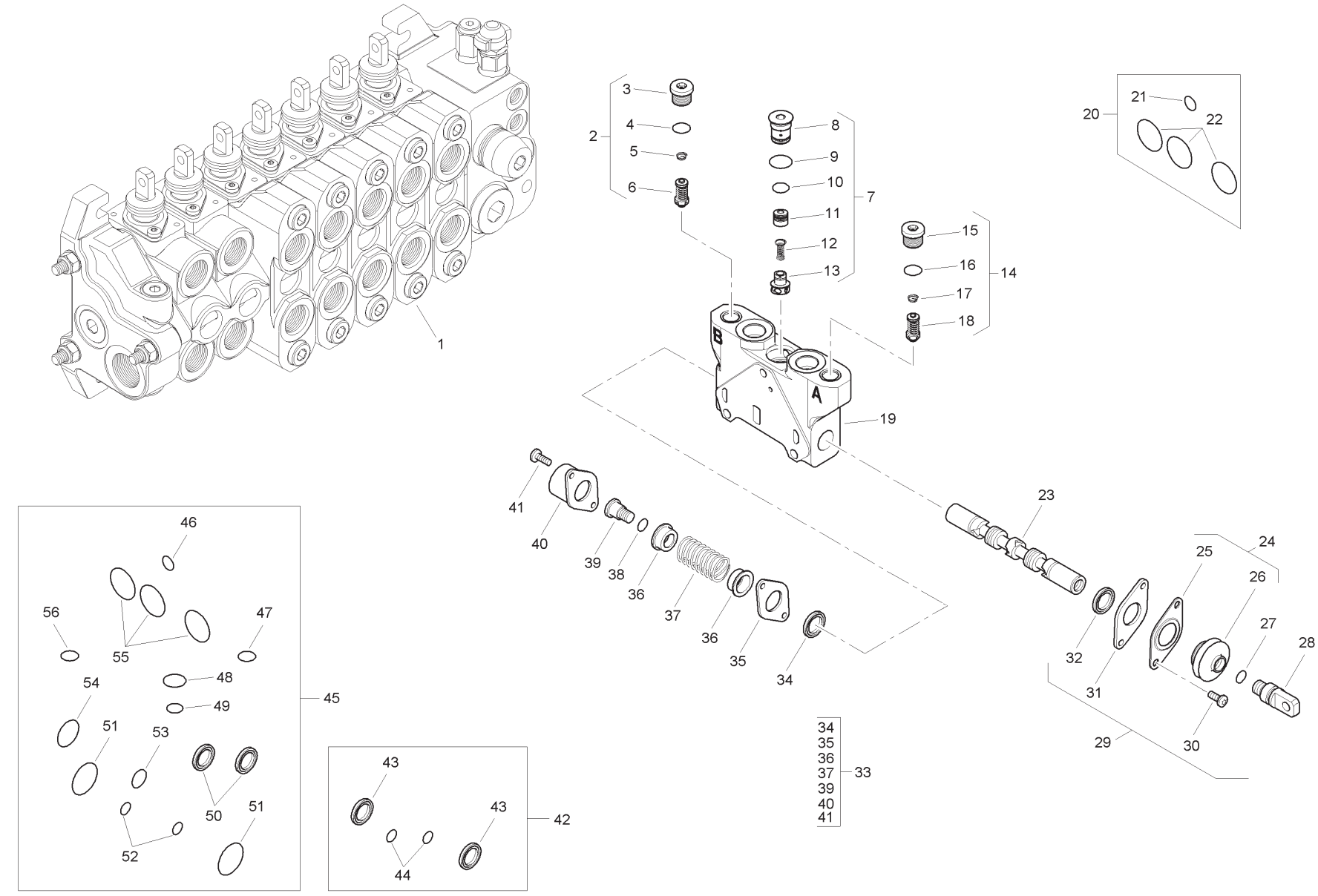
1
2
3
4
5
6
7
8
9
10
11
12
13
14
15
16
17
18
19
20
21
22
23
24
25
26
27
28
29
30
31
32
33
34
35
36
37
39
40
41
42
43
44
45
46
47
48
49
50
51
52
53
54
55
56
A
B

Item	Part No.	Qty.	English	French	German	Spanish	Remarks
36	-	2	Holder	Pièce Support	Halter	Sujetado	
37	-	1	Spring	Ressort	Feder	Muelle	
38	-	1	O Ring	Joint Torique	O Ring	Junta De Tipo O	
39	-	1	Screw	Vis	Schraube	Tornillo	
40	-	1	Cap	Chapeau	Kappe	Tapa	
41	-	2	Screw	Vis	Schraube	Tornillo	
42	6196126M91	1	Seal Kit	Jeu Étanchéité	Dichtringsatz	Juego De Juntas	
43	-	2	Seal	Joint Étanchéité	Dichtring	Retén	
44	-	2	O Ring	Joint Torique	O Ring	Junta De Tipo O	
45	6196125M91	1	Seal Kit	Jeu Étanchéité	Dichtringsatz	Juego De Juntas	
46	-	1	O Ring	Joint Torique	O Ring	Junta De Tipo O	
47	-	1	O Ring	Joint Torique	O Ring	Junta De Tipo O	
48	-	1	O Ring	Joint Torique	O Ring	Junta De Tipo O	
49	-	1	O Ring	Joint Torique	O Ring	Junta De Tipo O	
50	-	2	Seal	Joint Étanchéité	Dichtring	Retén	
51	-	2	O Ring	Joint Torique	O Ring	Junta De Tipo O	
52	-	2	O Ring	Joint Torique	O Ring	Junta De Tipo O	
53	-	1	O Ring	Joint Torique	O Ring	Junta De Tipo O	
54	-	1	O Ring	Joint Torique	O Ring	Junta De Tipo O	
55	-	3	O Ring	Joint Torique	O Ring	Junta De Tipo O	
56	-	1	O Ring	Joint Torique	O Ring	Junta De Tipo O	

C-38021-05.1-A

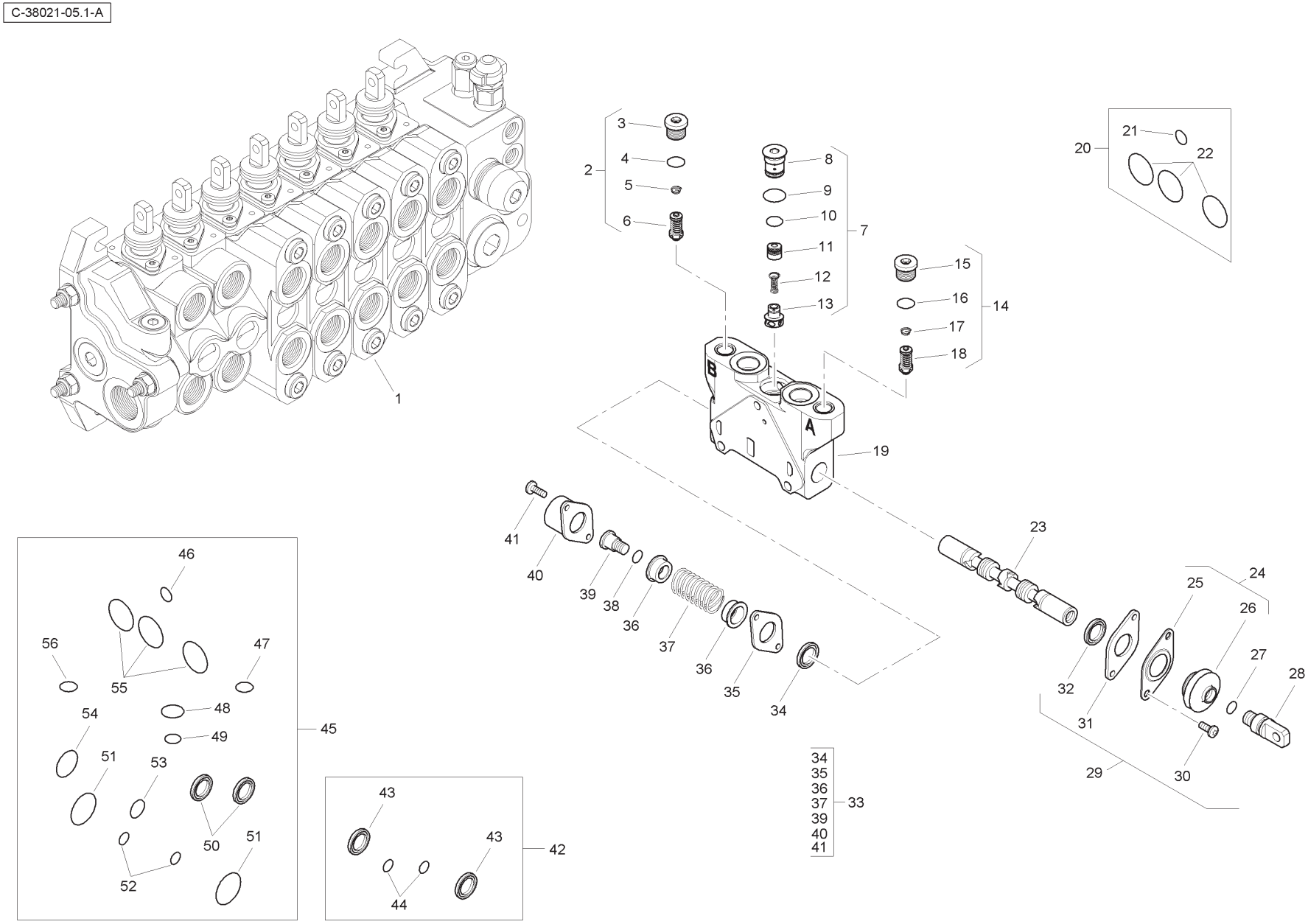
1
2
3
4
5
6
7
8
9
10
11
12
13
14
15
16
17
18
19
20
21
22
23
24
25
26
27
28
29
30
31
32
33
34
35
36
37
39
40
41
42
43
44
45
46
47
48
49
50
51
52
53
54
55
56
A
B

Item	Part No.	Qty.	English	French	German	Spanish	Remarks
1	6196128M91	1	Spool Valve Assembly	Distributeur	Ventil Kpl	Conjto. De Valvula	
2	6196152M91	1	Pressure Relief Valve	Soupape De Sécurité	Überdruckventil	Válvula De Seguridad	
3	-	1	Plug	Bouchon	Stopfen	Tapón	
4	-	1	O Ring	Joint Torique	O Ring	Junta De Tipo O	
5	-	1	Spring	Ressort	Feder	Muelle	
6	-	1	Valve	Soupape	Ventil	Válvula	
7	-	1	Kit	Jeu	Satz	Juego	
8	-	1	Plug	Bouchon	Stopfen	Tapón	
9	-	1	O Ring	Joint Torique	O Ring	Junta De Tipo O	
10	-	1	O Ring	Joint Torique	O Ring	Junta De Tipo O	
11	-	1	Body	Corps De Valve	Ventilgehäuse	Cuerpo Válvula	
12	-	1	Spring	Ressort	Feder	Muelle	
13	-	1	Element	Elément	Element	Elemento	
14	6196151M91	1	Pressure Relief Valve	Soupape De Sécurité	Überdruckventil	Válvula De Seguridad	
15	-	1	Plug	Bouchon	Stopfen	Tapón	
16	-	1	O Ring	Joint Torique	O Ring	Junta De Tipo O	
17	-	1	Spring	Ressort	Feder	Muelle	
18	-	1	Valve	Soupape	Ventil	Válvula	
19	-	1	Body	Corps De Valve	Ventilgehäuse	Cuerpo Válvula	
20	6193771M91	1	Seal Kit	Jeu Étanchéité	Dichtringsatz	Juego De Juntas	
21	-	1	O Ring	Joint Torique	O Ring	Junta De Tipo O	
22	-	3	O Ring	Joint Torique	O Ring	Junta De Tipo O	
23	-	1	Spool	Tiroir	Steuerschieber	Carrete	
24	-	1	Kit	Jeu	Satz	Juego	
25	-	1	Plate	Plaque	Platte	Plato	
26	-	1	Seal	Joint Étanchéité	Dichtring	Retén	
27	-	1	O Ring	Joint Torique	O Ring	Junta De Tipo O	
28	-	1	Screw	Vis	Schraube	Tornillo	
29	6193780M91	1	Mechanical Kit	Lot De Pièces	Ersatzteilpaket	Juego De Piezas	
30	-	2	Screw	Vis	Schraube	Tornillo	
31	-	1	Plate	Plaque	Platte	Plato	
32	-	1	Element	Elément	Element	Elemento	
33	6193784M91	1	Mechanical Kit	Lot De Pièces	Ersatzteilpaket	Juego De Piezas	
34	-	1	Element	Elément	Element	Elemento	
35	-	1	Plate	Plaque	Platte	Plato	

C-38021-05.1-A

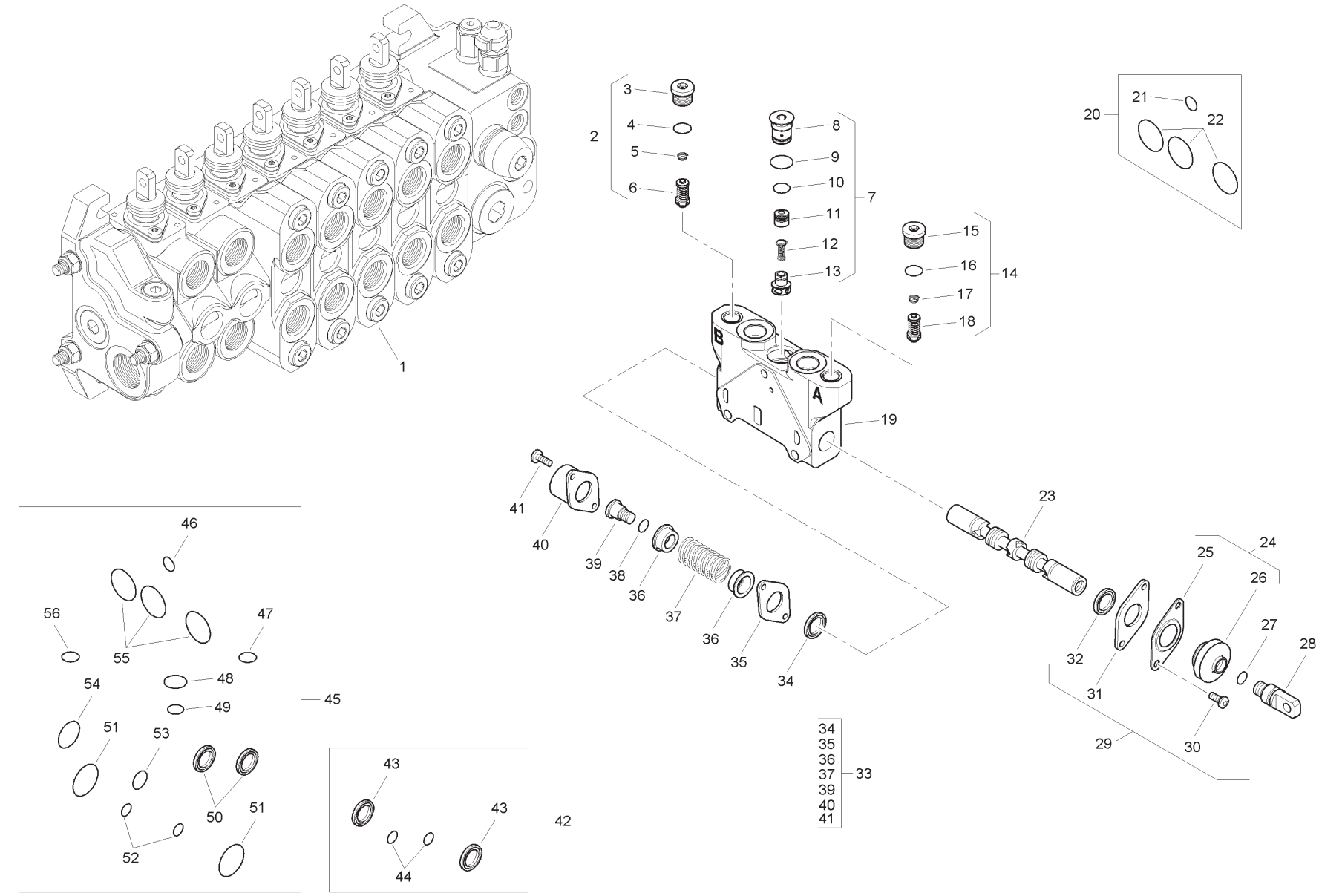
1
2
3
4
5
6
7
8
9
10
11
12
13
14
15
16
17
18
19
20
21
22
23
24
25
26
27
28
29
30
31
32
33
34
35
36
37
39
40
41
42
43
44
45
46
47
48
49
50
51
52
53
54
55
56
A
B

Item	Part No.	Qty.	English	French	German	Spanish	Remarks
36	-	2	Holder	Pièce Support	Halter	Sujetado	
37	-	1	Spring	Ressort	Feder	Muelle	
38	-	1	O Ring	Joint Torique	O Ring	Junta De Tipo O	
39	-	1	Screw	Vis	Schraube	Tornillo	
40	-	1	Cap	Chapeau	Kappe	Tapa	
41	-	2	Screw	Vis	Schraube	Tornillo	
42	6196126M91	1	Seal Kit	Jeu Étanchéité	Dichtringsatz	Juego De Juntas	
43	-	2	Seal	Joint Étanchéité	Dichtring	Retén	
44	-	2	O Ring	Joint Torique	O Ring	Junta De Tipo O	
45	6196125M91	1	Seal Kit	Jeu Étanchéité	Dichtringsatz	Juego De Juntas	
46	-	1	O Ring	Joint Torique	O Ring	Junta De Tipo O	
47	-	1	O Ring	Joint Torique	O Ring	Junta De Tipo O	
48	-	1	O Ring	Joint Torique	O Ring	Junta De Tipo O	
49	-	1	O Ring	Joint Torique	O Ring	Junta De Tipo O	
50	-	2	Seal	Joint Étanchéité	Dichtring	Retén	
51	-	2	O Ring	Joint Torique	O Ring	Junta De Tipo O	
52	-	2	O Ring	Joint Torique	O Ring	Junta De Tipo O	
53	-	1	O Ring	Joint Torique	O Ring	Junta De Tipo O	
54	-	1	O Ring	Joint Torique	O Ring	Junta De Tipo O	
55	-	3	O Ring	Joint Torique	O Ring	Junta De Tipo O	
56	-	1	O Ring	Joint Torique	O Ring	Junta De Tipo O	

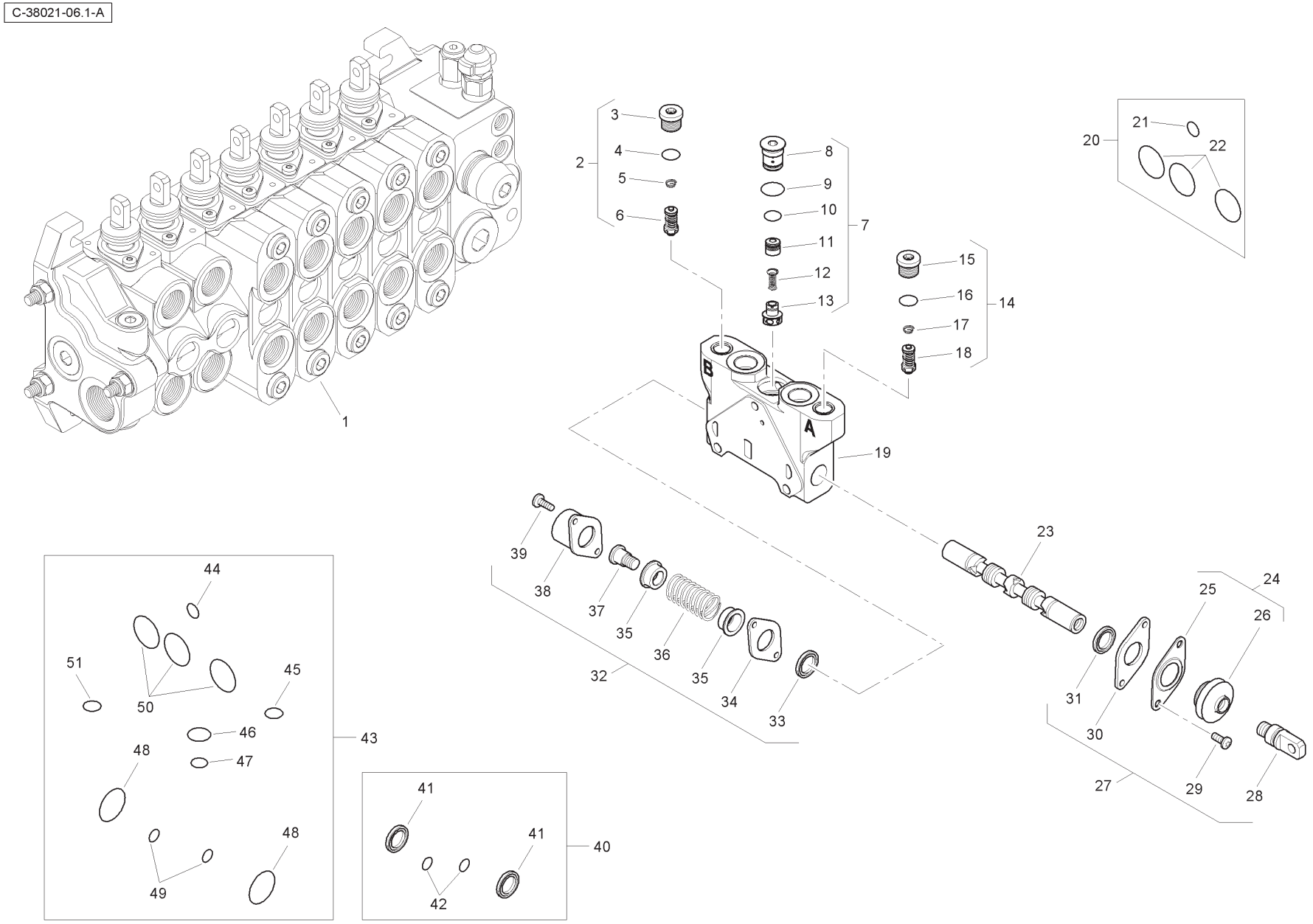
C-38021-06.1-A
1
2
3
4
5
6
7
8
9
10
11
12
13
14
15
16
17
18
19
20
21
22
23
24
25
26
27
28
29
30
31
32
33
34
35
36
37
38
39
40
41
42
43
44
45
46
47
48
49
50
51

Item	Part No.	Qty.	English	French	German	Spanish	Remarks
1	6196129M91	1	Spool Valve - Auxilary	Soupape	Ventil	Válvula	
2	6196151M91	1	Pressure Relief Valve	Soupape De Sécurité	Überdruckventil	Válvula De Seguridad	
3	-	1	Plug	Bouchon	Stopfen	Tapón	
4	-	1	O Ring	Joint Torique	O Ring	Junta De Tipo O	
5	-	1	Spring	Ressort	Feder	Muelle	
6	-	1	Valve	Soupape	Ventil	Válvula	
7	-	1	Kit	Jeu	Satz	Juego	
8	-	1	Plug	Bouchon	Stopfen	Tapón	
9	-	1	O Ring	Joint Torique	O Ring	Junta De Tipo O	
10	-	1	O Ring	Joint Torique	O Ring	Junta De Tipo O	
11	-	1	Body	Corps De Valve	Ventilgehäuse	Cuerpo Válvula	
12	-	1	Spring	Ressort	Feder	Muelle	
13	-	1	Element	Elément	Element	Elemento	
14	6196151M91	1	Pressure Relief Valve	Soupape De Sécurité	Überdruckventil	Válvula De Seguridad	
15	-	1	Plug	Bouchon	Stopfen	Tapón	
16	-	1	O Ring	Joint Torique	O Ring	Junta De Tipo O	
17	-	1	Spring	Ressort	Feder	Muelle	
18	-	1	Valve	Soupape	Ventil	Válvula	
19	-	1	Body	Corps De Valve	Ventilgehäuse	Cuerpo Válvula	
20	6193771M91	1	Seal Kit	Jeu Étanchéité	Dichtringsatz	Juego De Juntas	
21	-	1	O Ring	Joint Torique	O Ring	Junta De Tipo O	
22	-	1	O Ring	Joint Torique	O Ring	Junta De Tipo O	
23	-	1	Spool	Tiroir	Steuerschieber	Carrete	
24	-	1	Kit	Jeu	Satz	Juego	
25	-	1	Plate	Plaque	Platte	Plato	
26	-	1	Seal	Joint Étanchéité	Dichtring	Retén	
27	6193780M91	1	Kit - Mechanical Option	Lot De Pièces	Ersatzteilpaket	Juego De Piezas	
28	-	1	Screw	Vis	Schraube	Tornillo	
29	-	2	Screw	Vis	Schraube	Tornillo	
30	-	1	Plate	Plaque	Platte	Plato	
31	-	1	Element	Elément	Element	Elemento	
32	6193784M91	1	Mechanical Kit	Lot De Pièces	Ersatzteilpaket	Juego De Piezas	
33	-	1	Element	Elément	Element	Elemento	
34	-	1	Plate	Plaque	Platte	Plato	
35	-	2	Holder	Pièce Support	Halter	Sujetador	

C-38021-06.1-A

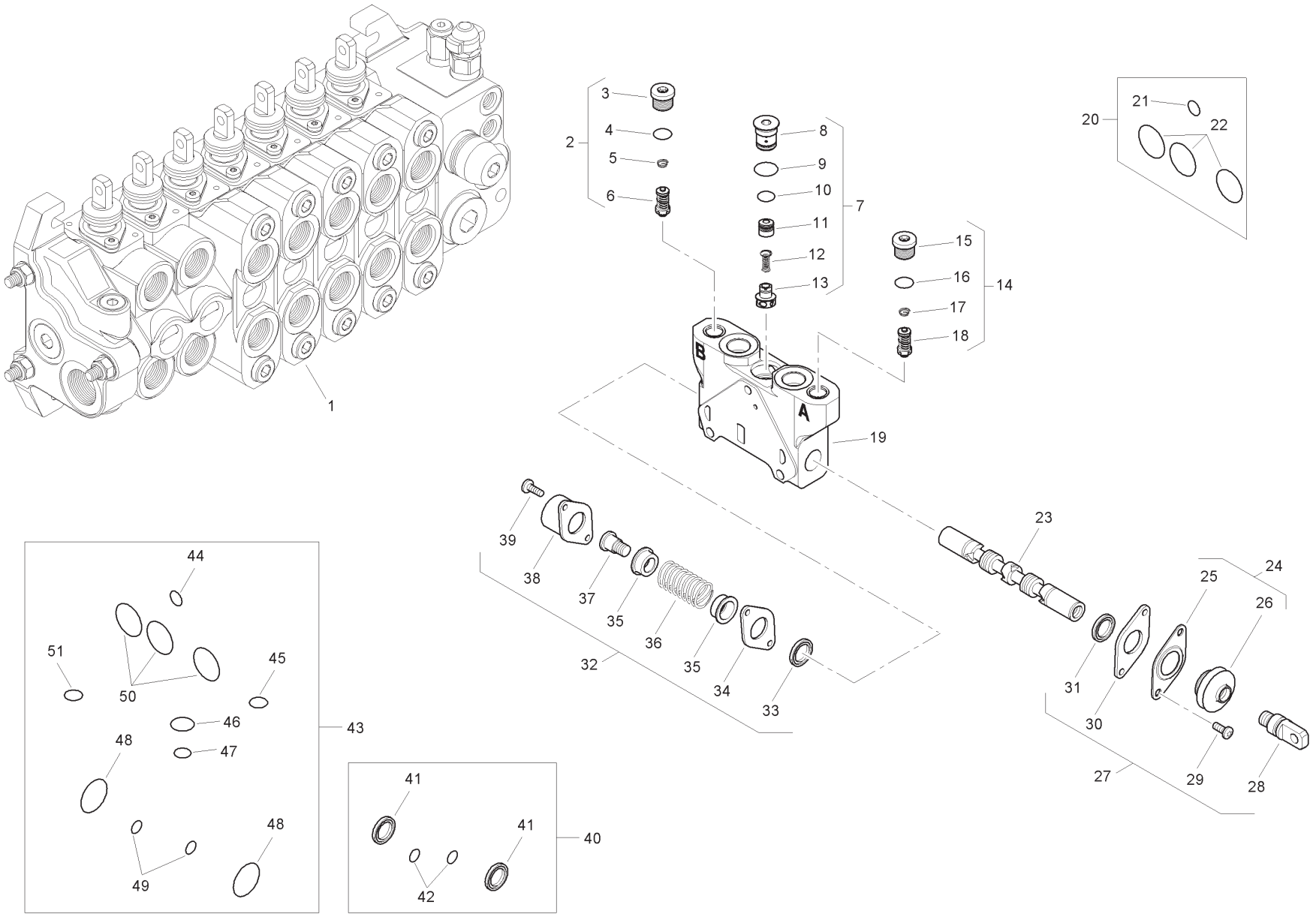
1
2
3
4
5
6
7
8
9
10
11
12
13
14
15
16
17
18
19
20
21
22
23
24
25
26
27
28
29
30
31
32
33
34
35
36
37
38
39
40
41
42
43
44
45
46
47
48
49
50
51
A
B

Item	Part No.	Qty.	English	French	German	Spanish	Remarks
36	-	1	Spring	Ressort	Feder	Muelle	
37	-	1	Screw	Vis	Schraube	Tornillo	
38	-	1	Cap	Chapeau	Kappe	Tapa	
39	-	2	Screw	Vis	Schraube	Tornillo	
40	6196126M91	1	Seal Kit	Jeu Étanchéité	Dichtringsatz	Juego De Juntas	
41	-	2	Seal	Joint Étanchéité	Dichtring	Retén	
42	-	2	O Ring	Joint Torique	O Ring	Junta De Tipo O	
43	6196125M91	1	Seal Kit	Jeu Étanchéité	Dichtringsatz	Juego De Juntas	
44	-	1	O Ring	Joint Torique	O Ring	Junta De Tipo O	
45	-	1	O Ring	Joint Torique	O Ring	Junta De Tipo O	
46	-	1	O Ring	Joint Torique	O Ring	Junta De Tipo O	
47	-	1	O Ring	Joint Torique	O Ring	Junta De Tipo O	
48	-	2	O Ring	Joint Torique	O Ring	Junta De Tipo O	
49	-	2	O Ring	Joint Torique	O Ring	Junta De Tipo O	
50	-	3	O Ring	Joint Torique	O Ring	Junta De Tipo O	
51	-	1	O Ring	Joint Torique	O Ring	Junta De Tipo O	

C-38021-07.1-A

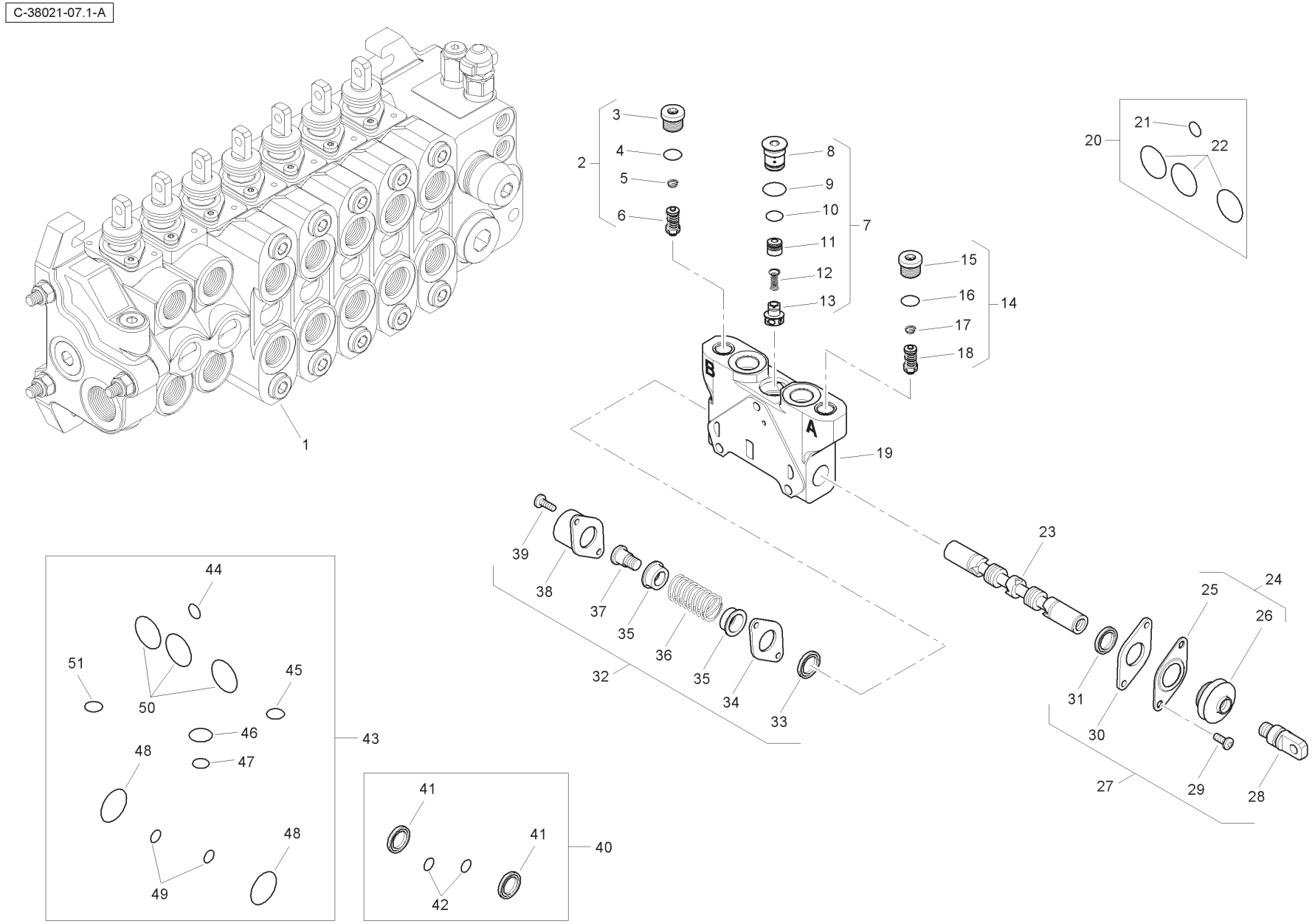
1
2
3
4
5
6
7
8
9
10
11
12
13
14
15
16
17
18
19
20
21
22
23
24
25
26
27
28
29
30
31
32
33
34
35
36
37
38
39
40
41
42
43
44
45
46
47
48
49
50
51
A
B

Item	Part No.	Qty.	English	French	German	Spanish	Remarks
1	6196130M91	1	Spool Valve - Auxilary	Soupape	Ventil	Válvula	
2	6196151M91	1	Pressure Relief Valve	Soupape De Sécurité	Überdruckventil	Válvula De Seguridad	
3	-	1	Plug	Bouchon	Stopfen	Tapón	
4	-	1	O Ring	Joint Torique	O Ring	Junta De Tipo O	
5	-	1	Spring	Ressort	Feder	Muelle	
6	-	1	Valve	Soupape	Ventil	Válvula	
7	-	1	Kit	Jeu	Satz	Juego	
8	-	1	Plug	Bouchon	Stopfen	Tapón	
9	-	1	O Ring	Joint Torique	O Ring	Junta De Tipo O	
10	-	1	O Ring	Joint Torique	O Ring	Junta De Tipo O	
11	-	1	Body	Corps De Valve	Ventilgehäuse	Cuerpo Válvula	
12	-	1	Spring	Ressort	Feder	Muelle	
13	-	1	Element	Elément	Element	Elemento	
14	6196151M91	1	Pressure Relief Valve	Soupape De Sécurité	Überdruckventil	Válvula De Seguridad	
15	-	1	Plug	Bouchon	Stopfen	Tapón	
16	-	1	O Ring	Joint Torique	O Ring	Junta De Tipo O	
17	-	1	Spring	Ressort	Feder	Muelle	
18	-	1	Valve	Soupape	Ventil	Válvula	
19	-	1	Body	Corps De Valve	Ventilgehäuse	Cuerpo Válvula	
20	6193771M91	1	Seal Kit	Jeu Étanchéité	Dichtringsatz	Juego De Juntas	
21	-	1	O Ring	Joint Torique	O Ring	Junta De Tipo O	
22	-	1	O Ring	Joint Torique	O Ring	Junta De Tipo O	
23	-	1	Spool	Tiroir	Steuerschieber	Carrete	
24	-	1	Kit	Jeu	Satz	Juego	
25	-	1	Plate	Plaque	Platte	Plato	
26	-	1	Seal	Joint Étanchéité	Dichtring	Retén	
27	6193780M91	1	Mechanical Kit	Lot De Pièces	Ersatzteilpaket	Juego De Piezas	
28	-	1	Screw	Vis	Schraube	Tornillo	
29	-	2	Screw	Vis	Schraube	Tornillo	
30	-	1	Plate	Plaque	Platte	Plato	
31	-	1	Element	Elément	Element	Elemento	
32	6193784M91	1	Mechanical Kit	Lot De Pièces	Ersatzteilpaket	Juego De Piezas	
33	-	1	Element	Elément	Element	Elemento	
34	-	1	Plate	Plaque	Platte	Plato	
35	-	2	Holder	Pièce Support	Halter	Sujetador	

C-38021-07.1-A

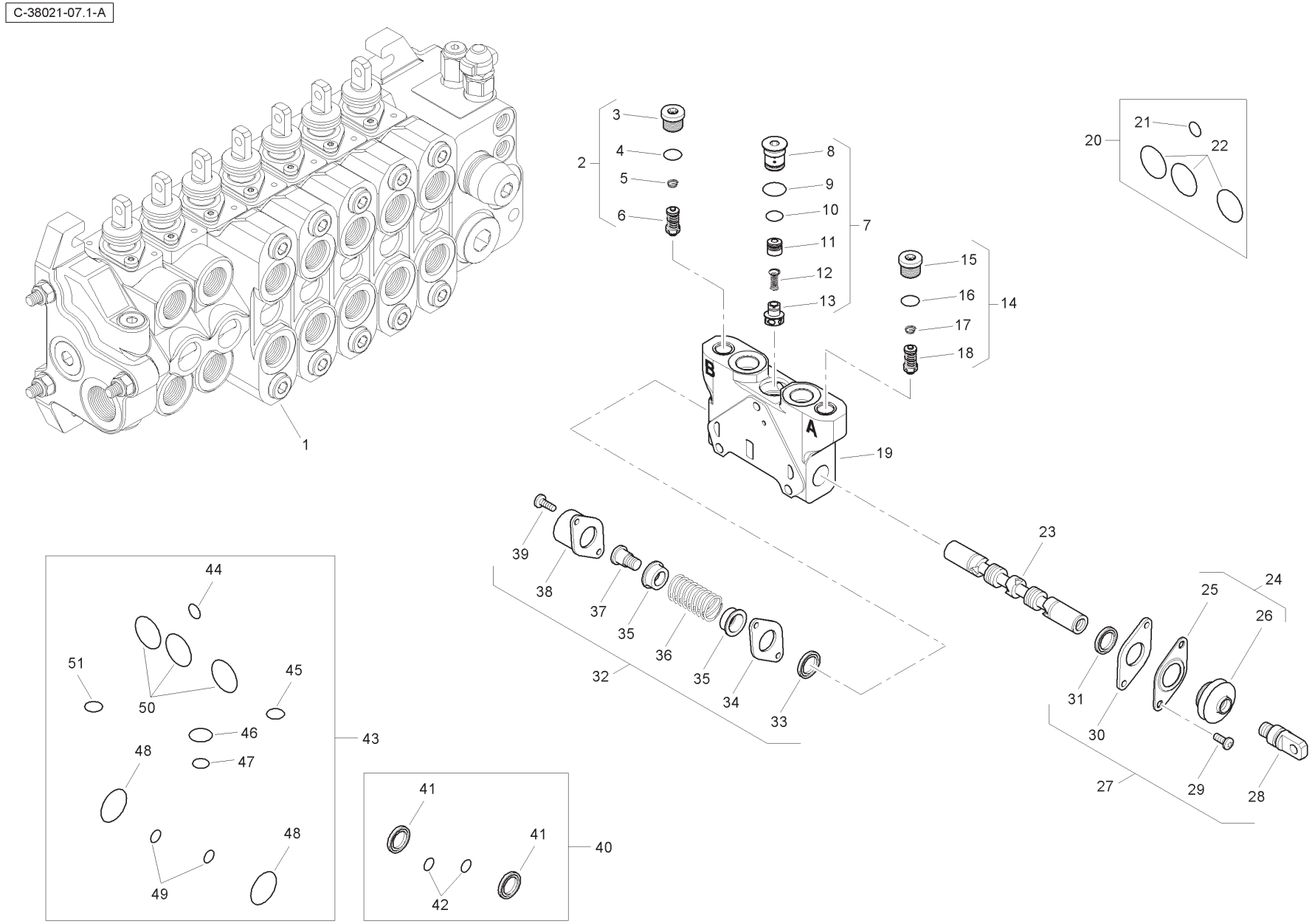
1
2
3
4
5
6
7
8
9
10
11
12
13
14
15
16
17
18
19
20
21
22
23
24
25
26
27
28
29
30
31
32
33
34
35
36
37
38
39
40
41
42
43
44
45
46
47
48
49
50
51
A
B

Item	Part No.	Qty.	English	French	German	Spanish	Remarks
36	-	1	Spring	Ressort	Feder	Muelle	
37	-	1	Screw	Vis	Schraube	Tornillo	
38	-	1	Cap	Chapeau	Kappe	Tapa	
39	-	2	Screw	Vis	Schraube	Tornillo	
40	6196126M91	1	Seal Kit	Jeu Étanchéité	Dichtringsatz	Juego De Juntas	
41	-	2	Seal	Joint Étanchéité	Dichtring	Retén	
42	-	2	O Ring	Joint Torique	O Ring	Junta De Tipo O	
43	6196125M91	1	Seal Kit	Jeu Étanchéité	Dichtringsatz	Juego De Juntas	
44	-	1	O Ring	Joint Torique	O Ring	Junta De Tipo O	
45	-	1	O Ring	Joint Torique	O Ring	Junta De Tipo O	
46	-	1	O Ring	Joint Torique	O Ring	Junta De Tipo O	
47	-	1	O Ring	Joint Torique	O Ring	Junta De Tipo O	
48	-	2	O Ring	Joint Torique	O Ring	Junta De Tipo O	
49	-	2	O Ring	Joint Torique	O Ring	Junta De Tipo O	
50	-	3	O Ring	Joint Torique	O Ring	Junta De Tipo O	
51	-	1	O Ring	Joint Torique	O Ring	Junta De Tipo O	

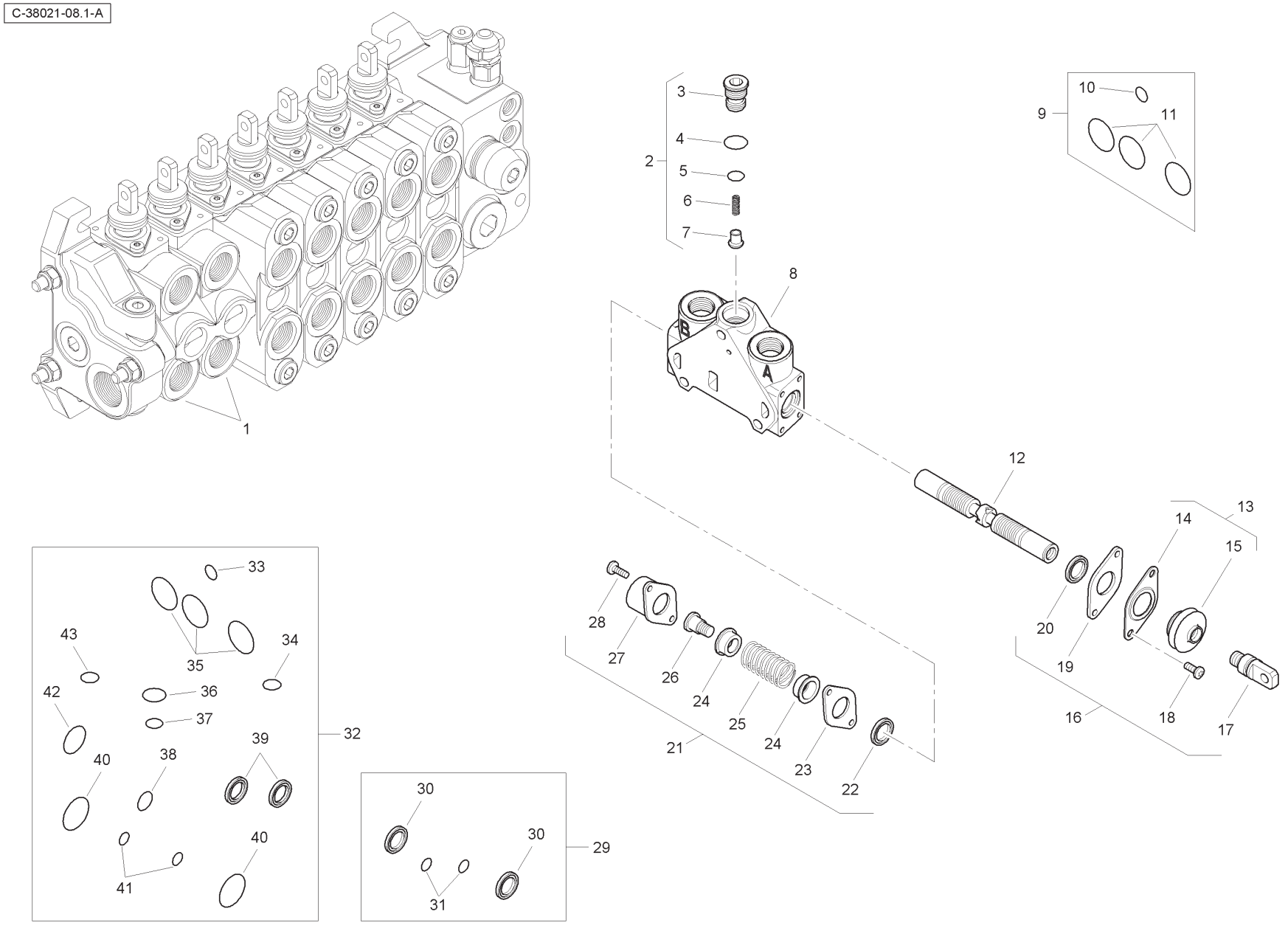
C-38021-08.1-A
1
2
3
4
5
6
7
8
9
10
11
12
13
14
15
16
17
18
19
20
21
22
23
24
25
26
27
28
29
30
31
32
33
34
35
36
37
38
39
40
41
42
43

Item	Part No.	Qty.	English	French	German	Spanish	Remarks
1	6196131M91	2	Spool Valve Assembly	Distributeur	Ventil Kpl	Conjto. De Valvula	
2	-	1	Kit	Jeu	Satz	Juego	
3	-	1	Plug	Bouchon	Stopfen	Tapón	
4	-	1	O Ring	Joint Torique	O Ring	Junta De Tipo O	
5	-	1	O Ring	Joint Torique	O Ring	Junta De Tipo O	
6	-	1	Spring	Ressort	Feder	Muelle	
7	-	1	Element	Element	Element	Element	
8	-	1	Body	Corps De Valve	Ventilgehäuse	Cuerpo Válvula	
9	6193771M91	1	Seal Kit	Jeu Étanchéité	Dichtringsatz	Juego De Juntas	
10	-	1	O Ring	Joint Torique	O Ring	Junta De Tipo O	
11	-	3	O Ring	Joint Torique	O Ring	Junta De Tipo O	
12	-	1	Spool	Tiroir	Steuerschieber	Carrete	
13	-	1	Kit	Jeu	Satz	Juego	
14	-	1	Plate	Plaque	Platte	Plato	
15	-	1	Seal	Joint Étanchéité	Dichtring	Retén	
16	6193780M91	1	Mechanical Kit	Lot De Pièces	Ersatzteilpaket	Juego De Piezas	
17	-	1	Screw	Vis	Schraube	Tornillo	
18	-	2	Screw	Vis	Schraube	Tornillo	
19	-	1	Plate	Plaque	Platte	Plato	
20	-	1	Seal	Joint Étanchéité	Dichtring	Retén	
21	6193784M91	1	Mechanical Kit	Lot De Pièces	Ersatzteilpaket	Juego De Piezas	
22	-	1	Seal	Joint Étanchéité	Dichtring	Retén	
23	-	1	Plate	Plaque	Platte	Plato	
24	-	2	Holder	Pièce Support	Halter	Sujetador	
25	-	1	Spring	Ressort	Feder	Muelle	
26	-	1	Screw	Vis	Schraube	Tornillo	
27	-	1	Cap	Chapeau	Kappe	Tapa	
28	-	2	Screw	Vis	Schraube	Tornillo	
29	6196126M91	1	Seal Kit	Jeu Étanchéité	Dichtringsatz	Juego De Juntas	
30	-	2	Seal	Joint Étanchéité	Dichtring	Retén	
31	-	2	O Ring	Joint Torique	O Ring	Junta De Tipo O	
32	6196125M91	1	Seal Kit	Jeu Étanchéité	Dichtringsatz	Juego De Juntas	
33	-	1	O Ring	Joint Torique	O Ring	Junta De Tipo O	
34	-	1	O Ring	Joint Torique	O Ring	Junta De Tipo O	
35	-	3	O Ring	Joint Torique	O Ring	Junta De Tipo O	

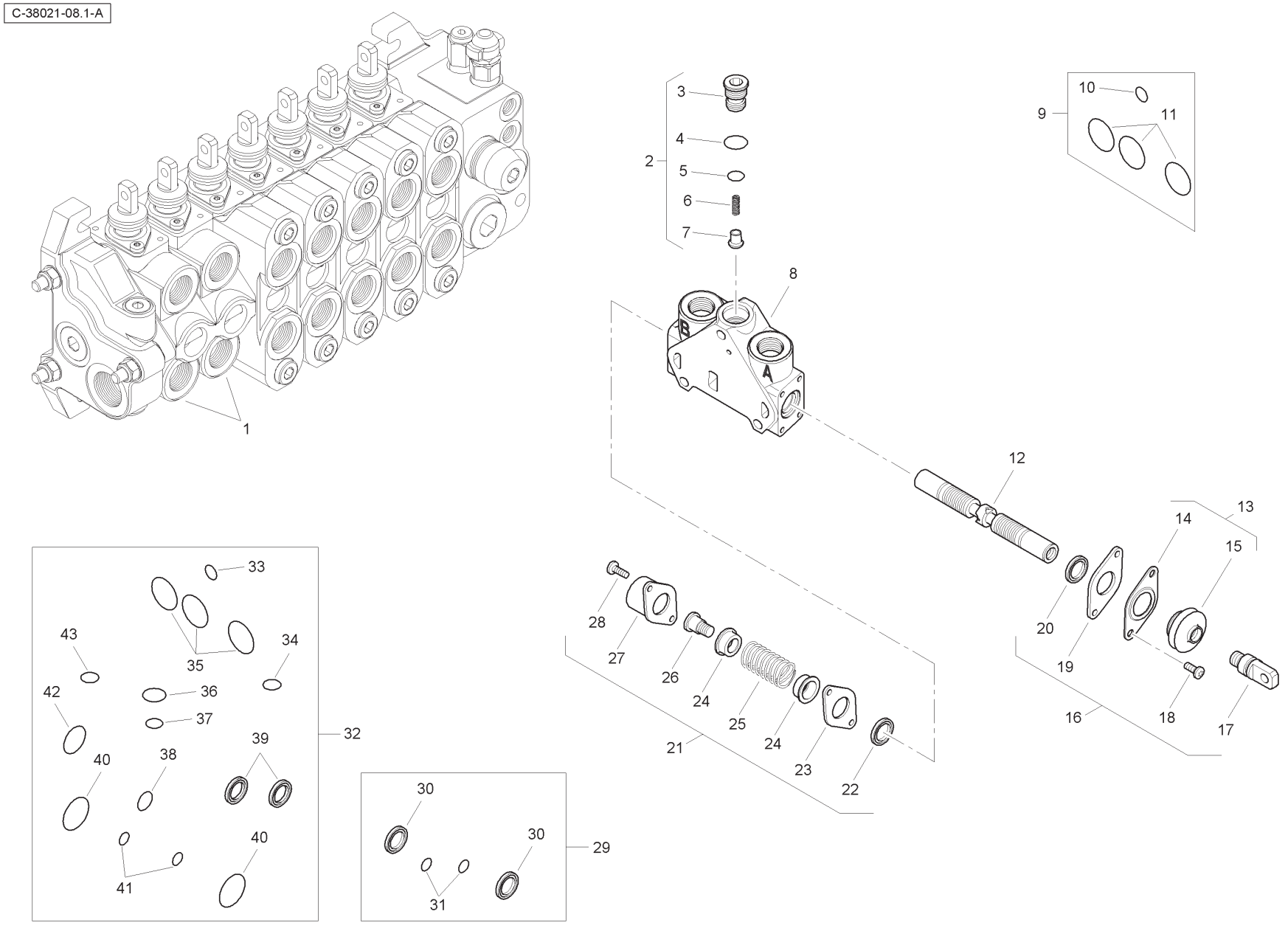
C-38021-08.1-A
1
2
3
4
5
6
7
8
9
10
11
12
13
14
15
16
17
18
19
20
21
22
23
24
25
26
27
28
29
30
31
32
33
34
35
36
37
38
39
40
41
42
43

Item	Part No.	Qty.	English	French	German	Spanish	Remarks
36	-	1	O Ring	Joint Torique	O Ring	Junta De Tipo O	
37	-	1	O Ring	Joint Torique	O Ring	Junta De Tipo O	
38	-	1	O Ring	Joint Torique	O Ring	Junta De Tipo O	
39	-	2	Seal	Joint Étanchéité	Dichtring	Retén	
40	-	2	O Ring	Joint Torique	O Ring	Junta De Tipo O	
41	-	2	O Ring	Joint Torique	O Ring	Junta De Tipo O	
42	-	1	O Ring	Joint Torique	O Ring	Junta De Tipo O	
43	-	1	O Ring	Joint Torique	O Ring	Junta De Tipo O	

C-38021-09.1-A

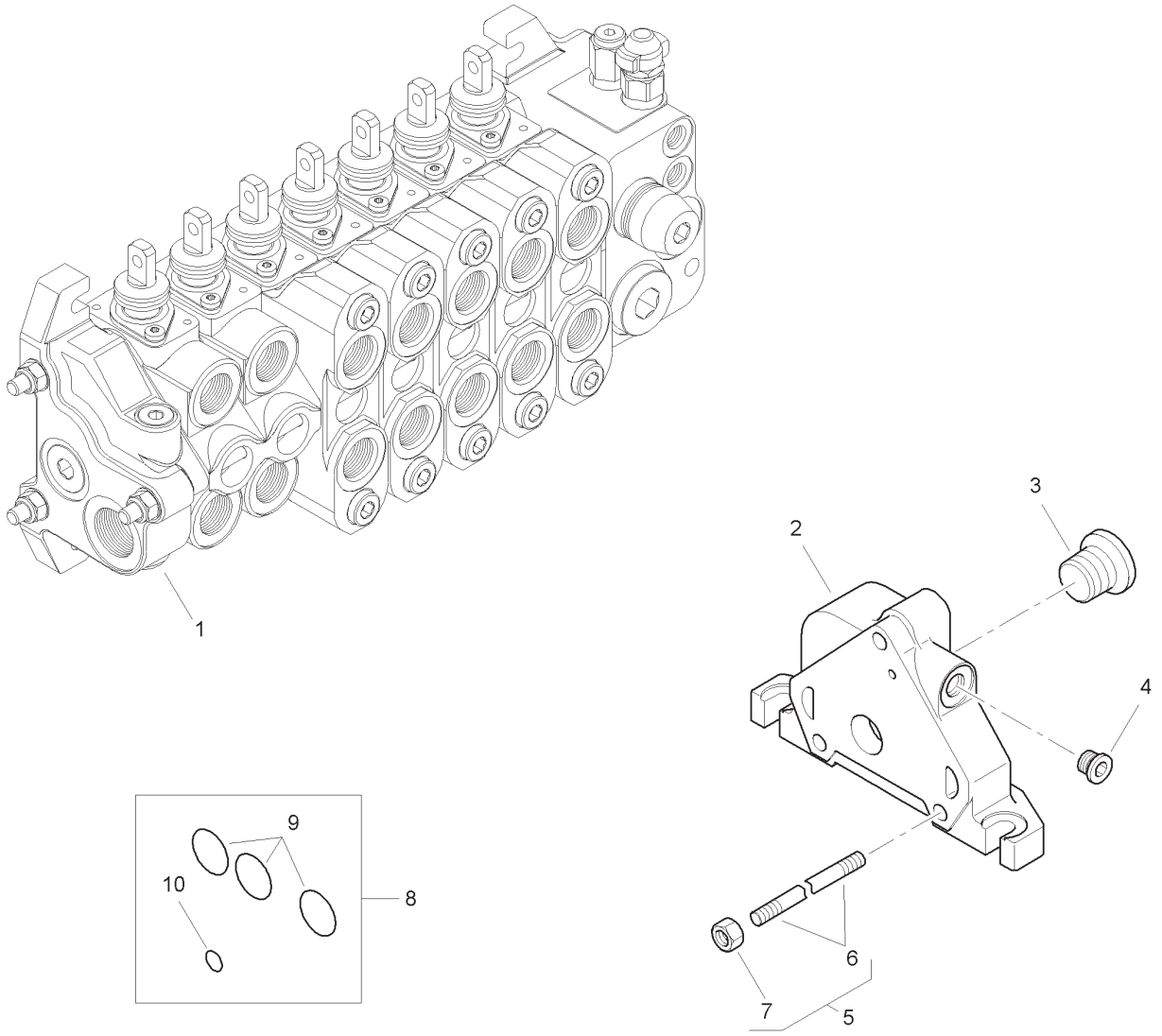

Item	Part No.	Qty.	English	French	German	Spanish	Remarks
1	6196134M91	1	Outlet Valve	Soupape	Ventil	Válvula	
2	-	1	Body	Corps De Valve	Ventilgehäuse	Cuerpo Válvula	
3	-	1	Plug	Bouchon	Stopfen	Tapón	
4	-	1	Plug	Bouchon	Stopfen	Tapón	
5	6196146M1	3	Tie Rod	Tringlerie	Zugstange	Brazo De Enlace	
6	-	1	Rod	Tringle	Stange	Varilla	
7	-	1	Nut	Ecrou	Mutter	Tuerca	
8	6193771M91	1	Seal Kit	Jeu Étanchéité	Dichtringsatz	Juego De Juntas	
9	-	3	O Ring	Joint Torique	O Ring	Junta De Tipo O	
10	-	1	O Ring	Joint Torique	O Ring	Junta De Tipo O	

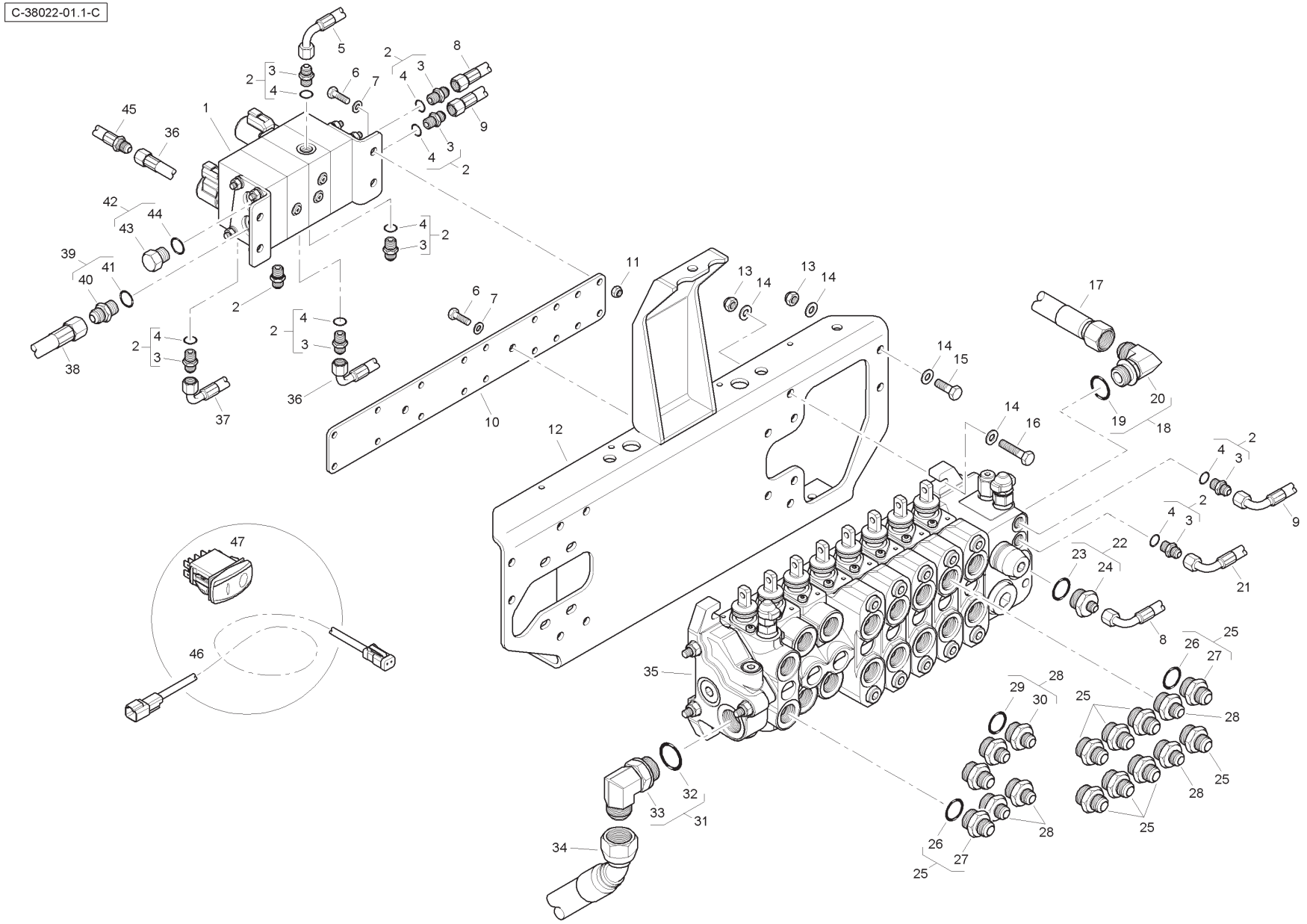
C-38022-01.1-C

Item	Part No.	Qty.	English	French	German	Spanish	Remarks
1	6114412M91	1	Manifold	Collecteur	Krümmer	Colector	
2	835091M91	9	Connector & O Ring	Borne	Doppelnippel	Conector	
3	-	1	Union	Raccord	Verschraubung	Racor	
4	831452M1	1	O Ring	Joint torique	O Ring	Junta tórica	
5	T118311	1	Hose	Durit	Schlauch	Flexible	
6	339761X1	6	Bolt	Boulon	Schraubbolzen	Perno	
7	390972X1	10	Washer	Rondelle	Unterlegscheibe	Arandela	
8	6114671M91	1	Hose	Durit	Schlauch	Flexible	
9	6114670M91	1	Hose	Durit	Schlauch	Flexible	
10	6114502M1	1	Mounting Plate	Plaque	Platte	Plato	
11	394367X1	4	Nut	Ecrou	Mutter	Tuerca	
12	T118243	1	Bracket	Support fixation	Haltearm	Soporte	
13	1440329X1	8	Nut	Ecrou	Mutter	Tuerca	
14	390734X1	16	Washer	Rondelle	Unterlegscheibe	Arandela	
15	3009493X1	4	Bolt	Boulon	Schraubbolzen	Perno	
16	3009496X1	4	Bolt	Boulon	Schraubbolzen	Perno	
17	6112624M91	1	Hose	Durit	Schlauch	Flexible	
18	358764X91	1	Elbow & O Ring	Coude	Winkelstück	Codo	
19	835025M1	1	O Ring	Joint torique	O Ring	Junta tórica	
20	-	1	Elbow	Coude	Winkelstück	Codo	
21	6112610M91	1	Hose	Durit	Schlauch	Flexible	
22	365830X91	1	Connector & O Ring	Borne	Doppelnippel	Conector	
23	835025M1	1	O Ring	Joint torique	O Ring	Junta tórica	
24	-	1	Union	Raccord	Verschraubung	Racor	
25	365715X91	10	Connector & O Ring	Borne	Doppelnippel	Conector	
26	835025M1	1	O Ring	Joint torique	O Ring	Junta tórica	
27	-	1	Union	Raccord	Verschraubung	Racor	
28	365713X91	6	Connector & O Ring	Borne	Doppelnippel	Conector	
29	835025M1	1	O Ring	Joint torique	O Ring	Junta tórica	
30	-	1	Union	Raccord	Verschraubung	Racor	
31	358766X91	1	Elbow & O Ring	Coude	Winkelstück	Codo	
32	835026M1	1	O Ring	Joint torique	O Ring	Junta tórica	
33	-	1	Elbow	Coude	Winkelstück	Codo	
34	6112614M91	1	Hose	Durit	Schlauch	Flexible	
35	6112567M91	1	Valve	Soupape	Ventil	Válvula	

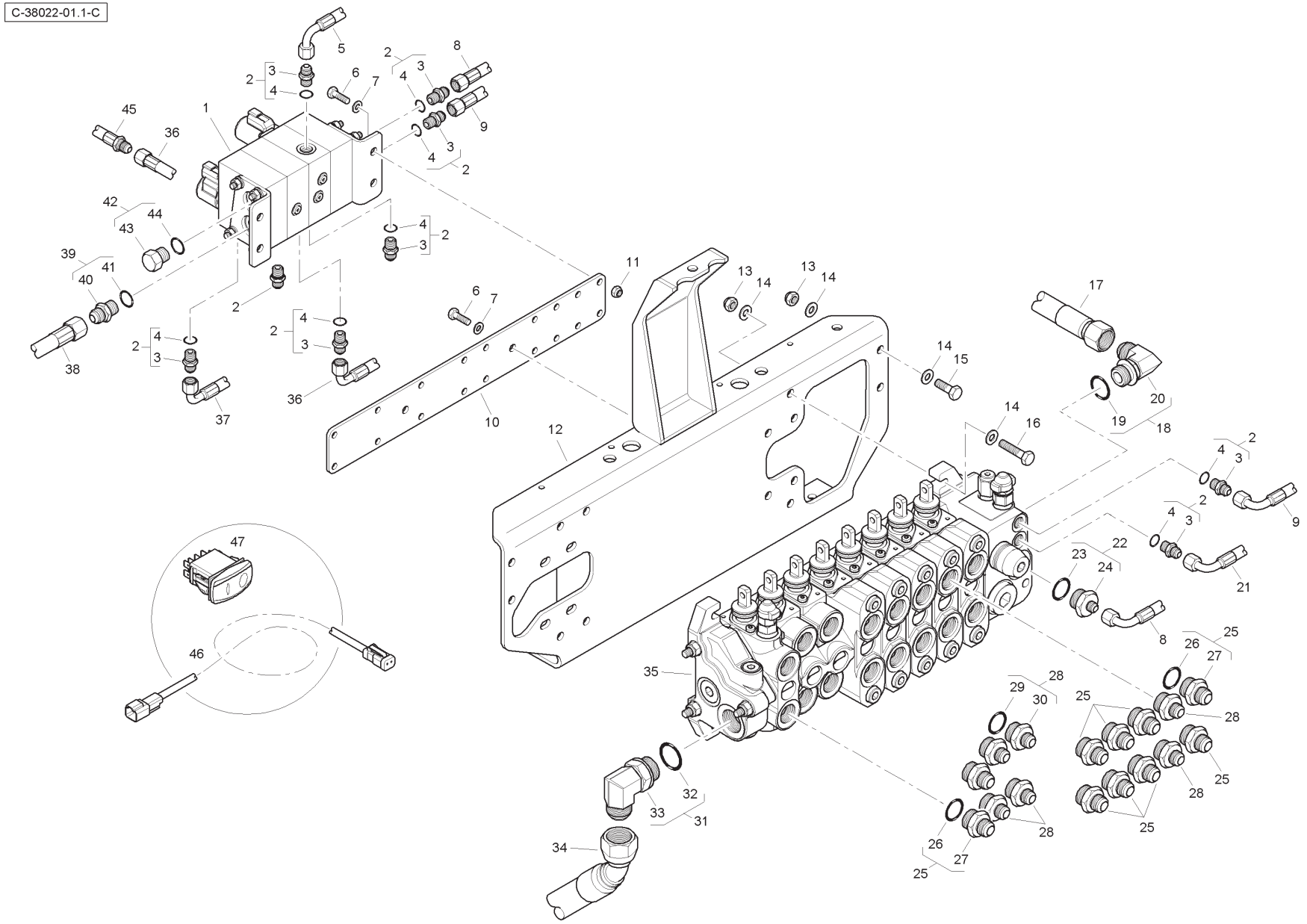
C-38022-01.1-C

Item	Part No.	Qty.	English	French	German	Spanish	Remarks
36	T118309	1	Hose	Durit	Schlauch	Flexible	
37	T118308	1	Hose	Durit	Schlauch	Flexible	
38	6114776M91	1	Hose	Durit	Schlauch	Flexible	
39	358743X91	1	Connector & O Ring	Borne	Doppelnippel	Conector	
40	-	1	Union	Raccord	Verschraubung	Racor	
41	831497M1	1	O Ring	Joint torique	O Ring	Junta tórica	
42	358724X91	1	Plug & O Ring	Bouchon	VerschlStopfen	Tapón	
43	-	1	Plug	Bouchon	VerschlStopfen	Tapón	
44	831497M1	1	O Ring	Joint torique	O Ring	Junta tórica	
45	T122808	1	Hose	Durit	Schlauch	Flexible	
46	T112697	1	Wiring Harness	Faisceau	Kabelstrang	Sistema de cable	
47	6114325M91	1	Rocker Switch	Interrupteur	Schalter	Interruptor	

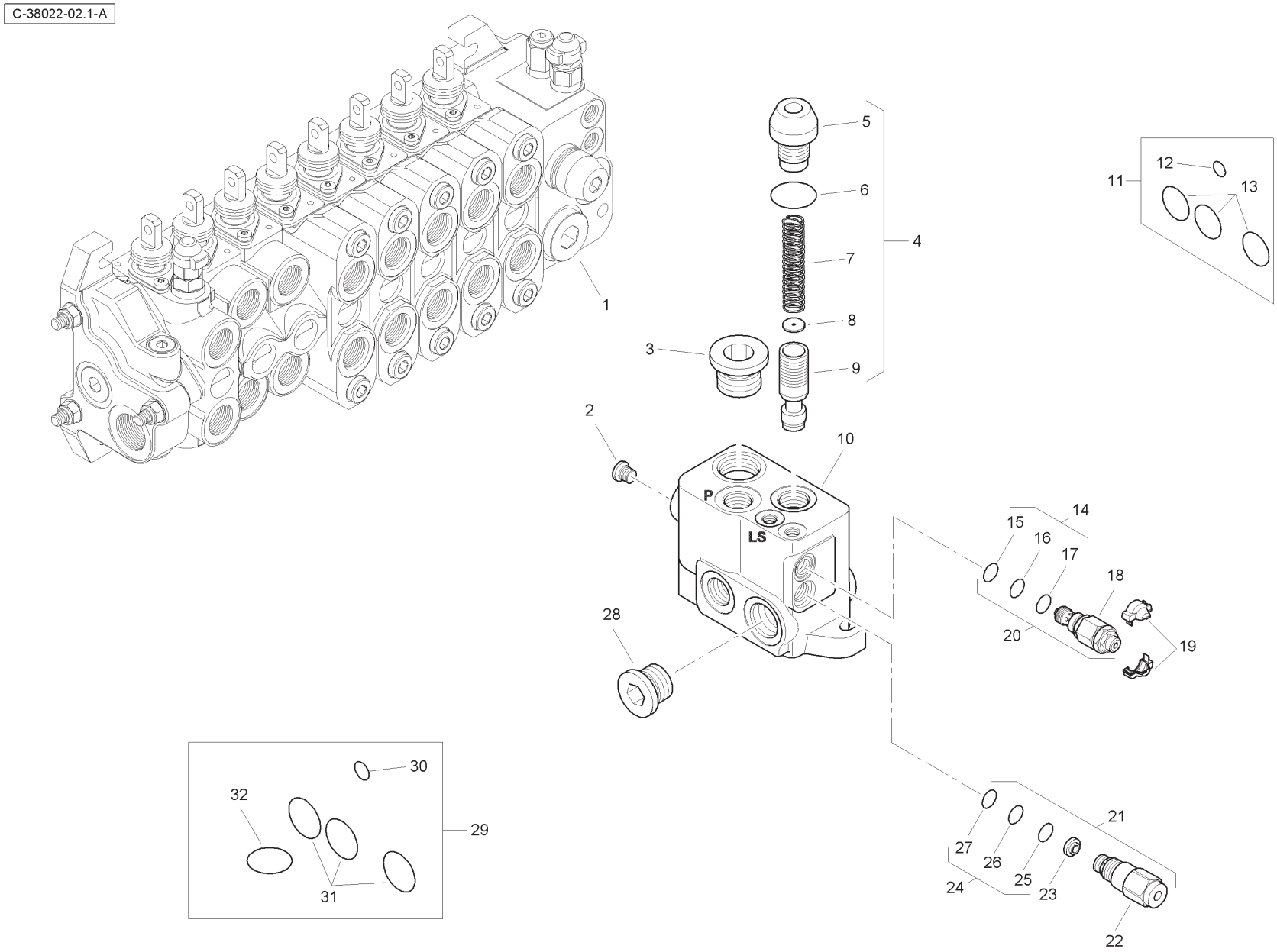
C-38022-02.1-A
1
2
3
4
5
6
7
8
9
10
11
12
13
14
15
16
17
18
19
20
21
22
23
24
25
26
27
28
29
30
31
32
P
LS

Item	Part No.	Qty.	English	French	German	Spanish	Remarks
1	6196122M91	1	Valve Assembly - Inlet	Distributeur	Ventil Kpl	Conjto. De Valvula	
2	-	1	Plug	Bouchon	Stopfen	Tapón	
3	-	1	Plug	Bouchon	Stopfen	Tapón	
4	-	1	Kit	Jeu	Satz	Juego	
5	-	1	Valve	Soupape	Ventil	Válvula	
6	-	1	O Ring	Joint Torique	O Ring	Junta De Tipo O	
7	-	1	Spring	Ressort	Feder	Muelle	
8	-	1	Element	Elément	Element	Elemento	
9	-	1	Body	Corps De Valve	Ventilgehäuse	Cuerpo Válvula	
10	-	1	Body	Corps De Valve	Ventilgehäuse	Cuerpo Válvula	
11	6193771M91	1	Seal Kit	Jeu Étanchéité	Dichtringsatz	Juego De Juntas	
12	-	1	O Ring	Joint Torique	O Ring	Junta De Tipo O	
13	-	3	O Ring	Joint Torique	O Ring	Junta De Tipo O	
14	-	1	Seal Kit	Jeu Étanchéité	Dichtringsatz	Juego De Juntas	
15	-	1	O Ring	Joint Torique	O Ring	Junta De Tipo O	
16	-	1	O Ring	Joint Torique	O Ring	Junta De Tipo O	
17	-	1	O Ring	Joint Torique	O Ring	Junta De Tipo O	
18	-	1	Valve	Soupape	Ventil	Válvula	
19	-	1	Cover	Couvercle	Deckel	Cubierta	
20	6193787M91	1	Pressure Relief Valve	Soupape De Sécurité	Überdruckventil	Válvula De Seguridad	
21	6193788M91	1	Flow Regulator	Valve Anti-surdébit	Begrenzungsventil	Válv. Antisobrecaud.	
22	-	1	Valve	Soupape	Ventil	Válvula	
23	-	1	Element	Elément	Element	Elemento	
24	-	1	Seal Kit	Jeu Étanchéité	Dichtringsatz	Juego De Juntas	
25	-	1	O Ring	Joint Torique	O Ring	Junta De Tipo O	
26	-	1	O Ring	Joint Torique	O Ring	Junta De Tipo O	
27	-	1	O Ring	Joint Torique	O Ring	Junta De Tipo O	
28	-	1	Plug	Bouchon	Stopfen	Tapón	
29	6193789M91	1	Seal Kit	Jeu Étanchéité	Dichtringsatz	Juego De Juntas	
30	-	1	O Ring	Joint Torique	O Ring	Junta De Tipo O	
31	-	1	O Ring	Joint Torique	O Ring	Junta De Tipo O	
32	-	3	O Ring	Joint Torique	O Ring	Junta De Tipo O	

C-38022-03.1-A

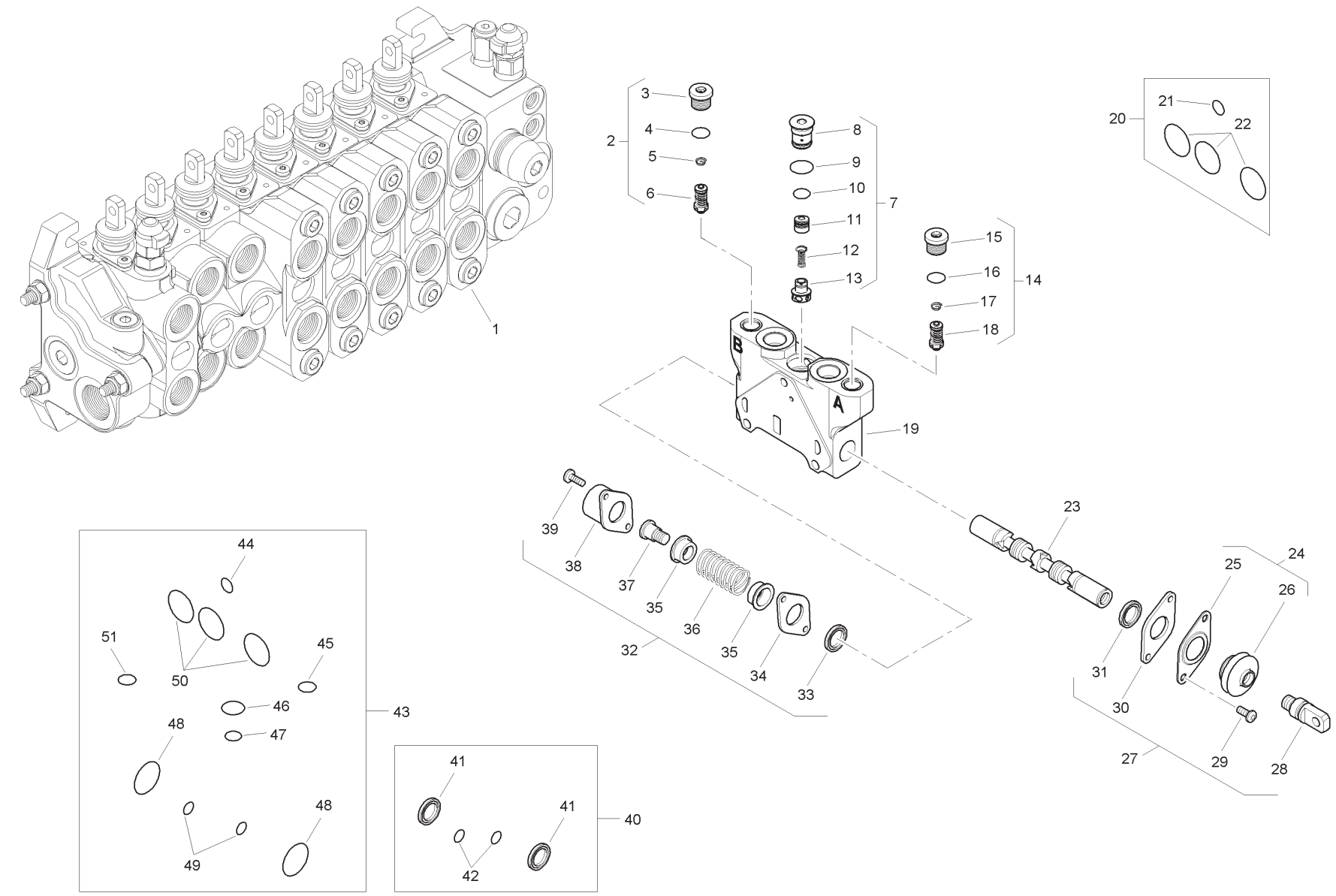
1
2
3
4
5
6
7
8
9
10
11
12
13
14
15
16
17
18
19
20
21
22
23
24
25
26
27
28
29
30
31
32
33
34
35
36
37
38
39
40
41
42
43
44
45
46
47
48
49
50
51
A
B

Item	Part No.	Qty.	English	French	German	Spanish	Remarks
1	6196123M91	1	Spool Valve - Auxilary	Soupape	Ventil	Válvula	
2	6196148M91	1	Pressure Relief Valve	Soupape De Sécurité	Überdruckventil	Válvula De Seguridad	
3	-	1	Plug	Bouchon	Stopfen	Tapón	
4	-	1	O Ring	Joint Torique	O Ring	Junta De Tipo O	
5	-	1	Spring	Ressort	Feder	Muelle	
6	-	1	Valve	Soupape	Ventil	Válvula	
7	-	1	Kit	Jeu	Satz	Juego	
8	-	1	Plug	Bouchon	Stopfen	Tapón	
9	-	1	O Ring	Joint Torique	O Ring	Junta De Tipo O	
10	-	1	O Ring	Joint Torique	O Ring	Junta De Tipo O	
11	-	1	Body	Corps De Valve	Ventilgehäuse	Cuerpo Válvula	
12	-	1	Spring	Ressort	Feder	Muelle	
13	-	1	Element	Elément	Element	Elemento	
14	6196149M91	1	Pressure Relief Valve	Soupape De Sécurité	Überdruckventil	Válvula De Seguridad	
15	-	1	Plug	Bouchon	Stopfen	Tapón	
16	-	1	O Ring	Joint Torique	O Ring	Junta De Tipo O	
17	-	1	Spring	Ressort	Feder	Muelle	
18	-	1	Valve	Soupape	Ventil	Válvula	
19	-	1	Body	Corps De Valve	Ventilgehäuse	Cuerpo Válvula	
20	6193771M91	1	Seal Kit	Jeu Étanchéité	Dichtringsatz	Juego De Juntas	
21	-	1	O Ring	Joint Torique	O Ring	Junta De Tipo O	
22	-	1	O Ring	Joint Torique	O Ring	Junta De Tipo O	
23	-	1	Spool	Tiroir	Steuerschieber	Carrete	
24	-	1	Kit	Jeu	Satz	Juego	
25	-	1	Plate	Plaque	Platte	Plato	
26	-	1	Seal	Joint Étanchéité	Dichtring	Retén	
27	6193780M91	1	Kit - Mechanical Option	Lot De Pièces	Ersatzteilpaket	Juego De Piezas	
28	-	1	Screw	Vis	Schraube	Tornillo	
29	-	2	Screw	Vis	Schraube	Tornillo	
30	-	1	Plate	Plaque	Platte	Plato	
31	-	1	Element	Elément	Element	Elemento	
32	6193784M91	1	Mechanical Kit	Lot De Pièces	Ersatzteilpaket	Juego De Piezas	
33	-	1	Element	Elément	Element	Elemento	
34	-	1	Plate	Plaque	Platte	Plato	
35	-	2	Holder	Pièce Support	Halter	Sujetador	

C-38022-03.1-A

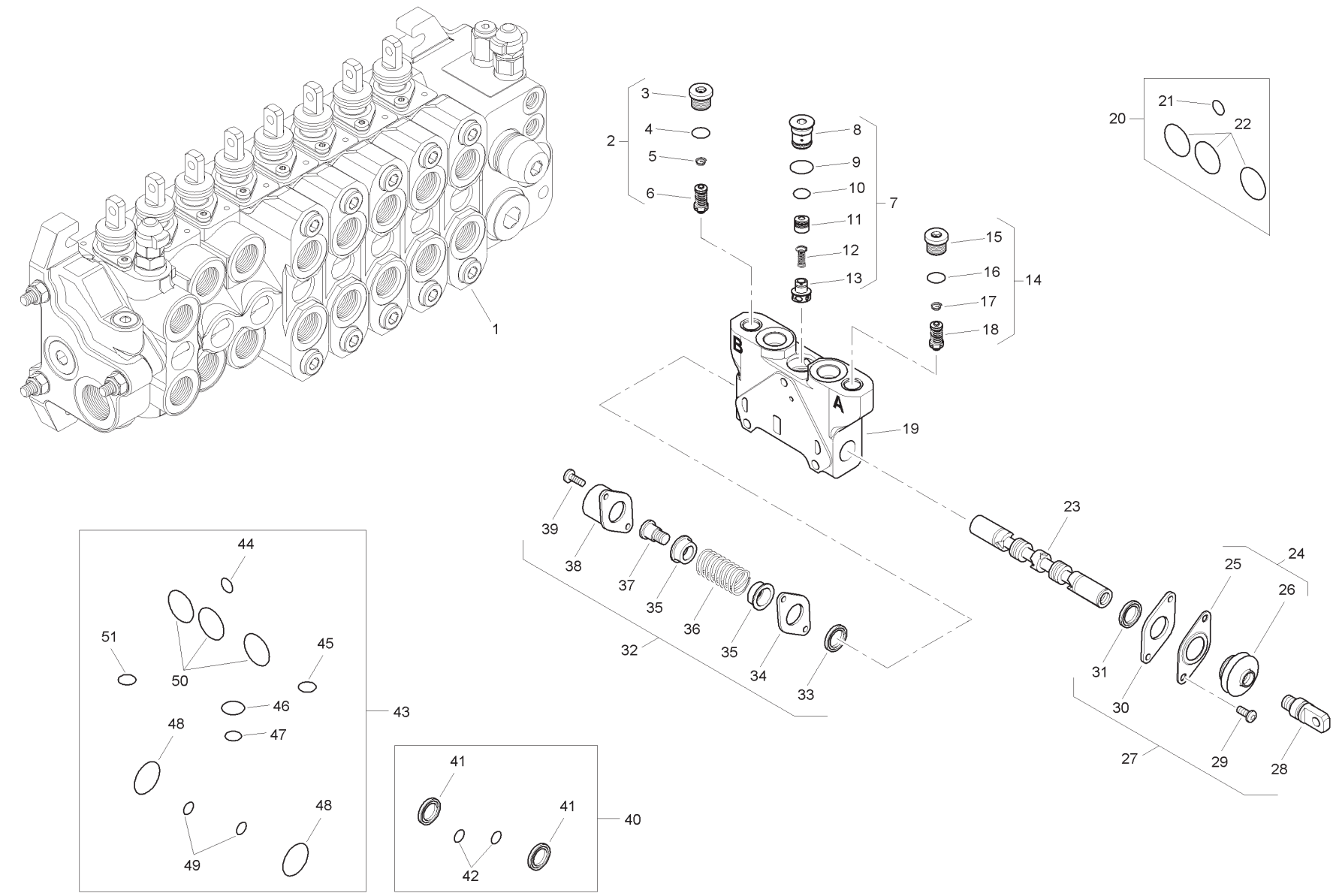
1
2
3
4
5
6
7
8
9
10
11
12
13
14
15
16
17
18
19
20
21
22
23
24
25
26
27
28
29
30
31
32
33
34
35
36
37
38
39
40
41
42
43
44
45
46
47
48
49
50
51
A
B

Item	Part No.	Qty.	English	French	German	Spanish	Remarks
36	-	1	Spring	Ressort	Feder	Muelle	
37	-	1	Screw	Vis	Schraube	Tornillo	
38	-	1	Cap	Chapeau	Kappe	Tapa	
39	-	2	Screw	Vis	Schraube	Tornillo	
40	6196126M91	1	Seal Kit	Jeu Étanchéité	Dichtringsatz	Juego De Juntas	
41	-	2	Seal	Joint Étanchéité	Dichtring	Retén	
42	-	2	O Ring	Joint Torique	O Ring	Junta De Tipo O	
43	6196125M91	1	Seal Kit	Jeu Étanchéité	Dichtringsatz	Juego De Juntas	
44	-	1	O Ring	Joint Torique	O Ring	Junta De Tipo O	
45	-	1	O Ring	Joint Torique	O Ring	Junta De Tipo O	
46	-	1	O Ring	Joint Torique	O Ring	Junta De Tipo O	
47	-	1	O Ring	Joint Torique	O Ring	Junta De Tipo O	
48	-	2	O Ring	Joint Torique	O Ring	Junta De Tipo O	
49	-	2	O Ring	Joint Torique	O Ring	Junta De Tipo O	
50	-	3	O Ring	Joint Torique	O Ring	Junta De Tipo O	
51	-	1	O Ring	Joint Torique	O Ring	Junta De Tipo O	

C-38022-04.1-A

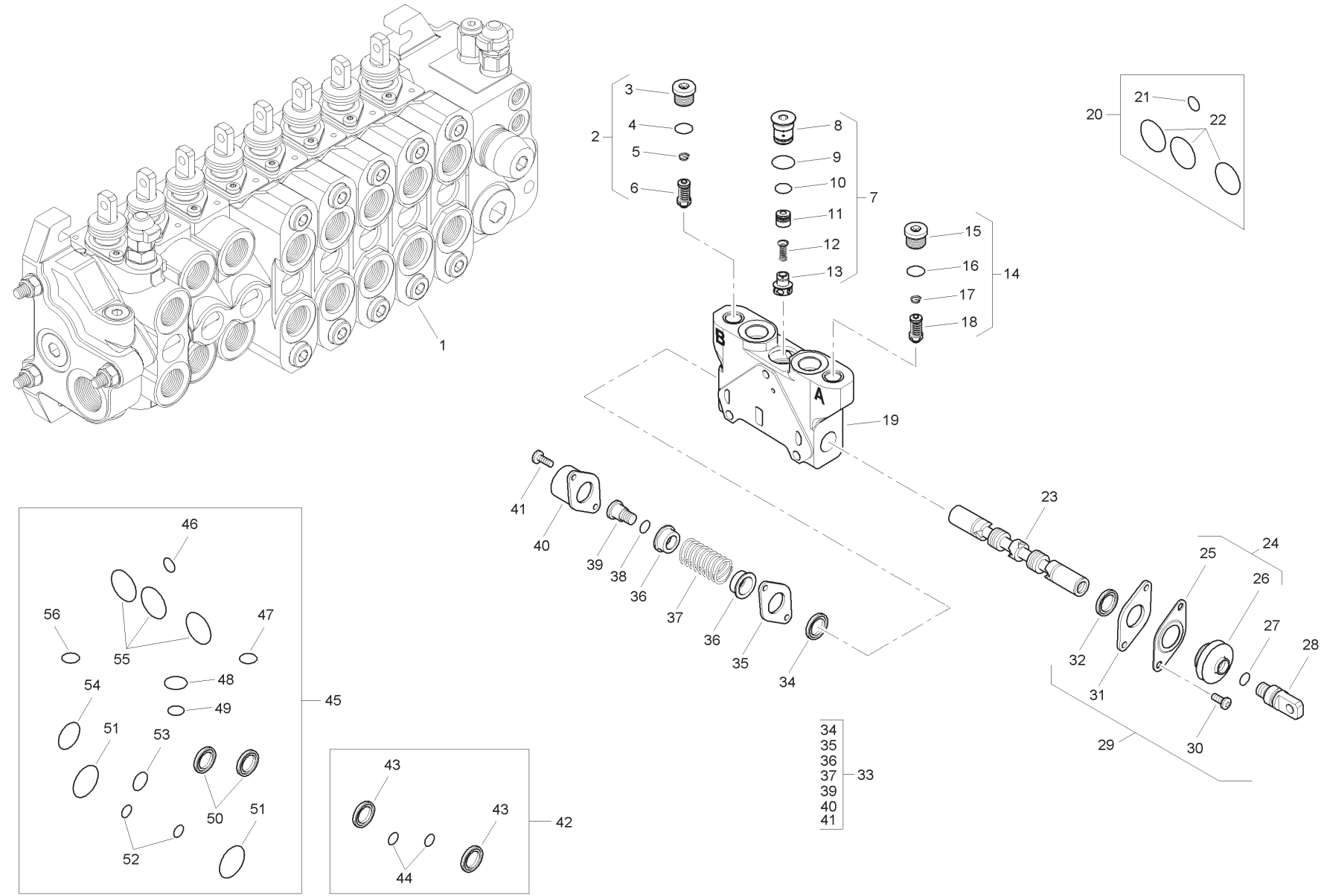
1
2
3
4
5
6
7
8
9
10
11
12
13
14
15
16
17
18
19
20
21
22
23
24
25
26
27
28
29
30
31
32
33
34
35
36
37
39
40
41
42
43
44
45
46
47
48
49
50
51
52
53
54
55
56

Item	Part No.	Qty.	English	French	German	Spanish	Remarks
1	6196127M91	1	Spool Valve Assembly	Distributeur	Ventil Kpl	Conjto. De Valvula	
2	6196150M91	1	Pressure Relief Valve	Soupape De Sécurité	Überdruckventil	Válvula De Seguridad	
3	-	1	Plug	Bouchon	Stopfen	Tapón	
4	-	1	O Ring	Joint Torique	O Ring	Junta De Tipo O	
5	-	1	Spring	Ressort	Feder	Muelle	
6	-	1	Valve	Soupape	Ventil	Válvula	
7	-	1	Kit	Jeu	Satz	Juego	
8	-	1	Plug	Bouchon	Stopfen	Tapón	
9	-	1	O Ring	Joint Torique	O Ring	Junta De Tipo O	
10	-	1	O Ring	Joint Torique	O Ring	Junta De Tipo O	
11	-	1	Body	Corps De Valve	Ventilgehäuse	Cuerpo Válvula	
12	-	1	Spring	Ressort	Feder	Muelle	
13	-	1	Element	Elément	Element	Elemento	
14	6196150M91	1	Pressure Relief Valve	Soupape De Sécurité	Überdruckventil	Válvula De Seguridad	
15	-	1	Plug	Bouchon	Stopfen	Tapón	
16	-	1	O Ring	Joint Torique	O Ring	Junta De Tipo O	
17	-	1	Spring	Ressort	Feder	Muelle	
18	-	1	Valve	Soupape	Ventil	Válvula	
19	-	1	Body	Corps De Valve	Ventilgehäuse	Cuerpo Válvula	
20	6193771M91	1	Seal Kit	Jeu Étanchéité	Dichtringsatz	Juego De Juntas	
21	-	1	O Ring	Joint Torique	O Ring	Junta De Tipo O	
22	-	3	O Ring	Joint Torique	O Ring	Junta De Tipo O	
23	-	1	Spool	Tiroir	Steuerschieber	Carrete	
24	-	1	Kit	Jeu	Satz	Juego	
25	-	1	Plate	Plaque	Platte	Plato	
26	-	1	Seal	Joint Étanchéité	Dichtring	Retén	
27	-	1	O Ring	Joint Torique	O Ring	Junta De Tipo O	
28	-	1	Screw	Vis	Schraube	Tornillo	
29	6193780M91	1	Mechanical Kit	Lot De Pièces	Ersatzteilpaket	Juego De Piezas	
30	-	2	Screw	Vis	Schraube	Tornillo	
31	-	1	Plate	Plaque	Platte	Plato	
32	-	1	Element	Elément	Element	Elemento	
33	6193784M91	1	Mechanical Kit	Lot De Pièces	Ersatzteilpaket	Juego De Piezas	
34	-	1	Element	Elément	Element	Elemento	
35	-	1	Plate	Plaque	Platte	Plato	

C-38022-04.1-A

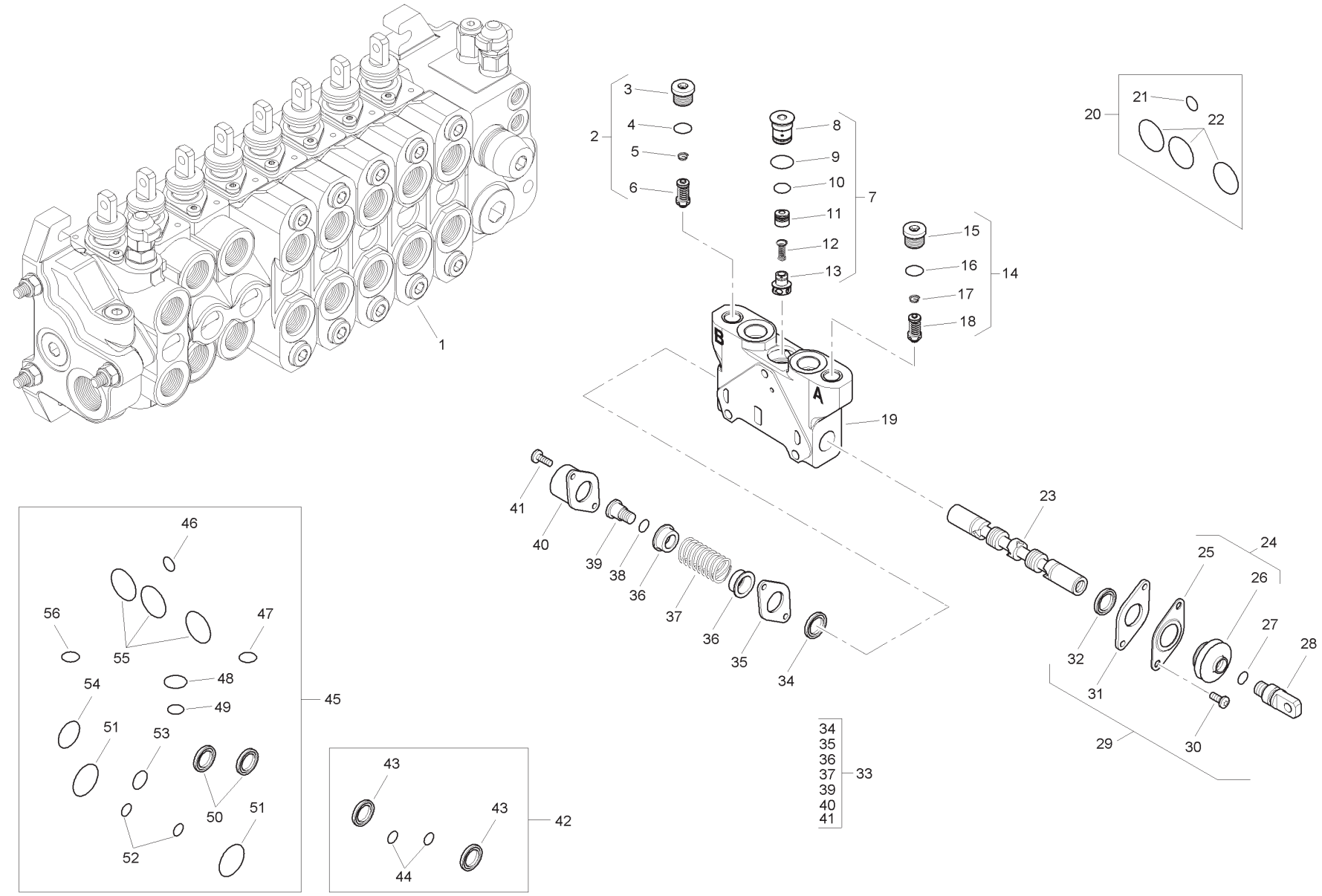
1
2
3
4
5
6
7
8
9
10
11
12
13
14
15
16
17
18
19
20
21
22
23
24
25
26
27
28
29
30
31
32
33
34
35
36
37
39
40
41
42
43
44
45
46
47
48
49
50
51
52
53
54
55
56
A
B

Item	Part No.	Qty.	English	French	German	Spanish	Remarks
36	-	2	Holder	Pièce Support	Halter	Sujetado	
37	-	1	Spring	Ressort	Feder	Muelle	
38	-	1	O Ring	Joint Torique	O Ring	Junta De Tipo O	
39	-	1	Screw	Vis	Schraube	Tornillo	
40	-	1	Cap	Chapeau	Kappe	Tapa	
41	-	2	Screw	Vis	Schraube	Tornillo	
42	6196126M91	1	Seal Kit	Jeu Étanchéité	Dichtringsatz	Juego De Juntas	
43	-	2	Seal	Joint Étanchéité	Dichtring	Retén	
44	-	2	O Ring	Joint Torique	O Ring	Junta De Tipo O	
45	6196125M91	1	Seal Kit	Jeu Étanchéité	Dichtringsatz	Juego De Juntas	
46	-	1	O Ring	Joint Torique	O Ring	Junta De Tipo O	
47	-	1	O Ring	Joint Torique	O Ring	Junta De Tipo O	
48	-	1	O Ring	Joint Torique	O Ring	Junta De Tipo O	
49	-	1	O Ring	Joint Torique	O Ring	Junta De Tipo O	
50	-	2	Seal	Joint Étanchéité	Dichtring	Retén	
51	-	2	O Ring	Joint Torique	O Ring	Junta De Tipo O	
52	-	2	O Ring	Joint Torique	O Ring	Junta De Tipo O	
53	-	1	O Ring	Joint Torique	O Ring	Junta De Tipo O	
54	-	1	O Ring	Joint Torique	O Ring	Junta De Tipo O	
55	-	3	O Ring	Joint Torique	O Ring	Junta De Tipo O	
56	-	1	O Ring	Joint Torique	O Ring	Junta De Tipo O	

C-38022-05.1-A

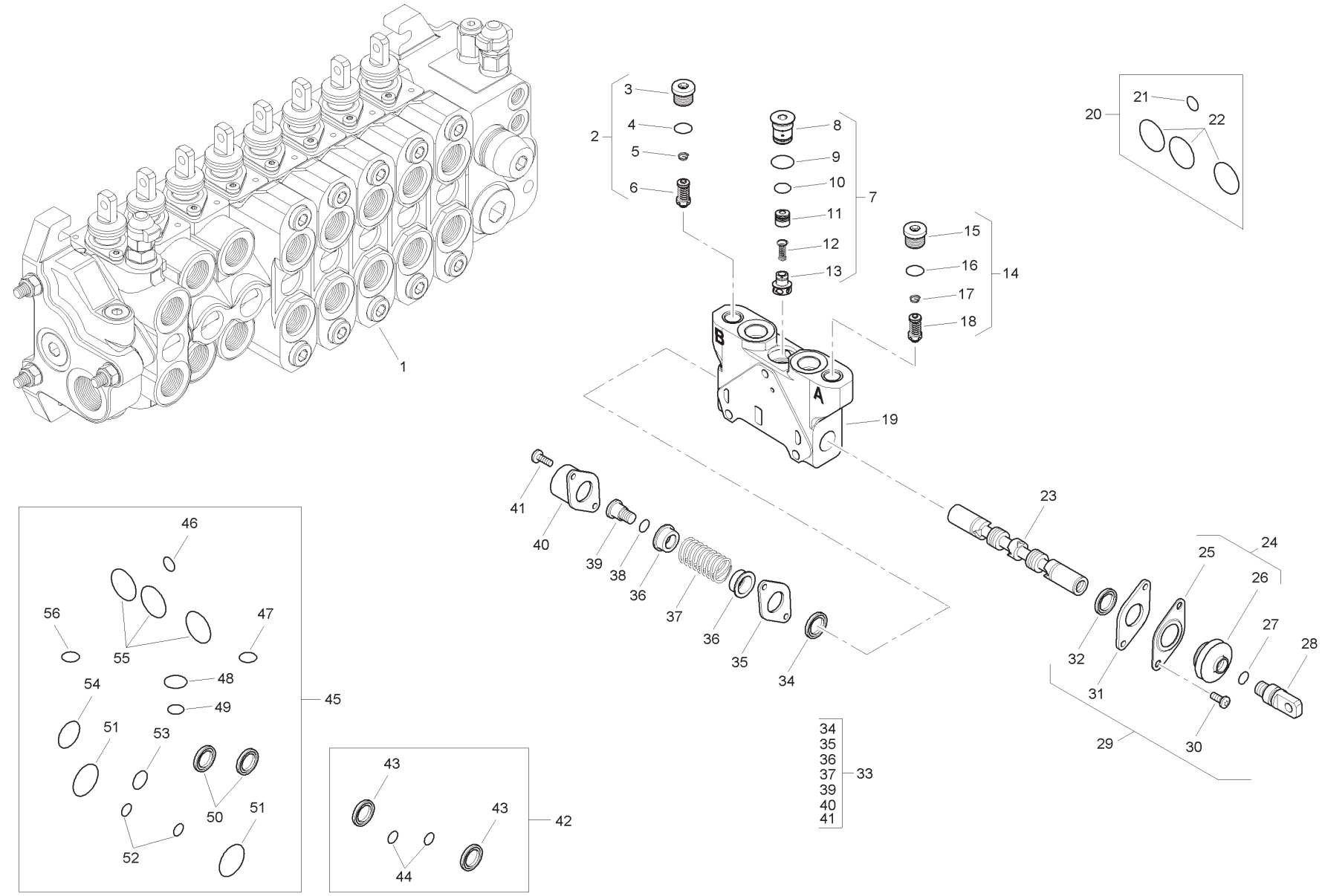
1
2
3
4
5
6
7
8
9
10
11
12
13
14
15
16
17
18
19
20
21
22
23
24
25
26
27
28
29
30
31
32
33
34
35
36
37
39
40
41
42
43
44
45
46
47
48
49
50
51
52
53
54
55
56
A
B

Item	Part No.	Qty.	English	French	German	Spanish	Remarks
1	6196128M91	1	Spool Valve Assembly	Distributeur	Ventil Kpl	Conjto. De Valvula	
2	6196152M91	1	Pressure Relief Valve	Soupape De Sécurité	Überdruckventil	Válvula De Seguridad	
3	-	1	Plug	Bouchon	Stopfen	Tapón	
4	-	1	O Ring	Joint Torique	O Ring	Junta De Tipo O	
5	-	1	Spring	Ressort	Feder	Muelle	
6	-	1	Valve	Soupape	Ventil	Válvula	
7	-	1	Kit	Jeu	Satz	Juego	
8	-	1	Plug	Bouchon	Stopfen	Tapón	
9	-	1	O Ring	Joint Torique	O Ring	Junta De Tipo O	
10	-	1	O Ring	Joint Torique	O Ring	Junta De Tipo O	
11	-	1	Body	Corps De Valve	Ventilgehäuse	Cuerpo Válvula	
12	-	1	Spring	Ressort	Feder	Muelle	
13	-	1	Element	Elément	Element	Elemento	
14	6196151M91	1	Pressure Relief Valve	Soupape De Sécurité	Überdruckventil	Válvula De Seguridad	
15	-	1	Plug	Bouchon	Stopfen	Tapón	
16	-	1	O Ring	Joint Torique	O Ring	Junta De Tipo O	
17	-	1	Spring	Ressort	Feder	Muelle	
18	-	1	Valve	Soupape	Ventil	Válvula	
19	-	1	Body	Corps De Valve	Ventilgehäuse	Cuerpo Válvula	
20	6193771M91	1	Seal Kit	Jeu Étanchéité	Dichtringsatz	Juego De Juntas	
21	-	1	O Ring	Joint Torique	O Ring	Junta De Tipo O	
22	-	3	O Ring	Joint Torique	O Ring	Junta De Tipo O	
23	-	1	Spool	Tiroir	Steuerschieber	Carrete	
24	-	1	Kit	Jeu	Satz	Juego	
25	-	1	Plate	Plaque	Platte	Plato	
26	-	1	Seal	Joint Étanchéité	Dichtring	Retén	
27	-	1	O Ring	Joint Torique	O Ring	Junta De Tipo O	
28	-	1	Screw	Vis	Schraube	Tornillo	
29	6193780M91	1	Mechanical Kit	Lot De Pièces	Ersatzteilpaket	Juego De Piezas	
30	-	2	Screw	Vis	Schraube	Tornillo	
31	-	1	Plate	Plaque	Platte	Plato	
32	-	1	Element	Elément	Element	Elemento	
33	6193784M91	1	Mechanical Kit	Lot De Pièces	Ersatzteilpaket	Juego De Piezas	
34	-	1	Element	Elément	Element	Elemento	
35	-	1	Plate	Plaque	Platte	Plato	

C-38022-05.1-A

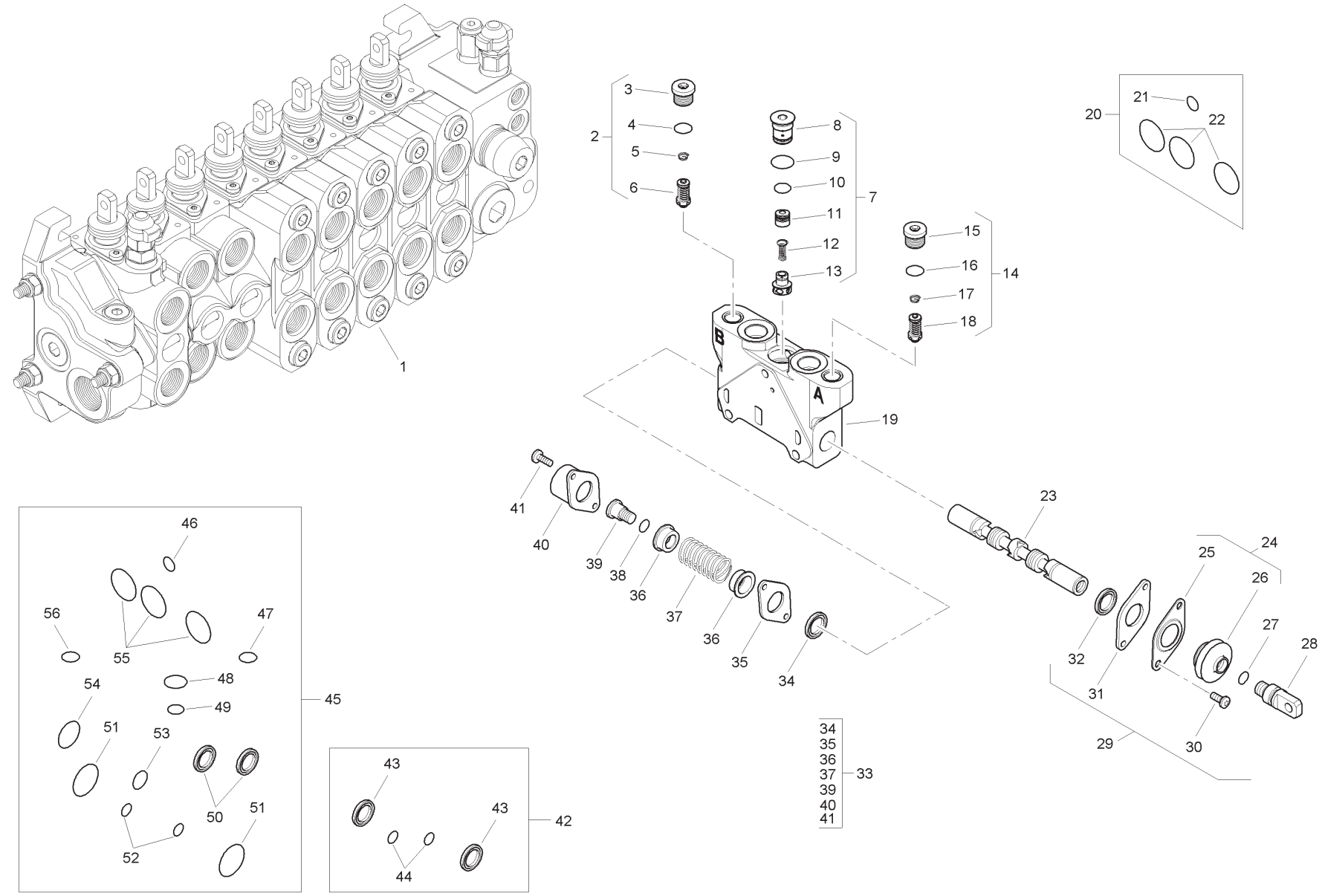
1
2
3
4
5
6
7
8
9
10
11
12
13
14
15
16
17
18
19
20
21
22
23
24
25
26
27
28
29
30
31
32
33
34
35
36
37
38
39
40
41
42
43
44
45
46
47
48
49
50
51
52
53
54
55
56
A
B

Item	Part No.	Qty.	English	French	German	Spanish	Remarks
36	-	2	Holder	Pièce Support	Halter	Sujetado	
37	-	1	Spring	Ressort	Feder	Muelle	
38	-	1	O Ring	Joint Torique	O Ring	Junta De Tipo O	
39	-	1	Screw	Vis	Schraube	Tornillo	
40	-	1	Cap	Chapeau	Kappe	Tapa	
41	-	2	Screw	Vis	Schraube	Tornillo	
42	6196126M91	1	Seal Kit	Jeu Étanchéité	Dichtringsatz	Juego De Juntas	
43	-	2	Seal	Joint Étanchéité	Dichtring	Retén	
44	-	2	O Ring	Joint Torique	O Ring	Junta De Tipo O	
45	6196125M91	1	Seal Kit	Jeu Étanchéité	Dichtringsatz	Juego De Juntas	
46	-	1	O Ring	Joint Torique	O Ring	Junta De Tipo O	
47	-	1	O Ring	Joint Torique	O Ring	Junta De Tipo O	
48	-	1	O Ring	Joint Torique	O Ring	Junta De Tipo O	
49	-	1	O Ring	Joint Torique	O Ring	Junta De Tipo O	
50	-	2	Seal	Joint Étanchéité	Dichtring	Retén	
51	-	2	O Ring	Joint Torique	O Ring	Junta De Tipo O	
52	-	2	O Ring	Joint Torique	O Ring	Junta De Tipo O	
53	-	1	O Ring	Joint Torique	O Ring	Junta De Tipo O	
54	-	1	O Ring	Joint Torique	O Ring	Junta De Tipo O	
55	-	3	O Ring	Joint Torique	O Ring	Junta De Tipo O	
56	-	1	O Ring	Joint Torique	O Ring	Junta De Tipo O	

C-38022-06.1-A

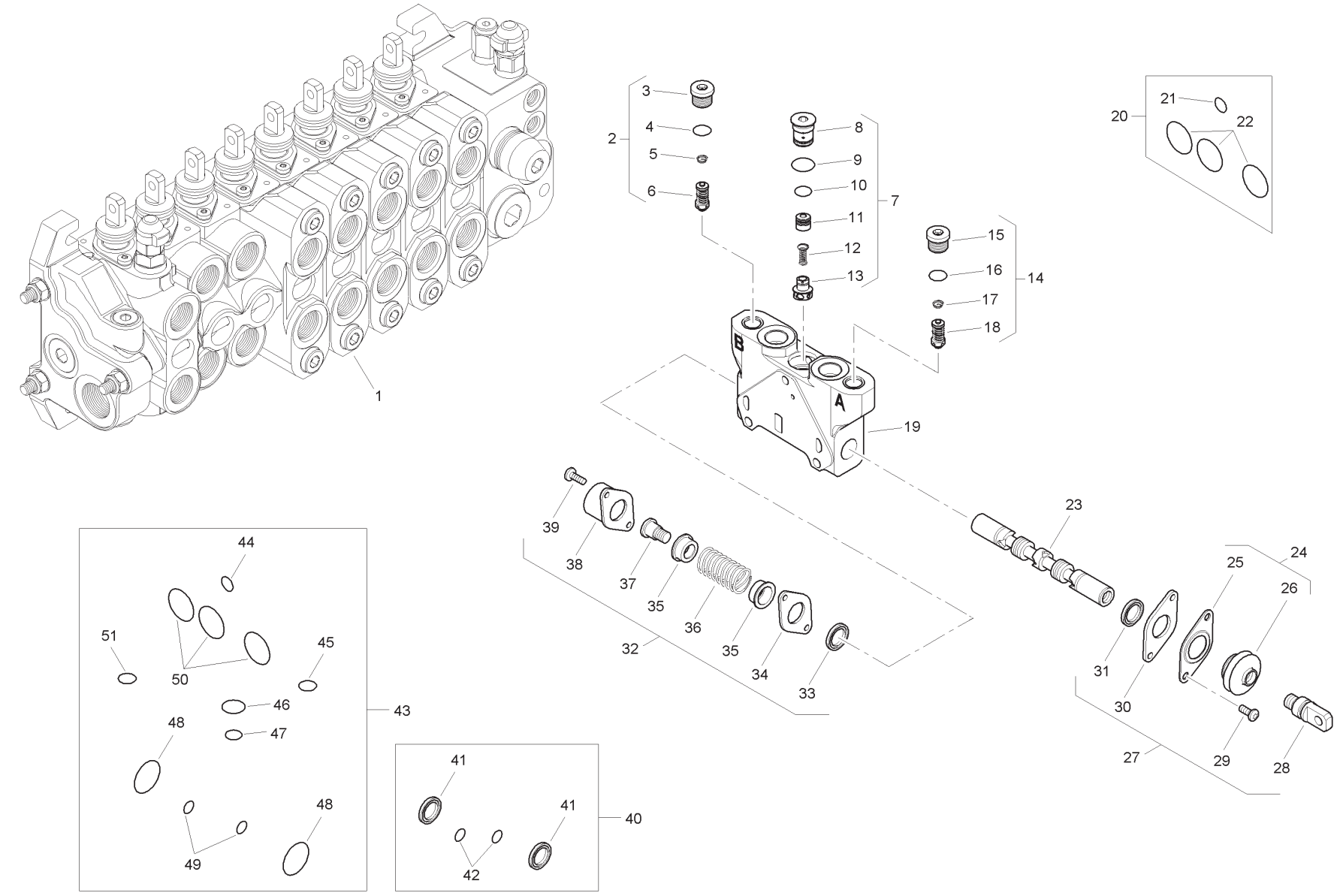
1
2
3
4
5
6
7
8
9
10
11
12
13
14
15
16
17
18
19
20
21
22
23
24
25
26
27
28
29
30
31
32
33
34
35
36
37
38
39
40
41
42
43
44
45
46
47
48
49
50
51
A
B

Item	Part No.	Qty.	English	French	German	Spanish	Remarks
1	6196129M91	1	Spool Valve - Auxilary	Soupape	Ventil	Válvula	
2	6196151M91	1	Pressure Relief Valve	Soupape De Sécurité	Überdruckventil	Válvula De Seguridad	
3	-	1	Plug	Bouchon	Stopfen	Tapón	
4	-	1	O Ring	Joint Torique	O Ring	Junta De Tipo O	
5	-	1	Spring	Ressort	Feder	Muelle	
6	-	1	Valve	Soupape	Ventil	Válvula	
7	-	1	Kit	Jeu	Satz	Juego	
8	-	1	Plug	Bouchon	Stopfen	Tapón	
9	-	1	O Ring	Joint Torique	O Ring	Junta De Tipo O	
10	-	1	O Ring	Joint Torique	O Ring	Junta De Tipo O	
11	-	1	Body	Corps De Valve	Ventilgehäuse	Cuerpo Válvula	
12	-	1	Spring	Ressort	Feder	Muelle	
13	-	1	Element	Elément	Element	Elemento	
14	6196151M91	1	Pressure Relief Valve	Soupape De Sécurité	Überdruckventil	Válvula De Seguridad	
15	-	1	Plug	Bouchon	Stopfen	Tapón	
16	-	1	O Ring	Joint Torique	O Ring	Junta De Tipo O	
17	-	1	Spring	Ressort	Feder	Muelle	
18	-	1	Valve	Soupape	Ventil	Válvula	
19	-	1	Body	Corps De Valve	Ventilgehäuse	Cuerpo Válvula	
20	6193771M91	1	Seal Kit	Jeu Étanchéité	Dichtringsatz	Juego De Juntas	
21	-	1	O Ring	Joint Torique	O Ring	Junta De Tipo O	
22	-	1	O Ring	Joint Torique	O Ring	Junta De Tipo O	
23	-	1	Spool	Tiroir	Steuerschieber	Carrete	
24	-	1	Kit	Jeu	Satz	Juego	
25	-	1	Plate	Plaque	Platte	Plato	
26	-	1	Seal	Joint Étanchéité	Dichtring	Retén	
27	6193780M91	1	Mechanical Kit	Lot De Pièces	Ersatzteilpaket	Juego De Piezas	
28	-	1	Screw	Vis	Schraube	Tornillo	
29	-	2	Screw	Vis	Schraube	Tornillo	
30	-	1	Plate	Plaque	Platte	Plato	
31	-	1	Element	Elément	Element	Elemento	
32	6193784M91	1	Mechanical Kit	Lot De Pièces	Ersatzteilpaket	Juego De Piezas	
33	-	1	Element	Elément	Element	Elemento	
34	-	1	Plate	Plaque	Platte	Plato	
35	-	2	Holder	Pièce Support	Halter	Sujetador	

C-38022-06.1-A

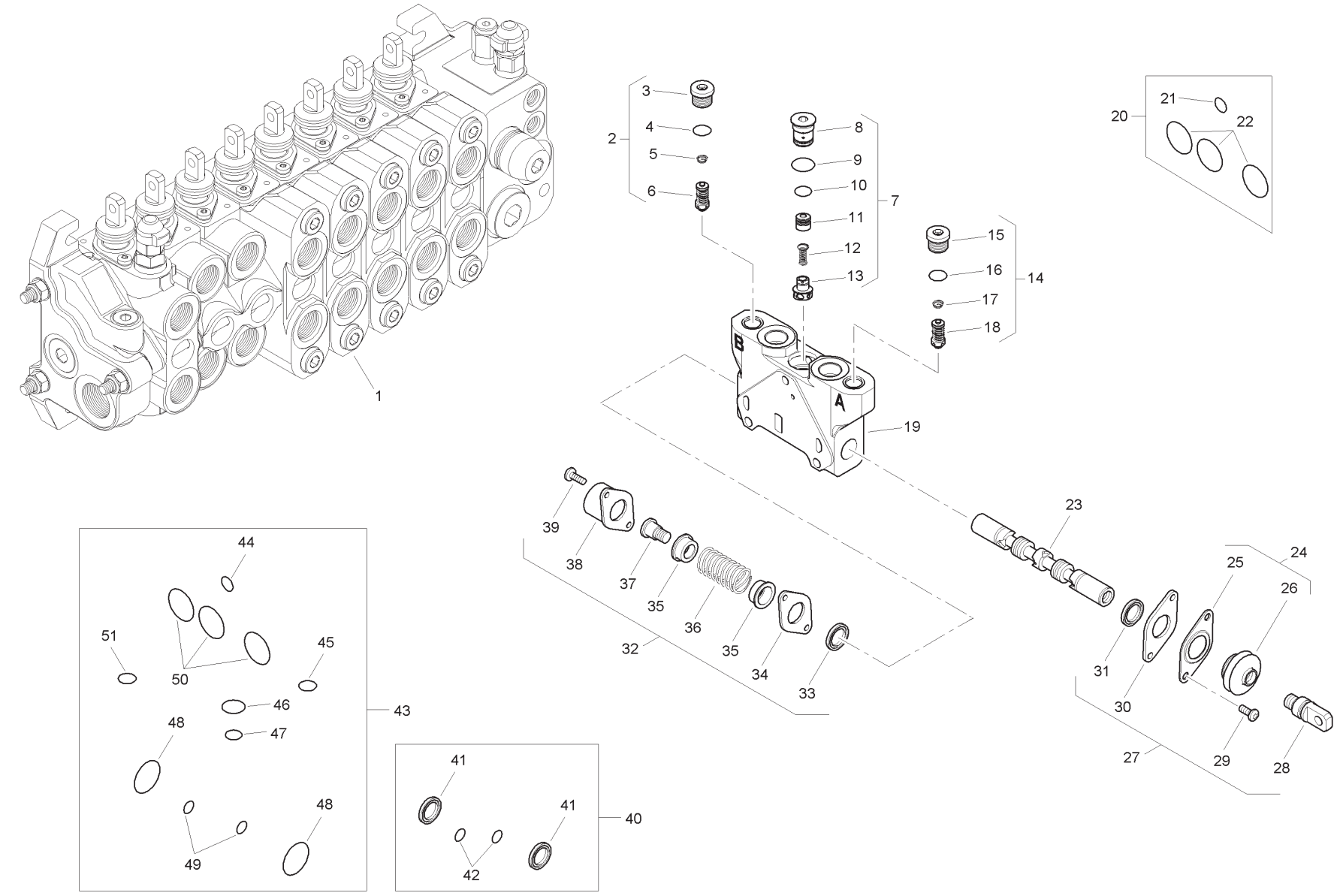
1
2
3
4
5
6
7
8
9
10
11
12
13
14
15
16
17
18
19
20
21
22
23
24
25
26
27
28
29
30
31
32
33
34
35
36
37
38
39
40
41
42
43
44
45
46
47
48
49
50
51
A
B

Item	Part No.	Qty.	English	French	German	Spanish	Remarks
36	-	1	Spring	Ressort	Feder	Muelle	
37	-	1	Screw	Vis	Schraube	Tornillo	
38	-	1	Cap	Chapeau	Kappe	Tapa	
39	-	2	Screw	Vis	Schraube	Tornillo	
40	6196126M91	1	Seal Kit	Jeu Étanchéité	Dichtringsatz	Juego De Juntas	
41	-	2	Seal	Joint Étanchéité	Dichtring	Retén	
42	-	2	O Ring	Joint Torique	O Ring	Junta De Tipo O	
43	6196125M91	1	Seal Kit	Jeu Étanchéité	Dichtringsatz	Juego De Juntas	
44	-	1	O Ring	Joint Torique	O Ring	Junta De Tipo O	
45	-	1	O Ring	Joint Torique	O Ring	Junta De Tipo O	
46	-	1	O Ring	Joint Torique	O Ring	Junta De Tipo O	
47	-	1	O Ring	Joint Torique	O Ring	Junta De Tipo O	
48	-	2	O Ring	Joint Torique	O Ring	Junta De Tipo O	
49	-	2	O Ring	Joint Torique	O Ring	Junta De Tipo O	
50	-	3	O Ring	Joint Torique	O Ring	Junta De Tipo O	
51	-	1	O Ring	Joint Torique	O Ring	Junta De Tipo O	

C-38022-07.1-A

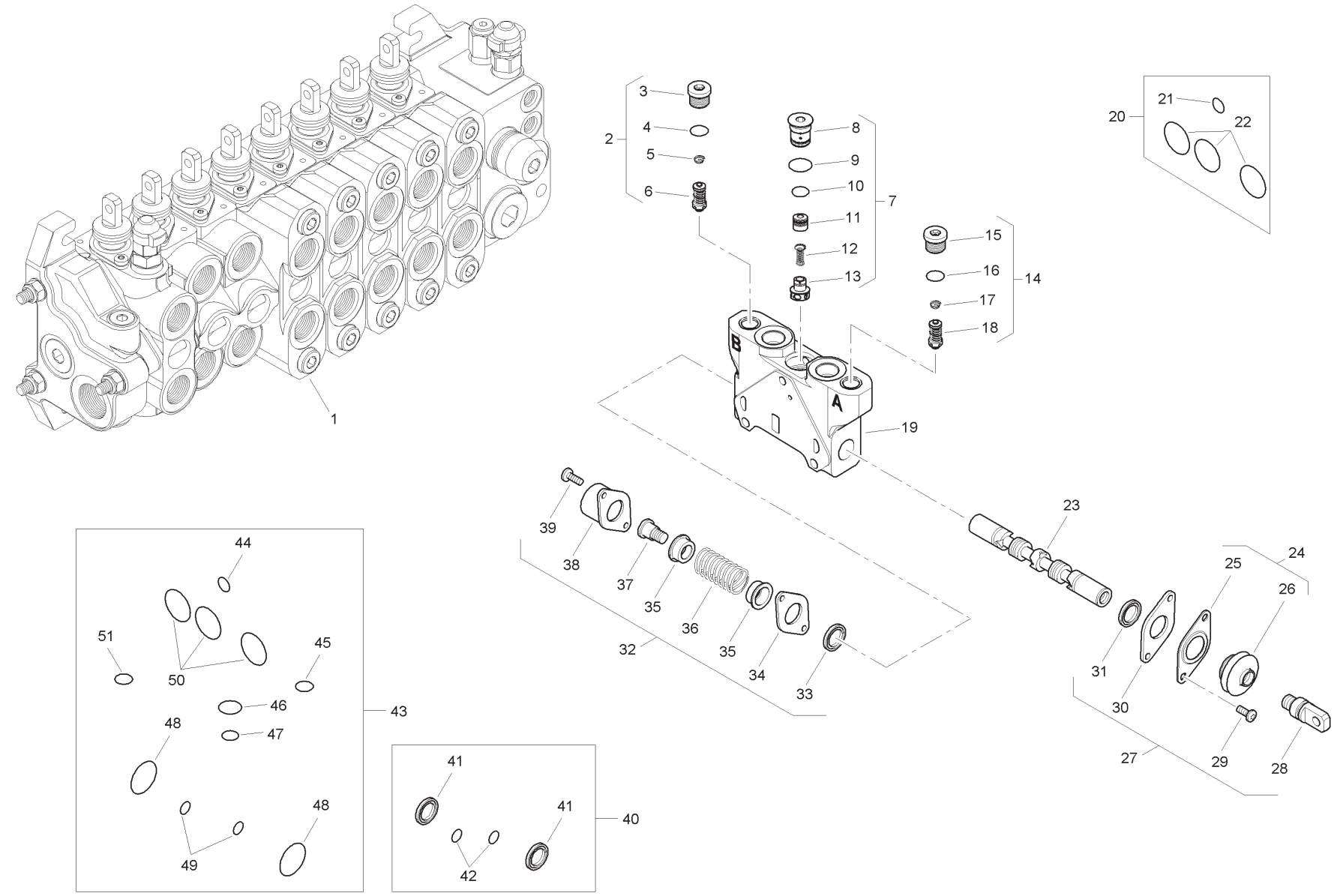
1
2
3
4
5
6
7
8
9
10
11
12
13
14
15
16
17
18
19
20
21
22
23
24
25
26
27
28
29
30
31
32
33
34
35
36
37
38
39
40
41
42
43
44
45
46
47
48
49
50
51
A
B

Item	Part No.	Qty.	English	French	German	Spanish	Remarks
1	6196130M91	1	Spool Valve - Auxilary	Soupape	Ventil	Válvula	
2	6196151M91	1	Pressure Relief Valve	Soupape De Sécurité	Überdruckventil	Válvula De Seguridad	
3	-	1	Plug	Bouchon	Stopfen	Tapón	
4	-	1	O Ring	Joint Torique	O Ring	Junta De Tipo O	
5	-	1	Spring	Ressort	Feder	Muelle	
6	-	1	Valve	Soupape	Ventil	Válvula	
7	-	1	Kit	Jeu	Satz	Juego	
8	-	1	Plug	Bouchon	Stopfen	Tapón	
9	-	1	O Ring	Joint Torique	O Ring	Junta De Tipo O	
10	-	1	O Ring	Joint Torique	O Ring	Junta De Tipo O	
11	-	1	Body	Corps De Valve	Ventilgehäuse	Cuerpo Válvula	
12	-	1	Spring	Ressort	Feder	Muelle	
13	-	1	Element	Elément	Element	Elemento	
14	6196151M91	1	Pressure Relief Valve	Soupape De Sécurité	Überdruckventil	Válvula De Seguridad	
15	-	1	Plug	Bouchon	Stopfen	Tapón	
16	-	1	O Ring	Joint Torique	O Ring	Junta De Tipo O	
17	-	1	Spring	Ressort	Feder	Muelle	
18	-	1	Valve	Soupape	Ventil	Válvula	
19	-	1	Body	Corps De Valve	Ventilgehäuse	Cuerpo Válvula	
20	6193771M91	1	Seal Kit	Jeu Étanchéité	Dichtringsatz	Juego De Juntas	
21	-	1	O Ring	Joint Torique	O Ring	Junta De Tipo O	
22	-	1	O Ring	Joint Torique	O Ring	Junta De Tipo O	
23	-	1	Spool	Tiroir	Steuerschieber	Carrete	
24	-	1	Kit	Jeu	Satz	Juego	
25	-	1	Plate	Plaque	Platte	Plato	
26	-	1	Seal	Joint Étanchéité	Dichtring	Retén	
27	6193780M91	1	Mechanical Kit	Lot De Pièces	Ersatzteilpaket	Juego De Piezas	
28	-	1	Screw	Vis	Schraube	Tornillo	
29	-	2	Screw	Vis	Schraube	Tornillo	
30	-	1	Plate	Plaque	Platte	Plato	
31	-	1	Element	Elément	Element	Elemento	
32	6193784M91	1	Mechanical Kit	Lot De Pièces	Ersatzteilpaket	Juego De Piezas	
33	-	1	Element	Elément	Element	Elemento	
34	-	1	Plate	Plaque	Platte	Plato	
35	-	2	Holder	Pièce Support	Halter	Sujetador	

C-38022-07.1-A

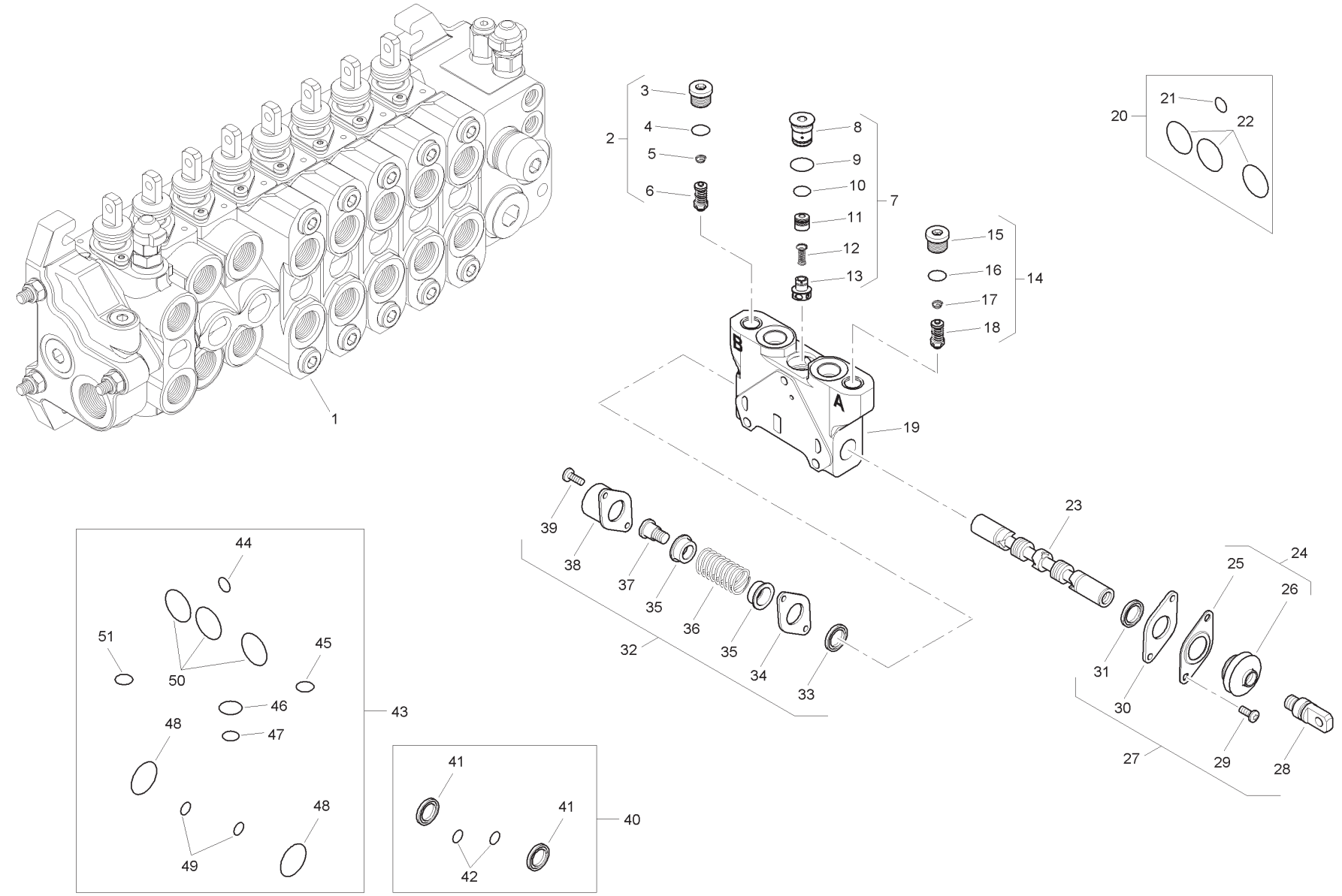
1
2
3
4
5
6
7
8
9
10
11
12
13
14
15
16
17
18
19
20
21
22
23
24
25
26
27
28
29
30
31
32
33
34
35
36
37
38
39
40
41
42
43
44
45
46
47
48
49
50
51
A
B

Item	Part No.	Qty.	English	French	German	Spanish	Remarks
36	-	1	Spring	Ressort	Feder	Muelle	
37	-	1	Screw	Vis	Schraube	Tornillo	
38	-	1	Cap	Chapeau	Kappe	Tapa	
39	-	2	Screw	Vis	Schraube	Tornillo	
40	6196126M91	1	Seal Kit	Jeu Étanchéité	Dichtringsatz	Juego De Juntas	
41	-	2	Seal	Joint Étanchéité	Dichtring	Retén	
42	-	2	O Ring	Joint Torique	O Ring	Junta De Tipo O	
43	6196125M91	1	Seal Kit	Jeu Étanchéité	Dichtringsatz	Juego De Juntas	
44	-	1	O Ring	Joint Torique	O Ring	Junta De Tipo O	
45	-	1	O Ring	Joint Torique	O Ring	Junta De Tipo O	
46	-	1	O Ring	Joint Torique	O Ring	Junta De Tipo O	
47	-	1	O Ring	Joint Torique	O Ring	Junta De Tipo O	
48	-	2	O Ring	Joint Torique	O Ring	Junta De Tipo O	
49	-	2	O Ring	Joint Torique	O Ring	Junta De Tipo O	
50	-	3	O Ring	Joint Torique	O Ring	Junta De Tipo O	
51	-	1	O Ring	Joint Torique	O Ring	Junta De Tipo O	

C-38022-08.1-A

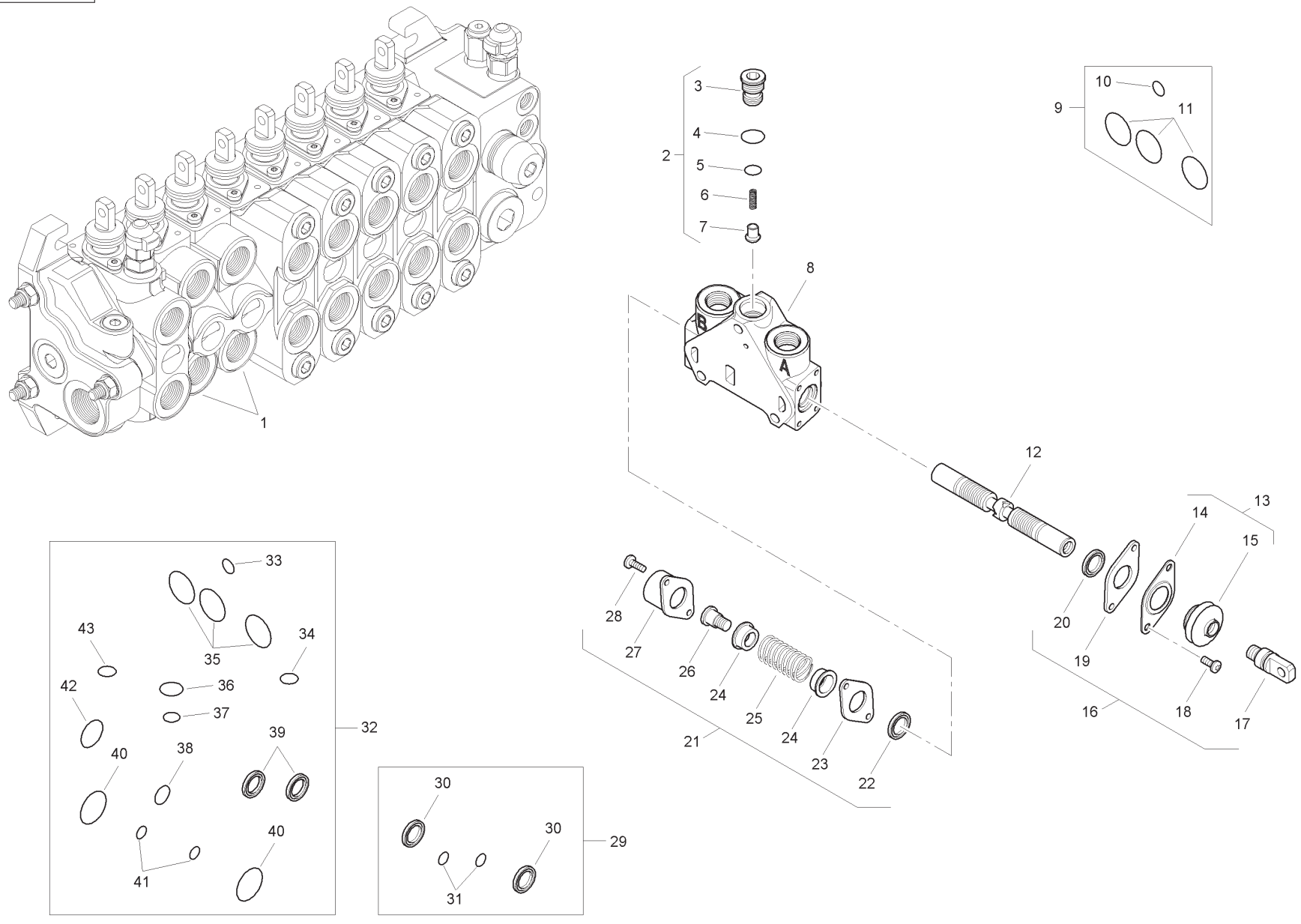
1
2
3
4
5
6
7
8
9
10
11
12
13
14
15
16
17
18
19
20
21
22
23
24
25
26
27
28
29
30
31
32
33
34
35
36
37
38
39
40
41
42
43
A
B

Item	Part No.	Qty.	English	French	German	Spanish	Remarks
1	6196131M91	2	Spool Valve Assembly	Distributeur	Ventil Kpl	Conjto. De Valvula	
2	-	1	Kit	Jeu	Satz	Juego	
3	-	1	Plug	Bouchon	Stopfen	Tapón	
4	-	1	O Ring	Joint Torique	O Ring	Junta De Tipo O	
5	-	1	O Ring	Joint Torique	O Ring	Junta De Tipo O	
6	-	1	Spring	Ressort	Feder	Muelle	
7	-	1	Element	Element	Element	Element	
8	-	1	Body	Corps De Valve	Ventilgehäuse	Cuerpo Válvula	
9	6193771M91	1	Seal Kit	Jeu Étanchéité	Dichtringsatz	Juego De Juntas	
10	-	1	O Ring	Joint Torique	O Ring	Junta De Tipo O	
11	-	3	O Ring	Joint Torique	O Ring	Junta De Tipo O	
12	-	1	Spool	Tiroir	Steuerschieber	Carrete	
13	-	1	Kit	Jeu	Satz	Juego	
14	-	1	Plate	Plaque	Platte	Plato	
15	-	1	Seal	Joint Étanchéité	Dichtring	Retén	
16	6193780M91	1	Mechanical Kit	Lot De Pièces	Ersatzteilpaket	Juego De Piezas	
17	-	1	Screw	Vis	Schraube	Tornillo	
18	-	2	Screw	Vis	Schraube	Tornillo	
19	-	1	Plate	Plaque	Platte	Plato	
20	-	1	Seal	Joint Étanchéité	Dichtring	Retén	
21	6193784M91	1	Mechanical Kit	Lot De Pièces	Ersatzteilpaket	Juego De Piezas	
22	-	1	Seal	Joint Étanchéité	Dichtring	Retén	
23	-	1	Plate	Plaque	Platte	Plato	
24	-	2	Holder	Pièce Support	Halter	Sujetador	
25	-	1	Spring	Ressort	Feder	Muelle	
26	-	1	Screw	Vis	Schraube	Tornillo	
27	-	1	Cap	Chapeau	Kappe	Tapa	
28	-	2	Screw	Vis	Schraube	Tornillo	
29	6196126M91	1	Seal Kit	Jeu Étanchéité	Dichtringsatz	Juego De Juntas	
30	-	2	Seal	Joint Étanchéité	Dichtring	Retén	
31	-	2	O Ring	Joint Torique	O Ring	Junta De Tipo O	
32	6196125M91	1	Seal Kit	Jeu Étanchéité	Dichtringsatz	Juego De Juntas	
33	-	1	O Ring	Joint Torique	O Ring	Junta De Tipo O	
34	-	1	O Ring	Joint Torique	O Ring	Junta De Tipo O	
35	-	3	O Ring	Joint Torique	O Ring	Junta De Tipo O	

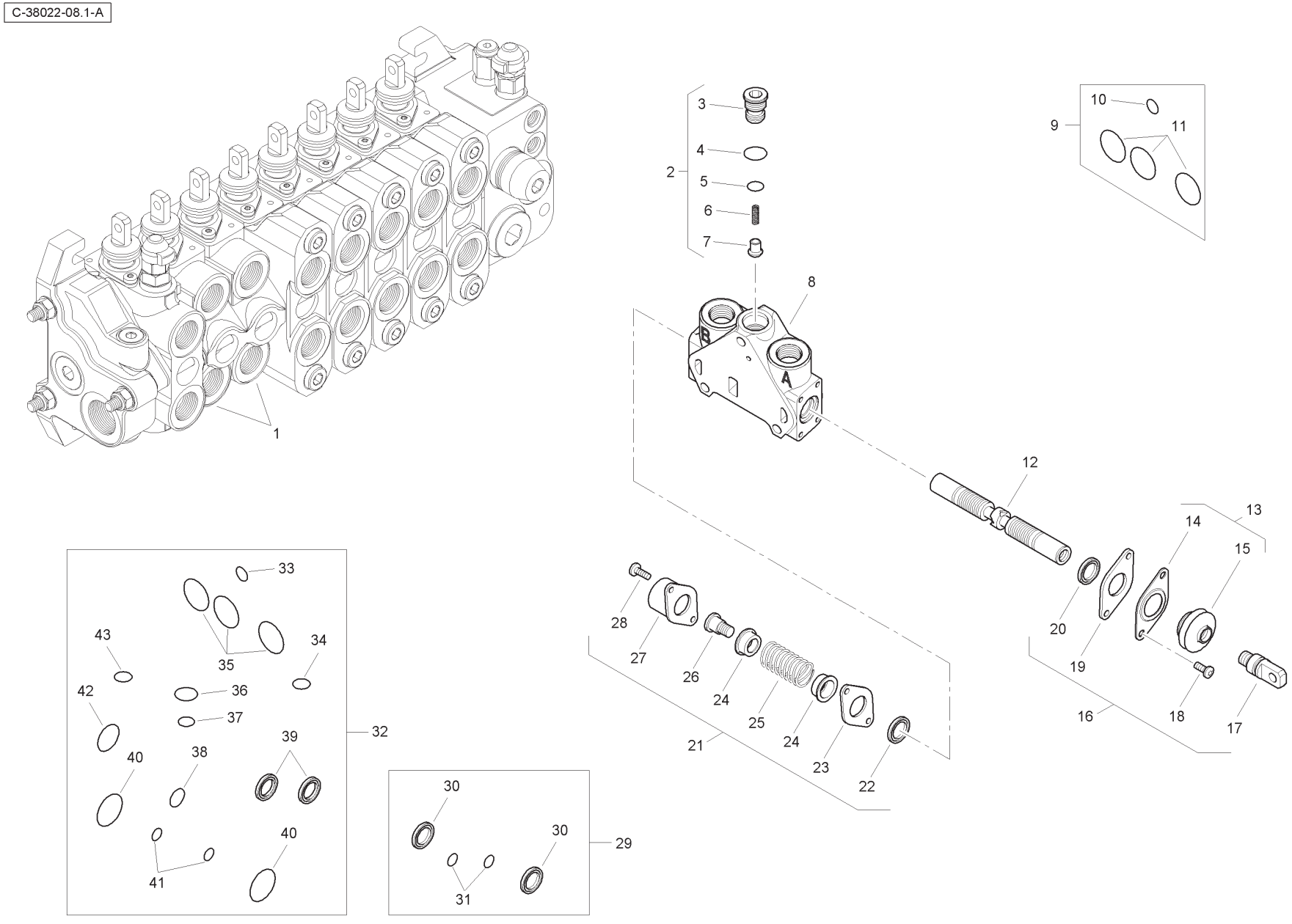
C-38022-08.1-A
1
2
3
4
5
6
7
8
9
10
11
12
13
14
15
16
17
18
19
20
21
22
23
24
25
26
27
28
29
30
31
32
33
34
35
36
37
38
39
40
41
42
43

Item	Part No.	Qty.	English	French	German	Spanish	Remarks
36	-	1	O Ring	Joint Torique	O Ring	Junta De Tipo O	
37	-	1	O Ring	Joint Torique	O Ring	Junta De Tipo O	
38	-	1	O Ring	Joint Torique	O Ring	Junta De Tipo O	
39	-	2	Seal	Joint Étanchéité	Dichtring	Retén	
40	-	2	O Ring	Joint Torique	O Ring	Junta De Tipo O	
41	-	2	O Ring	Joint Torique	O Ring	Junta De Tipo O	
42	-	1	O Ring	Joint Torique	O Ring	Junta De Tipo O	
43	-	1	O Ring	Joint Torique	O Ring	Junta De Tipo O	

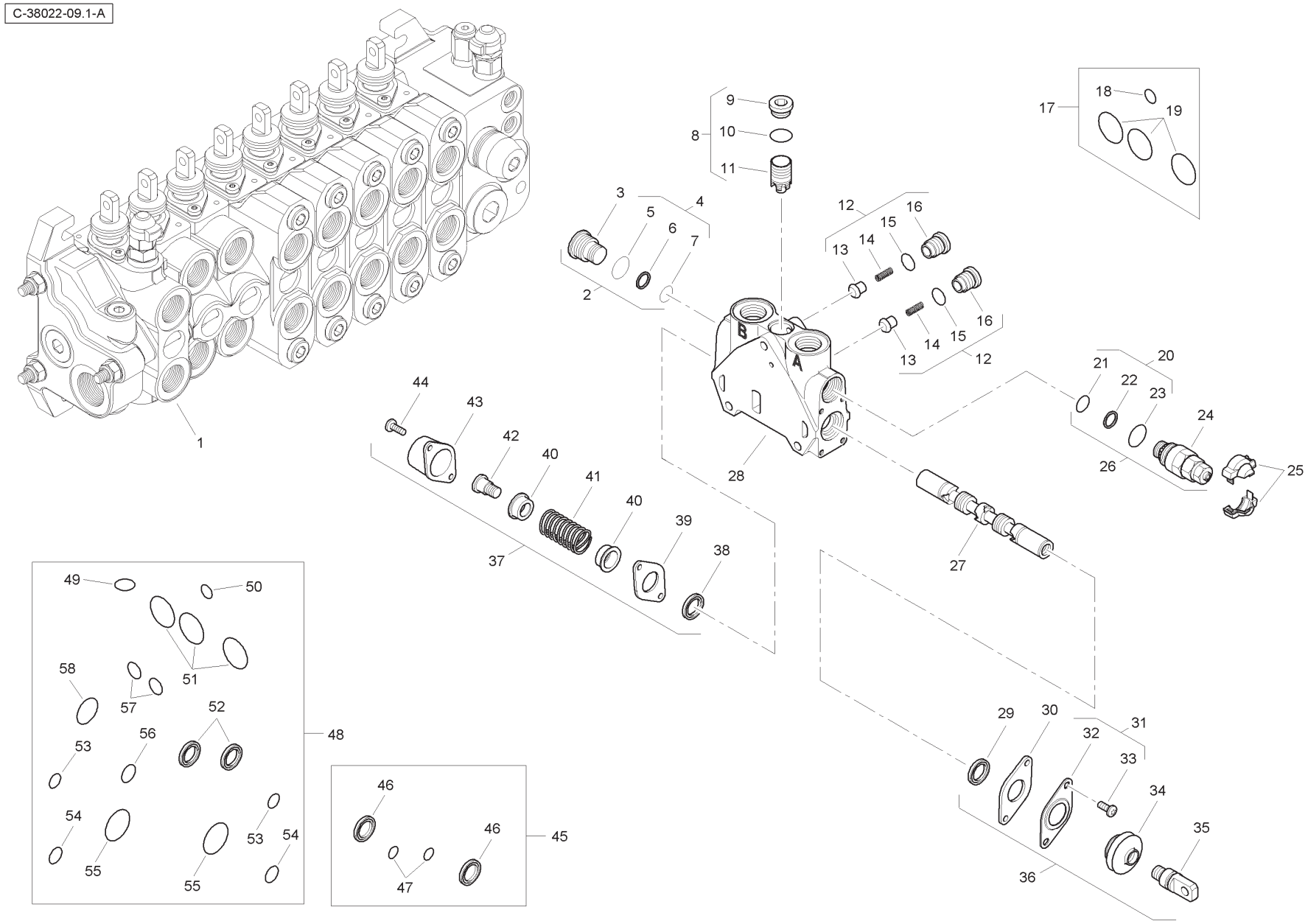
C-38022-09.1-A
1
2
3
4
5
6
7
8
9
10
11
12
13
14
15
16
17
18
19
20
21
22
23
24
25
26
27
28
37
38
39
40
41
42
43
44
45
46
47
48
49
50
51
52
53
54
55
56
57
58
A
B

Item	Part No.	Qty.	English	French	German	Spanish	Remarks
1	6196132M91	1	Spool Valve Assembly	Distributeur	Ventil Kpl	Conjto. De Valvula	
2	6193785M91	1	Plug	Bouchon	Stopfen	Tapón	
3	-	1	Plug	Bouchon	Stopfen	Tapón	
4	-	1	Kit	Jeu	Satz	Juego	
5	-	1	O Ring	Joint Torique	O Ring	Junta De Tipo O	
6	-	1	Seal	Joint Étanchéité	Dichtring	Retén	
7	-	1	O Ring	Joint Torique	O Ring	Junta De Tipo O	
8	-	1	Kit	Jeu	Satz	Juego	
9	-	1	Plug	Bouchon	Stopfen	Tapón	
10	-	1	O Ring	Joint Torique	O Ring	Junta De Tipo O	
11	-	1	Body	Corps De Valve	Ventilgehäuse	Cuerpo Válvula	
12	-	2	Kit	Jeu	Satz	Juego	
13	-	1	Valve	Soupape	Ventil	Válvula	
14	-	1	Spring	Ressort	Feder	Muelle	
15	-	1	O Ring	Joint Torique	O Ring	Junta De Tipo O	
16	-	1	Plug	Bouchon	Stopfen	Tapón	
17	6193771M91	1	Seal Kit	Jeu Étanchéité	Dichtringsatz	Juego De Juntas	
18	-	1	O Ring	Joint Torique	O Ring	Junta De Tipo O	
19	-	3	O Ring	Joint Torique	O Ring	Junta De Tipo O	
20	-	1	Kit	Jeu	Satz	Juego	
21	-	1	O Ring	Joint Torique	O Ring	Junta De Tipo O	
22	-	1	Seal	Joint Étanchéité	Dichtring	Retén	
23	-	1	O Ring	Joint Torique	O Ring	Junta De Tipo O	
24	-	1	Valve	Soupape	Ventil	Válvula	
25	-	1	Cover	Couvercle	Deckel	Cubierta	
26	6196133M91	1	Pressure Relief Valve	Soupape De Sécurité	Überdruckventil	Válvula De Seguridad	
27	-	1	Spool	Tiroir	Steuerschieber	Carrete	
28	-	1	Body	Corps De Valve	Ventilgehäuse	Cuerpo Válvula	
29	-	1	Seal	Joint Étanchéité	Dichtring	Retén	
30	-	1	Plate	Plaque	Platte	Plato	
31	-	1	Kit	Jeu	Satz	Juego	
32	-	1	Plate	Plaque	Platte	Plato	
33	-	2	Screw	Vis	Schraube	Tornillo	
34	-	1	Seal	Joint Étanchéité	Dichtring	Retén	
35	-	1	Screw	Vis	Schraube	Tornillo	

Digger Valve - Sideshift - Mechanical - Extending Dipper - without Quick Attach

4067- 38022

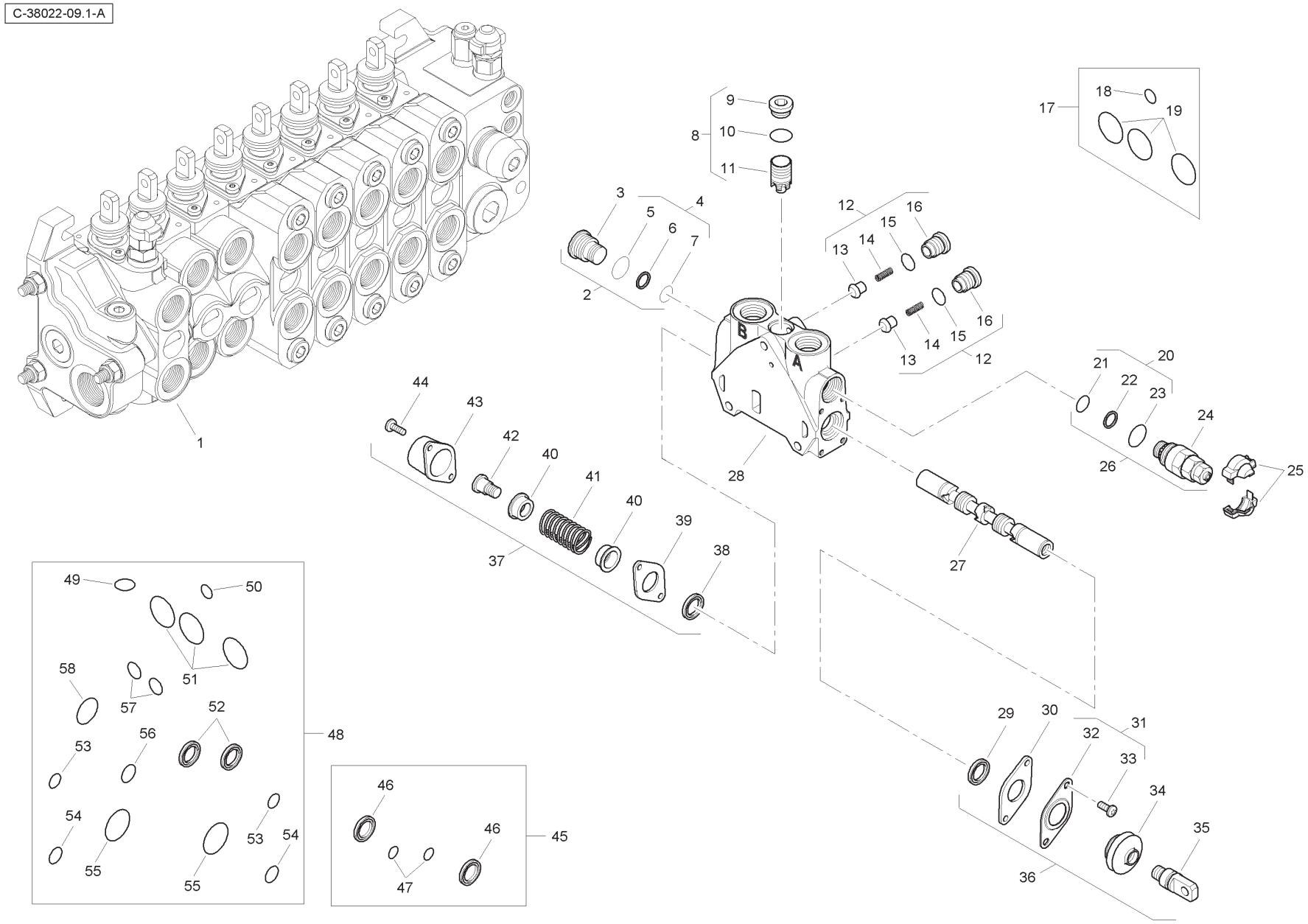

Item	Part No.	Qty.	English	French	German	Spanish	Remarks
36	6193780M91	1	Mechanical Kit	Lot De Pièces	Ersatzteilpaket	Juego De Piezas	
37	6193784M91	1	Mechanical Kit	Lot De Pièces	Ersatzteilpaket	Juego De Piezas	
38	-	1	Seal	Joint Étanchéité	Dichtring	Retén	
39	-	1	Plate	Plaque	Platte	Plato	
40	-	2	Holder	Pièce Support	Halter	Sujetador	
41	-	1	Spring	Ressort	Feder	Muelle	
42	-	1	Screw	Vis	Schraube	Tornillo	
43	-	1	Cap	Chapeau	Kappe	Tapa	
44	-	2	Screw	Vis	Schraube	Tornillo	
45	6196126M91	1	Seal Kit	Jeu Étanchéité	Dichtringsatz	Juego De Juntas	
46	-	1	Seal	Joint Étanchéité	Dichtring	Retén	
47	-	2	O Ring	Joint Torique	O Ring	Junta De Tipo O	
48	6196144M91	1	Seal Kit	Jeu Étanchéité	Dichtringsatz	Juego De Juntas	
49	-	1	O Ring	Joint Torique	O Ring	Junta De Tipo O	
50	-	1	O Ring	Joint Torique	O Ring	Junta De Tipo O	
51	-	3	O Ring	Joint Torique	O Ring	Junta De Tipo O	
52	-	2	Seal	Joint Étanchéité	Dichtring	Retén	
53	-	2	O Ring	Joint Torique	O Ring	Junta De Tipo O	
54	-	2	O Ring	Joint Torique	O Ring	Junta De Tipo O	
55	-	2	O Ring	Joint Torique	O Ring	Junta De Tipo O	
56	-	1	O Ring	Joint Torique	O Ring	Junta De Tipo O	
57	-	2	O Ring	Joint Torique	O Ring	Junta De Tipo O	
58	-	1	O Ring	Joint Torique	O Ring	Junta De Tipo O	

C-38022-10.1-A

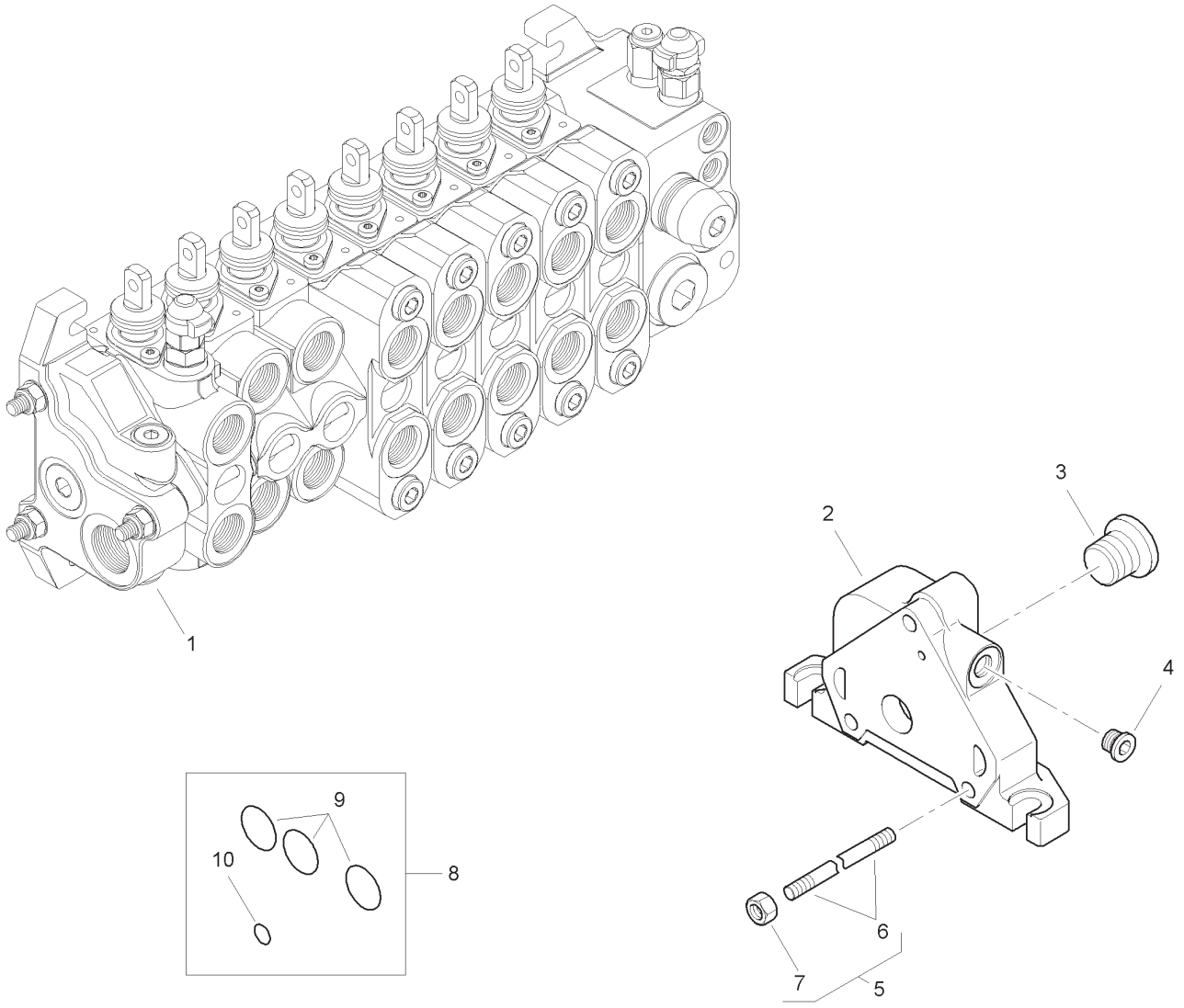

Item	Part No.	Qty.	English	French	German	Spanish	Remarks
1	6196134M91	1	Outlet Valve	Soupape	Ventil	Válvula	
2	-	1	Body	Corps De Valve	Ventilgehäuse	Cuerpo Válvula	
3	-	1	Plug	Bouchon	Stopfen	Tapón	
4	-	1	Plug	Bouchon	Stopfen	Tapón	
5	6196135M1	3	Tie Rod	Tringlerie	Zugstange	Brazo De Enlace	
6	-	1	Rod	Tringle	Stange	Varilla	
7	-	1	Nut	Ecrou	Mutter	Tuerca	
8	6193771M91	1	Seal Kit	Jeu Étanchéité	Dichtringsatz	Juego De Juntas	
9	-	3	O Ring	Joint Torique	O Ring	Junta De Tipo O	
10	-	1	O Ring	Joint Torique	O Ring	Junta De Tipo O	

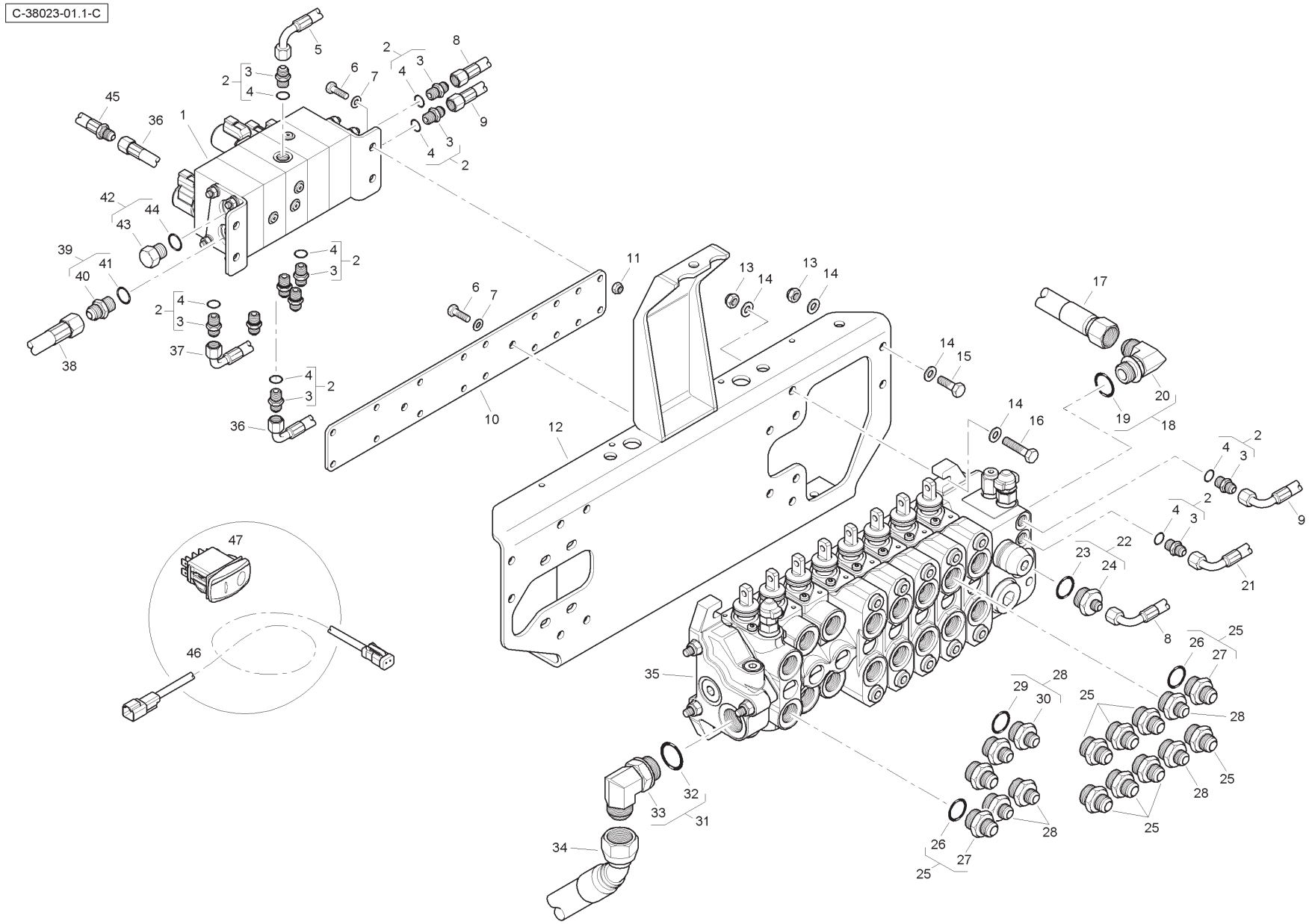
C-38023-01.1-C

Item	Part No.	Qty.	English	French	German	Spanish	Remarks
1	6114413M91	1	Manifold	Collecteur	Krümmer	Colector	
2	835091M91	11	Connector & O Ring	Borne	Doppelnippel	Conector	
3	-	1	Union	Raccord	Verschraubung	Racor	
4	831452M1	1	O Ring	Joint torique	O Ring	Junta tórica	
5	T118311	1	Hose	Durit	Schlauch	Flexible	
6	339761X1	6	Bolt	Boulon	Schraubbolzen	Perno	
7	390972X1	10	Washer	Rondelle	Unterlegscheibe	Arandela	
8	6114669M91	1	Hose	Durit	Schlauch	Flexible	
9	6115093M91	1	Hose	Durit	Schlauch	Flexible	
10	6114502M1	1	Mounting Plate	Plaque	Platte	Plato	
11	394367X1	4	Nut	Ecrou	Mutter	Tuerca	
12	T118243	1	Bracket	Support fixation	Haltearm	Soporte	
13	1440329X1	8	Nut	Ecrou	Mutter	Tuerca	
14	390734X1	16	Washer	Rondelle	Unterlegscheibe	Arandela	
15	3009493X1	4	Bolt	Boulon	Schraubbolzen	Perno	
16	3009496X1	4	Bolt	Boulon	Schraubbolzen	Perno	
17	6112624M91	1	Hose	Durit	Schlauch	Flexible	
18	358764X91	1	Elbow & O Ring	Coude	Winkelstück	Codo	
19	835025M1	1	O Ring	Joint torique	O Ring	Junta tórica	
20	-	1	Elbow	Coude	Winkelstück	Codo	
21	6112610M91	1	Hose	Durit	Schlauch	Flexible	
22	365830X91	1	Connector & O Ring	Borne	Doppelnippel	Conector	
23	835025M1	1	O Ring	Joint torique	O Ring	Junta tórica	
24	-	1	Union	Raccord	Verschraubung	Racor	
25	365715X91	10	Connector & O Ring	Borne	Doppelnippel	Conector	
26	835025M1	1	O Ring	Joint torique	O Ring	Junta tórica	
27	-	1	Union	Raccord	Verschraubung	Racor	
28	365713X91	6	Connector & O Ring	Borne	Doppelnippel	Conector	
29	835025M1	1	O Ring	Joint torique	O Ring	Junta tórica	
30	-	1	Union	Raccord	Verschraubung	Racor	
31	358766X91	1	Elbow & O Ring	Coude	Winkelstück	Codo	
32	835026M1	1	O Ring	Joint torique	O Ring	Junta tórica	
33	-	1	Elbow	Coude	Winkelstück	Codo	
34	6112614M91	1	Hose	Durit	Schlauch	Flexible	
35	6112567M91	1	Valve	Soupape	Ventil	Válvula	

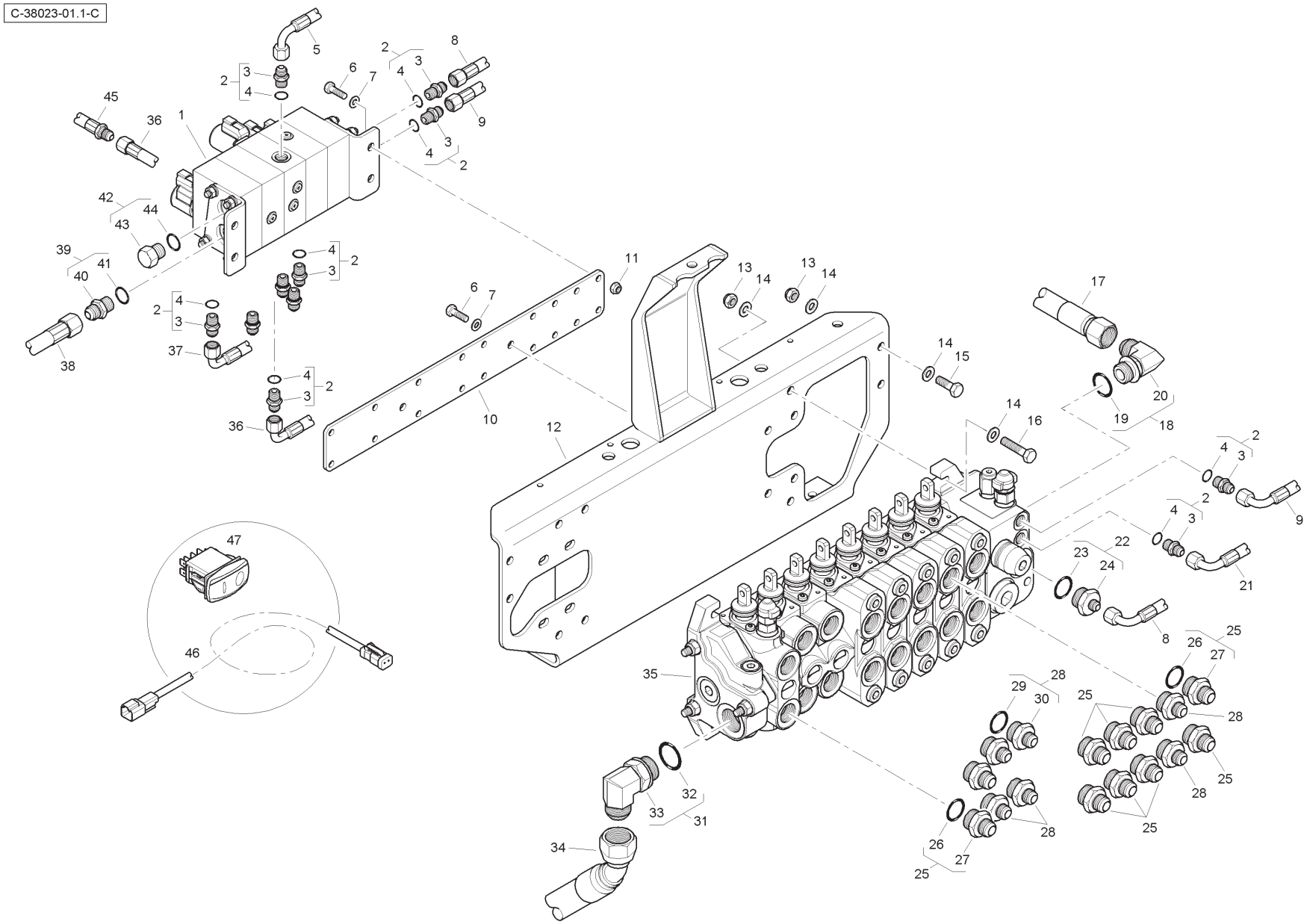
C-38023-01.1-C

Item	Part No.	Qty.	English	French	German	Spanish	Remarks
36	T118309	1	Hose	Durit	Schlauch	Flexible	
37	T118308	1	Hose	Durit	Schlauch	Flexible	
38	6114776M91	1	Hose	Durit	Schlauch	Flexible	
39	358743X91	1	Connector & O Ring	Borne	Doppelnippel	Conector	
40	-	1	Union	Raccord	Verschraubung	Racor	
41	831497M1	1	O Ring	Joint torique	O Ring	Junta tórica	
42	358724X91	1	Plug & O Ring	Bouchon	VerschlStopfen	Tapón	
43	-	1	Plug	Bouchon	VerschlStopfen	Tapón	
44	831497M1	1	O Ring	Joint torique	O Ring	Junta tórica	
45	T122808	1	Hose	Durit	Schlauch	Flexible	
46	T112697	1	Wiring Harness	Faisceau	Kabelstrang	Sistema de cable	
47	6114325M91	1	Rocker Switch	Interrupteur	Schalter	Interruptor	

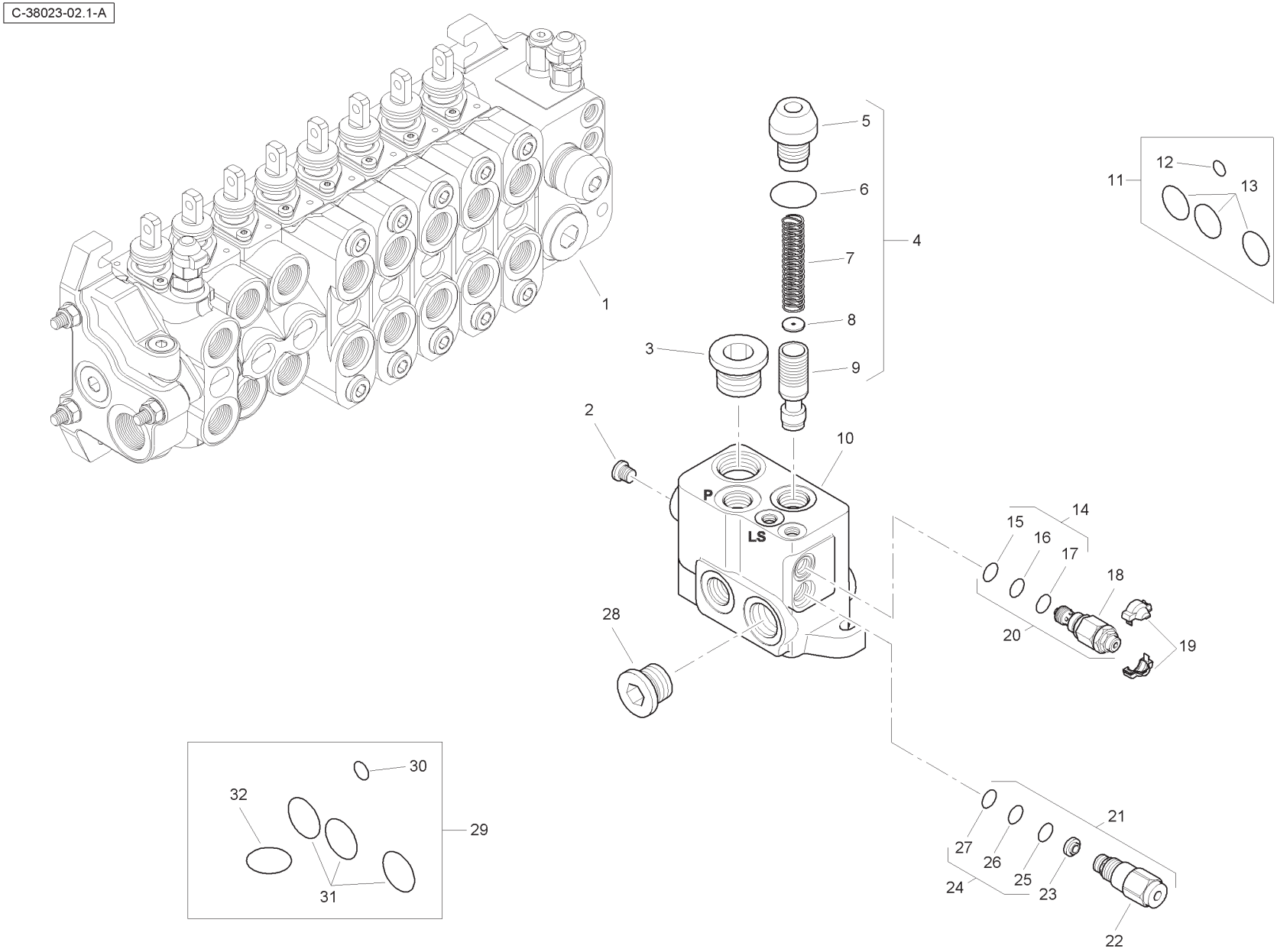
C-38023-02.1-A
1
2
3
4
5
6
7
8
9
10
11
12
13
14
15
16
17
18
19
20
21
22
23
24
25
26
27
28
29
30
31
32
P
LS

Item	Part No.	Qty.	English	French	German	Spanish	Remarks
1	6196122M91	1	Valve Assembly - Inlet	Distributeur	Ventil Kpl	Conjto. De Valvula	
2	-	1	Plug	Bouchon	Stopfen	Tapón	
3	-	1	Plug	Bouchon	Stopfen	Tapón	
4	-	1	Kit	Jeu	Satz	Juego	
5	-	1	Valve	Soupape	Ventil	Válvula	
6	-	1	O Ring	Joint Torique	O Ring	Junta De Tipo O	
7	-	1	Spring	Ressort	Feder	Muelle	
8	-	1	Element	Elément	Element	Elemento	
9	-	1	Body	Corps De Valve	Ventilgehäuse	Cuerpo Válvula	
10	-	1	Body	Corps De Valve	Ventilgehäuse	Cuerpo Válvula	
11	6193771M91	1	Seal Kit	Jeu Étanchéité	Dichtringsatz	Juego De Juntas	
12	-	1	O Ring	Joint Torique	O Ring	Junta De Tipo O	
13	-	3	O Ring	Joint Torique	O Ring	Junta De Tipo O	
14	-	1	Seal Kit	Jeu Étanchéité	Dichtringsatz	Juego De Juntas	
15	-	1	O Ring	Joint Torique	O Ring	Junta De Tipo O	
16	-	1	O Ring	Joint Torique	O Ring	Junta De Tipo O	
17	-	1	O Ring	Joint Torique	O Ring	Junta De Tipo O	
18	-	1	Valve	Soupape	Ventil	Válvula	
19	-	1	Cover	Couvercle	Deckel	Cubierta	
20	6193787M91	1	Pressure Relief Valve	Soupape De Sécurité	Überdruckventil	Válvula De Seguridad	
21	6193788M91	1	Flow Regulator	Valve Anti-surdébit	Begrenzungsventil	Válv. Antisobrecaud.	
22	-	1	Valve	Soupape	Ventil	Válvula	
23	-	1	Element	Elément	Element	Elemento	
24	-	1	Seal Kit	Jeu Étanchéité	Dichtringsatz	Juego De Juntas	
25	-	1	O Ring	Joint Torique	O Ring	Junta De Tipo O	
26	-	1	O Ring	Joint Torique	O Ring	Junta De Tipo O	
27	-	1	O Ring	Joint Torique	O Ring	Junta De Tipo O	
28	-	1	Plug	Bouchon	Stopfen	Tapón	
29	6193789M91	1	Seal Kit	Jeu Étanchéité	Dichtringsatz	Juego De Juntas	
30	-	1	O Ring	Joint Torique	O Ring	Junta De Tipo O	
31	-	1	O Ring	Joint Torique	O Ring	Junta De Tipo O	
32	-	3	O Ring	Joint Torique	O Ring	Junta De Tipo O	

C-38023-03.1-A

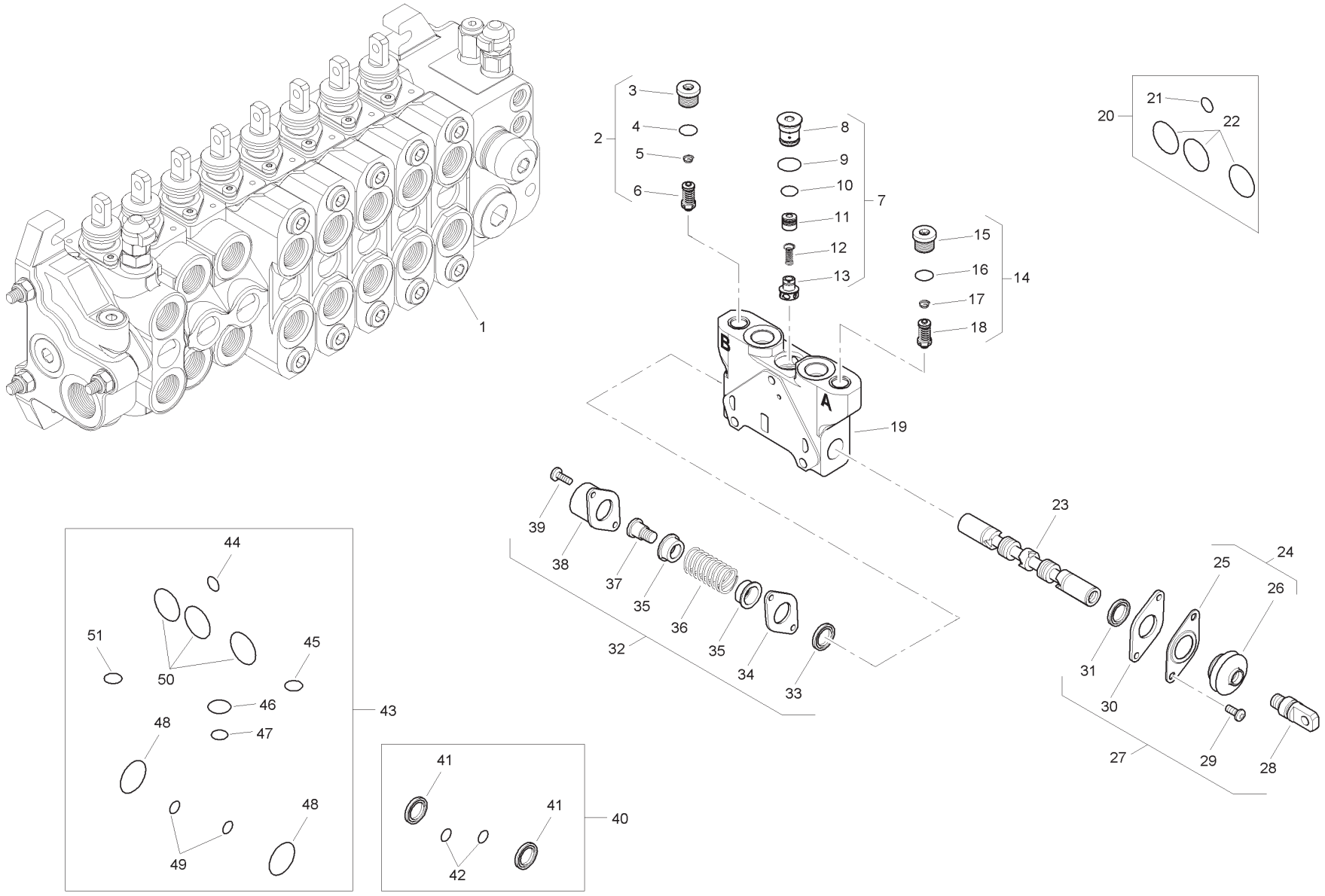
1
2
3
4
5
6
7
8
9
10
11
12
13
14
15
16
17
18
19
20
21
22
23
24
25
26
27
28
29
30
31
32
33
34
35
36
37
38
39
40
41
42
43
44
45
46
47
48
49
50
51
A
B

Item	Part No.	Qty.	English	French	German	Spanish	Remarks
1	6196123M91	1	Spool Valve - Auxilary	Soupape	Ventil	Válvula	
2	6196148M91	1	Pressure Relief Valve	Soupape De Sécurité	Überdruckventil	Válvula De Seguridad	
3	-	1	Plug	Bouchon	Stopfen	Tapón	
4	-	1	O Ring	Joint Torique	O Ring	Junta De Tipo O	
5	-	1	Spring	Ressort	Feder	Muelle	
6	-	1	Valve	Soupape	Ventil	Válvula	
7	-	1	Kit	Jeu	Satz	Juego	
8	-	1	Plug	Bouchon	Stopfen	Tapón	
9	-	1	O Ring	Joint Torique	O Ring	Junta De Tipo O	
10	-	1	O Ring	Joint Torique	O Ring	Junta De Tipo O	
11	-	1	Body	Corps De Valve	Ventilgehäuse	Cuerpo Válvula	
12	-	1	Spring	Ressort	Feder	Muelle	
13	-	1	Element	Elément	Element	Elemento	
14	6196149M91	1	Pressure Relief Valve	Soupape De Sécurité	Überdruckventil	Válvula De Seguridad	
15	-	1	Plug	Bouchon	Stopfen	Tapón	
16	-	1	O Ring	Joint Torique	O Ring	Junta De Tipo O	
17	-	1	Spring	Ressort	Feder	Muelle	
18	-	1	Valve	Soupape	Ventil	Válvula	
19	-	1	Body	Corps De Valve	Ventilgehäuse	Cuerpo Válvula	
20	6193771M91	1	Seal Kit	Jeu Étanchéité	Dichtringsatz	Juego De Juntas	
21	-	1	O Ring	Joint Torique	O Ring	Junta De Tipo O	
22	-	1	O Ring	Joint Torique	O Ring	Junta De Tipo O	
23	-	1	Spool	Tiroir	Steuerschieber	Carrete	
24	-	1	Kit	Jeu	Satz	Juego	
25	-	1	Plate	Plaque	Platte	Plato	
26	-	1	Seal	Joint Étanchéité	Dichtring	Retén	
27	6193780M91	1	Kit - Mechanical Option	Lot De Pièces	Ersatzteilpaket	Juego De Piezas	
28	-	1	Screw	Vis	Schraube	Tornillo	
29	-	2	Screw	Vis	Schraube	Tornillo	
30	-	1	Plate	Plaque	Platte	Plato	
31	-	1	Element	Elément	Element	Elemento	
32	6193784M91	1	Mechanical Kit	Lot De Pièces	Ersatzteilpaket	Juego De Piezas	
33	-	1	Element	Elément	Element	Elemento	
34	-	1	Plate	Plaque	Platte	Plato	
35	-	2	Holder	Pièce Support	Halter	Sujetador	

C-38023-03.1-A

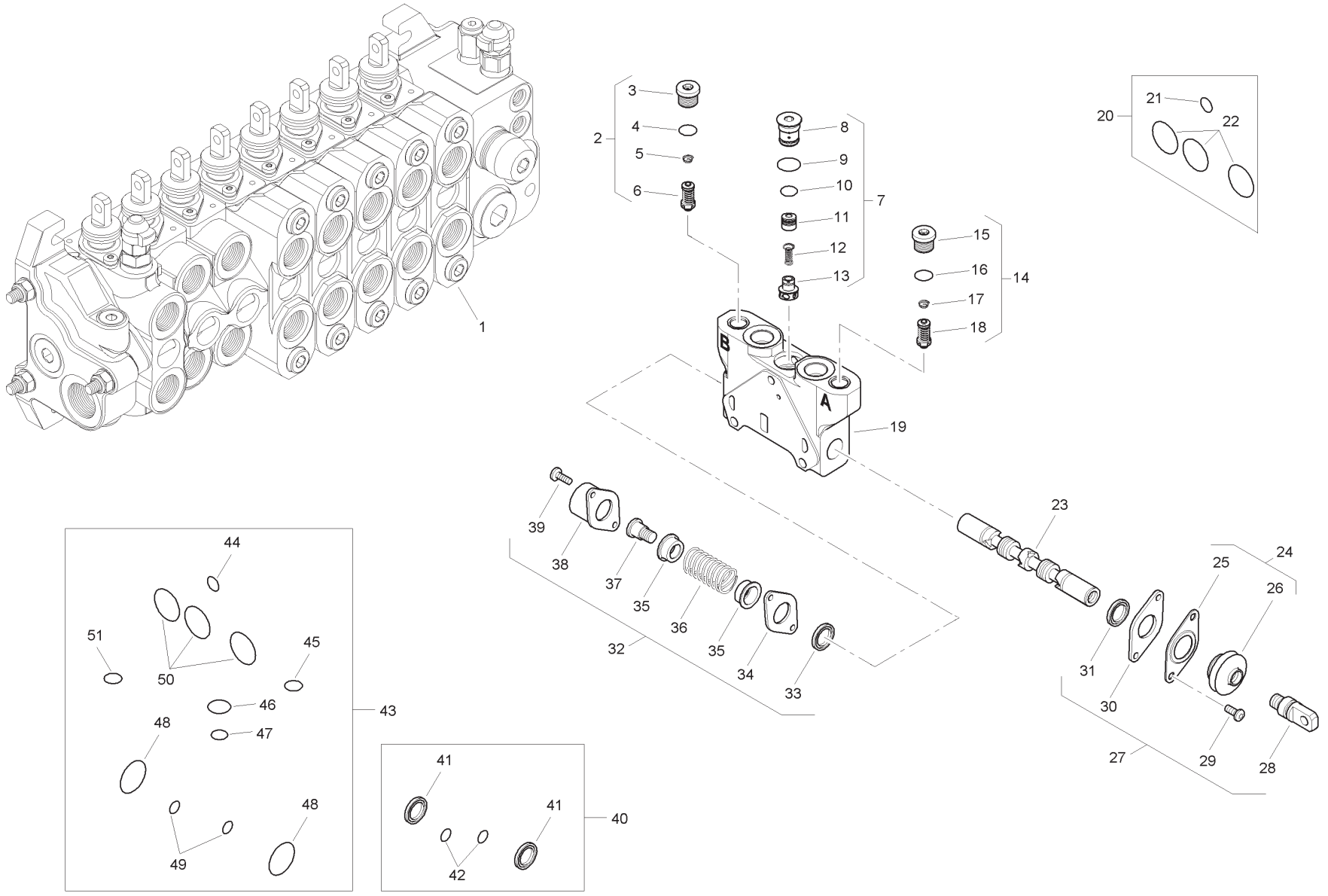
1
2
3
4
5
6
7
8
9
10
11
12
13
14
15
16
17
18
19
20
21
22
23
24
25
26
27
28
29
30
31
32
33
34
35
36
37
38
39
40
41
42
43
44
45
46
47
48
49
50
51
A
B

Item	Part No.	Qty.	English	French	German	Spanish	Remarks
36	-	1	Spring	Ressort	Feder	Muelle	
37	-	1	Screw	Vis	Schraube	Tornillo	
38	-	1	Cap	Chapeau	Kappe	Tapa	
39	-	2	Screw	Vis	Schraube	Tornillo	
40	6196126M91	1	Seal Kit	Jeu Étanchéité	Dichtringsatz	Juego De Juntas	
41	-	2	Seal	Joint Étanchéité	Dichtring	Retén	
42	-	2	O Ring	Joint Torique	O Ring	Junta De Tipo O	
43	6196125M91	1	Seal Kit	Jeu Étanchéité	Dichtringsatz	Juego De Juntas	
44	-	1	O Ring	Joint Torique	O Ring	Junta De Tipo O	
45	-	1	O Ring	Joint Torique	O Ring	Junta De Tipo O	
46	-	1	O Ring	Joint Torique	O Ring	Junta De Tipo O	
47	-	1	O Ring	Joint Torique	O Ring	Junta De Tipo O	
48	-	2	O Ring	Joint Torique	O Ring	Junta De Tipo O	
49	-	2	O Ring	Joint Torique	O Ring	Junta De Tipo O	
50	-	3	O Ring	Joint Torique	O Ring	Junta De Tipo O	
51	-	1	O Ring	Joint Torique	O Ring	Junta De Tipo O	

C-38023-04.1-A

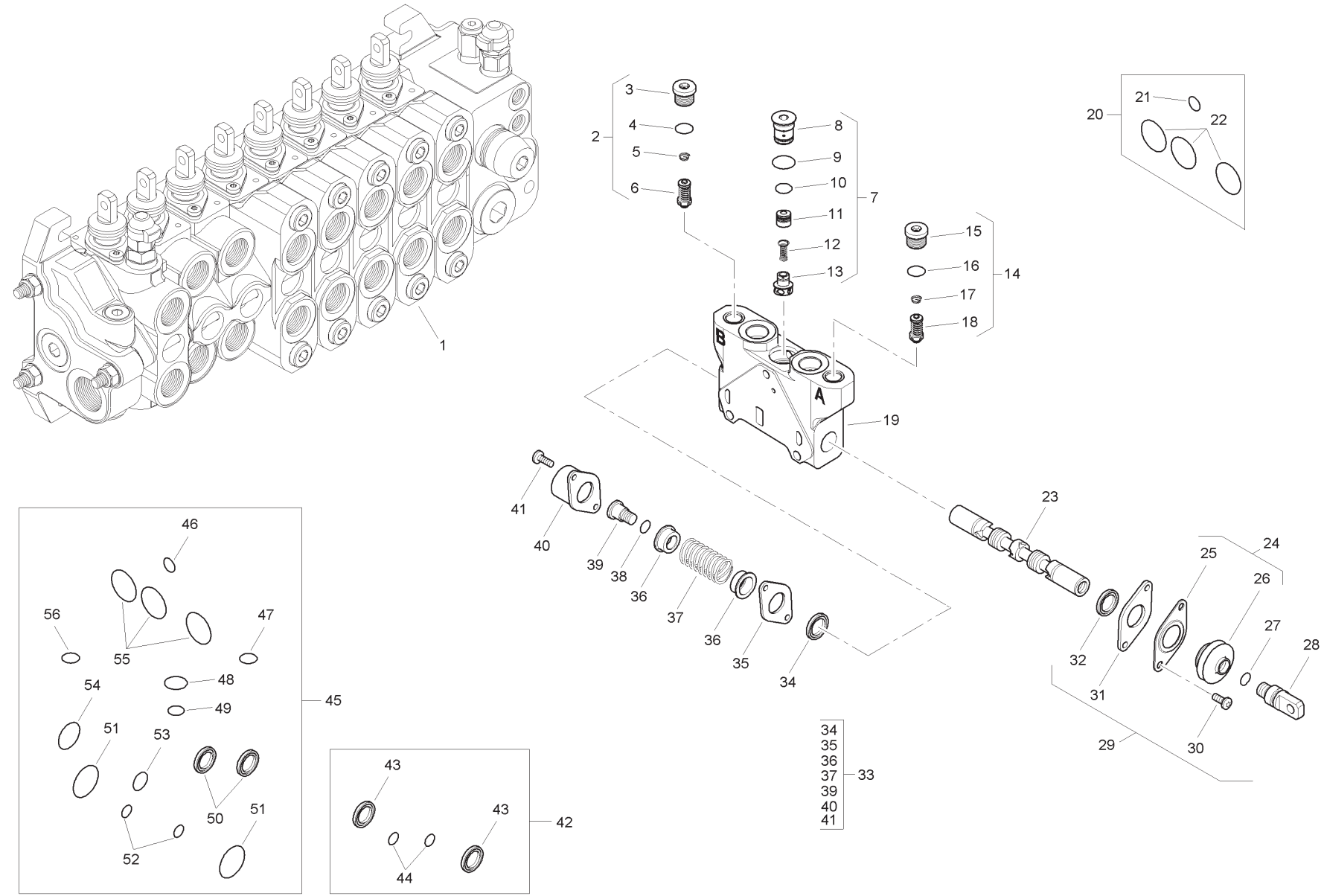
1
2
3
4
5
6
7
8
9
10
11
12
13
14
15
16
17
18
19
20
21
22
23
24
25
26
27
28
29
30
31
32
33
34
35
36
37
39
40
41
42
43
44
45
46
47
48
49
50
51
52
53
54
55
56
A
B

Item	Part No.	Qty.	English	French	German	Spanish	Remarks
1	6196127M91	1	Spool Valve Assembly	Distributeur	Ventil Kpl	Conjto. De Valvula	
2	6196150M91	1	Pressure Relief Valve	Soupape De Sécurité	Überdruckventil	Válvula De Seguridad	
3	-	1	Plug	Bouchon	Stopfen	Tapón	
4	-	1	O Ring	Joint Torique	O Ring	Junta De Tipo O	
5	-	1	Spring	Ressort	Feder	Muelle	
6	-	1	Valve	Soupape	Ventil	Válvula	
7	-	1	Kit	Jeu	Satz	Juego	
8	-	1	Plug	Bouchon	Stopfen	Tapón	
9	-	1	O Ring	Joint Torique	O Ring	Junta De Tipo O	
10	-	1	O Ring	Joint Torique	O Ring	Junta De Tipo O	
11	-	1	Body	Corps De Valve	Ventilgehäuse	Cuerpo Válvula	
12	-	1	Spring	Ressort	Feder	Muelle	
13	-	1	Element	Elément	Element	Elemento	
14	6196150M91	1	Pressure Relief Valve	Soupape De Sécurité	Überdruckventil	Válvula De Seguridad	
15	-	1	Plug	Bouchon	Stopfen	Tapón	
16	-	1	O Ring	Joint Torique	O Ring	Junta De Tipo O	
17	-	1	Spring	Ressort	Feder	Muelle	
18	-	1	Valve	Soupape	Ventil	Válvula	
19	-	1	Body	Corps De Valve	Ventilgehäuse	Cuerpo Válvula	
20	6193771M91	1	Seal Kit	Jeu Étanchéité	Dichtringsatz	Juego De Juntas	
21	-	1	O Ring	Joint Torique	O Ring	Junta De Tipo O	
22	-	3	O Ring	Joint Torique	O Ring	Junta De Tipo O	
23	-	1	Spool	Tiroir	Steuerschieber	Carrete	
24	-	1	Kit	Jeu	Satz	Juego	
25	-	1	Plate	Plaque	Platte	Plato	
26	-	1	Seal	Joint Étanchéité	Dichtring	Retén	
27	-	1	O Ring	Joint Torique	O Ring	Junta De Tipo O	
28	-	1	Screw	Vis	Schraube	Tornillo	
29	6193780M91	1	Mechanical Kit	Lot De Pièces	Ersatzteilpaket	Juego De Piezas	
30	-	2	Screw	Vis	Schraube	Tornillo	
31	-	1	Plate	Plaque	Platte	Plato	
32	-	1	Element	Elément	Element	Elemento	
33	6193784M91	1	Mechanical Kit	Lot De Pièces	Ersatzteilpaket	Juego De Piezas	
34	-	1	Element	Elément	Element	Elemento	
35	-	1	Plate	Plaque	Platte	Plato	

C-38023-04.1-A

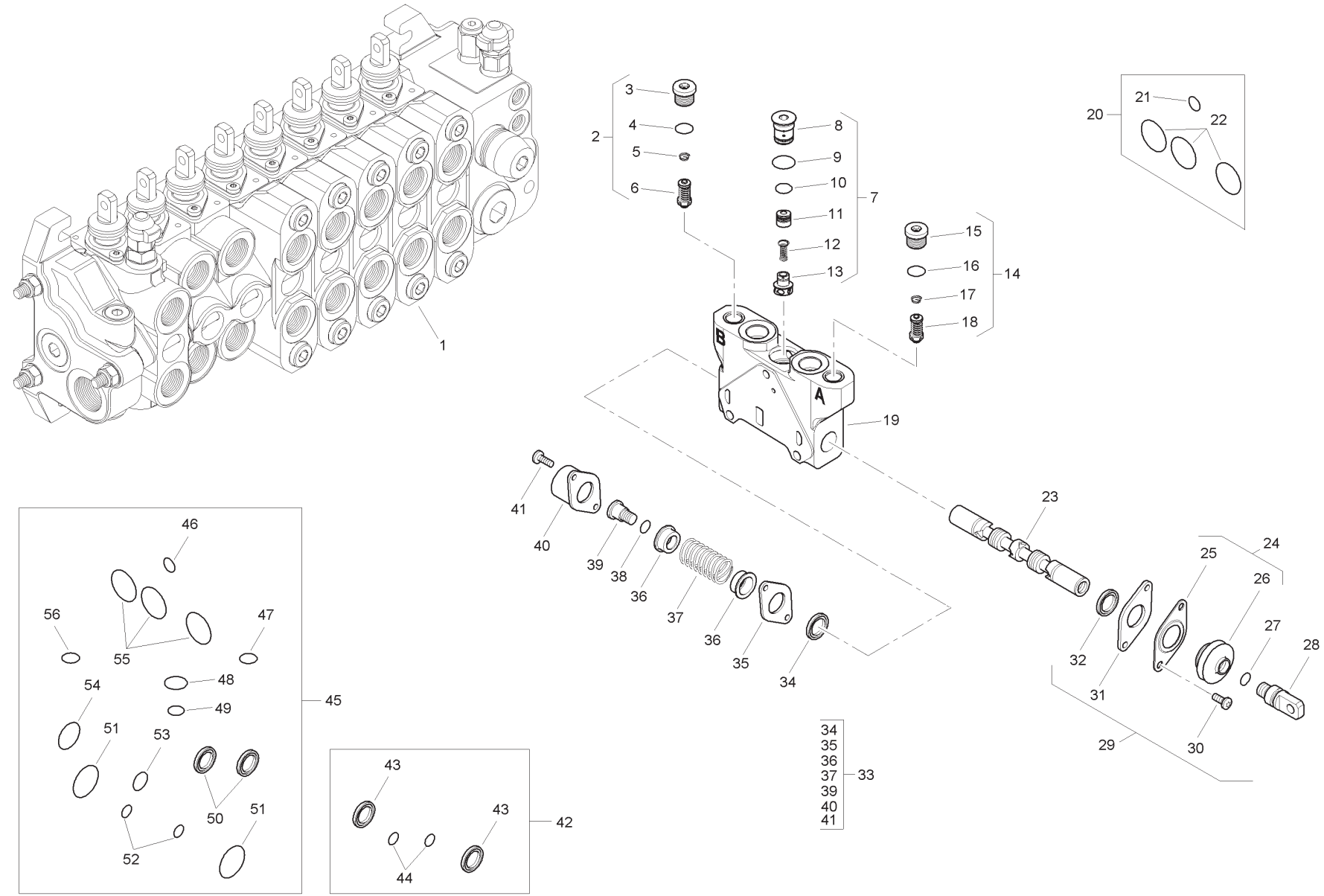
1
2
3
4
5
6
7
8
9
10
11
12
13
14
15
16
17
18
19
20
21
22
23
24
25
26
27
28
29
30
31
32
33
34
35
36
37
39
40
41
42
43
44
45
46
47
48
49
50
51
52
53
54
55
56
A
B

Item	Part No.	Qty.	English	French	German	Spanish	Remarks
36	-	2	Holder	Pièce Support	Halter	Sujetado	
37	-	1	Spring	Ressort	Feder	Muelle	
38	-	1	O Ring	Joint Torique	O Ring	Junta De Tipo O	
39	-	1	Screw	Vis	Schraube	Tornillo	
40	-	1	Cap	Chapeau	Kappe	Tapa	
41	-	2	Screw	Vis	Schraube	Tornillo	
42	6196126M91	1	Seal Kit	Jeu Étanchéité	Dichtringsatz	Juego De Juntas	
43	-	2	Seal	Joint Étanchéité	Dichtring	Retén	
44	-	2	O Ring	Joint Torique	O Ring	Junta De Tipo O	
45	6196125M91	1	Seal Kit	Jeu Étanchéité	Dichtringsatz	Juego De Juntas	
46	-	1	O Ring	Joint Torique	O Ring	Junta De Tipo O	
47	-	1	O Ring	Joint Torique	O Ring	Junta De Tipo O	
48	-	1	O Ring	Joint Torique	O Ring	Junta De Tipo O	
49	-	1	O Ring	Joint Torique	O Ring	Junta De Tipo O	
50	-	2	Seal	Joint Étanchéité	Dichtring	Retén	
51	-	2	O Ring	Joint Torique	O Ring	Junta De Tipo O	
52	-	2	O Ring	Joint Torique	O Ring	Junta De Tipo O	
53	-	1	O Ring	Joint Torique	O Ring	Junta De Tipo O	
54	-	1	O Ring	Joint Torique	O Ring	Junta De Tipo O	
55	-	3	O Ring	Joint Torique	O Ring	Junta De Tipo O	
56	-	1	O Ring	Joint Torique	O Ring	Junta De Tipo O	

C-38023-05.1-A

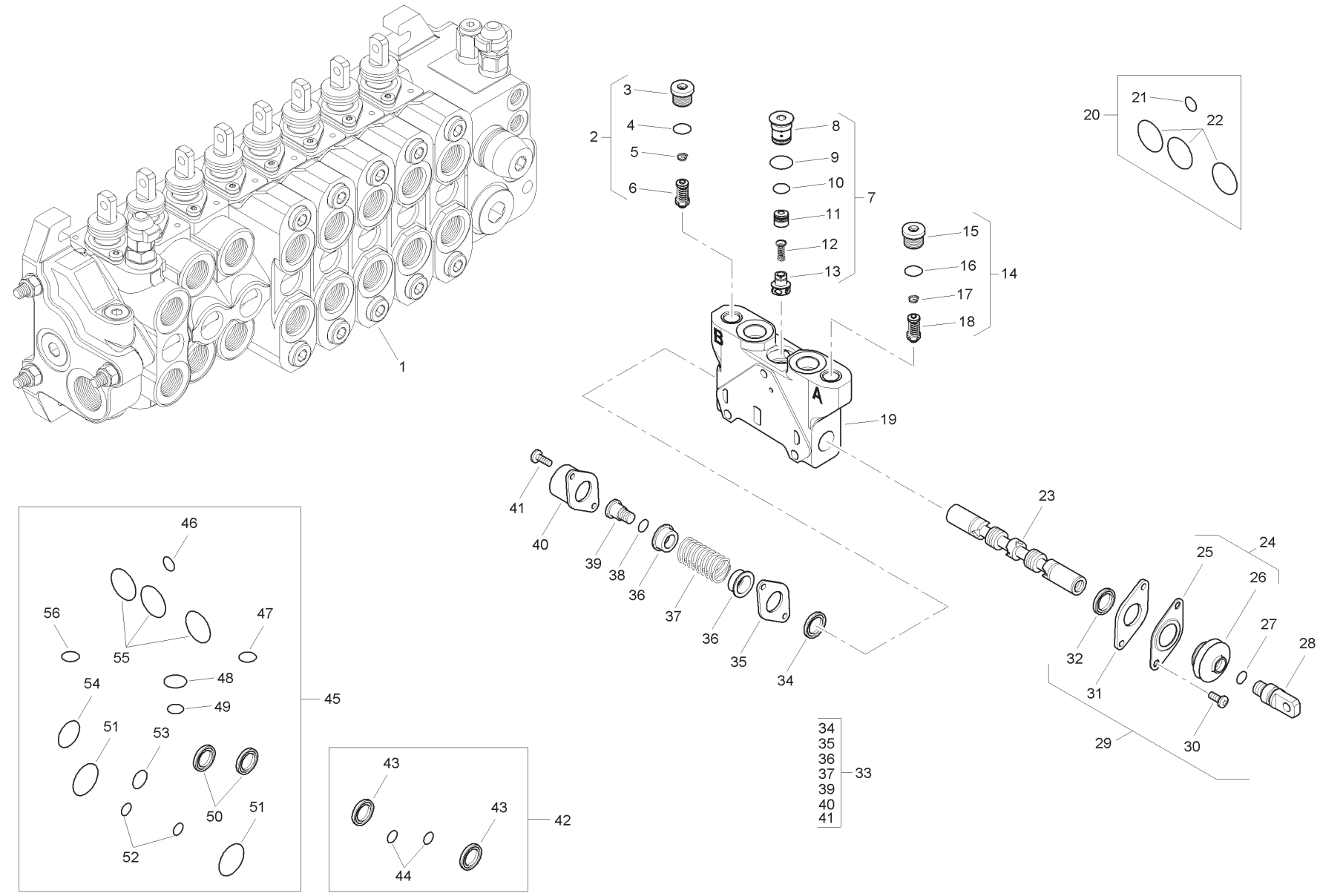
1
2
3
4
5
6
7
8
9
10
11
12
13
14
15
16
17
18
19
20
21
22
23
24
25
26
27
28
29
30
31
32
33
34
35
36
37
39
40
41
42
43
44
45
46
47
48
49
50
51
52
53
54
55
56
A
B

Item	Part No.	Qty.	English	French	German	Spanish	Remarks
1	6196128M91	1	Spool Valve Assembly	Distributeur	Ventil Kpl	Conjto. De Valvula	
2	6196152M91	1	Pressure Relief Valve	Soupape De Sécurité	Überdruckventil	Válvula De Seguridad	
3	-	1	Plug	Bouchon	Stopfen	Tapón	
4	-	1	O Ring	Joint Torique	O Ring	Junta De Tipo O	
5	-	1	Spring	Ressort	Feder	Muelle	
6	-	1	Valve	Soupape	Ventil	Válvula	
7	-	1	Kit	Jeu	Satz	Juego	
8	-	1	Plug	Bouchon	Stopfen	Tapón	
9	-	1	O Ring	Joint Torique	O Ring	Junta De Tipo O	
10	-	1	O Ring	Joint Torique	O Ring	Junta De Tipo O	
11	-	1	Body	Corps De Valve	Ventilgehäuse	Cuerpo Válvula	
12	-	1	Spring	Ressort	Feder	Muelle	
13	-	1	Element	Elément	Element	Elemento	
14	6196151M91	1	Pressure Relief Valve	Soupape De Sécurité	Überdruckventil	Válvula De Seguridad	
15	-	1	Plug	Bouchon	Stopfen	Tapón	
16	-	1	O Ring	Joint Torique	O Ring	Junta De Tipo O	
17	-	1	Spring	Ressort	Feder	Muelle	
18	-	1	Valve	Soupape	Ventil	Válvula	
19	-	1	Body	Corps De Valve	Ventilgehäuse	Cuerpo Válvula	
20	6193771M91	1	Seal Kit	Jeu Étanchéité	Dichtringsatz	Juego De Juntas	
21	-	1	O Ring	Joint Torique	O Ring	Junta De Tipo O	
22	-	3	O Ring	Joint Torique	O Ring	Junta De Tipo O	
23	-	1	Spool	Tiroir	Steuerschieber	Carrete	
24	-	1	Kit	Jeu	Satz	Juego	
25	-	1	Plate	Plaque	Platte	Plato	
26	-	1	Seal	Joint Étanchéité	Dichtring	Retén	
27	-	1	O Ring	Joint Torique	O Ring	Junta De Tipo O	
28	-	1	Screw	Vis	Schraube	Tornillo	
29	6193780M91	1	Mechanical Kit	Lot De Pièces	Ersatzteilpaket	Juego De Piezas	
30	-	2	Screw	Vis	Schraube	Tornillo	
31	-	1	Plate	Plaque	Platte	Plato	
32	-	1	Element	Elément	Element	Elemento	
33	6193784M91	1	Mechanical Kit	Lot De Pièces	Ersatzteilpaket	Juego De Piezas	
34	-	1	Element	Elément	Element	Elemento	
35	-	1	Plate	Plaque	Platte	Plato	

C-38023-05.1-A

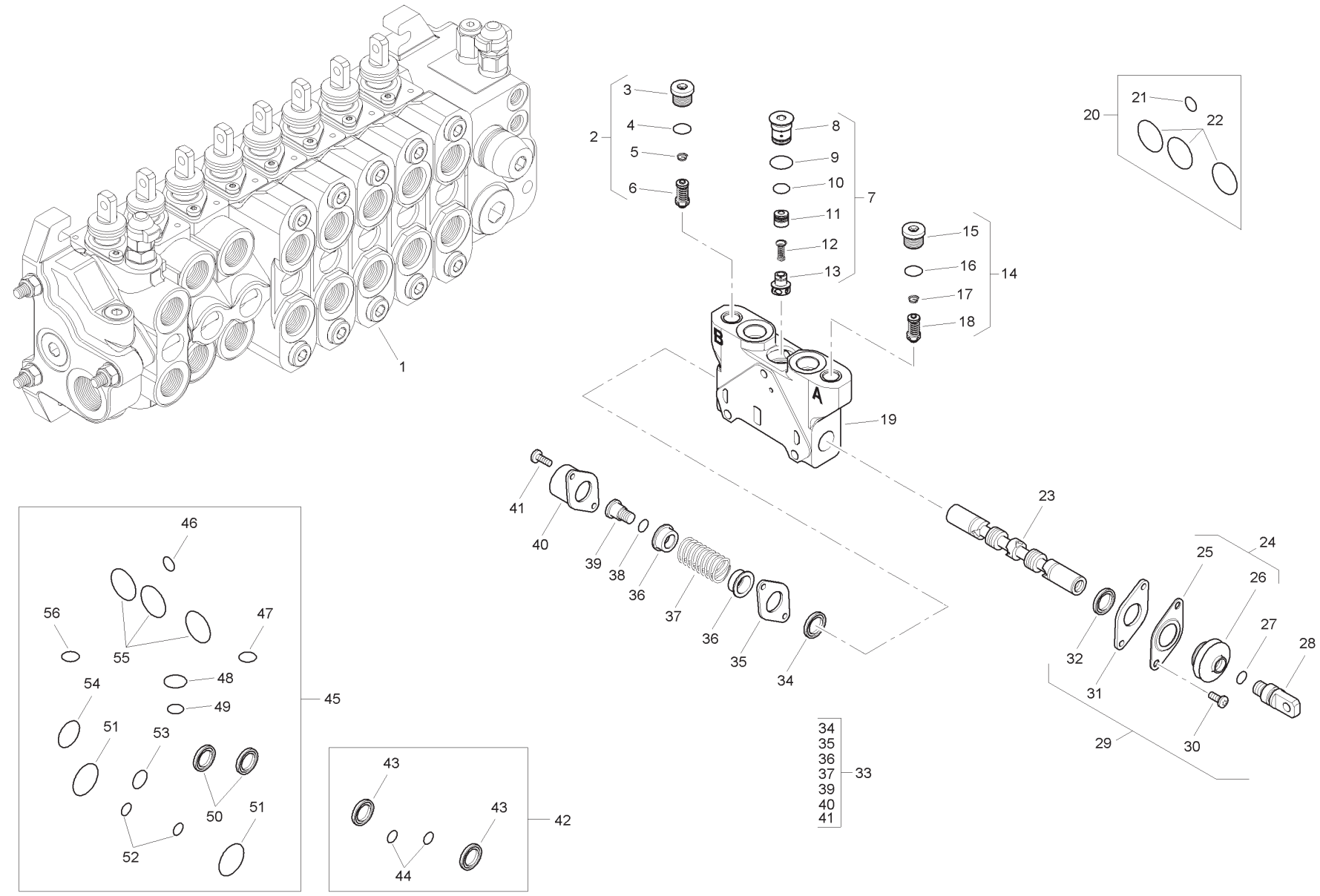
1
2
3
4
5
6
7
8
9
10
11
12
13
14
15
16
17
18
19
20
21
22
23
24
25
26
27
28
29
30
31
32
33
34
35
36
37
39
40
41
42
43
44
45
46
47
48
49
50
51
52
53
54
55
56
A
B

Item	Part No.	Qty.	English	French	German	Spanish	Remarks
36	-	2	Holder	Pièce Support	Halter	Sujetado	
37	-	1	Spring	Ressort	Feder	Muelle	
38	-	1	O Ring	Joint Torique	O Ring	Junta De Tipo O	
39	-	1	Screw	Vis	Schraube	Tornillo	
40	-	1	Cap	Chapeau	Kappe	Tapa	
41	-	2	Screw	Vis	Schraube	Tornillo	
42	6196126M91	1	Seal Kit	Jeu Étanchéité	Dichtringsatz	Juego De Juntas	
43	-	2	Seal	Joint Étanchéité	Dichtring	Retén	
44	-	2	O Ring	Joint Torique	O Ring	Junta De Tipo O	
45	6196125M91	1	Seal Kit	Jeu Étanchéité	Dichtringsatz	Juego De Juntas	
46	-	1	O Ring	Joint Torique	O Ring	Junta De Tipo O	
47	-	1	O Ring	Joint Torique	O Ring	Junta De Tipo O	
48	-	1	O Ring	Joint Torique	O Ring	Junta De Tipo O	
49	-	1	O Ring	Joint Torique	O Ring	Junta De Tipo O	
50	-	2	Seal	Joint Étanchéité	Dichtring	Retén	
51	-	2	O Ring	Joint Torique	O Ring	Junta De Tipo O	
52	-	2	O Ring	Joint Torique	O Ring	Junta De Tipo O	
53	-	1	O Ring	Joint Torique	O Ring	Junta De Tipo O	
54	-	1	O Ring	Joint Torique	O Ring	Junta De Tipo O	
55	-	3	O Ring	Joint Torique	O Ring	Junta De Tipo O	
56	-	1	O Ring	Joint Torique	O Ring	Junta De Tipo O	

C-38023-06.1-A

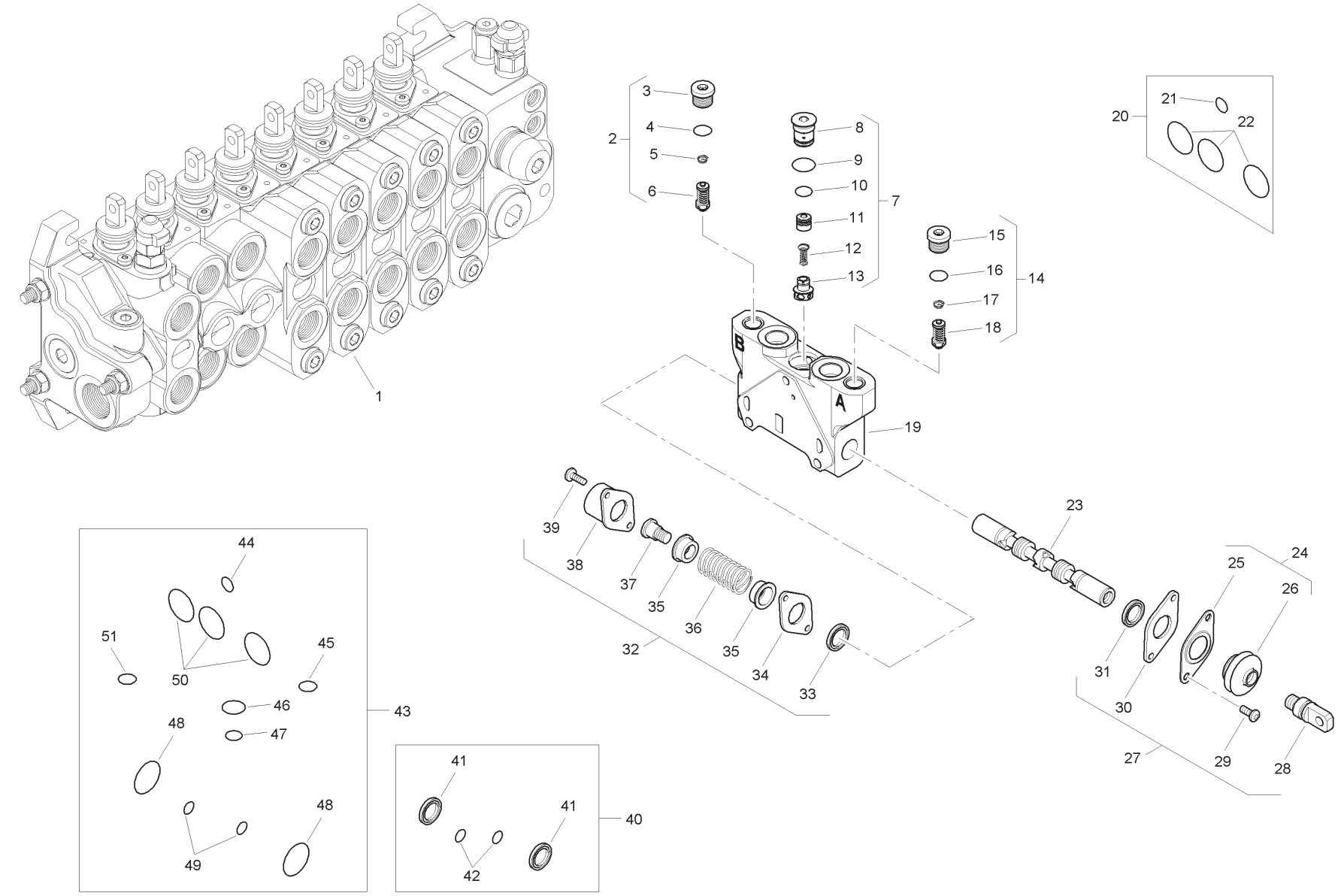
1
2
3
4
5
6
7
8
9
10
11
12
13
14
15
16
17
18
19
20
21
22
23
24
25
26
27
28
29
30
31
32
33
34
35
36
37
38
39
40
41
42
43
44
45
46
47
48
49
50
51
A
B

Item	Part No.	Qty.	English	French	German	Spanish	Remarks
1	6196129M91	1	Spool Valve - Auxilary	Soupape	Ventil	Válvula	
2	6196151M91	1	Pressure Relief Valve	Soupape De Sécurité	Überdruckventil	Válvula De Seguridad	
3	-	1	Plug	Bouchon	Stopfen	Tapón	
4	-	1	O Ring	Joint Torique	O Ring	Junta De Tipo O	
5	-	1	Spring	Ressort	Feder	Muelle	
6	-	1	Valve	Soupape	Ventil	Válvula	
7	-	1	Kit	Jeu	Satz	Juego	
8	-	1	Plug	Bouchon	Stopfen	Tapón	
9	-	1	O Ring	Joint Torique	O Ring	Junta De Tipo O	
10	-	1	O Ring	Joint Torique	O Ring	Junta De Tipo O	
11	-	1	Body	Corps De Valve	Ventilgehäuse	Cuerpo Válvula	
12	-	1	Spring	Ressort	Feder	Muelle	
13	-	1	Element	Elément	Element	Elemento	
14	6196151M91	1	Pressure Relief Valve	Soupape De Sécurité	Überdruckventil	Válvula De Seguridad	
15	-	1	Plug	Bouchon	Stopfen	Tapón	
16	-	1	O Ring	Joint Torique	O Ring	Junta De Tipo O	
17	-	1	Spring	Ressort	Feder	Muelle	
18	-	1	Valve	Soupape	Ventil	Válvula	
19	-	1	Body	Corps De Valve	Ventilgehäuse	Cuerpo Válvula	
20	6193771M91	1	Seal Kit	Jeu Étanchéité	Dichtringsatz	Juego De Juntas	
21	-	1	O Ring	Joint Torique	O Ring	Junta De Tipo O	
22	-	1	O Ring	Joint Torique	O Ring	Junta De Tipo O	
23	-	1	Spool	Tiroir	Steuerschieber	Carrete	
24	-	1	Kit	Jeu	Satz	Juego	
25	-	1	Plate	Plaque	Platte	Plato	
26	-	1	Seal	Joint Étanchéité	Dichtring	Retén	
27	6193780M91	1	Mechanical Kit	Lot De Pièces	Ersatzteilpaket	Juego De Piezas	
28	-	1	Screw	Vis	Schraube	Tornillo	
29	-	2	Screw	Vis	Schraube	Tornillo	
30	-	1	Plate	Plaque	Platte	Plato	
31	-	1	Element	Elément	Element	Elemento	
32	6193784M91	1	Mechanical Kit	Lot De Pièces	Ersatzteilpaket	Juego De Piezas	
33	-	1	Element	Elément	Element	Elemento	
34	-	1	Plate	Plaque	Platte	Plato	
35	-	2	Holder	Pièce Support	Halter	Sujetador	

C-38023-06.1-A

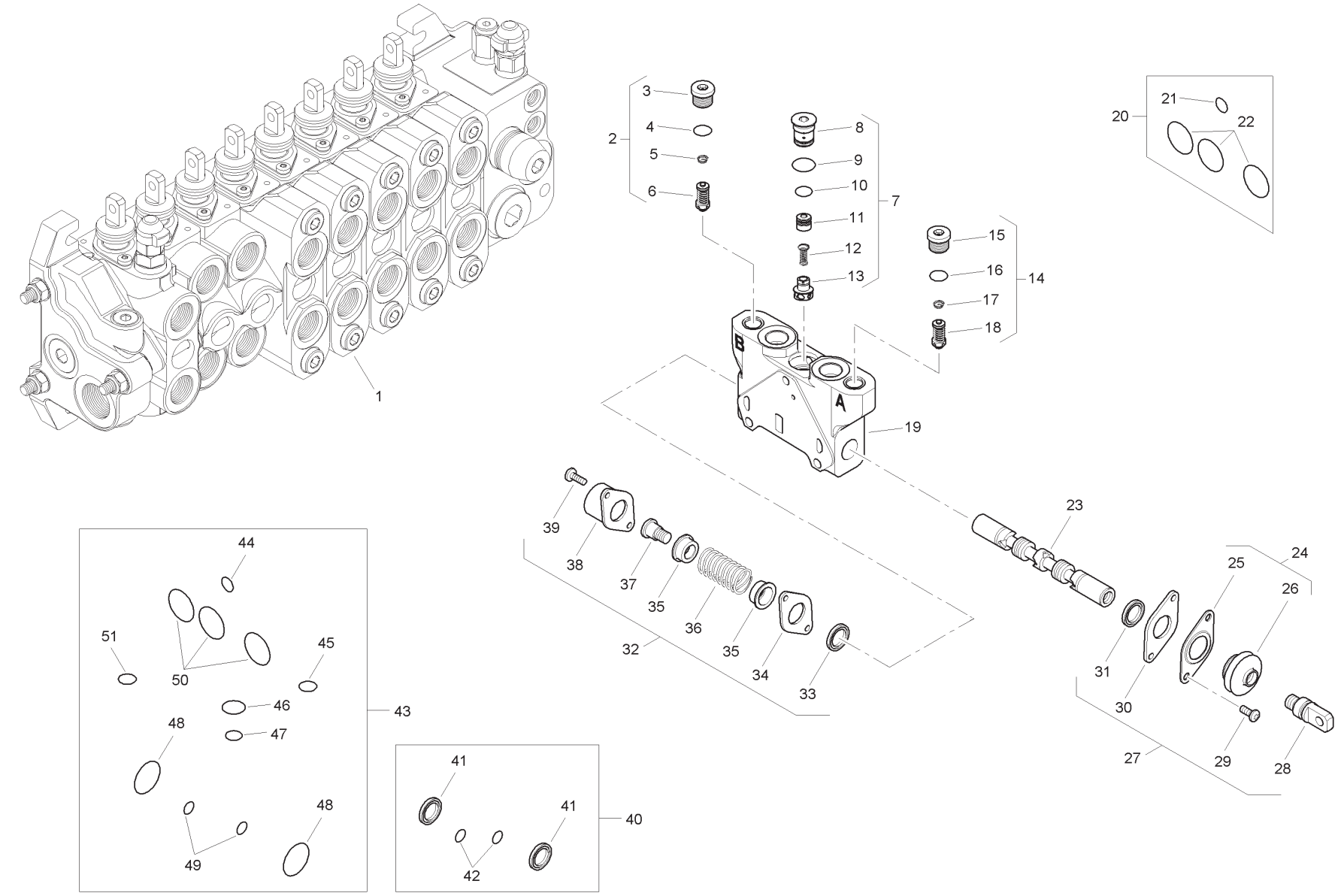
1
2
3
4
5
6
7
8
9
10
11
12
13
14
15
16
17
18
19
20
21
22
23
24
25
26
27
28
29
30
31
32
33
34
35
36
37
38
39
40
41
42
43
44
45
46
47
48
49
50
51
A
B

Item	Part No.	Qty.	English	French	German	Spanish	Remarks
36	-	1	Spring	Ressort	Feder	Muelle	
37	-	1	Screw	Vis	Schraube	Tornillo	
38	-	1	Cap	Chapeau	Kappe	Tapa	
39	-	2	Screw	Vis	Schraube	Tornillo	
40	6196126M91	1	Seal Kit	Jeu Étanchéité	Dichtringsatz	Juego De Juntas	
41	-	2	Seal	Joint Étanchéité	Dichtring	Retén	
42	-	2	O Ring	Joint Torique	O Ring	Junta De Tipo O	
43	6196125M91	1	Seal Kit	Jeu Étanchéité	Dichtringsatz	Juego De Juntas	
44	-	1	O Ring	Joint Torique	O Ring	Junta De Tipo O	
45	-	1	O Ring	Joint Torique	O Ring	Junta De Tipo O	
46	-	1	O Ring	Joint Torique	O Ring	Junta De Tipo O	
47	-	1	O Ring	Joint Torique	O Ring	Junta De Tipo O	
48	-	2	O Ring	Joint Torique	O Ring	Junta De Tipo O	
49	-	2	O Ring	Joint Torique	O Ring	Junta De Tipo O	
50	-	3	O Ring	Joint Torique	O Ring	Junta De Tipo O	
51	-	1	O Ring	Joint Torique	O Ring	Junta De Tipo O	

C-38023-07.1-A

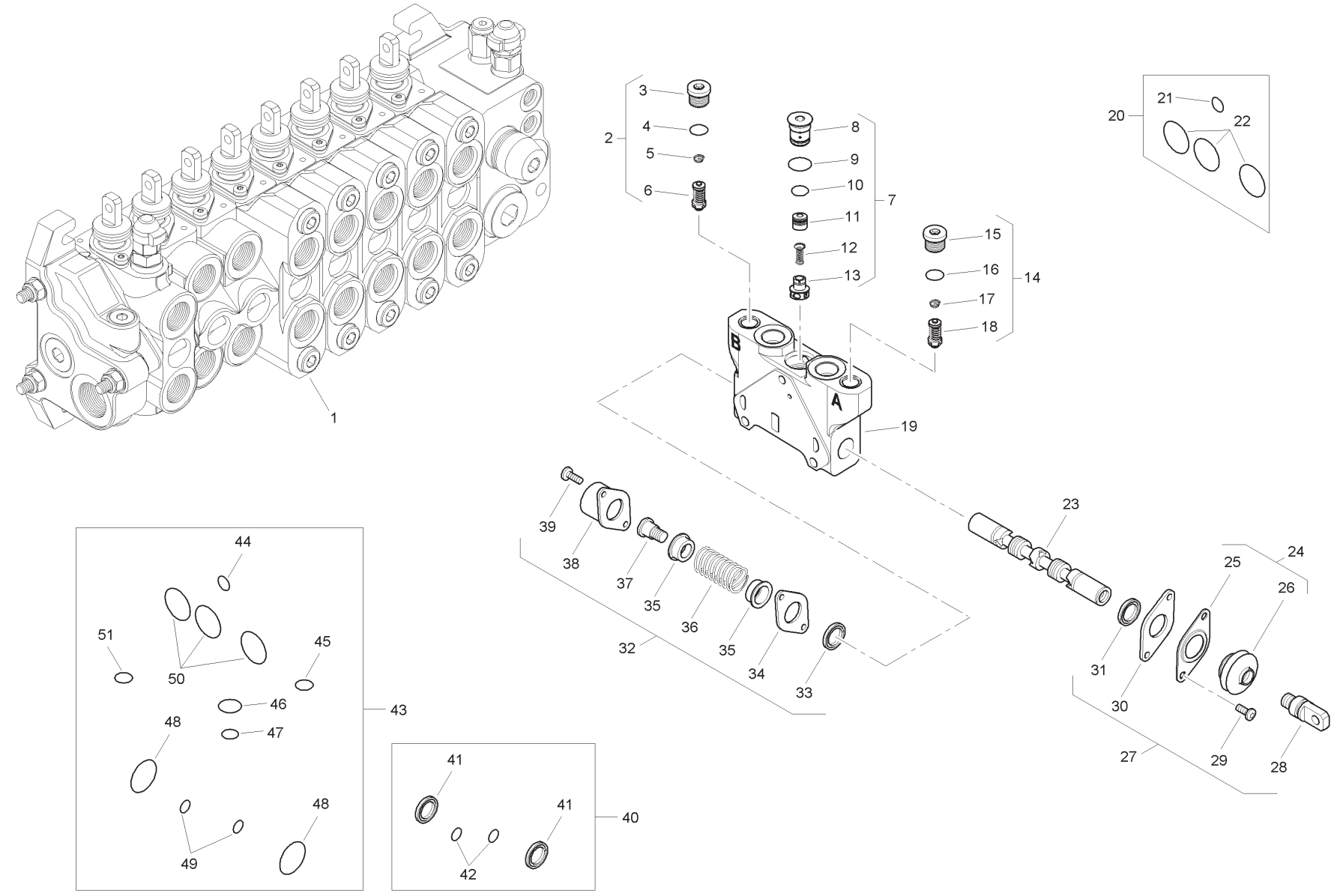
1
2
3
4
5
6
7
8
9
10
11
12
13
14
15
16
17
18
19
20
21
22
23
24
25
26
27
28
29
30
31
32
33
34
35
36
37
38
39
40
41
42
43
44
45
46
47
48
49
50
51
A
B

Item	Part No.	Qty.	English	French	German	Spanish	Remarks
1	6196130M91	1	Spool Valve - Auxilary	Soupape	Ventil	Válvula	
2	6196151M91	1	Pressure Relief Valve	Soupape De Sécurité	Überdruckventil	Válvula De Seguridad	
3	-	1	Plug	Bouchon	Stopfen	Tapón	
4	-	1	O Ring	Joint Torique	O Ring	Junta De Tipo O	
5	-	1	Spring	Ressort	Feder	Muelle	
6	-	1	Valve	Soupape	Ventil	Válvula	
7	-	1	Kit	Jeu	Satz	Juego	
8	-	1	Plug	Bouchon	Stopfen	Tapón	
9	-	1	O Ring	Joint Torique	O Ring	Junta De Tipo O	
10	-	1	O Ring	Joint Torique	O Ring	Junta De Tipo O	
11	-	1	Body	Corps De Valve	Ventilgehäuse	Cuerpo Válvula	
12	-	1	Spring	Ressort	Feder	Muelle	
13	-	1	Element	Elément	Element	Elemento	
14	6196151M91	1	Pressure Relief Valve	Soupape De Sécurité	Überdruckventil	Válvula De Seguridad	
15	-	1	Plug	Bouchon	Stopfen	Tapón	
16	-	1	O Ring	Joint Torique	O Ring	Junta De Tipo O	
17	-	1	Spring	Ressort	Feder	Muelle	
18	-	1	Valve	Soupape	Ventil	Válvula	
19	-	1	Body	Corps De Valve	Ventilgehäuse	Cuerpo Válvula	
20	6193771M91	1	Seal Kit	Jeu Étanchéité	Dichtringsatz	Juego De Juntas	
21	-	1	O Ring	Joint Torique	O Ring	Junta De Tipo O	
22	-	1	O Ring	Joint Torique	O Ring	Junta De Tipo O	
23	-	1	Spool	Tiroir	Steuerschieber	Carrete	
24	-	1	Kit	Jeu	Satz	Juego	
25	-	1	Plate	Plaque	Platte	Plato	
26	-	1	Seal	Joint Étanchéité	Dichtring	Retén	
27	6193780M91	1	Mechanical Kit	Lot De Pièces	Ersatzteilpaket	Juego De Piezas	
28	-	1	Screw	Vis	Schraube	Tornillo	
29	-	2	Screw	Vis	Schraube	Tornillo	
30	-	1	Plate	Plaque	Platte	Plato	
31	-	1	Element	Elément	Element	Elemento	
32	6193784M91	1	Mechanical Kit	Lot De Pièces	Ersatzteilpaket	Juego De Piezas	
33	-	1	Element	Elément	Element	Elemento	
34	-	1	Plate	Plaque	Platte	Plato	
35	-	2	Holder	Pièce Support	Halter	Sujetador	

C-38023-07.1-A

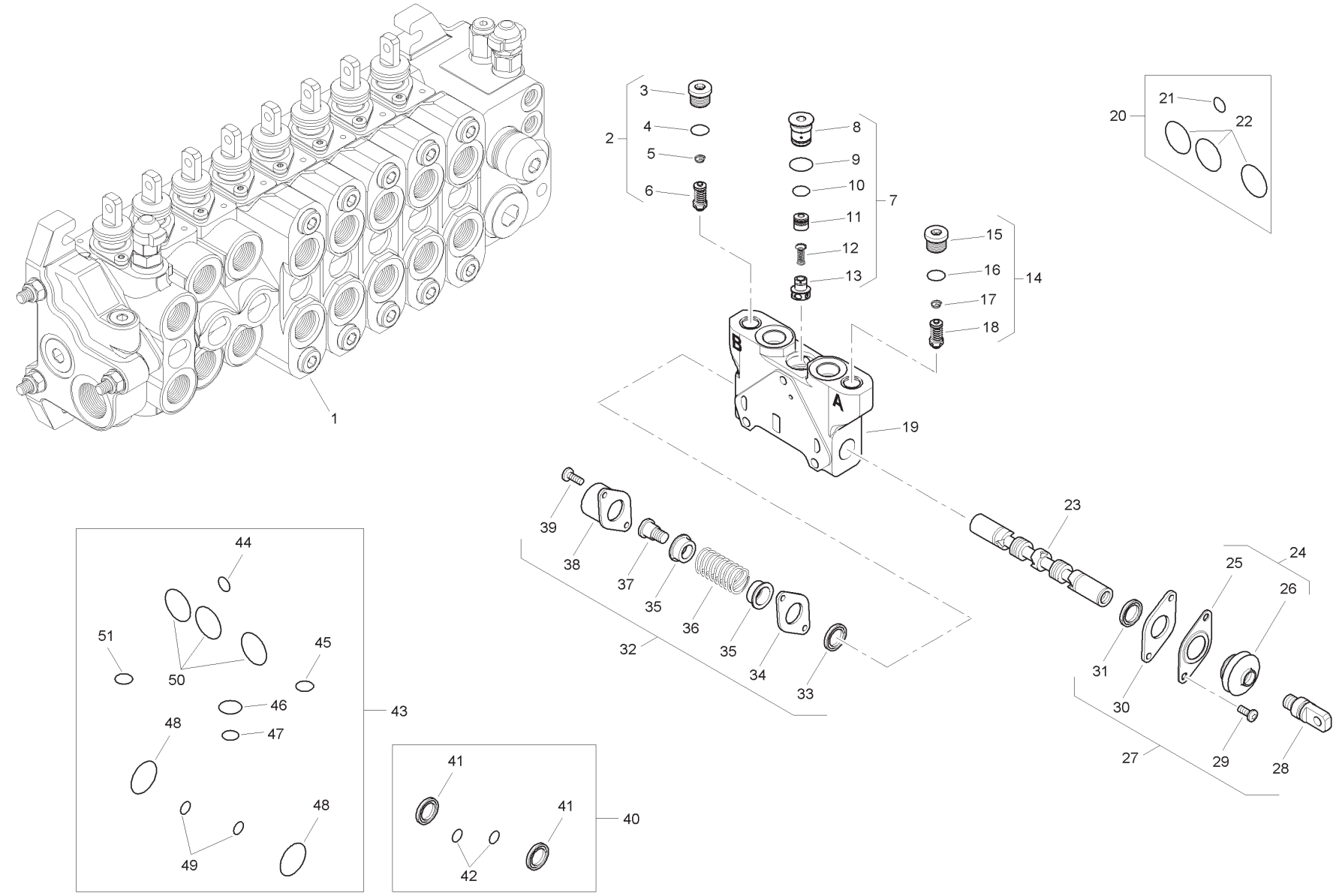
1
2
3
4
5
6
7
8
9
10
11
12
13
14
15
16
17
18
19
20
21
22
23
24
25
26
27
28
29
30
31
32
33
34
35
36
37
38
39
40
41
42
43
44
45
46
47
48
49
50
51
A
B

Item	Part No.	Qty.	English	French	German	Spanish	Remarks
36	-	1	Spring	Ressort	Feder	Muelle	
37	-	1	Screw	Vis	Schraube	Tornillo	
38	-	1	Cap	Chapeau	Kappe	Tapa	
39	-	2	Screw	Vis	Schraube	Tornillo	
40	6196126M91	1	Seal Kit	Jeu Étanchéité	Dichtringsatz	Juego De Juntas	
41	-	2	Seal	Joint Étanchéité	Dichtring	Retén	
42	-	2	O Ring	Joint Torique	O Ring	Junta De Tipo O	
43	6196125M91	1	Seal Kit	Jeu Étanchéité	Dichtringsatz	Juego De Juntas	
44	-	1	O Ring	Joint Torique	O Ring	Junta De Tipo O	
45	-	1	O Ring	Joint Torique	O Ring	Junta De Tipo O	
46	-	1	O Ring	Joint Torique	O Ring	Junta De Tipo O	
47	-	1	O Ring	Joint Torique	O Ring	Junta De Tipo O	
48	-	2	O Ring	Joint Torique	O Ring	Junta De Tipo O	
49	-	2	O Ring	Joint Torique	O Ring	Junta De Tipo O	
50	-	3	O Ring	Joint Torique	O Ring	Junta De Tipo O	
51	-	1	O Ring	Joint Torique	O Ring	Junta De Tipo O	

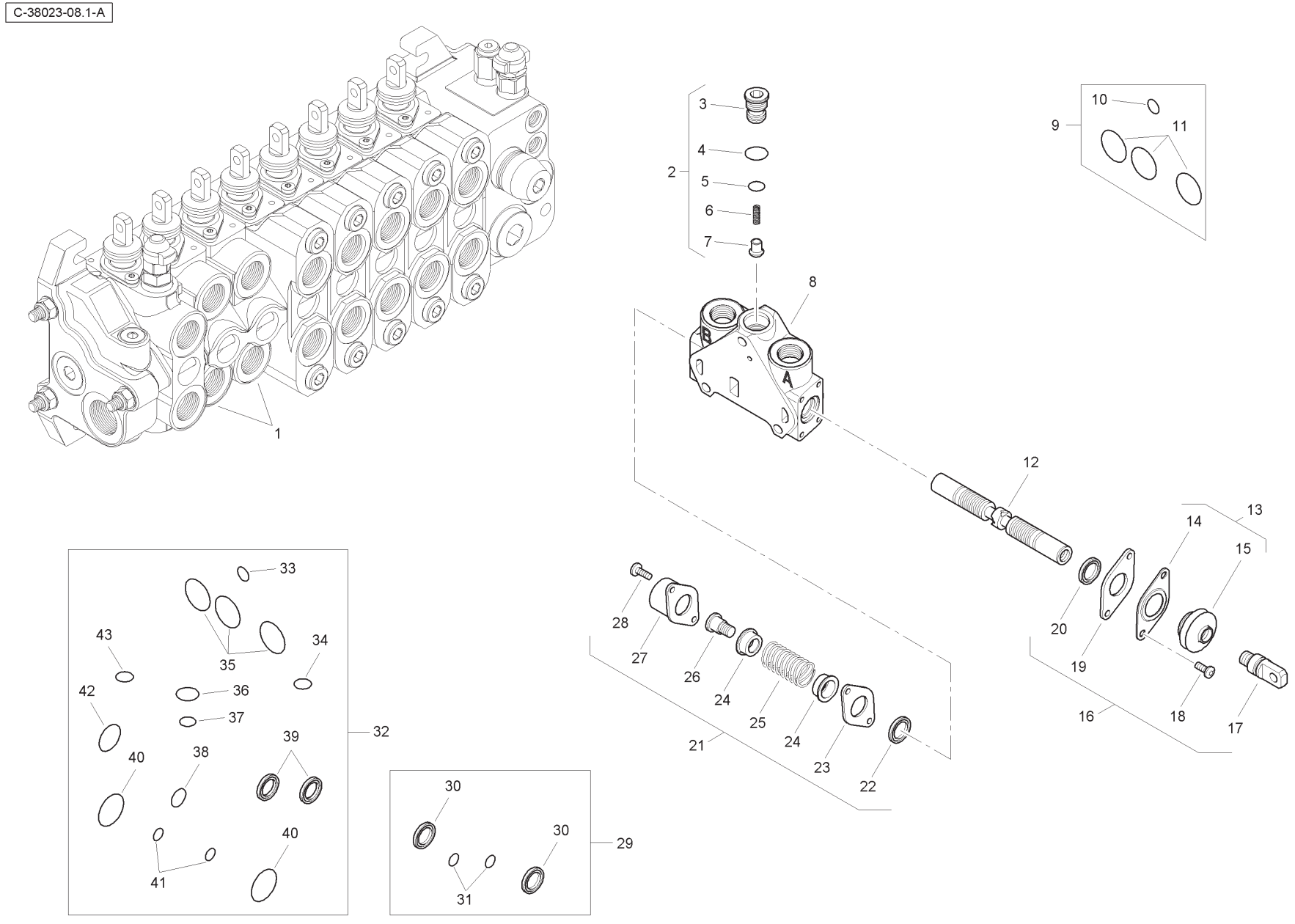
C-38023-08.1-A
1
2
3
4
5
6
7
8
9
10
11
12
13
14
15
16
17
18
19
20
21
22
23
24
25
26
27
28
29
30
31
32
33
34
35
36
37
38
39
40
41
42
43

Item	Part No.	Qty.	English	French	German	Spanish	Remarks
1	6196131M91	2	Spool Valve Assembly	Distributeur	Ventil Kpl	Conjto. De Valvula	
2	-	1	Kit	Jeu	Satz	Juego	
3	-	1	Plug	Bouchon	Stopfen	Tapón	
4	-	1	O Ring	Joint Torique	O Ring	Junta De Tipo O	
5	-	1	O Ring	Joint Torique	O Ring	Junta De Tipo O	
6	-	1	Spring	Ressort	Feder	Muelle	
7	-	1	Element	Elément	Element	Elemento	
8	-	1	Body	Corps De Valve	Ventilgehäuse	Cuerpo Válvula	
9	6193771M91	1	Seal Kit	Jeu Étanchéité	Dichtringsatz	Juego De Juntas	
10	-	1	O Ring	Joint Torique	O Ring	Junta De Tipo O	
11	-	3	O Ring	Joint Torique	O Ring	Junta De Tipo O	
12	-	1	Spool	Tiroir	Steuerschieber	Carrete	
13	-	1	Kit	Jeu	Satz	Juego	
14	-	1	Plate	Plaque	Platte	Plato	
15	-	1	Seal	Joint Étanchéité	Dichtring	Retén	
16	6193780M91	1	Mechanical Kit	Lot De Pièces	Ersatzteilpaket	Juego De Piezas	
17	-	1	Screw	Vis	Schraube	Tornillo	
18	-	2	Screw	Vis	Schraube	Tornillo	
19	-	1	Plate	Plaque	Platte	Plato	
20	-	1	Seal	Joint Étanchéité	Dichtring	Retén	
21	6193784M91	1	Mechanical Kit	Lot De Pièces	Ersatzteilpaket	Juego De Piezas	
22	-	1	Seal	Joint Étanchéité	Dichtring	Retén	
23	-	1	Plate	Plaque	Platte	Plato	
24	-	2	Holder	Pièce Support	Halter	Sujetador	
25	-	1	Spring	Ressort	Feder	Muelle	
26	-	1	Screw	Vis	Schraube	Tornillo	
27	-	1	Cap	Chapeau	Kappe	Tapa	
28	-	2	Screw	Vis	Schraube	Tornillo	
29	6196126M91	1	Seal Kit	Jeu Étanchéité	Dichtringsatz	Juego De Juntas	
30	-	2	Seal	Joint Étanchéité	Dichtring	Retén	
31	-	2	O Ring	Joint Torique	O Ring	Junta De Tipo O	
32	6196125M91	1	Seal Kit	Jeu Étanchéité	Dichtringsatz	Juego De Juntas	
33	-	1	O Ring	Joint Torique	O Ring	Junta De Tipo O	
34	-	1	O Ring	Joint Torique	O Ring	Junta De Tipo O	
35	-	3	O Ring	Joint Torique	O Ring	Junta De Tipo O	

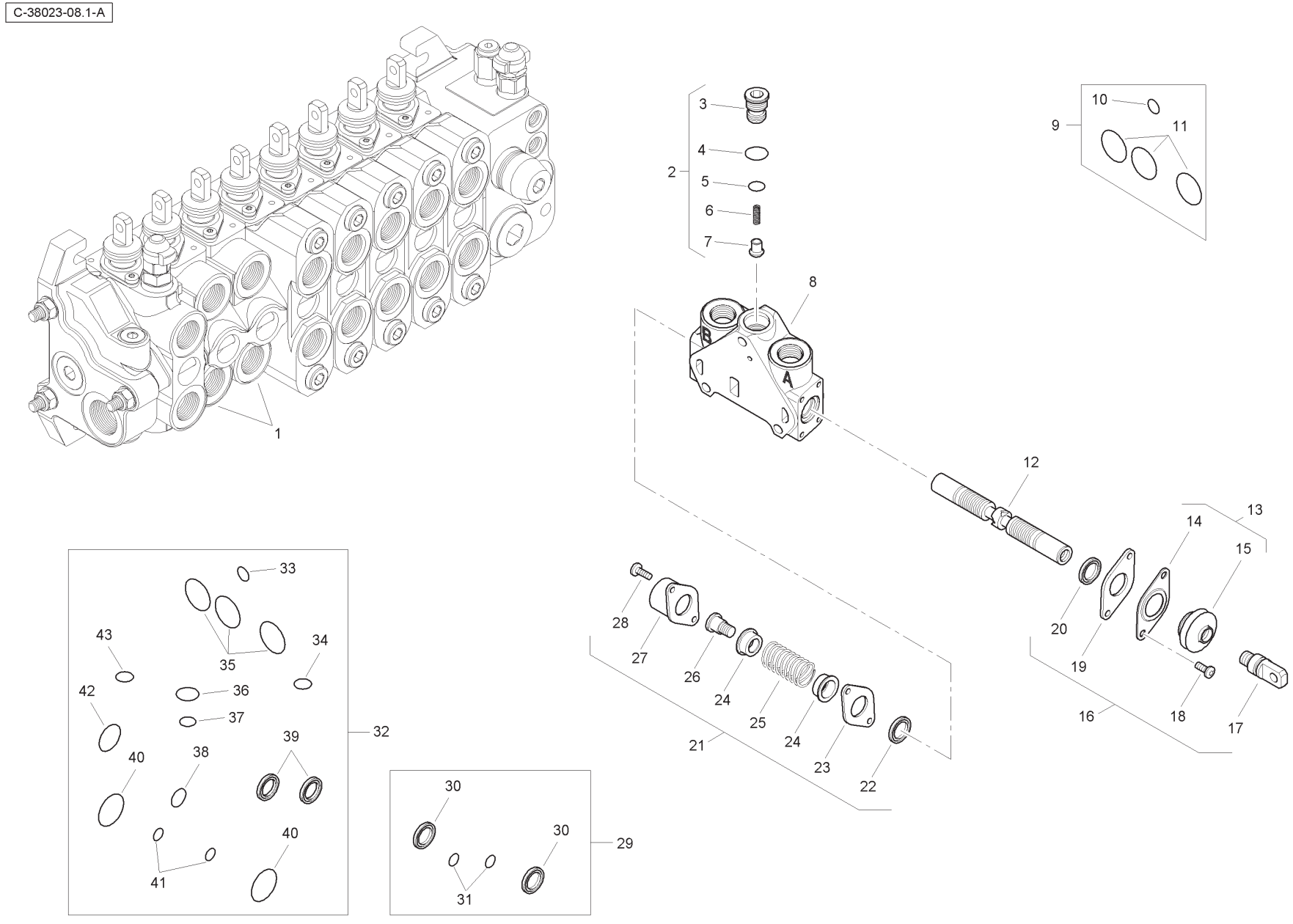
C-38023-08.1-A
1
2
3
4
5
6
7
8
9
10
11
12
13
14
15
16
17
18
19
20
21
22
23
24
25
26
27
28
29
30
31
32
33
34
35
36
37
38
39
40
41
42
43

Item	Part No.	Qty.	English	French	German	Spanish	Remarks
36	-	1	O Ring	Joint Torique	O Ring	Junta De Tipo O	
37	-	1	O Ring	Joint Torique	O Ring	Junta De Tipo O	
38	-	1	O Ring	Joint Torique	O Ring	Junta De Tipo O	
39	-	2	Seal	Joint Étanchéité	Dichtring	Retén	
40	-	2	O Ring	Joint Torique	O Ring	Junta De Tipo O	
41	-	2	O Ring	Joint Torique	O Ring	Junta De Tipo O	
42	-	1	O Ring	Joint Torique	O Ring	Junta De Tipo O	
43	-	1	O Ring	Joint Torique	O Ring	Junta De Tipo O	

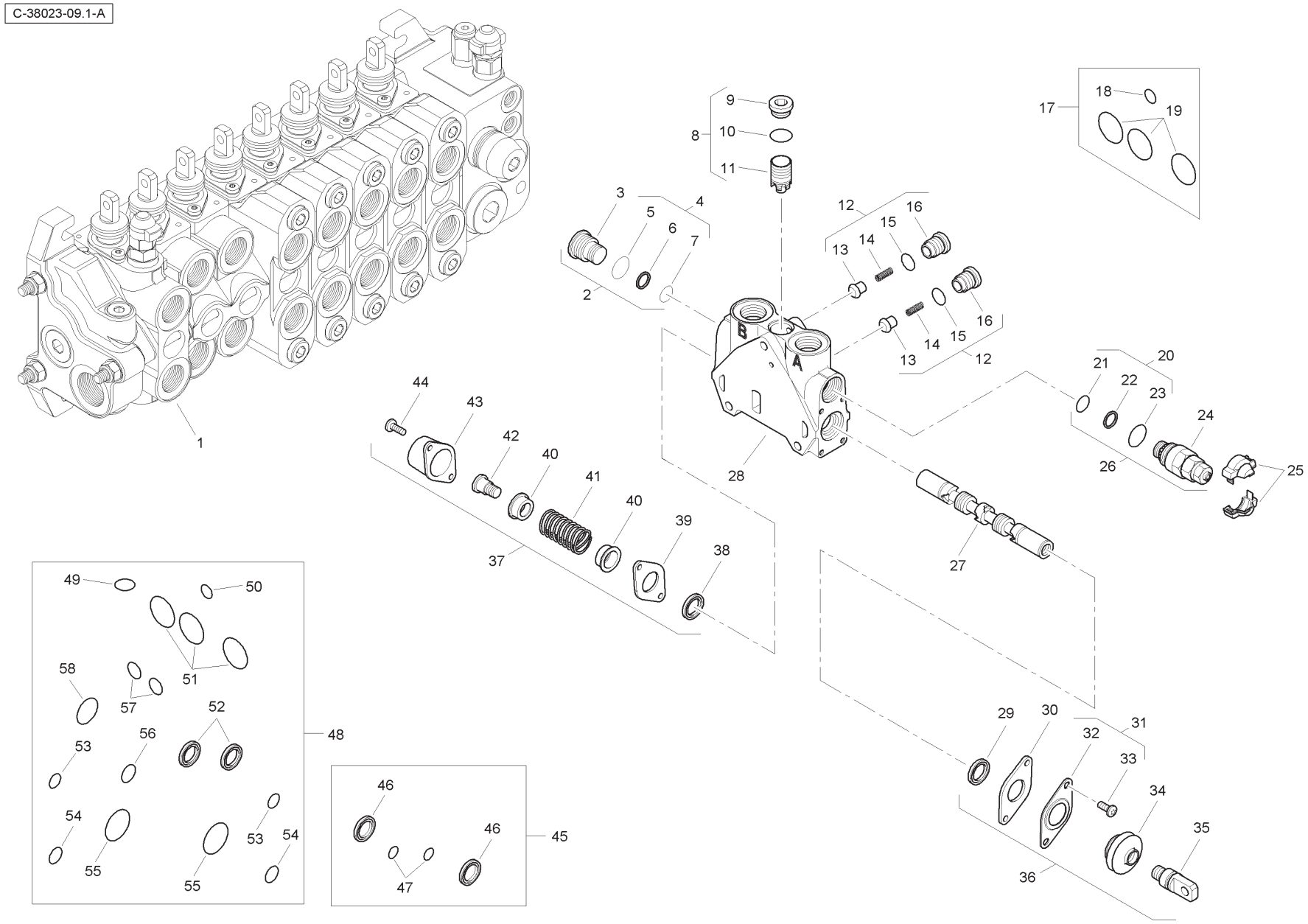
C-38023-09.1-A
1
2
3
4
5
6
7
8
9
10
11
12
13
14
15
16
17
18
19
20
21
22
23
24
25
26
27
28
37
38
39
40
41
42
43
44
45
46
47
48
49
50
51
52
53
54
55
56
57
58
29
30
31
32
33
34
35
36
A
B

Item	Part No.	Qty.	English	French	German	Spanish	Remarks
1	6196132M91	1	Spool Valve Assembly	Distributeur	Ventil Kpl	Conjto. De Valvula	
2	6193785M91	1	Plug	Bouchon	Stopfen	Tapón	
3	-	1	Plug	Bouchon	Stopfen	Tapón	
4	-	1	Kit	Jeu	Satz	Juego	
5	-	1	O Ring	Joint Torique	O Ring	Junta De Tipo O	
6	-	1	Seal	Joint Étanchéité	Dichtring	Retén	
7	-	1	O Ring	Joint Torique	O Ring	Junta De Tipo O	
8	-	1	Kit	Jeu	Satz	Satz	
9	-	1	Plug	Bouchon	Stopfen	Tapón	
10	-	1	O Ring	Joint Torique	O Ring	Junta De Tipo O	
11	-	1	Body	Corps De Valve	Ventilgehäuse	Cuerpo Válvula	
12	-	2	Kit	Jeu	Satz	Juego	
13	-	1	Valve	Soupape	Ventil	Válvula	
14	-	1	Spring	Ressort	Feder	Muelle	
15	-	1	O Ring	Joint Torique	O Ring	Junta De Tipo O	
16	-	1	Plug	Bouchon	Stopfen	Tapón	
17	6193771M91	1	Seal Kit	Jeu Étanchéité	Dichtringsatz	Juego De Juntas	
18	-	1	O Ring	Joint Torique	O Ring	Junta De Tipo O	
19	-	3	O Ring	Joint Torique	O Ring	Junta De Tipo O	
20	-	1	Kit	Jeu	Satz	Juego	
21	-	1	O Ring	Joint Torique	O Ring	Junta De Tipo O	
22	-	1	Seal	Joint Étanchéité	Dichtring	Retén	
23	-	1	O Ring	Joint Torique	O Ring	Junta De Tipo O	
24	-	1	Valve	Soupape	Ventil	Válvula	
25	-	1	Cover	Couvercle	Deckel	Cubierta	
26	6196133M91	1	Pressure Relief Valve	Soupape De Sécurité	Überdruckventil	Válvula De Seguridad	
27	-	1	Spool	Tiroir	Steuerschieber	Carrete	
28	-	1	Body	Corps De Valve	Ventilgehäuse	Cuerpo Válvula	
29	-	1	Seal	Joint Étanchéité	Dichtring	Retén	
30	-	1	Plate	Plaque	Platte	Plato	
31	-	1	Kit	Jeu	Satz	Juego	
32	-	1	Plate	Plaque	Platte	Plato	
33	-	2	Screw	Vis	Schraube	Tornillo	
34	-	1	Seal	Joint Étanchéité	Dichtring	Retén	
35	-	1	Screw	Vis	Schraube	Tornillo	

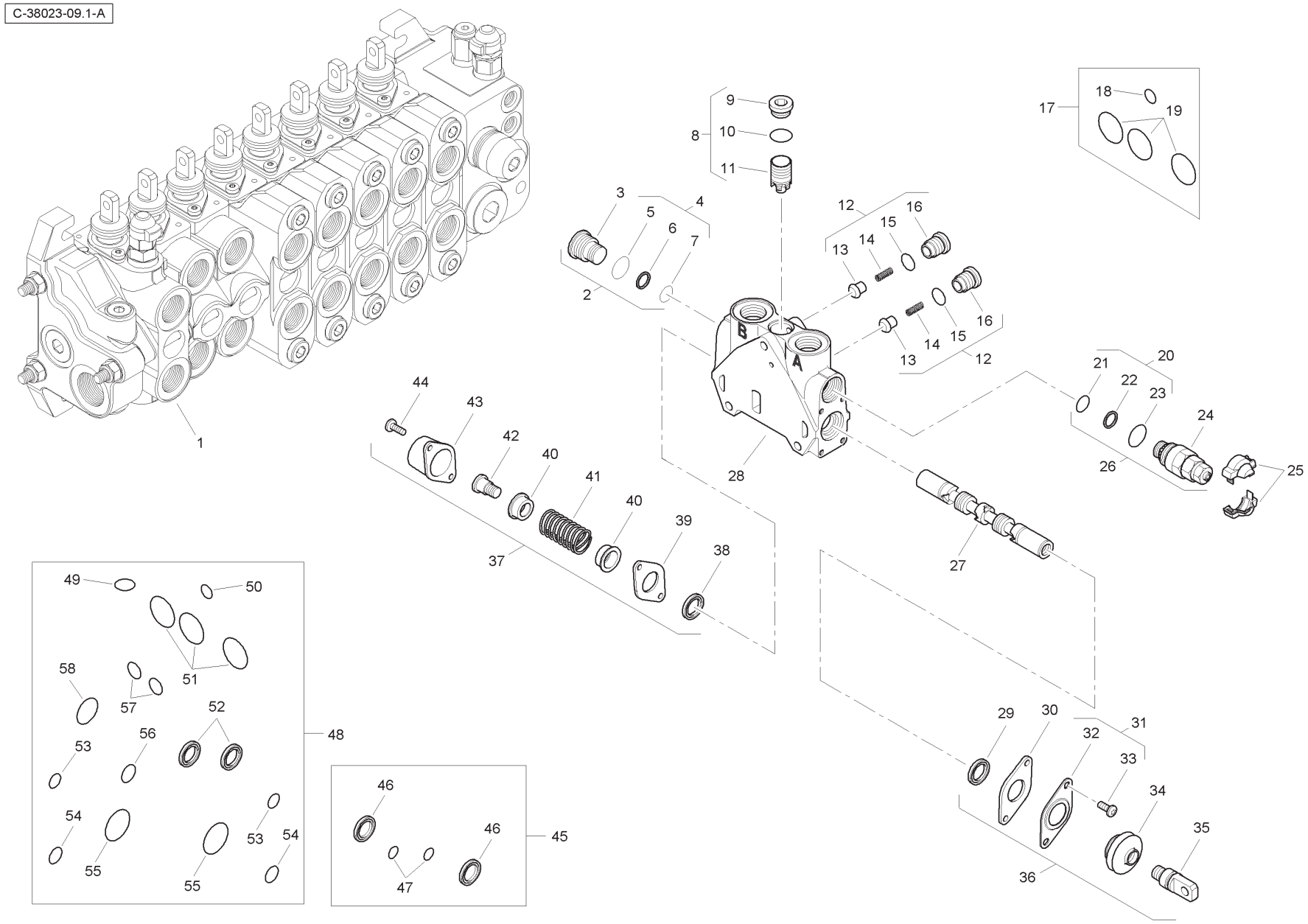
C-38023-09.1-A
1
2
3
4
5
6
7
8
9
10
11
12
13
14
15
16
17
18
19
20
21
22
23
24
25
26
27
28
37
38
39
40
41
42
43
44
45
46
47
48
49
50
51
52
53
54
55
56
57
58
A
B

Item	Part No.	Qty.	English	French	German	Spanish	Remarks
36	6193780M91	1	Mechanical Kit	Lot De Pièces	Ersatzteilpaket	Juego De Piezas	
37	6193784M91	1	Mechanical Kit	Lot De Pièces	Ersatzteilpaket	Juego De Piezas	
38	-	1	Seal	Joint Étanchéité	Dichtring	Retén	
39	-	1	Plate	Plaque	Platte	Plato	
40	-	2	Holder	Pièce Support	Halter	Sujetador	
41	-	1	Spring	Ressort	Feder	Muelle	
42	-	1	Screw	Vis	Schraube	Tornillo	
43	-	1	Cap	Chapeau	Kappe	Tapa	
44	-	2	Screw	Vis	Schraube	Tornillo	
45	6196126M91	1	Seal Kit	Jeu Étanchéité	Dichtringsatz	Juego De Juntas	
46	-	1	Seal	Joint Étanchéité	Dichtring	Retén	
47	-	2	O Ring	Joint Torique	O Ring	Junta De Tipo O	
48	6196144M91	1	Seal Kit	Jeu Étanchéité	Dichtringsatz	Juego De Juntas	
49	-	1	O Ring	Joint Torique	O Ring	Junta De Tipo O	
50	-	1	O Ring	Joint Torique	O Ring	Junta De Tipo O	
51	-	3	O Ring	Joint Torique	O Ring	Junta De Tipo O	
52	-	2	Seal	Joint Étanchéité	Dichtring	Retén	
53	-	2	O Ring	Joint Torique	O Ring	Junta De Tipo O	
54	-	2	O Ring	Joint Torique	O Ring	Junta De Tipo O	
55	-	2	O Ring	Joint Torique	O Ring	Junta De Tipo O	
56	-	1	O Ring	Joint Torique	O Ring	Junta De Tipo O	
57	-	2	O Ring	Joint Torique	O Ring	Junta De Tipo O	
58	-	1	O Ring	Joint Torique	O Ring	Junta De Tipo O	

C-38023-10.1-A

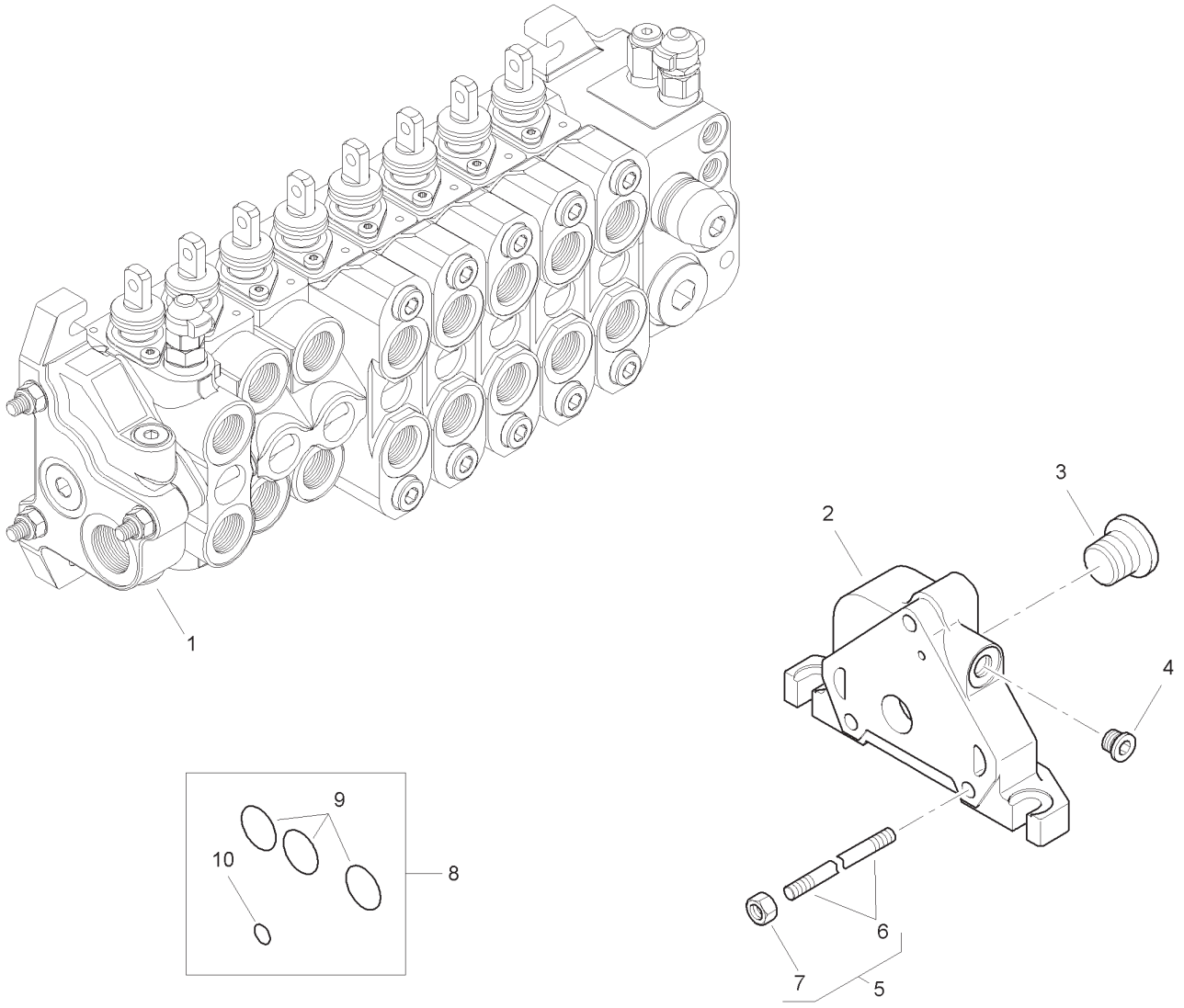

Item	Part No.	Qty.	English	French	German	Spanish	Remarks
1	6196134M91	1	Outlet Valve	Soupape	Ventil	Válvula	
2	-	1	Body	Corps De Valve	Ventilgehäuse	Cuerpo Válvula	
3	-	1	Plug	Bouchon	Stopfen	Tapón	
4	-	1	Plug	Bouchon	Stopfen	Tapón	
5	6196135M1	3	Tie Rod	Tringlerie	Zugstange	Brazo De Enlace	
6	-	1	Rod	Tringle	Stange	Varilla	
7	-	1	Nut	Ecrou	Mutter	Tuerca	
8	6193771M91	1	Seal Kit	Jeu Étanchéité	Dichtringsatz	Juego De Juntas	
9	-	3	O Ring	Joint Torique	O Ring	Junta De Tipo O	
10	-	1	O Ring	Joint Torique	O Ring	Junta De Tipo O	

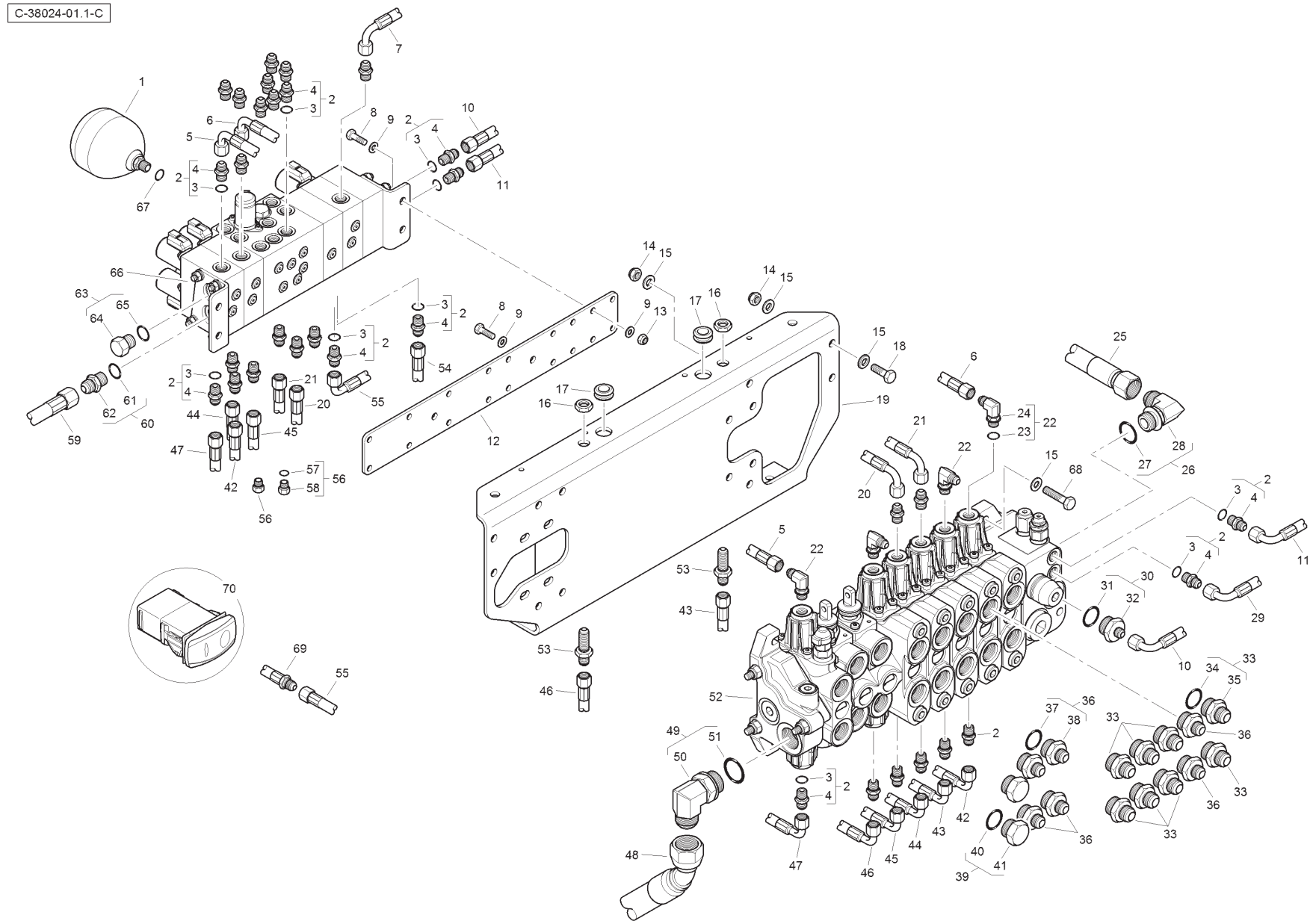
C-38024-01.1-C

Item	Part No.	Qty.	English	French	German	Spanish	Remarks
1	6110914M91	1	Accumulator	Accumulateur	Akkumulator	Acumulador	
2	835091M91	32	Connector & O Ring	Borne	Doppelnippel	Unión	
3	831452M1	1	O Ring	Joint Torique	O Ring	Junta De Tipo O	
4	-	1	Union	Raccord	Verschraubung	Racor	
5	T118304	1	Hose	Durit	Schlauch	Flexible	
6	T118307	1	Hose	Durit	Schlauch	Flexible	
7	T118311	1	Hose	Durit	Schlauch	Flexible	
8	339761X1	6	Bolt	Boulon	Schraubbolzen	Perno	
9	390972X1	10	Washer	Rondelle	Scheibe	Arandela	
10	6114671M91	1	Hose	Durit	Schlauch	Flexible	
11	6114670M91	1	Hose	Durit	Schlauch	Flexible	
12	6114502M1	1	Mounting Plate	Plaque	Platte	Plato	
13	394367X1	4	Nut	Ecrou	Mutter	Tuerca	
14	1440329X1	8	Nut	Ecrou	Mutter	Tuerca	
15	390734X1	16	Washer	Rondelle	Scheibe	Arandela	
16	355830X1	2	Lock Nut	Ecrou Frein	Kontermutter	Tuerca	
17	6114675M1	2	Grommet	Passe Fil	Gummituelle	Pasacable	
18	3009493X1	4	Bolt	Boulon	Schraubbolzen	Perno	
19	T118245	1	Bracket	Support	Haltearm	Soporte	
20	6115079M91	1	Hose	Durit	Schlauch	Flexible	
21	6115080M91	1	Hose	Durit	Schlauch	Flexible	
22	357197X91	4	Elbow & O Ring	Coude	Kniestück	Codo	
23	831452M1	1	O Ring	Joint Torique	O Ring	Junta De Tipo O	
24	-	1	Elbow	Coude	Kniestück	Codo	
25	T124324	1	Hose	Durit	Schlauch	Flexible	
26	364574X91	1	Elbow	Coude	Kniestück	Codo	
27	835025M1	1	O Ring	Joint Torique	O Ring	Junta De Tipo O	
28	-	1	Elbow	Coude	Kniestück	Codo	
29	6112642M91	1	Hose	Durit	Schlauch	Flexible	
30	365830X91	1	Connector & O Ring	Borne	Doppelnippel	Unión	
31	835025M1	1	O Ring	Joint Torique	O Ring	Junta De Tipo O	
32	-	1	Union	Raccord	Verschraubung	Racor	
33	365715X91	8	Connector & O Ring	Borne	Doppelnippel	Unión	
34	835025M1	1	O Ring	Joint Torique	O Ring	Junta De Tipo O	
35	-	1	Union	Raccord	Verschraubung	Racor	

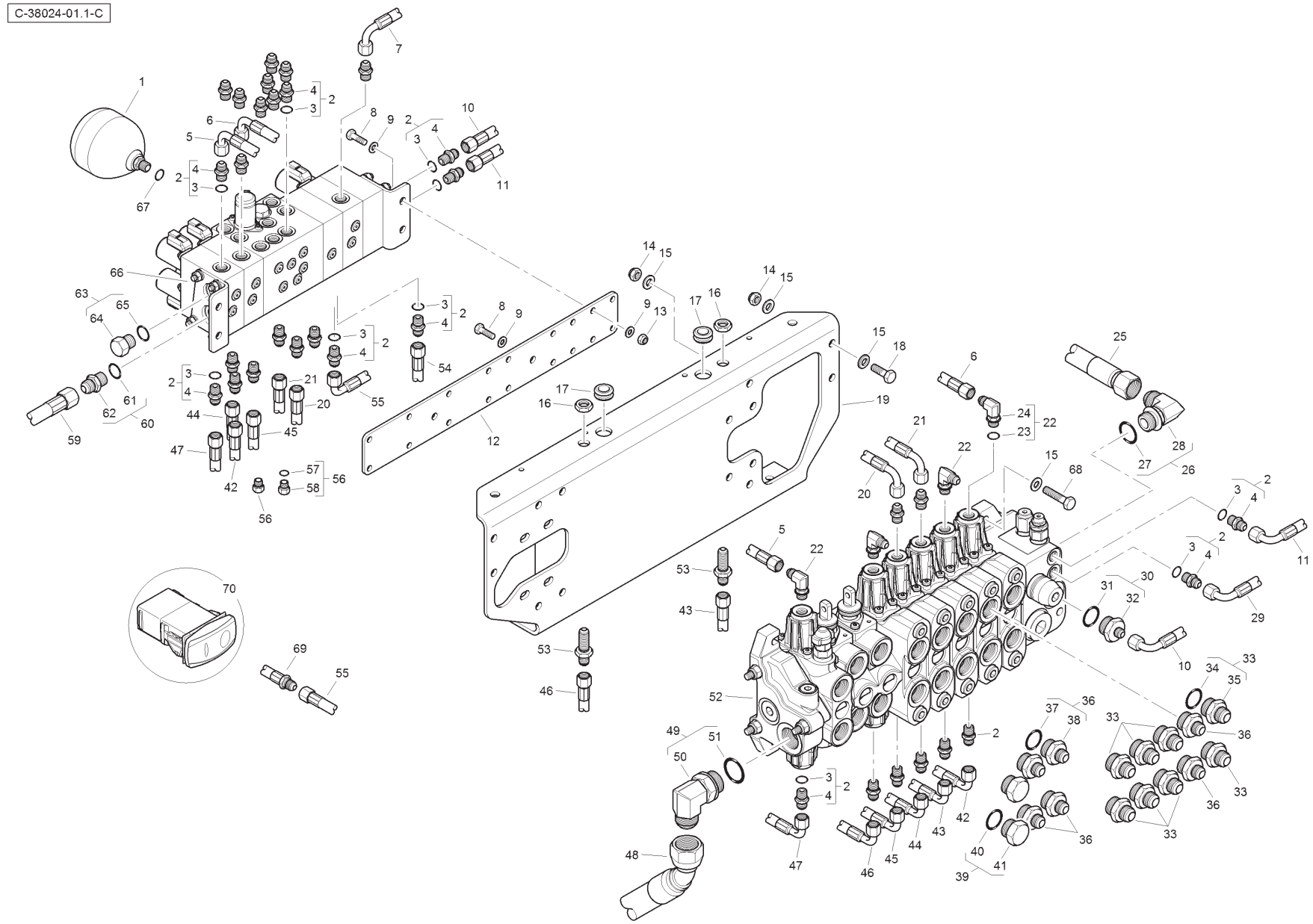
C-38024-01.1-C

Item	Part No.	Qty.	English	French	German	Spanish	Remarks
36	365713X91	6	Connector & O Ring	Borne	Doppelnippel	Unión	
37	835025M1	1	O Ring	Joint Torique	O Ring	Junta De Tipo O	
38	-	1	Union	Raccord	Verschraubung	Racor	
39	835099M91	2	Plug & O Ring	Bouchon	Stopfen	Tapón	
40	835025M1	1	O Ring	Joint Torique	O Ring	Junta De Tipo O	
41	-	1	Plug	Bouchon	Stopfen	Tapón	
42	T118306	1	Hose	Durit	Schlauch	Flexible	
43	T103972	1	Hose	Durit	Schlauch	Flexible	
44	6115082M91	1	Hose	Durit	Schlauch	Flexible	
45	6115081M91	1	Hose	Durit	Schlauch	Flexible	
46	T103976	1	Hose	Durit	Schlauch	Flexible	
47	T118305	1	Hose	Durit	Schlauch	Flexible	
48	6112614M91	1	Hose	Durit	Schlauch	Flexible	
49	358766X91	1	Elbow & O RIng	Coude	Kniestück	Codo	
50	-	1	Elbow	Coude	Kniestück	Codo	
51	831497M1	1	O Ring	Joint Torique	O Ring	Junta De Tipo O	
52	6112569M91	1	Valve	Soupape	Ventil	Válvula	
53	356266X1	2	Bulkhead Connector	Raccord	Verschraubung	Racor	
54	T118390	1	Hose	Durit	Schlauch	Flexible	
55	T118309	1	Hose	Durit	Schlauch	Flexible	
56	358722X91	2	Plug & O Ring	Bouchon	Stopfen	Tapón	
57	831495M1	1	O Ring	Joint Torique	O Ring	Junta De Tipo O	
58	-	1	Plug	Bouchon	Stopfen	Tapón	
59	6114672M91	1	Hose	Durit	Schlauch	Flexible	
60	358743X91	1	Connector & O Ring	Borne	Doppelnippel	Unión	
61	831497M1	1	O Ring	Joint Torique	O Ring	Junta De Tipo O	
62	-	1	Union	Raccord	Verschraubung	Racor	
63	358724X91	1	Plug & O Ring	Bouchon	Stopfen	Tapón	
64	-	1	Plug	Bouchon	Stopfen	Tapón	
65	831497M1	1	O Ring	Joint Torique	O Ring	Junta De Tipo O	
66	6114415M91	1	Manifold	Collecteur	Krümmer	Colector	
67	831452M1	1	O Ring	Joint Torique	O Ring	Junta De Tipo O	
68	3009496X1	4	Bolt	Boulon	Schraubbolzen	Perno	
69	T122808	1	Hose	Durit	Schlauch	Flexible	
70	T120617	1	Switch	Interrupteur	Schalter	Interruptor	

C-38024-02.1-A

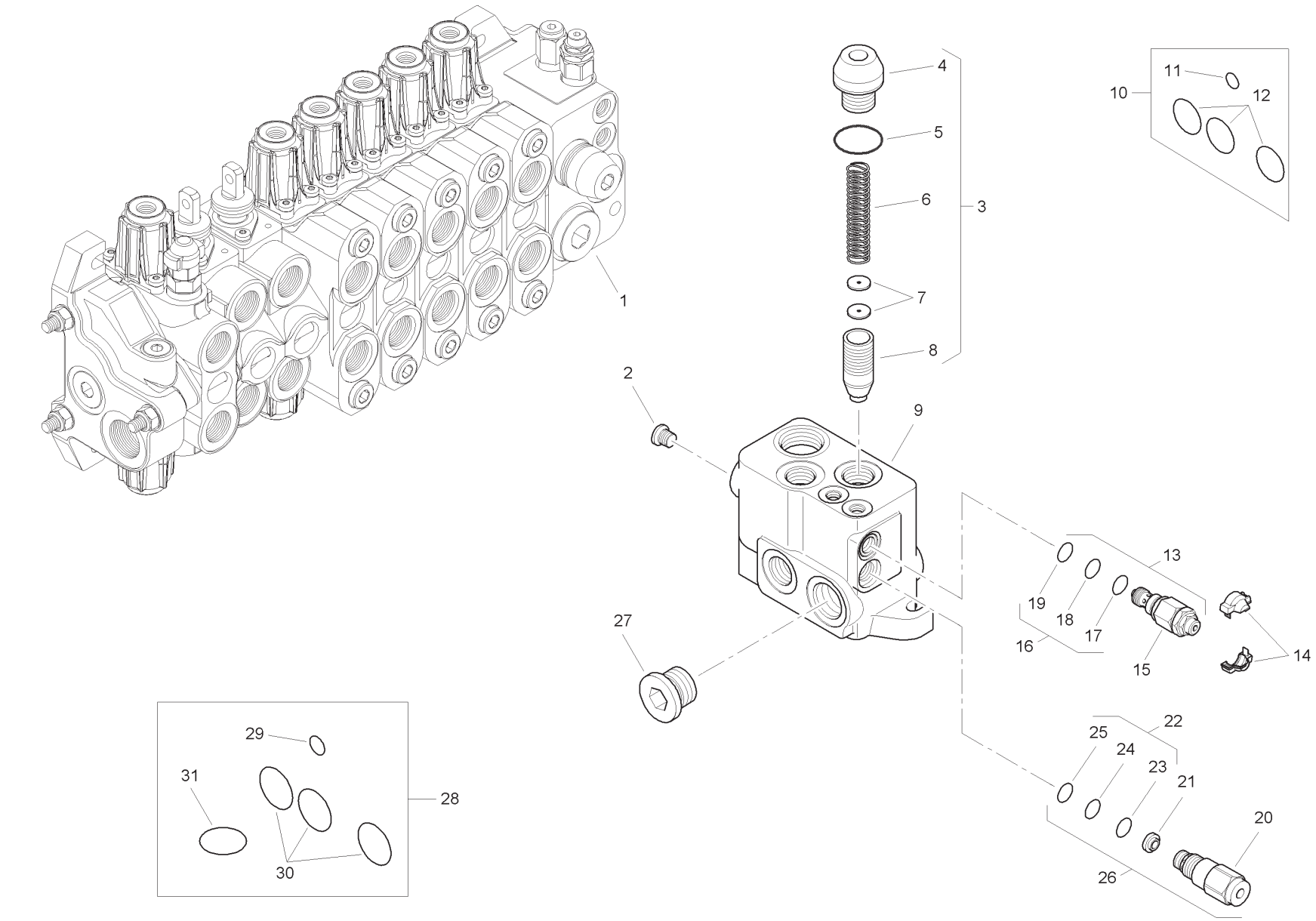
1
2
3
4
5
6
7
8
9
10
11
12
13
14
15
16
17
18
19
20
21
22
23
24
25
26
27
28
29
30
31

Item	Part No.	Qty.	English	French	German	Spanish	Remarks
1	6196136M91	1	Inlet Valve Assembly	Distributeur	Ventil Kpl	Conjto. De Valvula	
2	-	1	Plug	Bouchon	Stopfen	Tapón	
3	-	1	Kit	Jeu	Satz	Juego	
4	-	1	Valve	Soupape	Ventil	Válvula	
5	-	1	O Ring	Joint Torique	O Ring	Junta De Tipo O	
6	-	1	Spring	Ressort	Feder	Muelle	
7	-	2	Element	Elément	Element	Elemento	
8	-	1	Body	Corps De Valve	Ventilgehäuse	Cuerpo Válvula	
9	-	1	Body	Corps De Valve	Ventilgehäuse	Cuerpo Válvula	
10	6193771M91	1	Seal Kit	Jeu Étanchéité	Dichtringsatz	Juego De Juntas	
11	-	1	O Ring	Joint Torique	O Ring	Junta De Tipo O	
12	-	3	O Ring	Joint Torique	O Ring	Junta De Tipo O	
13	6193787M91	1	Pressure Relief Valve	Soupape De Sécurité	Überdruckventil	Válvula De Seguridad	
14	-	1	Cover	Couvercle	Deckel	Cubierta	
15	-	1	Valve	Soupape	Ventil	Válvula	
16	-	1	Kit	Jeu	Satz	Juego	
17	-	1	O Ring	Joint Torique	O Ring	Junta De Tipo O	
18	-	1	O Ring	Joint Torique	O Ring	Junta De Tipo O	
19	-	1	O Ring	Joint Torique	O Ring	Junta De Tipo O	
20	-	1	Valve	Soupape	Ventil	Válvula	
21	-	1	Element	Elément	Element	Elemento	
22	-	1	Kit	Jeu	Satz	Juego	
23	-	1	O Ring	Joint Torique	O Ring	Junta De Tipo O	
24	-	1	O Ring	Joint Torique	O Ring	Junta De Tipo O	
25	-	1	O Ring	Joint Torique	O Ring	Junta De Tipo O	
26	6193788M91	1	Flow Regulator	Valve Anti-surdébit	Begrenzungsventil	Válv. Antisobrecaud.	
27	-	1	Plug	Bouchon	Stopfen	Tapón	
28	6193789M91	1	Seal Kit	Jeu Étanchéité	Dichtringsatz	Juego De Juntas	
29	-	1	O Ring	Joint Torique	O Ring	Junta De Tipo O	
30	-	3	O Ring	Joint Torique	O Ring	Junta De Tipo O	
31	-	1	O Ring	Joint Torique	O Ring	Junta De Tipo O	

C-38024-03.1-A

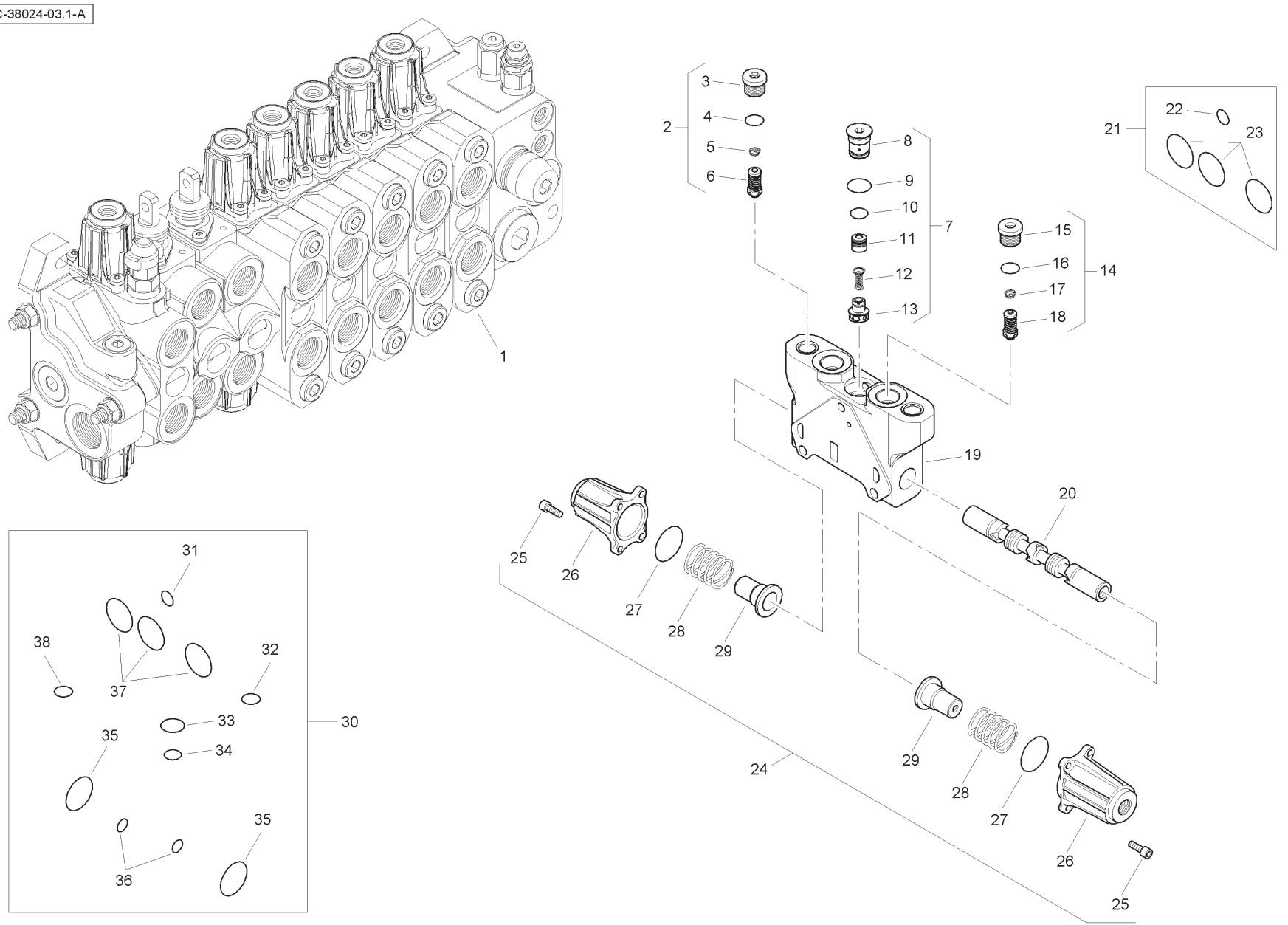
1
2
3
4
5
6
7
8
9
10
11
12
13
14
15
16
17
18
19
20
21
22
23
24
25
26
27
28
29
30
31
32
33
34
35
36
37
38

Item	Part No.	Qty.	English	French	German	Spanish	Remarks
1	6196137M91	1	Spool Valve Assembly	Distributeur	Ventil Kpl	Conjto. De Valvula	
2	6196148M91	1	Pressure Relief Valve	Soupape De Sécurité	Überdruckventil	Válvula De Seguridad	
3	-	1	Plug	Bouchon	Stopfen	Tapón	
4	-	1	O Ring	Joint Torique	O Ring	Junta De Tipo O	
5	-	1	Spring	Ressort	Feder	Muelle	
6	-	1	Valve	Soupape	Ventil	Válvula	
7	-	1	Kit	Jeu	Satz	Juego	
8	-	1	Plug	Bouchon	Stopfen	Tapón	
9	-	1	O Ring	Joint Torique	O Ring	Junta De Tipo O	
10	-	1	O Ring	Joint Torique	O Ring	Junta De Tipo O	
11	-	1	Body	Corps De Valve	Ventilgehäuse	Cuerpo Válvula	
12	-	1	Spring	Ressort	Feder	Muelle	
13	-	1	Element	Element	Element	Element	
14	6196149M91	1	Pressure Relief Valve	Soupape De Sécurité	Überdruckventil	Válvula De Seguridad	
15	-	1	Plug	Bouchon	Stopfen	Tapón	
16	-	1	O Ring	Joint Torique	O Ring	Junta De Tipo O	
17	-	1	Spring	Ressort	Feder	Muelle	
18	-	1	Valve	Soupape	Ventil	Válvula	
19	-	1	Body	Corps De Valve	Ventilgehäuse	Cuerpo Válvula	
20	-	1	Spool	Tiroir	Steuerschieber	Carretel	
21	6193771M91	1	Seal Kit	Jeu Étanchéité	Dichtringsatz	Juego De Juntas	
22	-	1	O Ring	Joint Torique	O Ring	Junta De Tipo O	
23	-	3	O Ring	Joint Torique	O Ring	Junta De Tipo O	
24	6196143M91	1	Kit	Jeu	Satz	Juego	
25	-	8	Screw	Vis	Schraube	Tornillo	
26	-	2	Cap	Chapeau	Kappe	Tapa	
27	-	2	O Ring	Joint Torique	O Ring	Junta De Tipo O	
28	-	2	Spring	Ressort	Feder	Muelle	
29	-	2	Holder	Pièce Support	Halter	Sujetador	
30	6196125M91	1	Seal Kit	Jeu Étanchéité	Dichtringsatz	Juego De Juntas	
31	-	1	O Ring	Joint Torique	O Ring	Junta De Tipo O	
32	-	1	O Ring	Joint Torique	O Ring	Junta De Tipo O	
33	-	1	O Ring	Joint Torique	O Ring	Junta De Tipo O	
34	-	1	O Ring	Joint Torique	O Ring	Junta De Tipo O	
35	-	2	O Ring	Joint Torique	O Ring	Junta De Tipo O	
36	-	2	O Ring	Joint Torique	O Ring	Junta De Tipo O	
37	-	3	O Ring	Joint Torique	O Ring	Junta De Tipo O	
38	-	1	O Ring	Joint Torique	O Ring	Junta De Tipo O	

C-38024-04.1-A

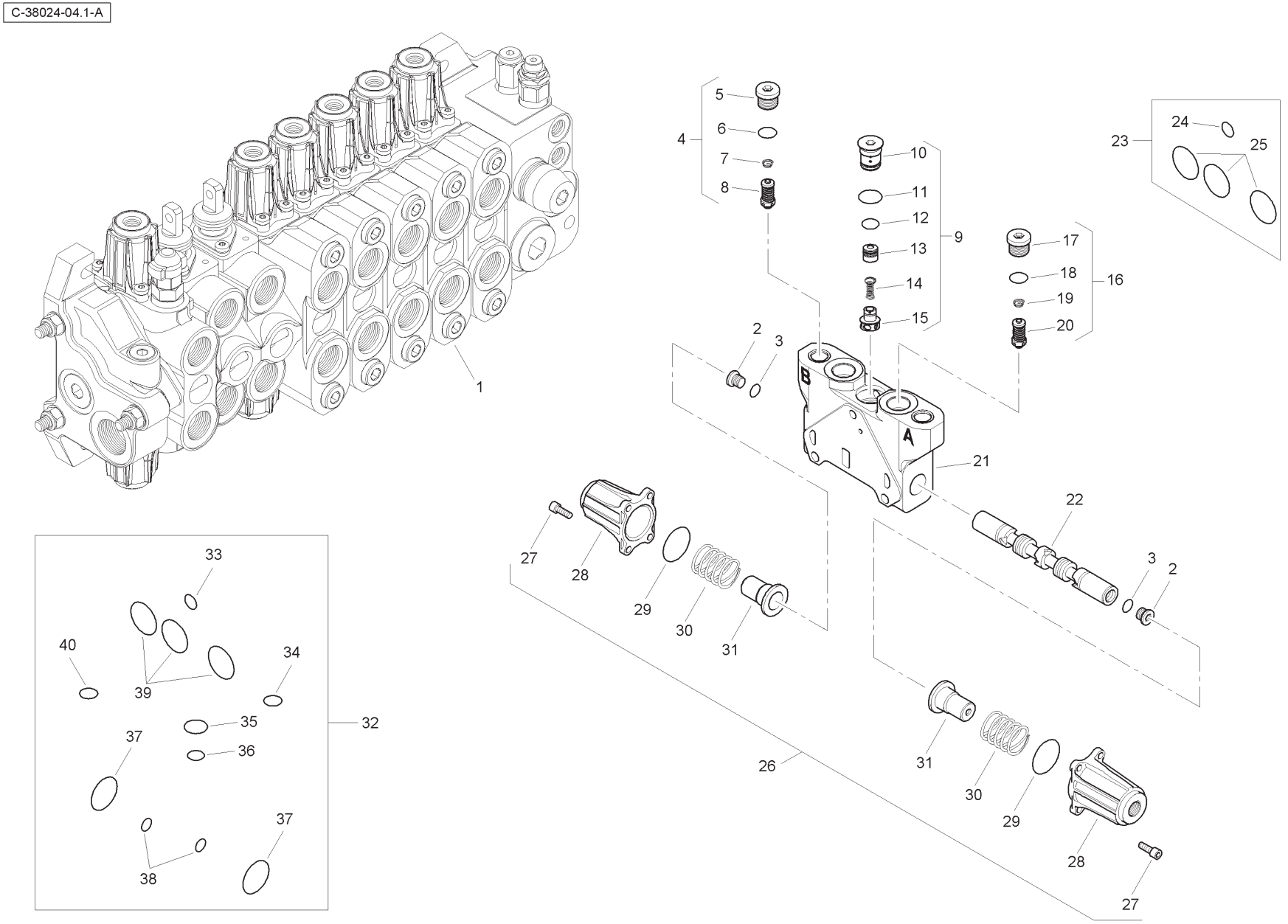
1
2
3
4
5
6
7
8
9
10
11
12
13
14
15
16
17
18
19
20
21
22
23
24
25
26
27
28
29
30
31
32
33
34
35
36
37
38
39
40
A
B

Item	Part No.	Qty.	English	French	German	Spanish	Remarks
1	6196138M91	1	Spool Valve Assembly	Distributeur	Ventil Kpl	Conjto. De Valvula	
2	-	2	Plug	Bouchon	Stopfen	Tapón	
3	-	2	O Ring	Joint Torique	O Ring	Junta De Tipo O	
4	6196150M91	1	Pressure Relief Valve	Soupape De Sécurité	Überdruckventil	Válvula De Seguridad	
5	-	1	Plug	Bouchon	Stopfen	Tapón	
6	-	1	O Ring	Joint Torique	O Ring	Junta De Tipo O	
7	-	1	Spring	Ressort	Feder	Muelle	
8	-	1	Valve	Soupape	Ventil	Válvula	
9	-	1	Kit	Jeu	Satz	Juego	
10	-	1	Plug	Bouchon	Stopfen	Tapón	
11	-	1	O Ring	Joint Torique	O Ring	Junta De Tipo O	
12	-	1	O Ring	Joint Torique	O Ring	Junta De Tipo O	
13	-	1	Body	Corps De Valve	Ventilgehäuse	Cuerpo Válvula	
14	-	1	Spring	Ressort	Feder	Muelle	
15	-	1	Element	Elément	Element	Elemento	
16	6196150M91	1	Pressure Relief Valve	Soupape De Sécurité	Überdruckventil	Válvula De Seguridad	
17	-	1	Plug	Bouchon	Stopfen	Tapón	
18	-	1	O Ring	Joint Torique	O Ring	Junta De Tipo O	
19	-	1	Spring	Ressort	Feder	Muelle	
20	-	1	Valve	Soupape	Ventil	Válvula	
21	-	1	Body	Corps De Valve	Ventilgehäuse	Cuerpo Válvula	
22	-	1	Spool	Tiroir	Steuerschieber	Carrete	
23	6193771M91	1	Seal Kit	Jeu Étanchéité	Dichtringsatz	Juego De Juntas	
24	-	1	O Ring	Joint Torique	O Ring	Junta De Tipo O	
25	-	3	O Ring	Joint Torique	O Ring	Junta De Tipo O	
26	6196143M91	1	Kit	Jeu	Satz	Juego	
27	-	8	Screw	Vis	Schraube	Tornillo	
28	-	2	Cap	Chapeau	Kappe	Tapa	
29	-	2	O Ring	Joint Torique	O Ring	Junta De Tipo O	
30	-	2	Spring	Ressort	Feder	Muelle	
31	-	2	Holder	Pièce Support	Halter	Sujetador	
32	6196125M91	1	Seal Kit	Jeu Étanchéité	Dichtringsatz	Juego De Juntas	
33	-	1	O Ring	Joint Torique	O Ring	Junta De Tipo O	
34	-	1	O Ring	Joint Torique	O Ring	Junta De Tipo O	
35	-	1	O Ring	Joint Torique	O Ring	Junta De Tipo O	

C-38024-04.1-A

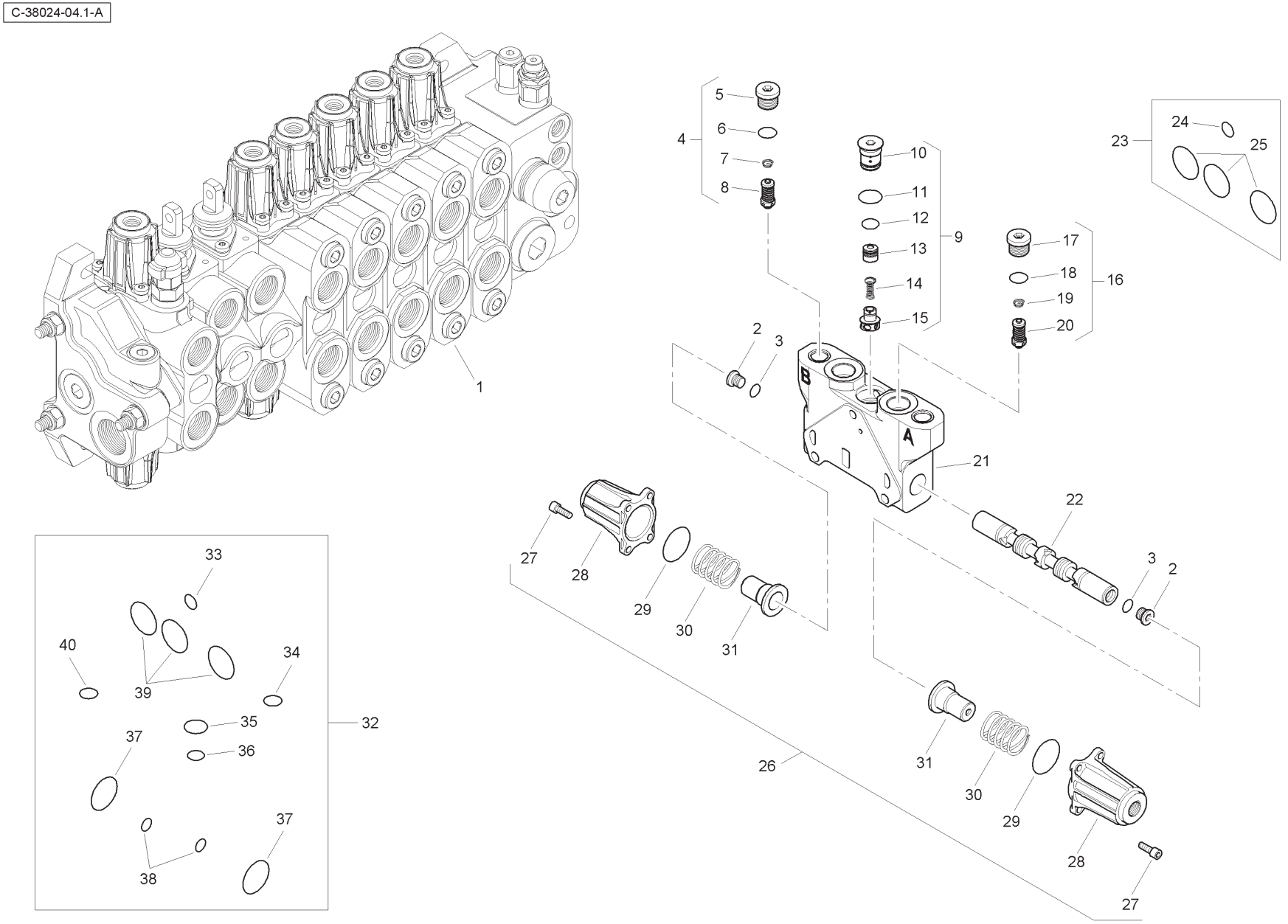
1
2
3
4
5
6
7
8
9
10
11
12
13
14
15
16
17
18
19
20
21
22
23
24
25
26
27
28
29
30
31
32
33
34
35
36
37
38
39
40
A
B

Item	Part No.	Qty.	English	French	German	Spanish	Remarks
36	-	1	O Ring	Joint Torique	O Ring	Junta De Tipo O	
37	-	2	O Ring	Joint Torique	O Ring	Junta De Tipo O	
38	-	2	O Ring	Joint Torique	O Ring	Junta De Tipo O	
39	-	3	O Ring	Joint Torique	O Ring	Junta De Tipo O	
40	-	1	O Ring	Joint Torique	O Ring	Junta De Tipo O	

C-38024-05.1-A

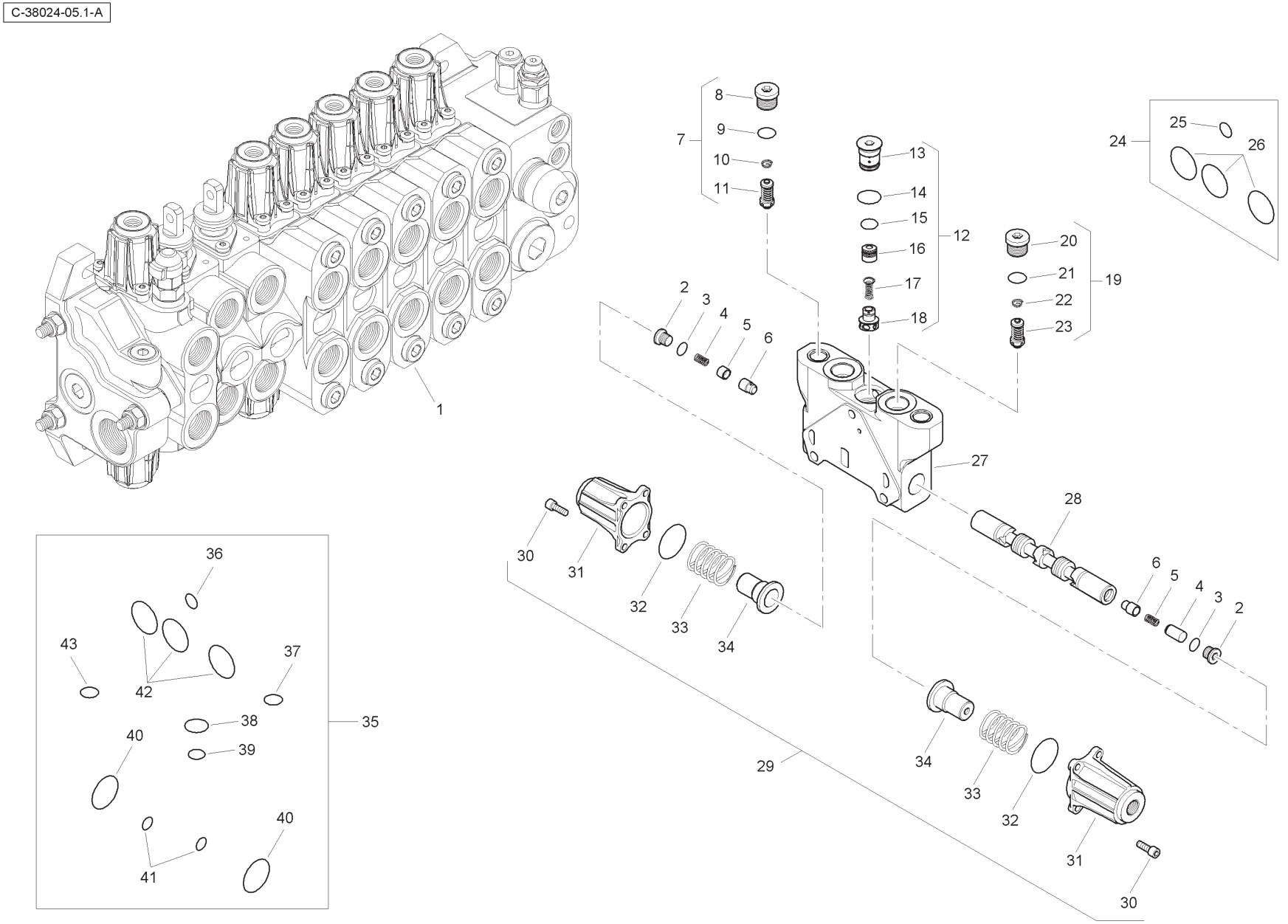
1
2
3
4
5
6
7
8
9
10
11
12
13
14
15
16
17
18
19
20
21
22
23
24
25
26
27
28
29
30
31
32
33
34
35
36
37
38
39
40
41
42
43

Item	Part No.	Qty.	English	French	German	Spanish	Remarks
1	6196139M91	1	Spool Valve Assembly	Distributeur	Ventil Kpl	Conjto. De Valvula	
2	-	2	Plug	Bouchon	Stopfen	Tapón	
3	-	2	O Ring	Joint Torique	O Ring	Junta De Tipo O	
4	-	2	Spring	Ressort	Feder	Muelle	
5	-	1	Bushing	Douille	Busche	Boccola	
6	-	2	Bushing	Douille	Busche	Boccola	
7	6196152M91	1	Pressure Relief Valve	Soupape De Sécurité	Überdruckventil	Válvula De Seguridad	
8	-	1	Plug	Bouchon	Stopfen	Tapón	
9	-	1	O Ring	Joint Torique	O Ring	Junta De Tipo O	
10	-	1	Spring	Ressort	Feder	Muelle	
11	-	1	Valve	Soupape	Ventil	Válvula	
12	-	1	Kit	Jeu	Satz	Juego	
13	-	1	Plug	Bouchon	Stopfen	Tapón	
14	-	1	O Ring	Joint Torique	O Ring	Junta De Tipo O	
15	-	1	O Ring	Joint Torique	O Ring	Junta De Tipo O	
16	-	1	Body	Corps De Valve	Ventilgehäuse	Cuerpo Válvula	
17	-	1	Spring	Ressort	Feder	Muelle	
18	-	1	Element	Elément	Element	Elemento	
19	6196151M91	1	Pressure Relief Valve	Soupape De Sécurité	Überdruckventil	Válvula De Seguridad	
20	-	1	Plug	Bouchon	Stopfen	Tapón	
21	-	1	O Ring	Joint Torique	O Ring	Junta De Tipo O	
22	-	1	Spring	Ressort	Feder	Muelle	
23	-	1	Valve	Soupape	Ventil	Válvula	
24	6193771M91	1	Seal Kit	Jeu Étanchéité	Dichtringsatz	Juego De Juntas	
25	-	1	O Ring	Joint Torique	O Ring	Junta De Tipo O	
26	-	3	O Ring	Joint Torique	O Ring	Junta De Tipo O	
27	-	1	Body	Corps De Valve	Ventilgehäuse	Cuerpo Válvula	
28	-	1	Spool	Tiroir	Steuerschieber	Carretel	
29	6196143M91	1	Kit	Jeu	Satz	Juego	
30	-	8	Screw	Vis	Schraube	Tornillo	
31	-	2	Cap	Chapeau	Kappe	Tapa	
32	-	2	O Ring	Joint Torique	O Ring	Junta De Tipo O	
33	-	2	Spring	Ressort	Feder	Muelle	
34	-	2	Holder	Pièce Support	Halter	Sujetador	
35	6196125M91	1	Seal Kit	Jeu Étanchéité	Dichtringsatz	Juego De Juntas	

C-38024-05.1-A

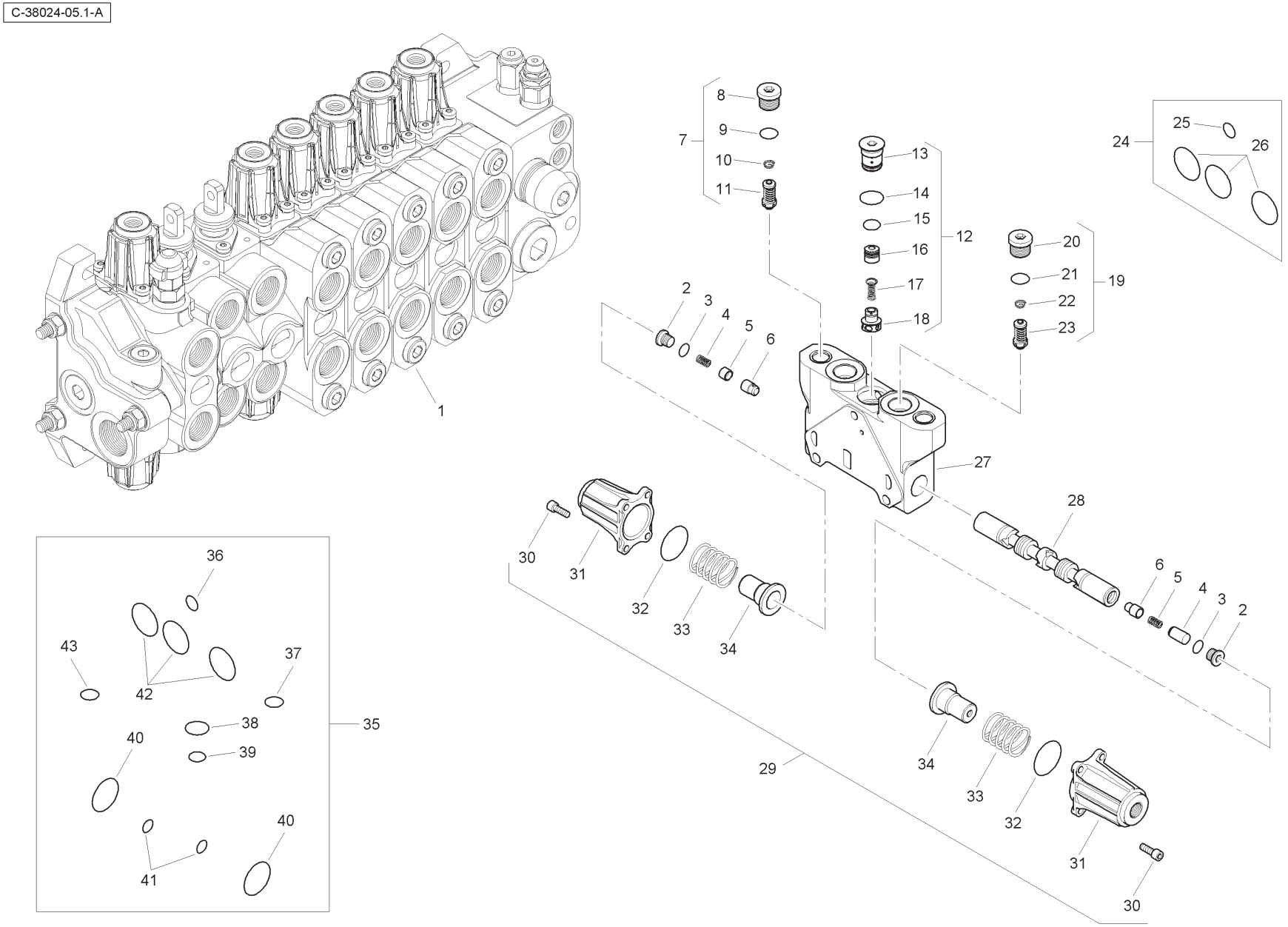
1
2
3
4
5
6
7
8
9
10
11
12
13
14
15
16
17
18
19
20
21
22
23
24
25
26
27
28
29
30
31
32
33
34
35
36
37
38
39
40
41
42
43

Item	Part No.	Qty.	English	French	German	Spanish	Remarks
36	-	1	O Ring	Joint Torique	O Ring	Junta De Tipo O	
37	-	1	O Ring	Joint Torique	O Ring	Junta De Tipo O	
38	-	1	O Ring	Joint Torique	O Ring	Junta De Tipo O	
39	-	1	O Ring	Joint Torique	O Ring	Junta De Tipo O	
40	-	2	O Ring	Joint Torique	O Ring	Junta De Tipo O	
41	-	2	O Ring	Joint Torique	O Ring	Junta De Tipo O	
42	-	3	O Ring	Joint Torique	O Ring	Junta De Tipo O	
43	-	1	O Ring	Joint Torique	O Ring	Junta De Tipo O	

C-38024-06.1-A

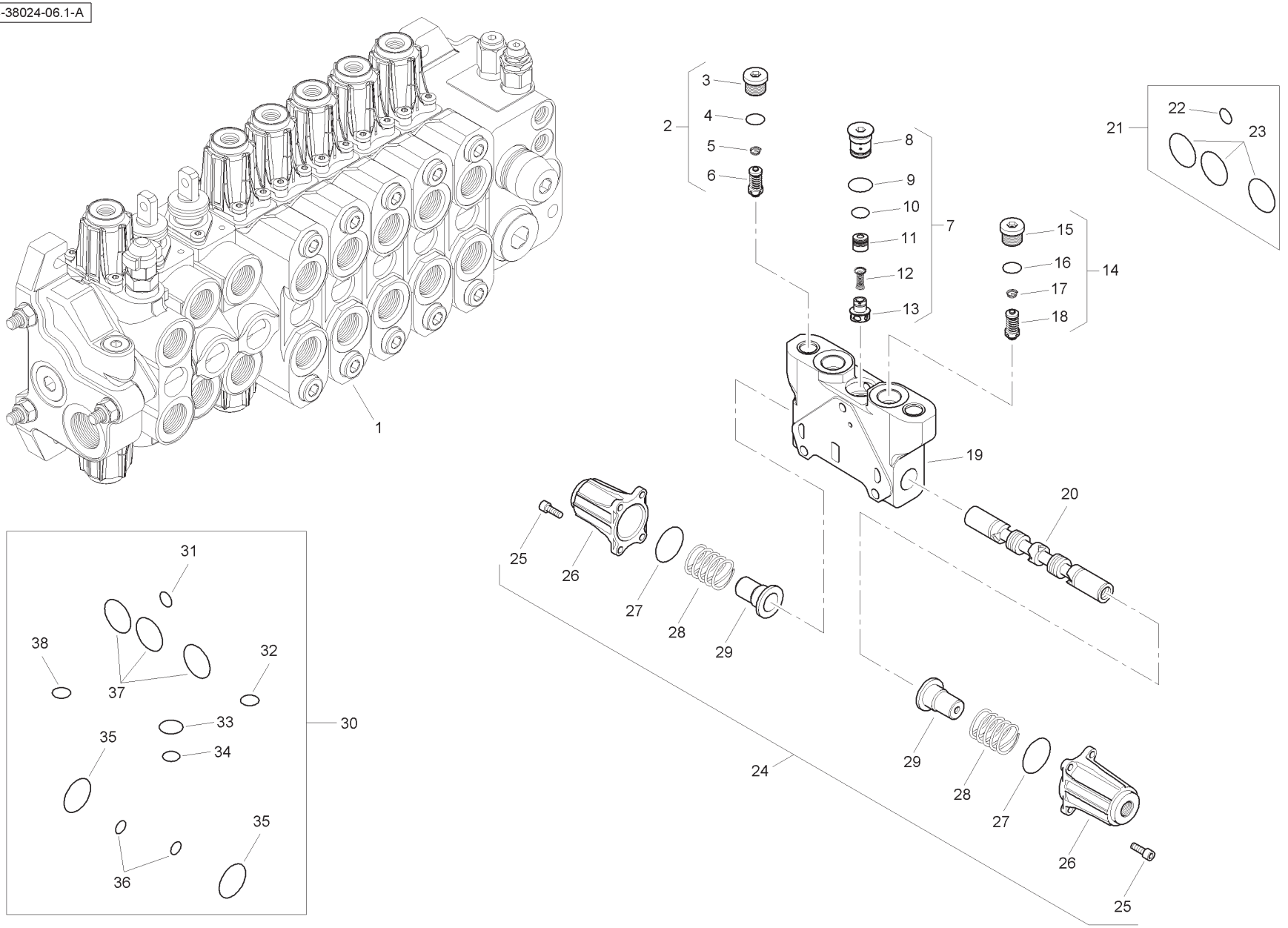
1
2
3
4
5
6
7
8
9
10
11
12
13
14
15
16
17
18
19
20
21
22
23
24
25
26
27
28
29
30
31
32
33
34
35
36
37
38

Item	Part No.	Qty.	English	French	German	Spanish	Remarks
1	6196140M91	1	Spool Valve Assembly	Distributeur	Ventil Kpl	Conjto. De Valvula	
2	6196151M91	1	Pressure Relief Valve	Soupape De Sécurité	Überdruckventil	Válvula De Seguridad	
3	-	1	Plug	Bouchon	Stopfen	Tapón	
4	-	1	O Ring	Joint Torique	O Ring	Junta De Tipo O	
5	-	1	Spring	Ressort	Feder	Muelle	
6	-	1	Valve	Soupape	Ventil	Válvula	
7	-	1	Kit	Jeu	Satz	Juego	
8	-	1	Plug	Bouchon	Stopfen	Tapón	
9	-	1	O Ring	Joint Torique	O Ring	Junta De Tipo O	
10	-	1	O Ring	Joint Torique	O Ring	Junta De Tipo O	
11	-	1	Body	Corps De Valve	Ventilgehäuse	Cuerpo Válvula	
12	-	1	Spring	Ressort	Feder	Muelle	
13	-	1	Element	Elément	Element	Elemento	
14	6196151M91	1	Pressure Relief Valve	Soupape De Sécurité	Überdruckventil	Válvula De Seguridad	
15	-	1	Plug	Bouchon	Stopfen	Tapón	
16	-	1	O Ring	Joint Torique	O Ring	Junta De Tipo O	
17	-	1	Spring	Ressort	Feder	Muelle	
18	-	1	Valve	Soupape	Ventil	Válvula	
19	-	1	Body	Corps De Valve	Ventilgehäuse	Cuerpo Válvula	
20	-	1	Spool	Tiroir	Steuerschieber	Carretel	
21	6193771M91	1	Seal Kit	Jeu Étanchéité	Dichtringsatz	Juego De Juntas	
22	-	1	O Ring	Joint Torique	O Ring	Junta De Tipo O	
23	-	3	O Ring	Joint Torique	O Ring	Junta De Tipo O	
24	6196143M91	1	Kit	Jeu	Satz	Juego	
25	-	8	Screw	Vis	Schraube	Tornillo	
26	-	2	Cap	Chapeau	Kappe	Tapa	
27	-	2	O Ring	Joint Torique	O Ring	Junta De Tipo O	
28	-	2	Spring	Ressort	Feder	Muelle	
29	-	2	Holder	Pièce Support	Halter	Sujetador	
30	6196125M91	1	Seal Kit	Jeu Étanchéité	Dichtringsatz	Juego De Juntas	
31	-	1	O Ring	Joint Torique	O Ring	Junta De Tipo O	
32	-	1	O Ring	Joint Torique	O Ring	Junta De Tipo O	
33	-	1	O Ring	Joint Torique	O Ring	Junta De Tipo O	
34	-	1	O Ring	Joint Torique	O Ring	Junta De Tipo O	
35	-	2	O Ring	Joint Torique	O Ring	Junta De Tipo O	
36	-	2	O Ring	Joint Torique	O Ring	Junta De Tipo O	
37	-	3	O Ring	Joint Torique	O Ring	Junta De Tipo O	
38	-	1	O Ring	Joint Torique	O Ring	Junta De Tipo O	

C-38024-07.1-A

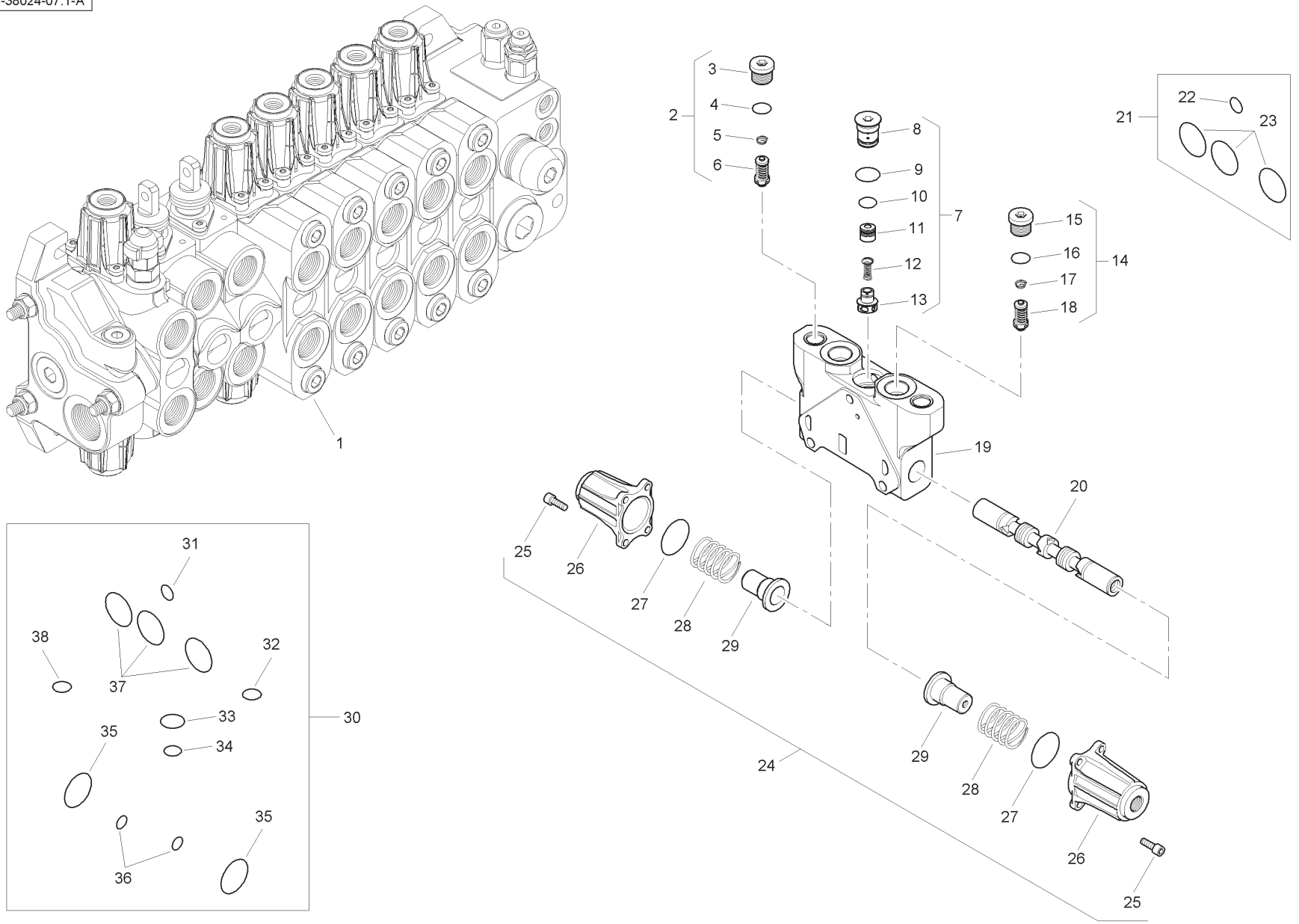
1
2
3
4
5
6
7
8
9
10
11
12
13
14
15
16
17
18
19
20
21
22
23
24
25
26
27
28
29
30
31
32
33
34
35
36
37
38

Item	Part No.	Qty.	English	French	German	Spanish	Remarks
1	6196141M91	1	Spool Valve Assembly	Distributeur	Ventil Kpl	Conjto. De Valvula	
2	6196151M91	1	Pressure Relief Valve	Soupape De Sécurité	Überdruckventil	Válvula De Seguridad	
3	-	1	Plug	Bouchon	Stopfen	Tapón	
4	-	1	O Ring	Joint Torique	O Ring	Junta De Tipo O	
5	-	1	Spring	Ressort	Feder	Muelle	
6	-	1	Valve	Soupape	Ventil	Válvula	
7	-	1	Kit	Jeu	Satz	Juego	
8	-	1	Plug	Bouchon	Stopfen	Tapón	
9	-	1	O Ring	Joint Torique	O Ring	Junta De Tipo O	
10	-	1	O Ring	Joint Torique	O Ring	Junta De Tipo O	
11	-	1	Body	Corps De Valve	Ventilgehäuse	Cuerpo Válvula	
12	-	1	Spring	Ressort	Feder	Muelle	
13	-	1	Element	Elément	Element	Elemento	
14	6196151M91	1	Pressure Relief Valve	Soupape De Sécurité	Überdruckventil	Válvula De Seguridad	
15	-	1	Plug	Bouchon	Stopfen	Tapón	
16	-	1	O Ring	Joint Torique	O Ring	Junta De Tipo O	
17	-	1	Spring	Ressort	Feder	Muelle	
18	-	1	Valve	Soupape	Ventil	Válvula	
19	-	1	Body	Corps De Valve	Ventilgehäuse	Cuerpo Válvula	
20	-	1	Spool	Tiroir	Steuerschieber	Carretel	
21	6193771M91	1	Seal Kit	Jeu Étanchéité	Dichtringsatz	Juego De Juntas	
22	-	1	O Ring	Joint Torique	O Ring	Junta De Tipo O	
23	-	3	O Ring	Joint Torique	O Ring	Junta De Tipo O	
24	6196143M91	1	Kit	Jeu	Satz	Juego	
25	-	8	Screw	Vis	Schraube	Tornillo	
26	-	2	Cap	Chapeau	Kappe	Tapa	
27	-	2	O Ring	Joint Torique	O Ring	Junta De Tipo O	
28	-	2	Spring	Ressort	Feder	Muelle	
29	-	2	Holder	Pièce Support	Halter	Sujetador	
30	6196125M91	1	Seal Kit	Jeu Étanchéité	Dichtringsatz	Juego De Juntas	
31	-	1	O Ring	Joint Torique	O Ring	Junta De Tipo O	
32	-	1	O Ring	Joint Torique	O Ring	Junta De Tipo O	
33	-	1	O Ring	Joint Torique	O Ring	Junta De Tipo O	
34	-	1	O Ring	Joint Torique	O Ring	Junta De Tipo O	
35	-	2	O Ring	Joint Torique	O Ring	Junta De Tipo O	
36	-	2	O Ring	Joint Torique	O Ring	Junta De Tipo O	
37	-	3	O Ring	Joint Torique	O Ring	Junta De Tipo O	
38	-	1	O Ring	Joint Torique	O Ring	Junta De Tipo O	

C-38024-08.1-A

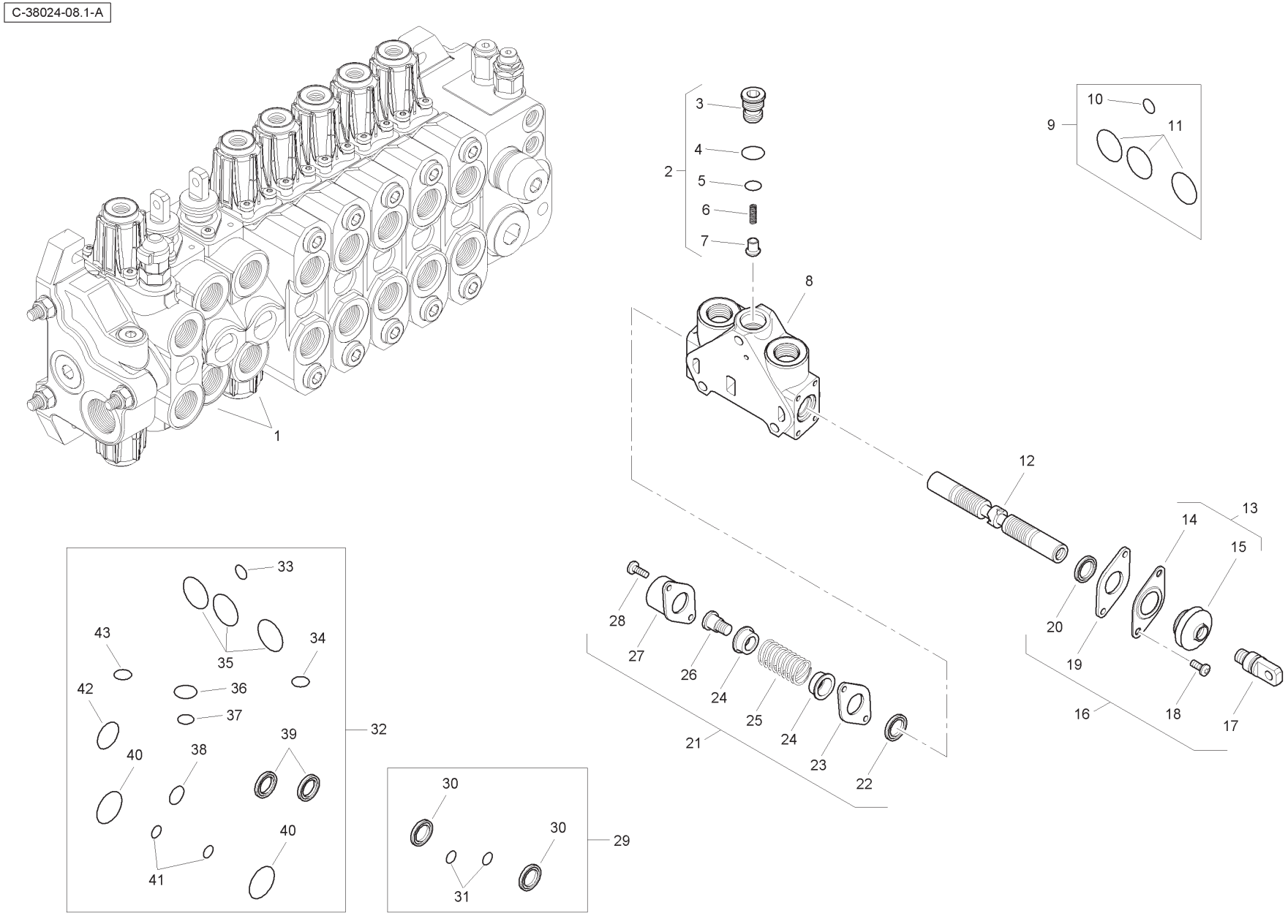
1
2
3
4
5
6
7
8
9
10
11
12
13
14
15
16
17
18
19
20
21
22
23
24
25
26
27
28
29
30
31
32
33
34
35
36
37
38
39
40
41
42
43

Item	Part No.	Qty.	English	French	German	Spanish	Remarks
1	6196131M91	2	Spool Valve Assembly	Distributeur	Ventil Kpl	Conjto. De Valvula	
2	-	1	Kit	Jeu	Satz	Juego	
3	-	1	Plug	Bouchon	Stopfen	Tapón	
4	-	1	O Ring	Joint Torique	O Ring	Junta De Tipo O	
5	-	1	O Ring	Joint Torique	O Ring	Junta De Tipo O	
6	-	1	Spring	Ressort	Feder	Muelle	
7	-	1	Element	Elément	Element	Elemento	
8	-	1	Body	Corps De Valve	Ventilgehäuse	Cuerpo Válvula	
9	6193771M91	1	Seal Kit	Jeu Étanchéité	Dichtringsatz	Juego De Juntas	
10	-	1	O Ring	Joint Torique	O Ring	Junta De Tipo O	
11	-	3	O Ring	Joint Torique	O Ring	Junta De Tipo O	
12	-	1	Spool	Tiroir	Steuerschieber	Carrete	
13	-	1	Kit	Jeu	Satz	Juego	
14	-	1	Plate	Plaque	Platte	Plato	
15	-	1	Seal	Joint Étanchéité	Dichtring	Retén	
16	6193780M91	1	Mechanical Kit	Lot De Pièces	Ersatzteilpaket	Juego De Piezas	
17	-	1	Screw	Vis	Schraube	Tornillo	
18	-	2	Screw	Vis	Schraube	Tornillo	
19	-	1	Plate	Plaque	Platte	Plato	
20	-	1	Seal	Joint Étanchéité	Dichtring	Retén	
21	6193784M91	1	Mechanical Kit	Lot De Pièces	Ersatzteilpaket	Juego De Piezas	
22	-	1	Seal	Joint Étanchéité	Dichtring	Retén	
23	-	1	Plate	Plaque	Platte	Plato	
24	-	2	Holder	Pièce Support	Halter	Sujetador	
25	-	1	Spring	Ressort	Feder	Muelle	
26	-	1	Screw	Vis	Schraube	Tornillo	
27	-	1	Cap	Chapeau	Kappe	Tapa	
28	-	2	Screw	Vis	Schraube	Tornillo	
29	6196126M91	1	Seal Kit	Jeu Étanchéité	Dichtringsatz	Juego De Juntas	
30	-	2	Seal	Joint Étanchéité	Dichtring	Retén	
31	-	2	O Ring	Joint Torique	O Ring	Junta De Tipo O	
32	6196125M91	1	Seal Kit	Jeu Étanchéité	Dichtringsatz	Juego De Juntas	
33	-	1	O Ring	Joint Torique	O Ring	Junta De Tipo O	
34	-	1	O Ring	Joint Torique	O Ring	Junta De Tipo O	
35	-	3	O Ring	Joint Torique	O Ring	Junta De Tipo O	

C-38024-08.1-A

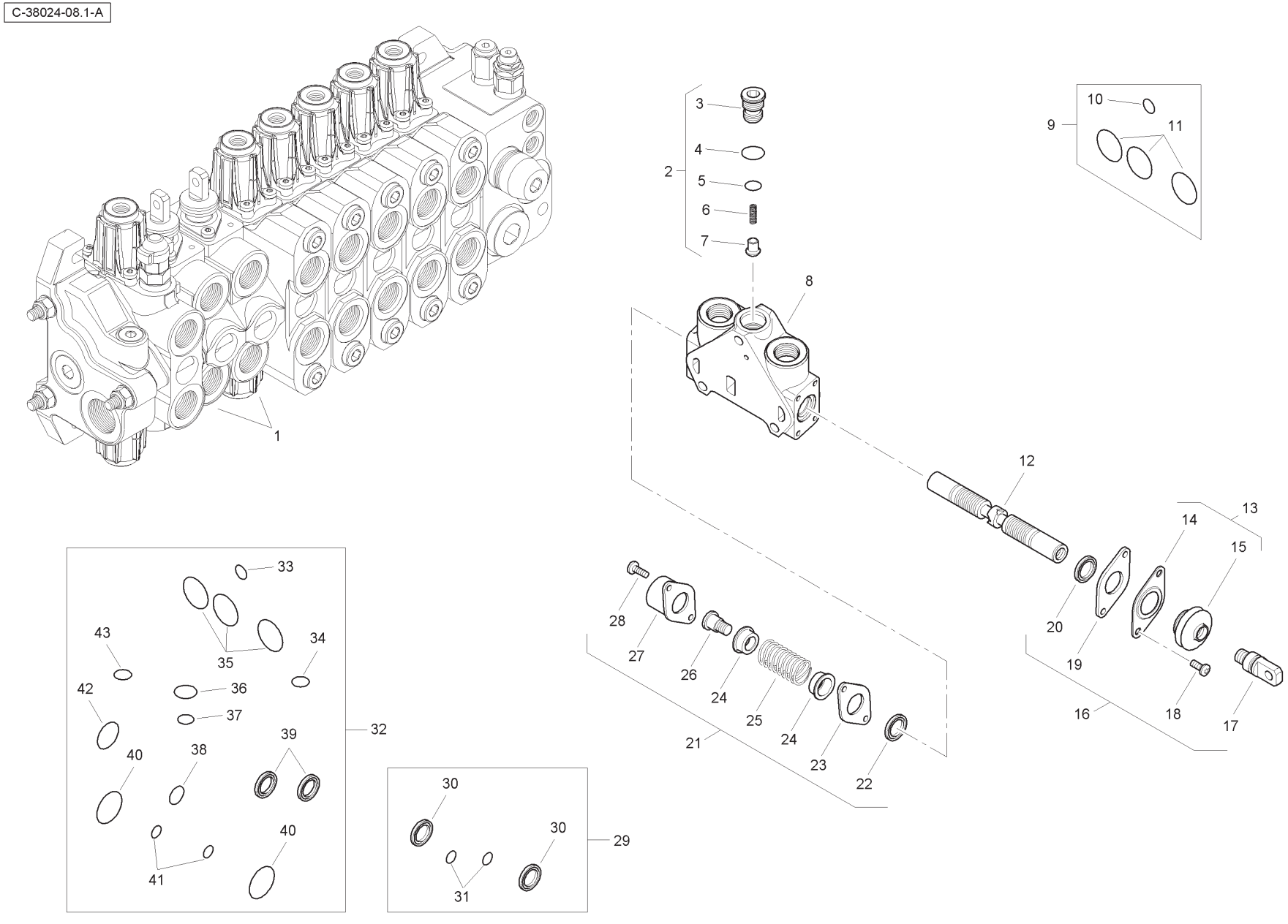
1
2
3
4
5
6
7
8
9
10
11
12
13
14
15
16
17
18
19
20
21
22
23
24
25
26
27
28
29
30
31
32
33
34
35
36
37
38
39
40
41
42
43

Item	Part No.	Qty.	English	French	German	Spanish	Remarks
36	-	1	O Ring	Joint Torique	O Ring	Junta De Tipo O	
37	-	1	O Ring	Joint Torique	O Ring	Junta De Tipo O	
38	-	1	O Ring	Joint Torique	O Ring	Junta De Tipo O	
39	-	2	Seal	Joint Étanchéité	Dichtring	Retén	
40	-	2	O Ring	Joint Torique	O Ring	Junta De Tipo O	
41	-	2	O Ring	Joint Torique	O Ring	Junta De Tipo O	
42	-	1	O Ring	Joint Torique	O Ring	Junta De Tipo O	
43	-	1	O Ring	Joint Torique	O Ring	Junta De Tipo O	

C-38024-09.1-A

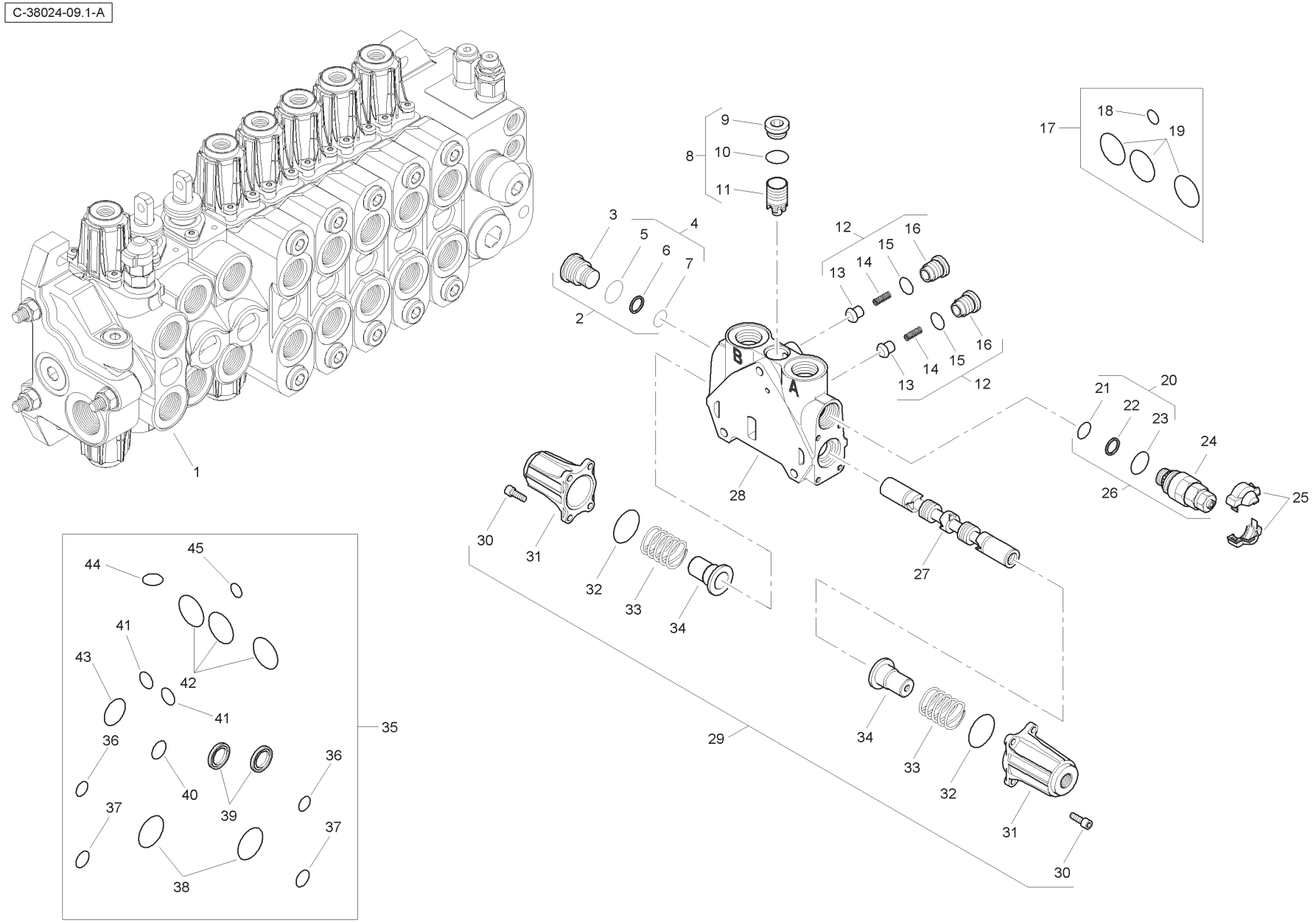
1
2
3
4
5
6
7
8
9
10
11
12
13
14
15
16
17
18
19
20
21
22
23
24
25
26
27
28
29
30
31
32
33
34
35
36
37
38
39
40
41
42
43
44
45
A
B

Item	Part No.	Qty.	English	French	German	Spanish	Remarks
1	6196145M91	1	Spool Valve Assembly	Distributeur	Ventil Kpl	Conjto. De Valvula	
2	6193785M91	1	Plug	Bouchon	Stopfen	Tapón	
3	-	1	Plug	Bouchon	Stopfen	Tapón	
4	-	1	Kit	Jeu	Satz	Juego	
5	-	1	O Ring	Joint Torique	O Ring	Junta De Tipo O	
6	-	1	Seal	Joint Étanchéité	Dichtring	Retén	
7	-	1	O Ring	Joint Torique	O Ring	Junta De Tipo O	
8	-	1	Kit	Jeu	Satz	Juego	
9	-	1	Plug	Bouchon	Stopfen	Tapón	
10	-	1	O Ring	Joint Torique	O Ring	Junta De Tipo O	
11	-	1	Body	Corps De Valve	Ventilgehäuse	Cuerpo Válvula	
12	-	2	Kit	Jeu	Satz	Satz	
13	-	1	Valve	Soupape	Ventil	Válvula	
14	-	1	Spring	Ressort	Feder	Muelle	
15	-	1	O Ring	Joint Torique	O Ring	Junta De Tipo O	
16	-	1	Plug	Bouchon	Stopfen	Tapón	
17	6193771M91	1	Seal Kit	Jeu Étanchéité	Dichtringsatz	Juego De Juntas	
18	-	1	O Ring	Joint Torique	O Ring	Junta De Tipo O	
19	-	3	O Ring	Joint Torique	O Ring	Junta De Tipo O	
20	-	1	Kit	Jeu	Satz	Juego	
21	-	1	O Ring	Joint Torique	O Ring	Junta De Tipo O	
22	-	1	Seal	Joint Étanchéité	Dichtring	Retén	
23	-	1	O Ring	Joint Torique	O Ring	Junta De Tipo O	
24	-	1	Valve	Soupape	Ventil	Válvula	
25	-	1	Cover	Cover	Cover	Cover	
26	6196133M91	1	Pressure Relief Valve	Soupape De Sécurité	Überdruckventil	Válvula De Seguridad	
27	-	1	Spool	Tiroir	Steuerschieber	Carrete	
28	-	1	Body	Corps De Valve	Ventilgehäuse	Cuerpo Válvula	
29	6196143M91	1	Kit	Jeu	Satz	Satz	
30	-	8	Screw	Vis	Schraube	Tornillo	
31	-	2	Cap	Chapeau	Kappe	Tapa	
32	-	2	O Ring	Joint Torique	O Ring	Junta De Tipo O	
33	-	2	Spring	Ressort	Feder	Muelle	
34	-	2	Holder	Pièce Support	Halter	Sujetador	
35	6196144M91	1	Seal Kit	Jeu Étanchéité	Dichtringsatz	Juego De Juntasi	

C-38024-09.1-A

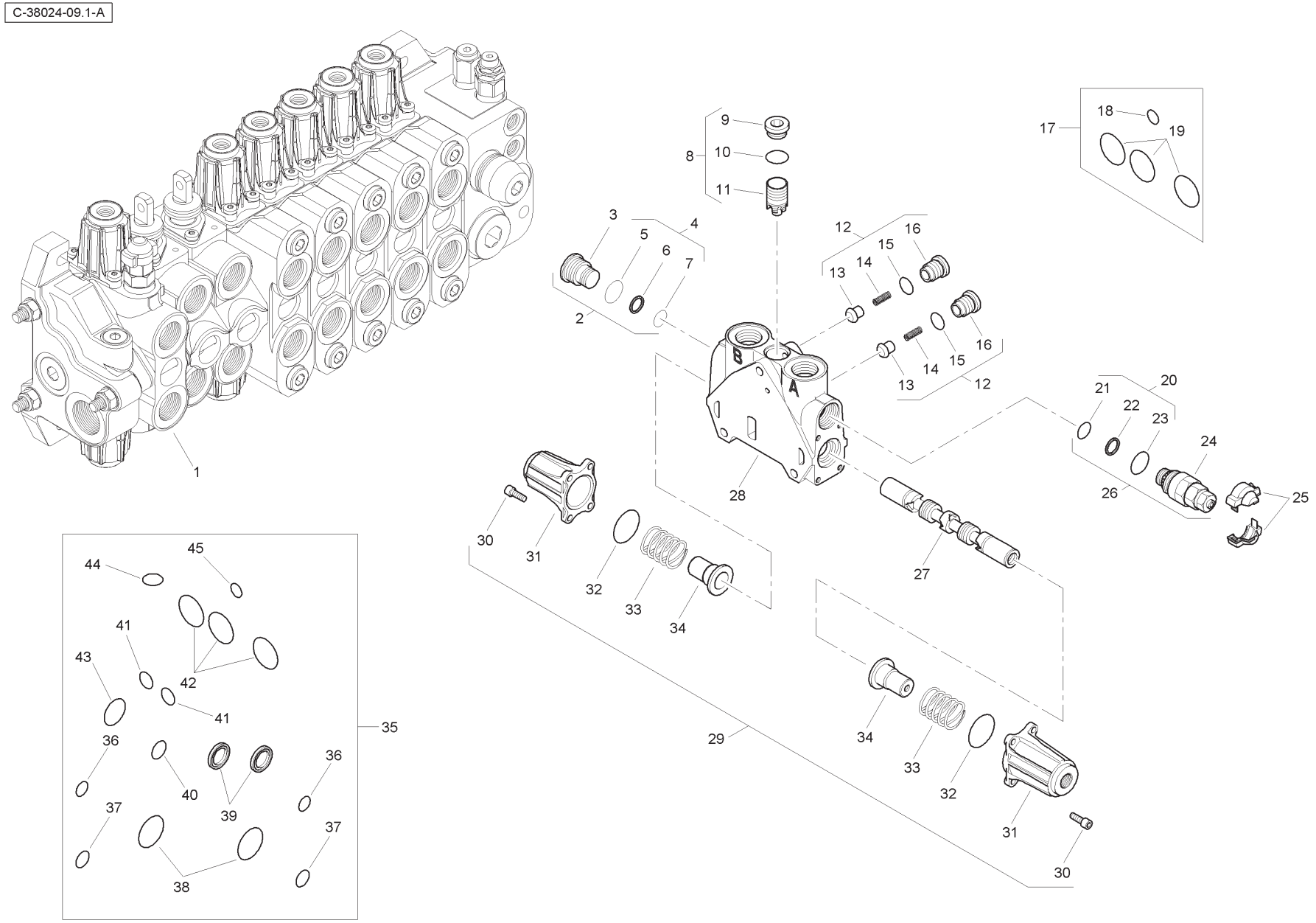
1
2
3
4
5
6
7
8
9
10
11
12
13
14
15
16
17
18
19
20
21
22
23
24
25
26
27
28
29
30
31
32
33
34
35
36
37
38
39
40
41
42
43
44
45
A
B

Item	Part No.	Qty.	English	French	German	Spanish	Remarks
36	-	2	O Ring	Joint Torique	O Ring	Junta De Tipo O	
37	-	2	O Ring	Joint Torique	O Ring	Junta De Tipo O	
38	-	2	O Ring	Joint Torique	O Ring	Junta De Tipo O	
39	-	2	Seal	Joint Étanchéité	Dichtring	Retén	
40	-	1	O Ring	Joint Torique	O Ring	Junta De Tipo O	
41	-	2	O Ring	Joint Torique	O Ring	Junta De Tipo O	
42	-	3	O Ring	Joint Torique	O Ring	Junta De Tipo O	
43	-	1	O Ring	Joint Torique	O Ring	Junta De Tipo O	
44	-	1	O Ring	Joint Torique	O Ring	Junta De Tipo O	
45	-	1	O Ring	Joint Torique	O Ring	Junta De Tipo O	

C-38024-10.1-A

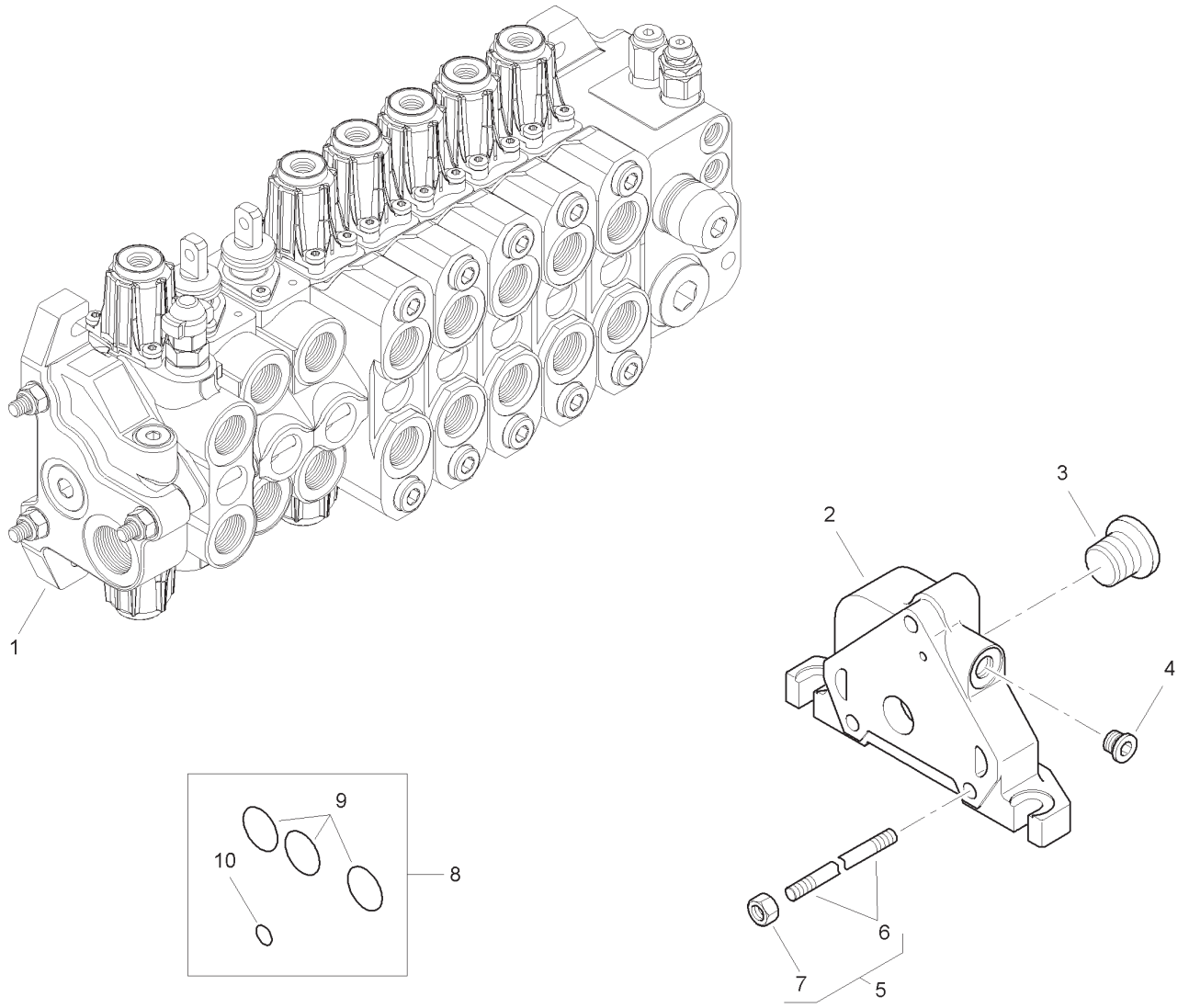

Item	Part No.	Qty.	English	French	German	Spanish	Remarks
1	6196134M91	1	Outlet Valve	Soupape	Ventil	Válvula	
2	-	1	Body	Corps De Valve	Ventilgehäuse	Cuerpo Válvula	
3	-	1	Plug	Bouchon	Stopfen	Tapón	
4	-	1	Plug	Bouchon	Stopfen	Tapón	
5	6196135M1	3	Tie Rod	Tringlerie	Zugstange	Brazo De Enlace	
6	-	1	Rod	Tringle	Stange	Varilla	
7	-	1	Nut	Ecrou	Mutter	Tuerca	
8	6193771M91	1	Seal Kit	Jeu Étanchéité	Dichtringsatz	Juego De Juntas	
9	-	3	O Ring	Joint Torique	O Ring	Junta De Tipo O	
10	-	1	O Ring	Joint Torique	O Ring	Junta De Tipo O	

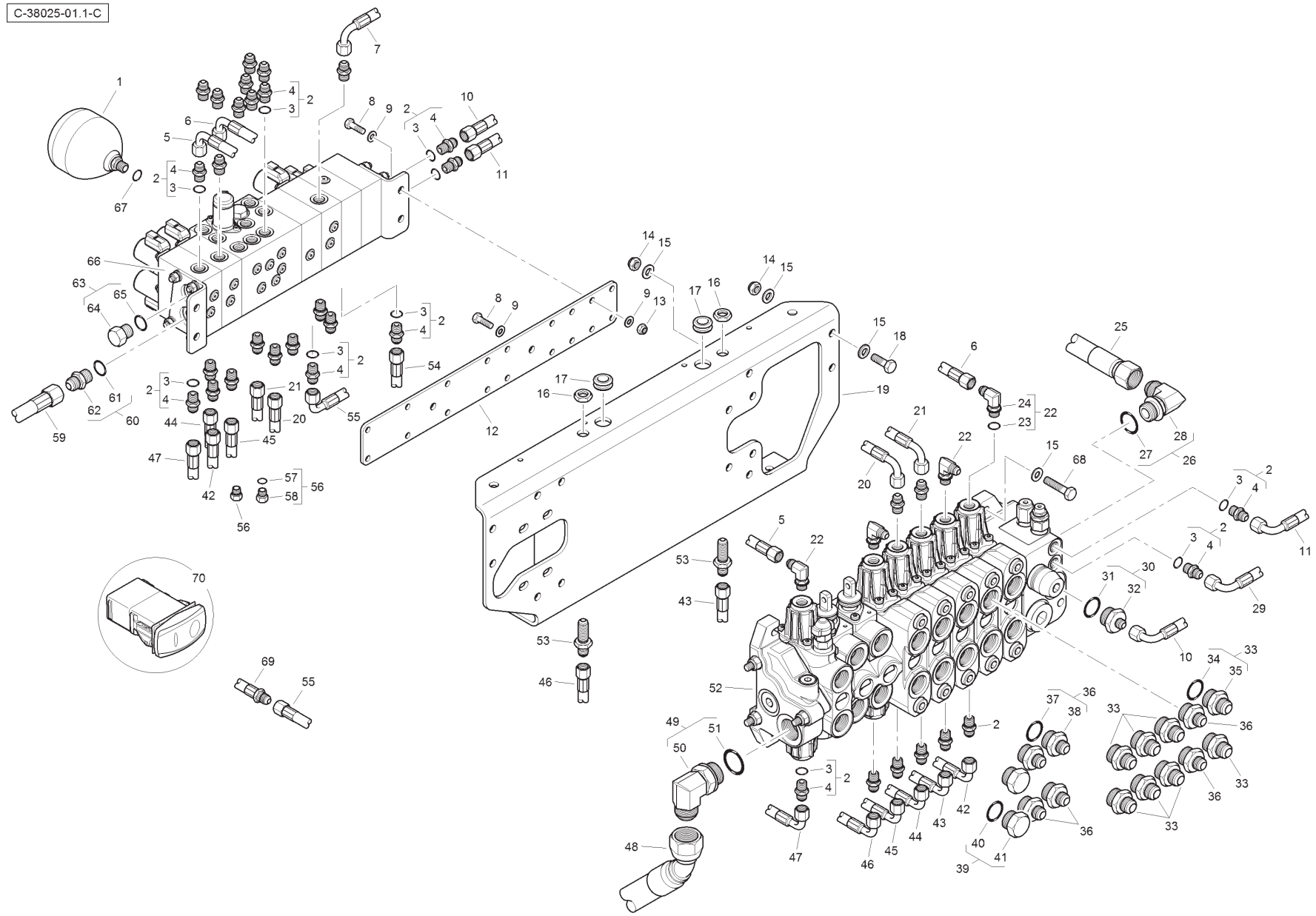
C-38025-01.1-C

Item	Part No.	Qty.	English	French	German	Spanish	Remarks
1	6110914M91	1	Accumulator	Accumulateur	Akkumulator	Acumulador	
2	835091M91	34	Connector & O Ring	Borne	Doppelnippel	Unión	
3	831452M1	1	O Ring	Joint Torique	O Ring	Junta De Tipo O	
4	-	1	Union	Raccord	Verschraubung	Racor	
5	T118304	1	Hose	Durit	Schlauch	Flexible	
6	T118307	1	Hose	Durit	Schlauch	Flexible	
7	T118311	1	Hose	Durit	Schlauch	Flexible	
8	339761X1	6	Bolt	Boulon	Schraubbolzen	Perno	
9	390972X1	10	Washer	Rondelle	Scheibe	Arandela	
10	6114669M91	1	Hose	Durit	Schlauch	Flexible	
11	6115093M91	1	Hose	Durit	Schlauch	Flexible	
12	6114502M1	1	Mounting Plate	Plaque	Platte	Plato	
13	394367X1	4	Nut	Ecrou	Mutter	Tuerca	
14	1440329X1	8	Nut	Ecrou	Mutter	Tuerca	
15	390734X1	16	Washer	Rondelle	Scheibe	Arandela	
16	355830X1	2	Lock Nut	Ecrou Frein	Kontermutter	Tuerca	
17	6114675M1	2	Grommet	Passe Fil	Gummituelle	Pasacable	
18	3009493X1	4	Bolt	Boulon	Schraubbolzen	Perno	
19	T118245	1	Bracket	Support	Haltearm	Soporte	
20	6115079M91	1	Hose	Durit	Schlauch	Flexible	
21	6115080M91	1	Hose	Durit	Schlauch	Flexible	
22	357197X91	4	Elbow & O Ring	Coude	Kniestück	Codo	
23	831452M1	1	O Ring	Joint Torique	O Ring	Junta De Tipo O	
24	-	1	Elbow	Coude	Kniestück	Codo	
25	T124324	1	Hose	Durit	Schlauch	Flexible	
26	364574X91	1	Elbow	Coude	Kniestück	Codo	
27	835025M1	1	O Ring	Joint Torique	O Ring	Junta De Tipo O	
28	-	1	Elbow	Coude	Kniestück	Codo	
29	6112642M91	1	Hose	Durit	Schlauch	Flexible	
30	365830X91	1	Connector & O Ring	Borne	Doppelnippel	Unión	
31	835025M1	1	O Ring	Joint Torique	O Ring	Junta De Tipo O	
32	-	1	Union	Raccord	Verschraubung	Racor	
33	365715X91	8	Connector & O Ring	Borne	Doppelnippel	Unión	
34	835025M1	1	O Ring	Joint Torique	O Ring	Junta De Tipo O	
35	-	1	Union	Raccord	Verschraubung	Racor	

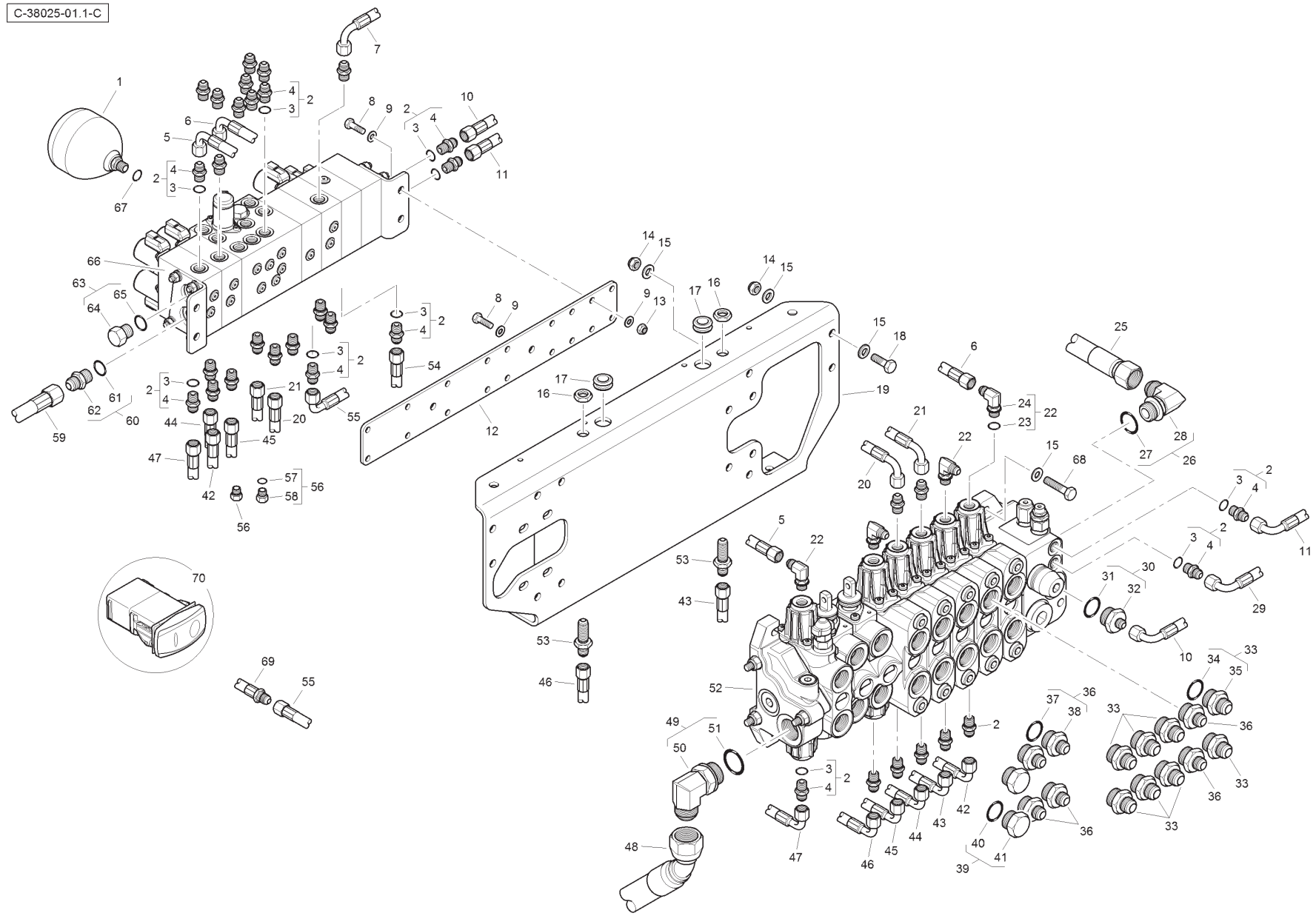
C-38025-01.1-C

Item	Part No.	Qty.	English	French	German	Spanish	Remarks
36	365713X91	6	Connector & O Ring	Borne	Doppelnippel	Unión	
37	835025M1	1	O Ring	Joint Torique	O Ring	Junta De Tipo O	
38	-	1	Union	Raccord	Verschraubung	Racor	
39	835099M91	2	Plug & O Ring	Bouchon	Stopfen	Tapón	
40	835025M1	1	O Ring	Joint Torique	O Ring	Junta De Tipo O	
41	-	1	Plug	Bouchon	Stopfen	Tapón	
42	T118306	1	Hose	Durit	Schlauch	Flexible	
43	T103972	1	Hose	Durit	Schlauch	Flexible	
44	6115082M91	1	Hose	Durit	Schlauch	Flexible	
45	6115081M91	1	Hose	Durit	Schlauch	Flexible	
46	T103976	1	Hose	Durit	Schlauch	Flexible	
47	T118305	1	Hose	Durit	Schlauch	Flexible	
48	6112614M91	1	Hose	Durit	Schlauch	Flexible	
49	358766X91	1	Elbow & O RIng	Coude	Kniestück	Codo	
50	-	1	Elbow	Coude	Kniestück	Codo	
51	831497M1	1	O Ring	Joint Torique	O Ring	Junta De Tipo O	
52	6112569M91	1	Valve	Soupape	Ventil	Válvula	
53	356266X1	2	Bulkhead Connector	Raccord	Verschraubung	Racor	
54	T118390	1	Hose	Durit	Schlauch	Flexible	
55	T118309	1	Hose	Durit	Schlauch	Flexible	
56	358722X91	2	Plug & O Ring	Bouchon	Stopfen	Tapón	
57	831495M1	1	O Ring	Joint Torique	O Ring	Junta De Tipo O	
58	-	1	Plug	Bouchon	Stopfen	Tapón	
59	6114672M91	1	Hose	Durit	Schlauch	Flexible	
60	358743X91	1	Connector & O Ring	Borne	Doppelnippel	Unión	
61	831497M1	1	O Ring	Joint Torique	O Ring	Junta De Tipo O	
62	-	1	Union	Raccord	Verschraubung	Racor	
63	358724X91	1	Plug & O Ring	Bouchon	Stopfen	Tapón	
64	-	1	Plug	Bouchon	Stopfen	Tapón	
65	831497M1	1	O Ring	Joint Torique	O Ring	Junta De Tipo O	
66	6114416M91	1	Manifold	Collecteur	Krümmer	Colector	
67	831452M1	1	O Ring	Joint Torique	O Ring	Junta De Tipo O	
68	3009496X1	4	Bolt	Boulon	Schraubbolzen	Perno	
69	T122808	1	Hose	Durit	Schlauch	Flexible	
70	T120617	1	Switch	Interrupteur	Schalter	Interruptor	

C-38025-02.1-A

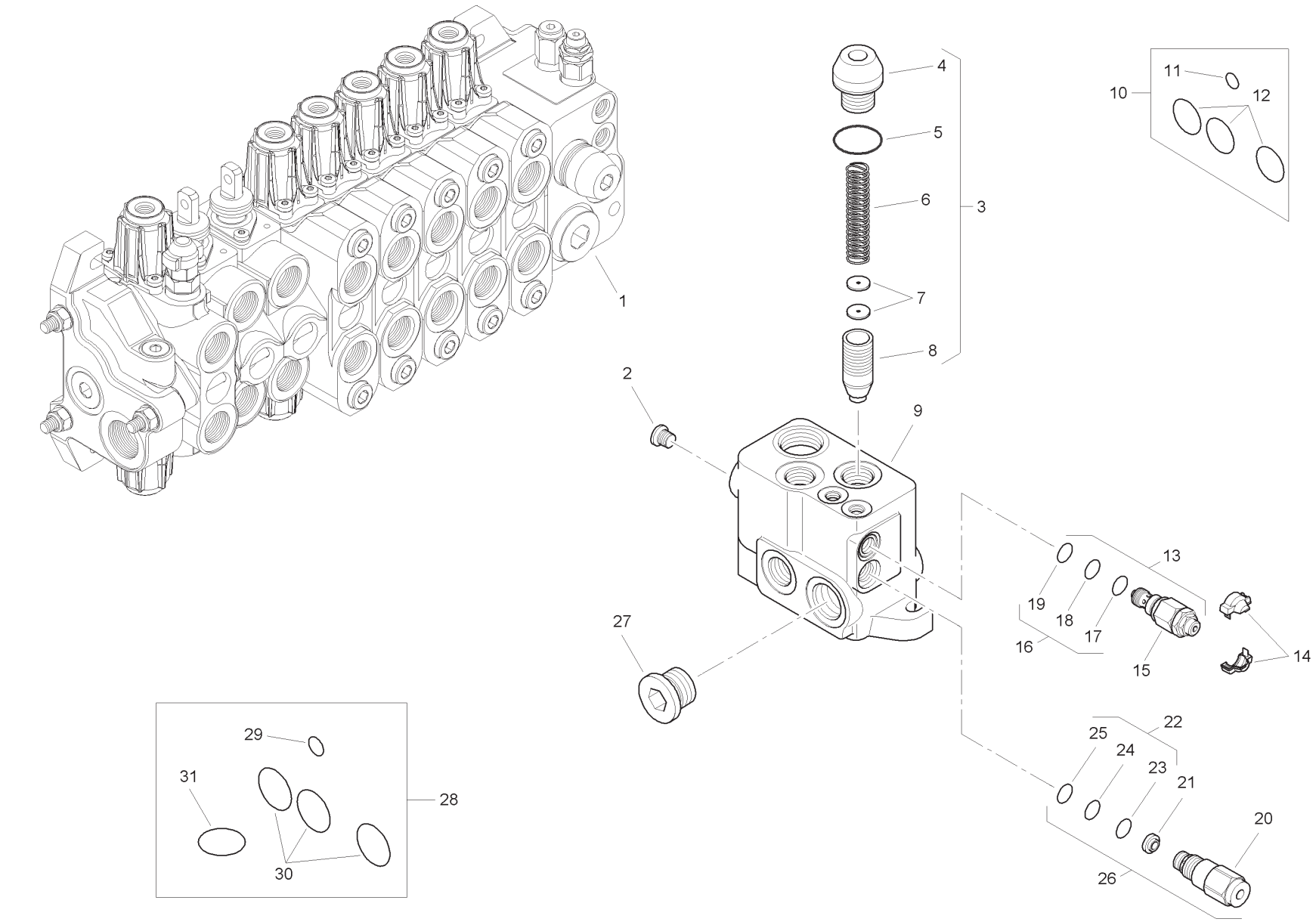
1
2
3
4
5
6
7
8
9
10
11
12
13
14
15
16
17
18
19
20
21
22
23
24
25
26
27
28
29
30
31

Item	Part No.	Qty.	English	French	German	Spanish	Remarks
1	6196136M91	1	Inlet Valve Assembly	Distributeur	Ventil Kpl	Conjto. De Valvula	
2	-	1	Plug	Bouchon	Stopfen	Tapón	
3	-	1	Kit	Jeu	Satz	Satz	
4	-	1	Valve	Soupape	Ventil	Válvula	
5	-	1	O Ring	Joint Torique	O Ring	Junta De Tipo O	
6	-	1	Spring	Ressort	Feder	Muelle	
7	-	2	Element	Elément	Element	Elemento	
8	-	1	Body	Corps De Valve	Ventilgehäuse	Cuerpo Válvula	
9	-	1	Body	Corps De Valve	Ventilgehäuse	Cuerpo Válvula	
10	6193771M91	1	Seal Kit	Jeu Étanchéité	Dichtringsatz	Juego De Juntas	
11	-	1	O Ring	Joint Torique	O Ring	Junta De Tipo O	
12	-	3	O Ring	Joint Torique	O Ring	Junta De Tipo O	
13	6193787M91	1	Pressure Relief Valve	Soupape De Sécurité	Überdruckventil	Válvula De Seguridad	
14	-	1	Cover	Couvercle	Deckel	Cubierta	
15	-	1	Valve	Soupape	Ventil	Válvula	
16	-	1	Kit	Jeu	Satz	Satz	
17	-	1	O Ring	Joint Torique	O Ring	Junta De Tipo O	
18	-	1	O Ring	Joint Torique	O Ring	Junta De Tipo O	
19	-	1	O Ring	Joint Torique	O Ring	Junta De Tipo O	
20	-	1	Valve	Soupape	Ventil	Válvula	
21	-	1	Element	Elément	Element	Elemento	
22	-	1	Kit	Jeu	Satz	Satz	
23	-	1	O Ring	Joint Torique	O Ring	Junta De Tipo O	
24	-	1	O Ring	Joint Torique	O Ring	Junta De Tipo O	
25	-	1	O Ring	Joint Torique	O Ring	Junta De Tipo O	
26	6193788M91	1	Flow Regulator	Valve Anti-surdébit	Begrenzungsventil	Válv. Antisobrecaud.	
27	-	1	Plug	Bouchon	Stopfen	Tapón	
28	6193789M91	1	Seal Kit	Jeu Étanchéité	Dichtringsatz	Juego De Juntas	
29	-	1	O Ring	Joint Torique	O Ring	Junta De Tipo O	
30	-	3	O Ring	Joint Torique	O Ring	Junta De Tipo O	
31	-	1	O Ring	Joint Torique	O Ring	Junta De Tipo O	

C-38025-03.1-A

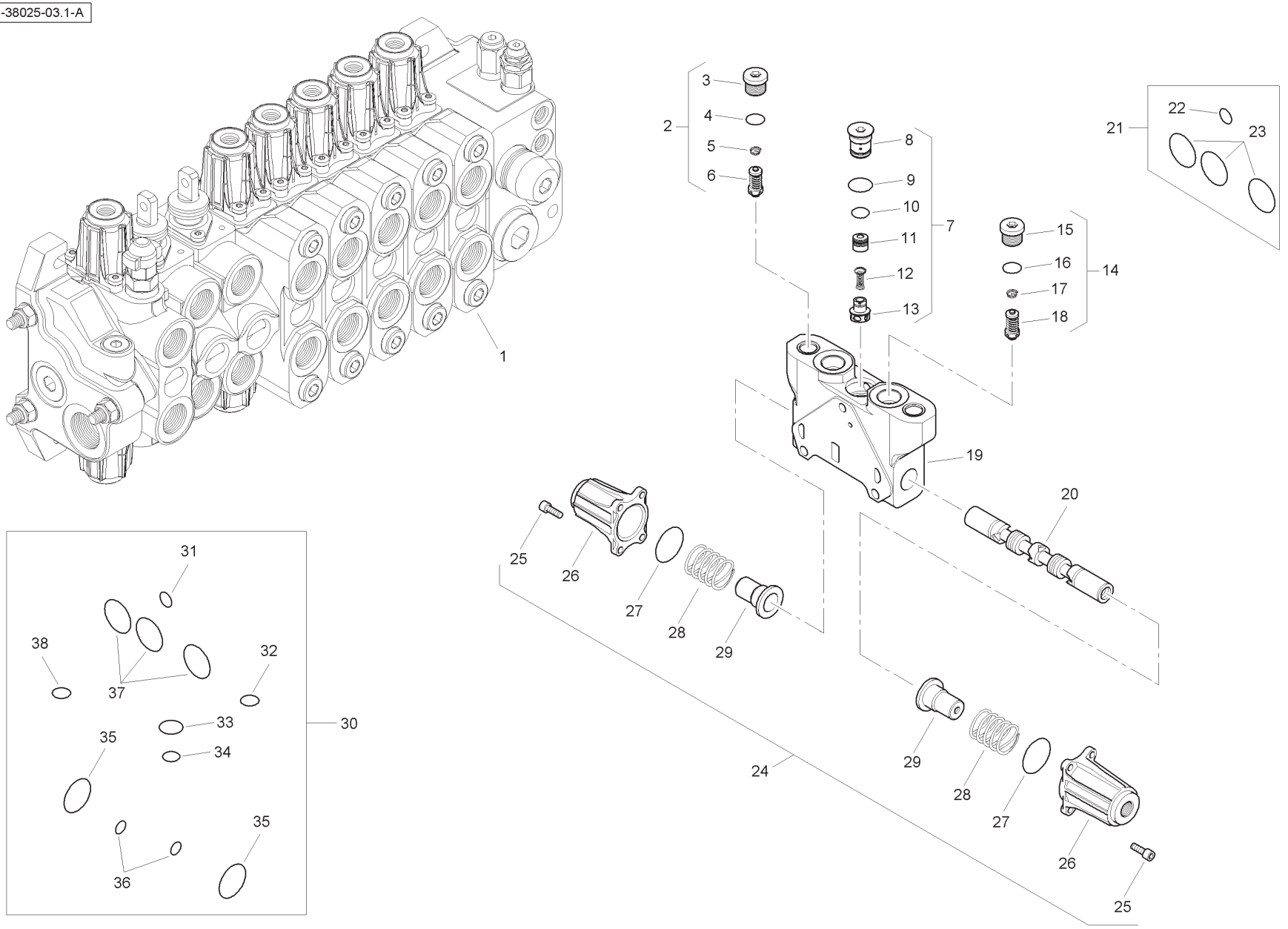
1
2
3
4
5
6
7
8
9
10
11
12
13
14
15
16
17
18
19
20
21
22
23
24
25
26
27
28
29
30
31
32
33
34
35
36
37
38

Item	Part No.	Qty.	English	French	German	Spanish	Remarks
1	6196137M91	1	Spool Valve Assembly	Distributeur	Ventil Kpl	Conjto. De Valvula	
2	6196148M91	1	Pressure Relief Valve	Soupape De Sécurité	Überdruckventil	Válvula De Seguridad	
3	-	1	Plug	Bouchon	Stopfen	Tapón	
4	-	1	O Ring	Joint Torique	O Ring	Junta De Tipo O	
5	-	1	Spring	Ressort	Feder	Muelle	
6	-	1	Valve	Soupape	Ventil	Válvula	
7	-	1	Kit	Jeu	Satz	Juego	
8	-	1	Plug	Bouchon	Stopfen	Tapón	
9	-	1	O Ring	Joint Torique	O Ring	Junta De Tipo O	
10	-	1	O Ring	Joint Torique	O Ring	Junta De Tipo O	
11	-	1	Body	Corps De Valve	Ventilgehäuse	Cuerpo Válvula	
12	-	1	Spring	Ressort	Feder	Muelle	
13	-	1	Element	Element	Element	Element	
14	6196149M91	1	Pressure Relief Valve	Soupape De Sécurité	Überdruckventil	Válvula De Seguridad	
15	-	1	Plug	Bouchon	Stopfen	Tapón	
16	-	1	O Ring	Joint Torique	O Ring	Junta De Tipo O	
17	-	1	Spring	Ressort	Feder	Muelle	
18	-	1	Valve	Soupape	Ventil	Válvula	
19	-	1	Body	Corps De Valve	Ventilgehäuse	Cuerpo Válvula	
20	-	1	Spool	Tiroir	Steuerschieber	Carretel	
21	6193771M91	1	Seal Kit	Jeu Étanchéité	Dichtringsatz	Juego De Juntas	
22	-	1	O Ring	Joint Torique	O Ring	Junta De Tipo O	
23	-	3	O Ring	Joint Torique	O Ring	Junta De Tipo O	
24	6196143M91	1	Kit	Jeu	Satz	Satz	
25	-	8	Screw	Vis	Schraube	Tornillo	
26	-	2	Cap	Chapeau	Kappe	Tapa	
27	-	2	O Ring	Joint Torique	O Ring	Junta De Tipo O	
28	-	2	Spring	Ressort	Feder	Muelle	
29	-	2	Holder	Pièce Support	Halter	Sujetador	
30	6196125M91	1	Seal Kit	Jeu Étanchéité	Dichtringsatz	Juego De Juntas	
31	-	1	O Ring	Joint Torique	O Ring	Junta De Tipo O	
32	-	1	O Ring	Joint Torique	O Ring	Junta De Tipo O	
33	-	1	O Ring	Joint Torique	O Ring	Junta De Tipo O	
34	-	1	O Ring	Joint Torique	O Ring	Junta De Tipo O	
35	-	2	O Ring	Joint Torique	O Ring	Junta De Tipo O	
36	-	2	O Ring	Joint Torique	O Ring	Junta De Tipo O	
37	-	3	O Ring	Joint Torique	O Ring	Junta De Tipo O	
38	-	1	O Ring	Joint Torique	O Ring	Junta De Tipo O	

C-38025-04.1-A

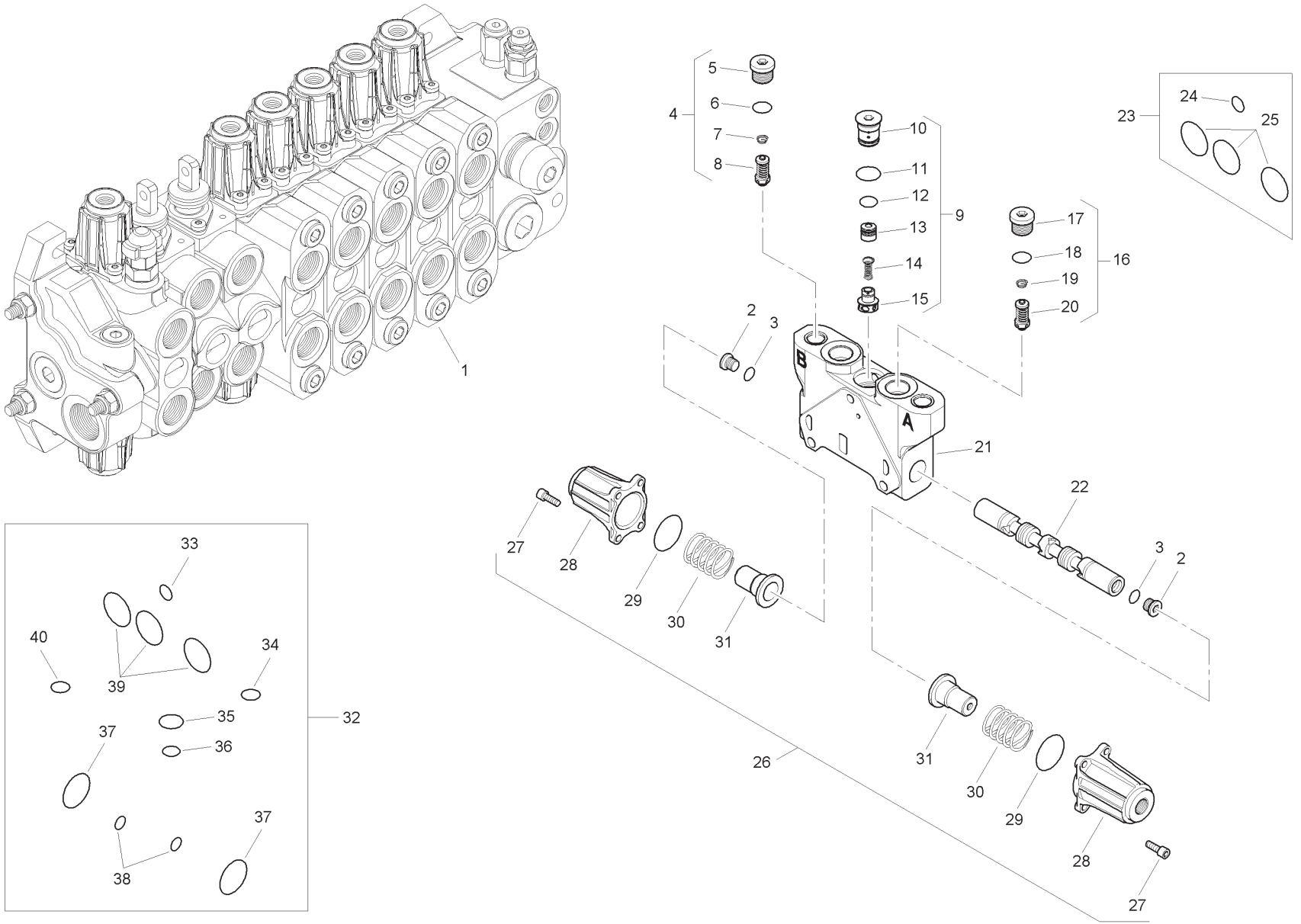
1
2
3
4
5
6
7
8
9
10
11
12
13
14
15
16
17
18
19
20
21
22
23
24
25
26
27
28
29
30
31
32
33
34
35
36
37
38
39
40
A
B

Item	Part No.	Qty.	English	French	German	Spanish	Remarks
1	6196138M91	1	Spool Valve Assembly	Distributeur	Ventil Kpl	Conjto. De Valvula	
2	-	2	Plug	Bouchon	Stopfen	Tapón	
3	-	2	O Ring	Joint Torique	O Ring	Junta De Tipo O	
4	6196150M91	1	Pressure Relief Valve	Soupape De Sécurité	Überdruckventil	Válvula De Seguridad	
5	-	1	Plug	Bouchon	Stopfen	Tapón	
6	-	1	O Ring	Joint Torique	O Ring	Junta De Tipo O	
7	-	1	Spring	Ressort	Feder	Muelle	
8	-	1	Valve	Soupape	Ventil	Válvula	
9	-	1	Kit	Jeu	Satz	Juego	
10	-	1	Plug	Bouchon	Stopfen	Tapón	
11	-	1	O Ring	Joint Torique	O Ring	Junta De Tipo O	
12	-	1	O Ring	Joint Torique	O Ring	Junta De Tipo O	
13	-	1	Body	Corps De Valve	Ventilgehäuse	Cuerpo Válvula	
14	-	1	Spring	Ressort	Feder	Muelle	
15	-	1	Element	Elément	Element	Elemento	
16	6196150M91	1	Pressure Relief Valve	Soupape De Sécurité	Überdruckventil	Válvula De Seguridad	
17	-	1	Plug	Bouchon	Stopfen	Tapón	
18	-	1	O Ring	Joint Torique	O Ring	Junta De Tipo O	
19	-	1	Spring	Ressort	Feder	Muelle	
20	-	1	Valve	Soupape	Ventil	Válvula	
21	-	1	Body	Corps De Valve	Ventilgehäuse	Cuerpo Válvula	
22	-	1	Spool	Tiroir	Steuerschieber	Carrete	
23	6193771M91	1	Seal Kit	Jeu Étanchéité	Dichtringsatz	Juego De Juntas	
24	-	1	O Ring	Joint Torique	O Ring	Junta De Tipo O	
25	-	3	O Ring	Joint Torique	O Ring	Junta De Tipo O	
26	6196143M91	1	Kit	Jeu	Satz	Juego	
27	-	8	Screw	Vis	Schraube	Tornillo	
28	-	2	Cap	Chapeau	Kappe	Tapa	
29	-	2	O Ring	Joint Torique	O Ring	Junta De Tipo O	
30	-	2	Spring	Ressort	Feder	Muelle	
31	-	2	Holder	Pièce Support	Halter	Sujetador	
32	6196125M91	1	Seal Kit	Jeu Étanchéité	Dichtringsatz	Juego De Juntas	
33	-	1	O Ring	Joint Torique	O Ring	Junta De Tipo O	
34	-	1	O Ring	Joint Torique	O Ring	Junta De Tipo O	
35	-	1	O Ring	Joint Torique	O Ring	Junta De Tipo O	

C-38025-04.1-A

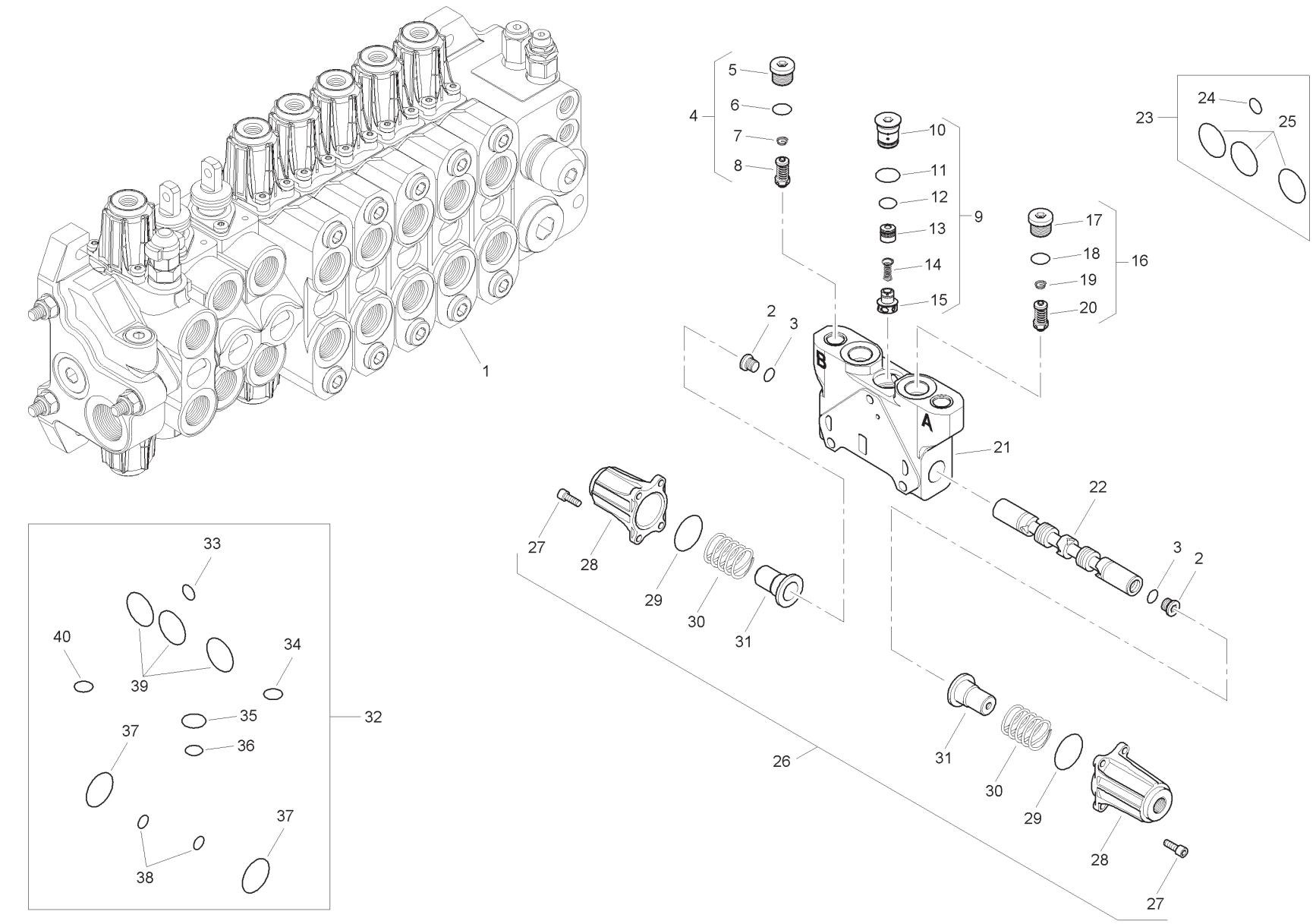
1
2
3
4
5
6
7
8
9
10
11
12
13
14
15
16
17
18
19
20
21
22
23
24
25
26
27
28
29
30
31
32
33
34
35
36
37
38
39
40
A
B

Item	Part No.	Qty.	English	French	German	Spanish	Remarks
36	-	1	O Ring	Joint Torique	O Ring	Junta De Tipo O	
37	-	2	O Ring	Joint Torique	O Ring	Junta De Tipo O	
38	-	2	O Ring	Joint Torique	O Ring	Junta De Tipo O	
39	-	3	O Ring	Joint Torique	O Ring	Junta De Tipo O	
40	-	1	O Ring	Joint Torique	O Ring	Junta De Tipo O	

C-38025-05.1-A

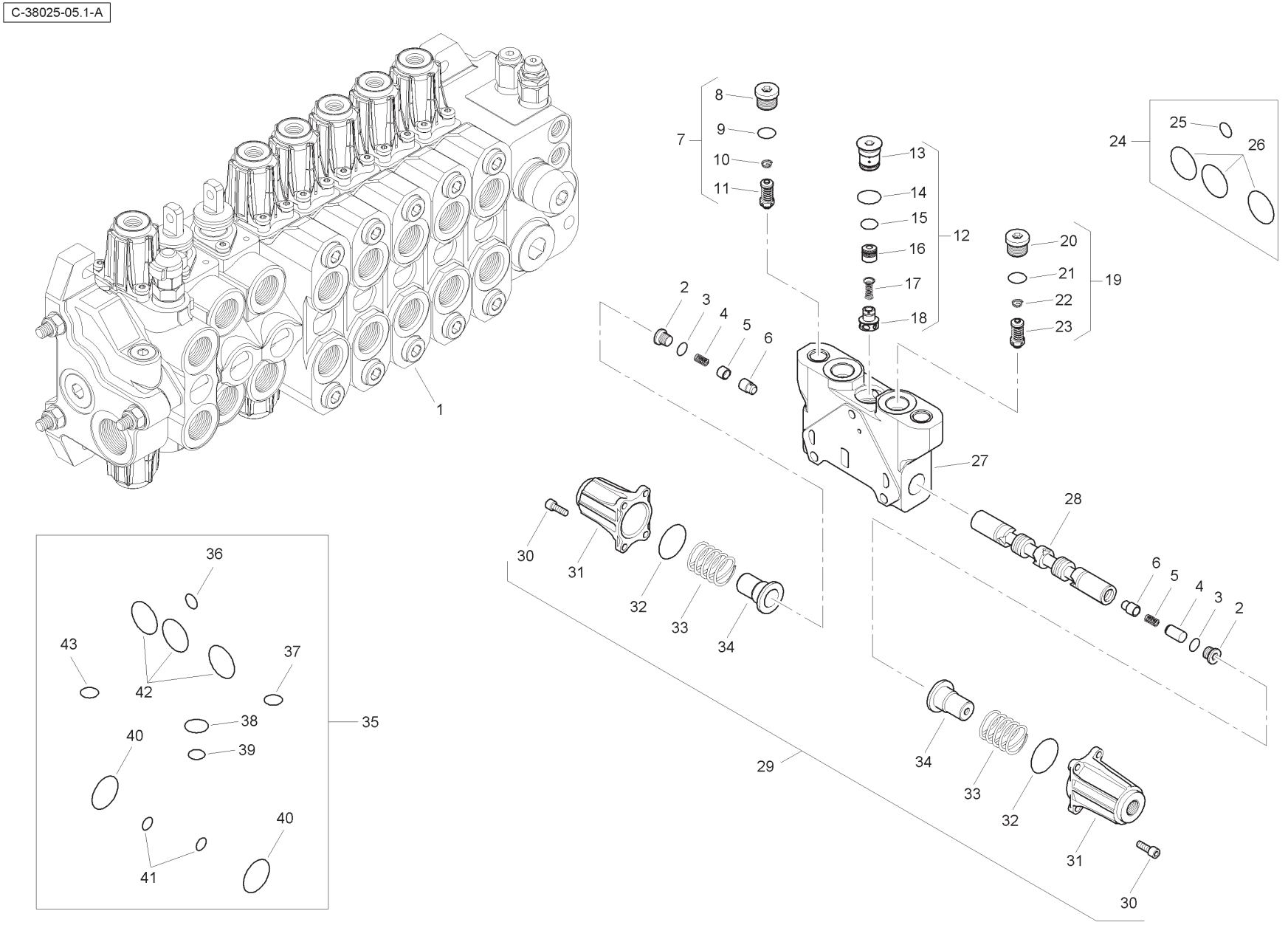
1
2
3
4
5
6
7
8
9
10
11
12
13
14
15
16
17
18
19
20
21
22
23
24
25
26
27
28
29
30
31
32
33
34
35
36
37
38
39
40
41
42
43

Item	Part No.	Qty.	English	French	German	Spanish	Remarks
1	6196139M91	1	Spool Valve Assembly	Distributeur	Ventil Kpl	Conjto. De Valvula	
2	-	2	Plug	Bouchon	Stopfen	Tapón	
3	-	2	O Ring	Joint Torique	O Ring	Junta De Tipo O	
4	-	2	Spring	Ressort	Feder	Muelle	
5	-	1	Bushing	Douille	Busche	Boccola	
6	-	2	Bushing	Douille	Busche	Boccola	
7	6196152M91	1	Pressure Relief Valve	Soupape De Sécurité	Überdruckventil	Válvula De Seguridad	
8	-	1	Plug	Bouchon	Stopfen	Tapón	
9	-	1	O Ring	Joint Torique	O Ring	Junta De Tipo O	
10	-	1	Spring	Ressort	Feder	Muelle	
11	-	1	Valve	Soupape	Ventil	Válvula	
12	-	1	Kit	Jeu	Satz	Juego	
13	-	1	Plug	Bouchon	Stopfen	Tapón	
14	-	1	O Ring	Joint Torique	O Ring	Junta De Tipo O	
15	-	1	O Ring	Joint Torique	O Ring	Junta De Tipo O	
16	-	1	Body	Corps De Valve	Ventilgehäuse	Cuerpo Válvula	
17	-	1	Spring	Ressort	Feder	Muelle	
18	-	1	Element	Elément	Element	Elemento	
19	6196151M91	1	Pressure Relief Valve	Soupape De Sécurité	Überdruckventil	Válvula De Seguridad	
20	-	1	Plug	Bouchon	Stopfen	Tapón	
21	-	1	O Ring	Joint Torique	O Ring	Junta De Tipo O	
22	-	1	Spring	Ressort	Feder	Muelle	
23	-	1	Valve	Soupape	Ventil	Válvula	
24	6193771M91	1	Seal Kit	Jeu Étanchéité	Dichtringsatz	Juego De Juntas	
25	-	1	O Ring	Joint Torique	O Ring	Junta De Tipo O	
26	-	3	O Ring	Joint Torique	O Ring	Junta De Tipo O	
27	-	1	Body	Corps De Valve	Ventilgehäuse	Cuerpo Válvula	
28	-	1	Spool	Tiroir	Steuerschieber	Carretel	
29	6196143M91	1	Kit	Jeu	Satz	Juego	
30	-	8	Screw	Vis	Schraube	Tornillo	
31	-	2	Cap	Chapeau	Kappe	Tapa	
32	-	2	O Ring	Joint Torique	O Ring	Junta De Tipo O	
33	-	2	Spring	Ressort	Feder	Muelle	
34	-	2	Holder	Pièce Support	Halter	Sujetador	
35	6196125M91	1	Seal Kit	Jeu Étanchéité	Dichtringsatz	Juego De Juntas	

C-38025-05.1-A

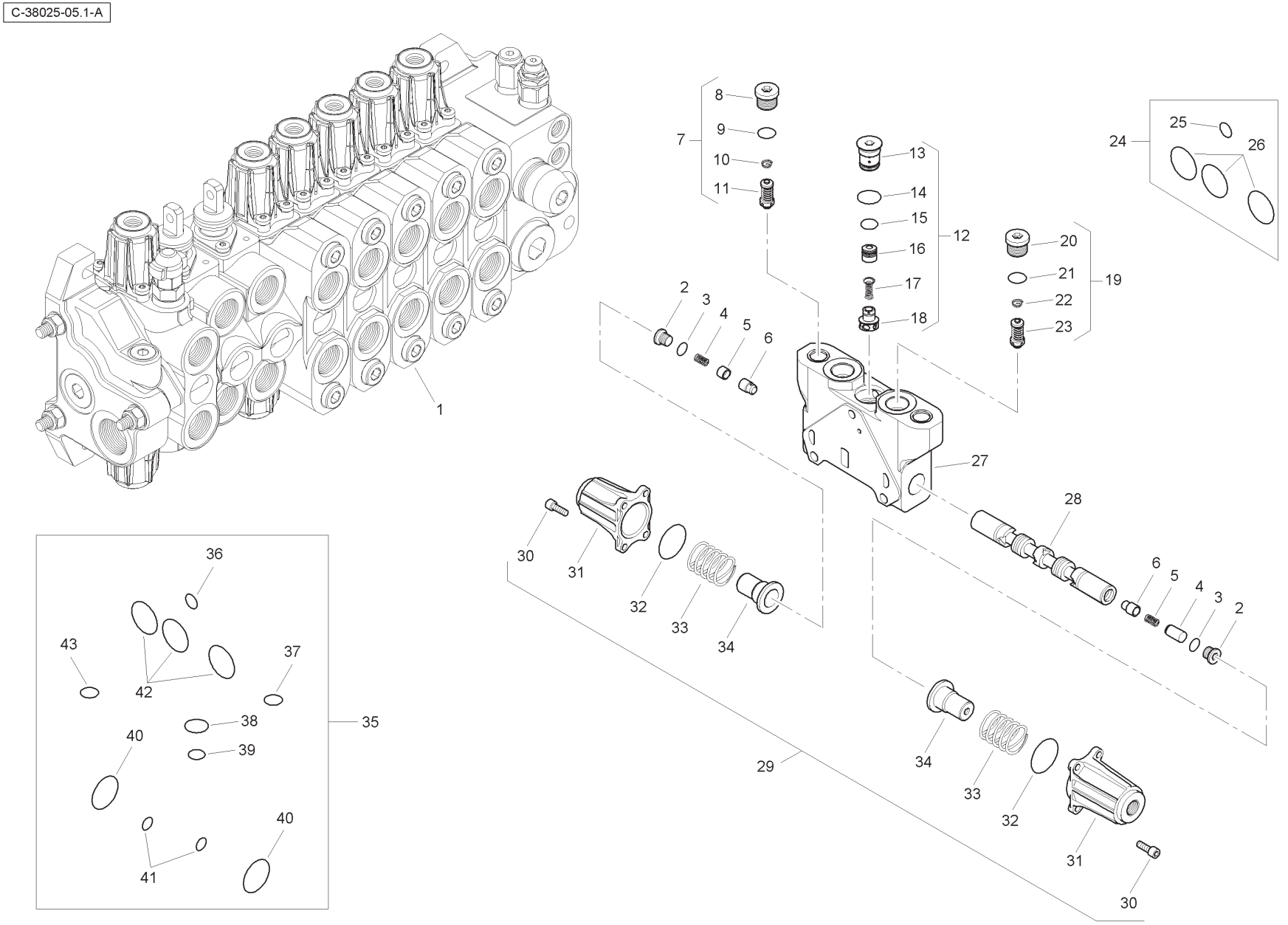
1
2
3
4
5
6
7
8
9
10
11
12
13
14
15
16
17
18
19
20
21
22
23
24
25
26
27
28
29
30
31
32
33
34
35
36
37
38
39
40
41
42
43

Item	Part No.	Qty.	English	French	German	Spanish	Remarks
36	-	1	O Ring	Joint Torique	O Ring	Junta De Tipo O	
37	-	1	O Ring	Joint Torique	O Ring	Junta De Tipo O	
38	-	1	O Ring	Joint Torique	O Ring	Junta De Tipo O	
39	-	1	O Ring	Joint Torique	O Ring	Junta De Tipo O	
40	-	2	O Ring	Joint Torique	O Ring	Junta De Tipo O	
41	-	2	O Ring	Joint Torique	O Ring	Junta De Tipo O	
42	-	3	O Ring	Joint Torique	O Ring	Junta De Tipo O	
43	-	1	O Ring	Joint Torique	O Ring	Junta De Tipo O	

C-38025-06.1-A

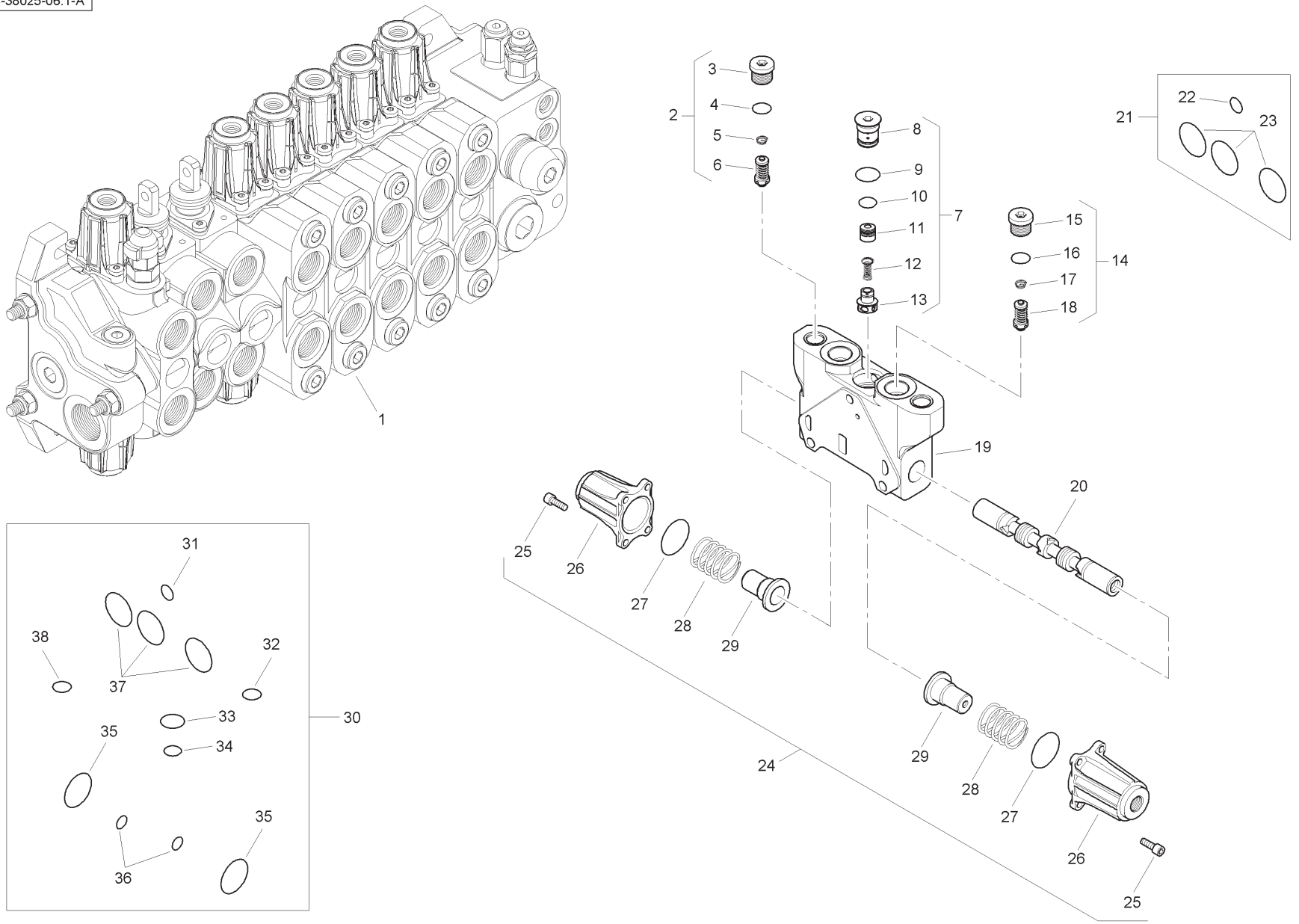
1
2
3
4
5
6
7
8
9
10
11
12
13
14
15
16
17
18
19
20
21
22
23
24
25
26
27
28
29
30
31
32
33
34
35
36
37
38

Item	Part No.	Qty.	English	French	German	Spanish	Remarks
1	6196140M91	1	Spool Valve Assembly	Distributeur	Ventil Kpl	Conjto. De Valvula	
2	6196151M91	1	Pressure Relief Valve	Soupape De Sécurité	Überdruckventil	Válvula De Seguridad	
3	-	1	Plug	Bouchon	Stopfen	Tapón	
4	-	1	O Ring	Joint Torique	O Ring	Junta De Tipo O	
5	-	1	Spring	Ressort	Feder	Muelle	
6	-	1	Valve	Soupape	Ventil	Válvula	
7	-	1	Kit	Jeu	Satz	Juego	
8	-	1	Plug	Bouchon	Stopfen	Tapón	
9	-	1	O Ring	Joint Torique	O Ring	Junta De Tipo O	
10	-	1	O Ring	Joint Torique	O Ring	Junta De Tipo O	
11	-	1	Body	Corps De Valve	Ventilgehäuse	Cuerpo Válvula	
12	-	1	Spring	Ressort	Feder	Muelle	
13	-	1	Element	Elément	Element	Elemento	
14	6196151M91	1	Pressure Relief Valve	Soupape De Sécurité	Überdruckventil	Válvula De Seguridad	
15	-	1	Plug	Bouchon	Stopfen	Tapón	
16	-	1	O Ring	Joint Torique	O Ring	Junta De Tipo O	
17	-	1	Spring	Ressort	Feder	Muelle	
18	-	1	Valve	Soupape	Ventil	Válvula	
19	-	1	Body	Corps De Valve	Ventilgehäuse	Cuerpo Válvula	
20	-	1	Spool	Tiroir	Steuerschieber	Carretel	
21	6193771M91	1	Seal Kit	Jeu Étanchéité	Dichtringsatz	Juego De Juntas	
22	-	1	O Ring	Joint Torique	O Ring	Junta De Tipo O	
23	-	3	O Ring	Joint Torique	O Ring	Junta De Tipo O	
24	6196143M91	1	Kit	Jeu	Satz	Juego	
25	-	8	Screw	Vis	Schraube	Tornillo	
26	-	2	Cap	Chapeau	Kappe	Tapa	
27	-	2	O Ring	Joint Torique	O Ring	Junta De Tipo O	
28	-	2	Spring	Ressort	Feder	Muelle	
29	-	2	Holder	Pièce Support	Halter	Sujetador	
30	6196125M91	1	Seal Kit	Jeu Étanchéité	Dichtringsatz	Juego De Juntas	
31	-	1	O Ring	Joint Torique	O Ring	Junta De Tipo O	
32	-	1	O Ring	Joint Torique	O Ring	Junta De Tipo O	
33	-	1	O Ring	Joint Torique	O Ring	Junta De Tipo O	
34	-	1	O Ring	Joint Torique	O Ring	Junta De Tipo O	
35	-	2	O Ring	Joint Torique	O Ring	Junta De Tipo O	
36	-	2	O Ring	Joint Torique	O Ring	Junta De Tipo O	
37	-	3	O Ring	Joint Torique	O Ring	Junta De Tipo O	
38	-	1	O Ring	Joint Torique	O Ring	Junta De Tipo O	

C-38025-07.1-A

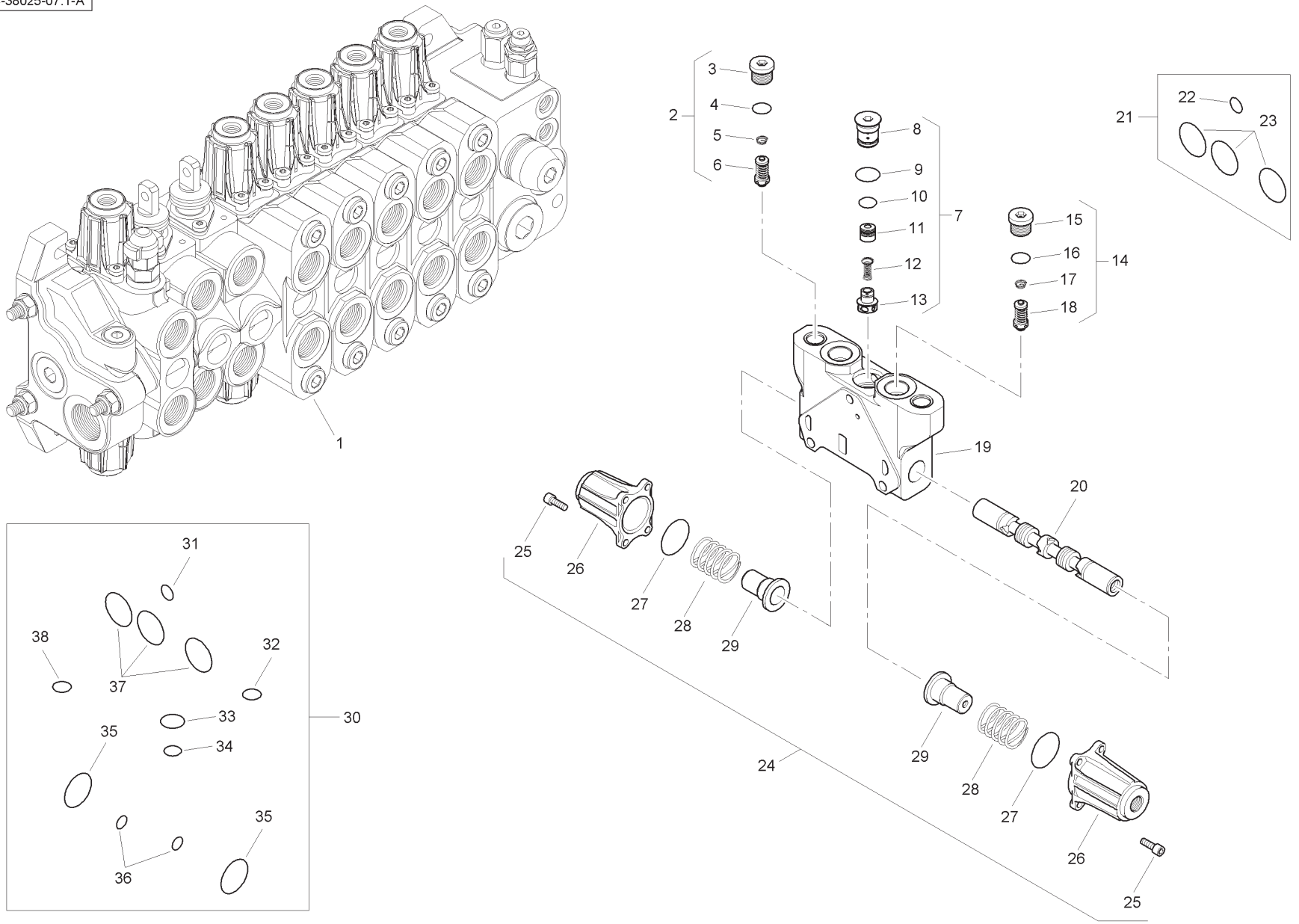
1
2
3
4
5
6
7
8
9
10
11
12
13
14
15
16
17
18
19
20
21
22
23
24
25
26
27
28
29
30
31
32
33
34
35
36
37
38

Item	Part No.	Qty.	English	French	German	Spanish	Remarks
1	6196141M91	1	Spool Valve Assembly	Distributeur	Ventil Kpl	Conjto. De Valvula	
2	6196151M91	1	Pressure Relief Valve	Soupape De Sécurité	Überdruckventil	Válvula De Seguridad	
3	-	1	Plug	Bouchon	Stopfen	Tapón	
4	-	1	O Ring	Joint Torique	O Ring	Junta De Tipo O	
5	-	1	Spring	Ressort	Feder	Muelle	
6	-	1	Valve	Soupape	Ventil	Válvula	
7	-	1	Kit	Jeu	Satz	Juego	
8	-	1	Plug	Bouchon	Stopfen	Tapón	
9	-	1	O Ring	Joint Torique	O Ring	Junta De Tipo O	
10	-	1	O Ring	Joint Torique	O Ring	Junta De Tipo O	
11	-	1	Body	Corps De Valve	Ventilgehäuse	Cuerpo Válvula	
12	-	1	Spring	Ressort	Feder	Muelle	
13	-	1	Element	Elément	Element	Elemento	
14	6196151M91	1	Pressure Relief Valve	Soupape De Sécurité	Überdruckventil	Válvula De Seguridad	
15	-	1	Plug	Bouchon	Stopfen	Tapón	
16	-	1	O Ring	Joint Torique	O Ring	Junta De Tipo O	
17	-	1	Spring	Ressort	Feder	Muelle	
18	-	1	Valve	Soupape	Ventil	Válvula	
19	-	1	Body	Corps De Valve	Ventilgehäuse	Cuerpo Válvula	
20	-	1	Spool	Tiroir	Steuerschieber	Carretel	
21	6193771M91	1	Seal Kit	Jeu Étanchéité	Dichtringsatz	Juego De Juntas	
22	-	1	O Ring	Joint Torique	O Ring	Junta De Tipo O	
23	-	3	O Ring	Joint Torique	O Ring	Junta De Tipo O	
24	6196143M91	1	Kit	Jeu	Satz	Juego	
25	-	8	Screw	Vis	Schraube	Tornillo	
26	-	2	Cap	Chapeau	Kappe	Tapa	
27	-	2	O Ring	Joint Torique	O Ring	Junta De Tipo O	
28	-	2	Spring	Ressort	Feder	Muelle	
29	-	2	Holder	Pièce Support	Halter	Sujetador	
30	6196125M91	1	Seal Kit	Jeu Étanchéité	Dichtringsatz	Juego De Juntas	
31	-	1	O Ring	Joint Torique	O Ring	Junta De Tipo O	
32	-	1	O Ring	Joint Torique	O Ring	Junta De Tipo O	
33	-	1	O Ring	Joint Torique	O Ring	Junta De Tipo O	
34	-	1	O Ring	Joint Torique	O Ring	Junta De Tipo O	
35	-	2	O Ring	Joint Torique	O Ring	Junta De Tipo O	
36	-	2	O Ring	Joint Torique	O Ring	Junta De Tipo O	
37	-	3	O Ring	Joint Torique	O Ring	Junta De Tipo O	
38	-	1	O Ring	Joint Torique	O Ring	Junta De Tipo O	

C-38025-08.1-A

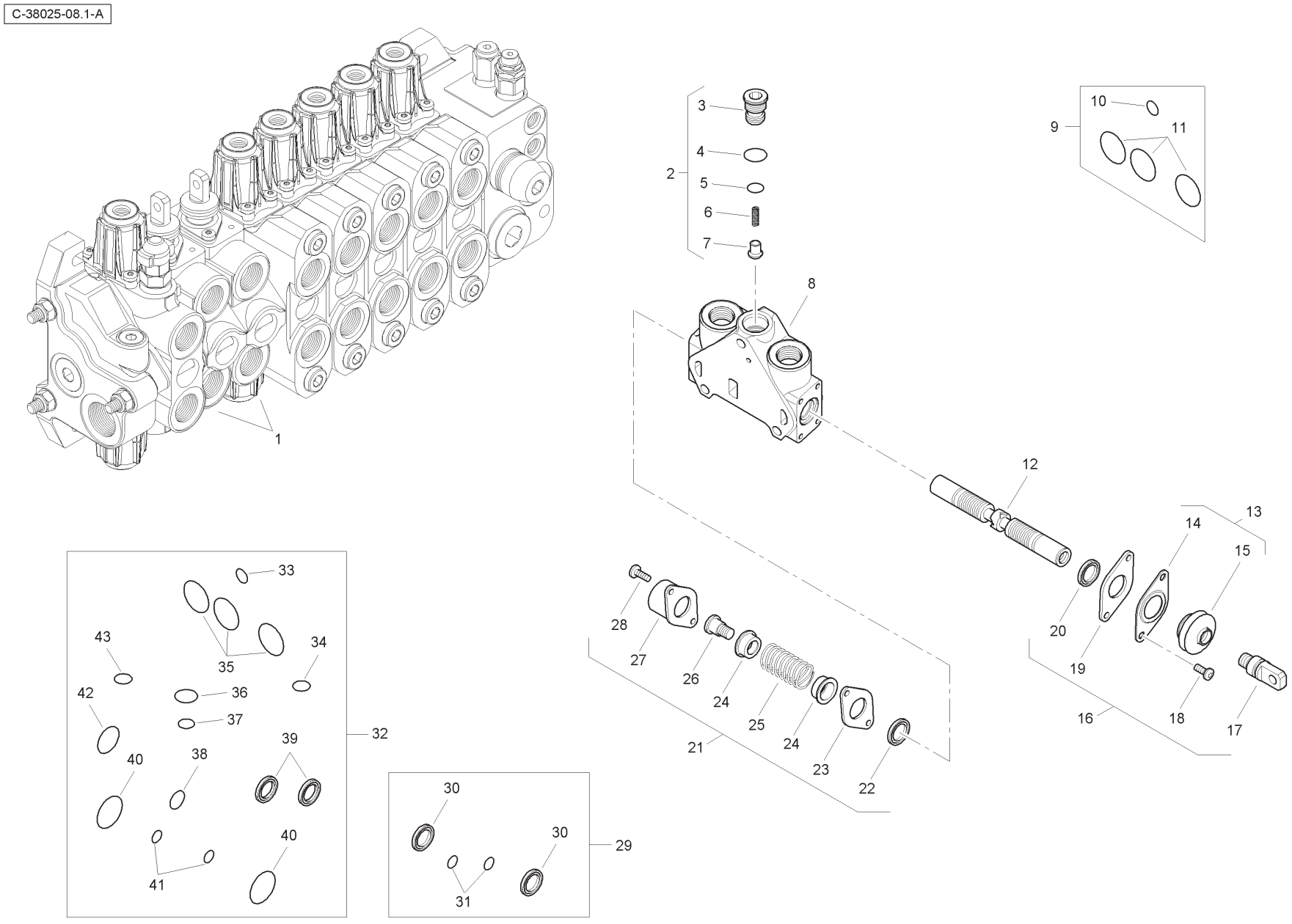
1
2
3
4
5
6
7
8
9
10
11
12
13
14
15
16
17
18
19
20
21
22
23
24
25
26
27
28
29
30
31
32
33
34
35
36
37
38
39
40
41
42
43

Item	Part No.	Qty.	English	French	German	Spanish	Remarks
1	6196131M91	2	Spool Valve Assembly	Distributeur	Ventil Kpl	Conjto. De Valvula	
2	-	1	Kit	Jeu	Satz	Juego	
3	-	1	Plug	Bouchon	Stopfen	Tapón	
4	-	1	O Ring	Joint Torique	O Ring	Junta De Tipo O	
5	-	1	O Ring	Joint Torique	O Ring	Junta De Tipo O	
6	-	1	Spring	Ressort	Feder	Muelle	
7	-	1	Element	Elément	Element	Elemento	
8	-	1	Body	Corps De Valve	Ventilgehäuse	Cuerpo Válvula	
9	6193771M91	1	Seal Kit	Jeu Étanchéité	Dichtringsatz	Juego De Juntas	
10	-	1	O Ring	Joint Torique	O Ring	Junta De Tipo O	
11	-	3	O Ring	Joint Torique	O Ring	Junta De Tipo O	
12	-	1	Spool	Tiroir	Steuerschieber	Carrete	
13	-	1	Kit	Jeu	Satz	Juego	
14	-	1	Plate	Plaque	Platte	Plato	
15	-	1	Seal	Joint Étanchéité	Dichtring	Retén	
16	6193780M91	1	Mechanical Kit	Lot De Pièces	Ersatzteilpaket	Juego De Piezas	
17	-	1	Screw	Vis	Schraube	Tornillo	
18	-	2	Screw	Vis	Schraube	Tornillo	
19	-	1	Plate	Plaque	Platte	Plato	
20	-	1	Seal	Joint Étanchéité	Dichtring	Retén	
21	6193784M91	1	Mechanical Kit	Lot De Pièces	Ersatzteilpaket	Juego De Piezas	
22	-	1	Seal	Joint Étanchéité	Dichtring	Retén	
23	-	1	Plate	Plaque	Platte	Plato	
24	-	2	Holder	Pièce Support	Halter	Sujetador	
25	-	1	Spring	Ressort	Feder	Muelle	
26	-	1	Screw	Vis	Schraube	Tornillo	
27	-	1	Cap	Chapeau	Kappe	Tapa	
28	-	2	Screw	Vis	Schraube	Tornillo	
29	6196126M91	1	Seal Kit	Jeu Étanchéité	Dichtringsatz	Juego De Juntas	
30	-	2	Seal	Joint Étanchéité	Dichtring	Retén	
31	-	2	O Ring	Joint Torique	O Ring	Junta De Tipo O	
32	6196125M91	1	Seal Kit	Jeu Étanchéité	Dichtringsatz	Juego De Juntas	
33	-	1	O Ring	Joint Torique	O Ring	Junta De Tipo O	
34	-	1	O Ring	Joint Torique	O Ring	Junta De Tipo O	
35	-	3	O Ring	Joint Torique	O Ring	Junta De Tipo O	

C-38025-08.1-A

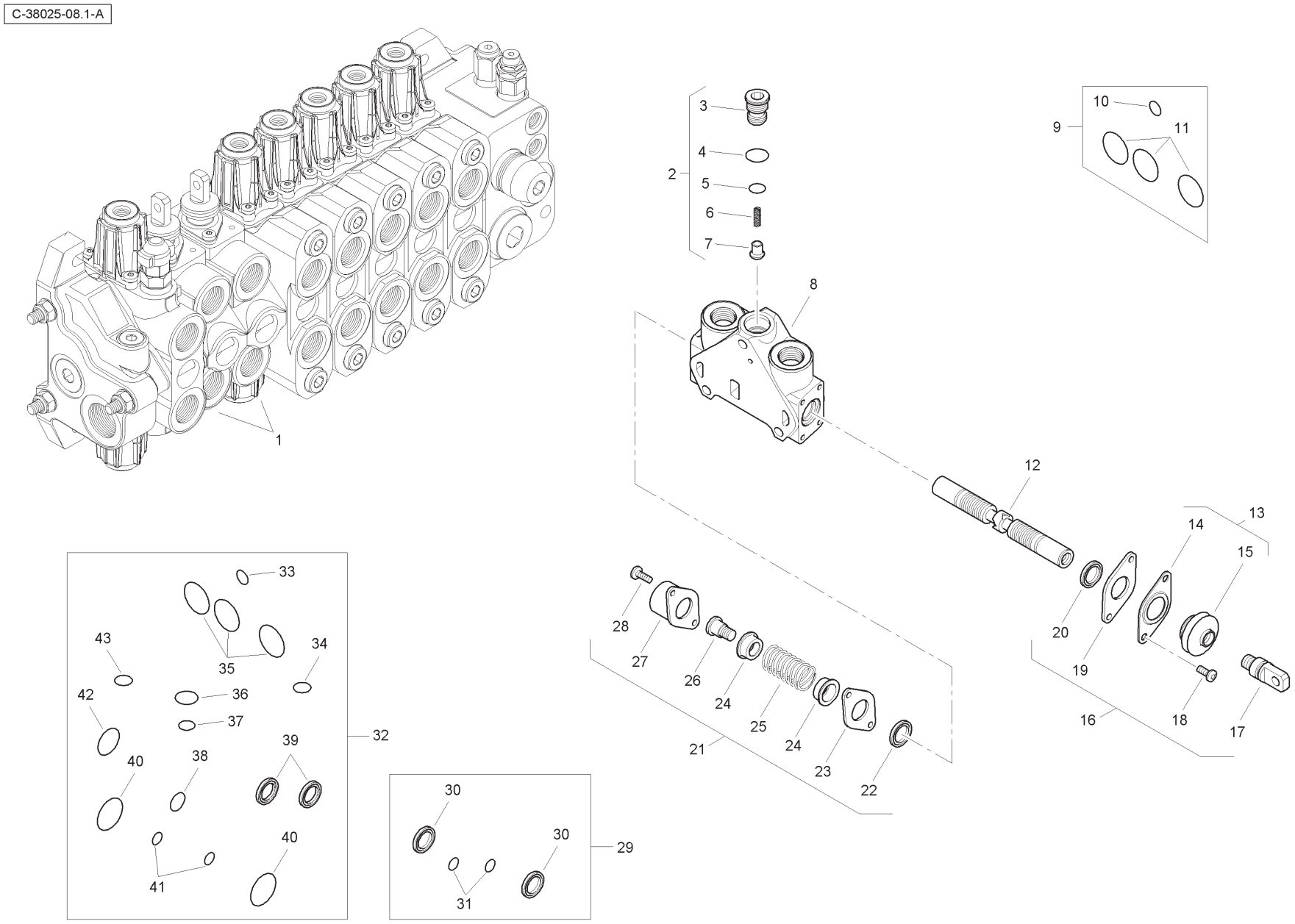
1
2
3
4
5
6
7
8
9
10
11
12
13
14
15
16
17
18
19
20
21
22
23
24
25
26
27
28
29
30
31
32
33
34
35
36
37
38
39
40
41
42
43

Item	Part No.	Qty.	English	French	German	Spanish	Remarks
36	-	1	O Ring	Joint Torique	O Ring	Junta De Tipo O	
37	-	1	O Ring	Joint Torique	O Ring	Junta De Tipo O	
38	-	1	O Ring	Joint Torique	O Ring	Junta De Tipo O	
39	-	2	Seal	Joint Étanchéité	Dichtring	Retén	
40	-	2	O Ring	Joint Torique	O Ring	Junta De Tipo O	
41	-	2	O Ring	Joint Torique	O Ring	Junta De Tipo O	
42	-	1	O Ring	Joint Torique	O Ring	Junta De Tipo O	
43	-	1	O Ring	Joint Torique	O Ring	Junta De Tipo O	

C-38025-09.1-A

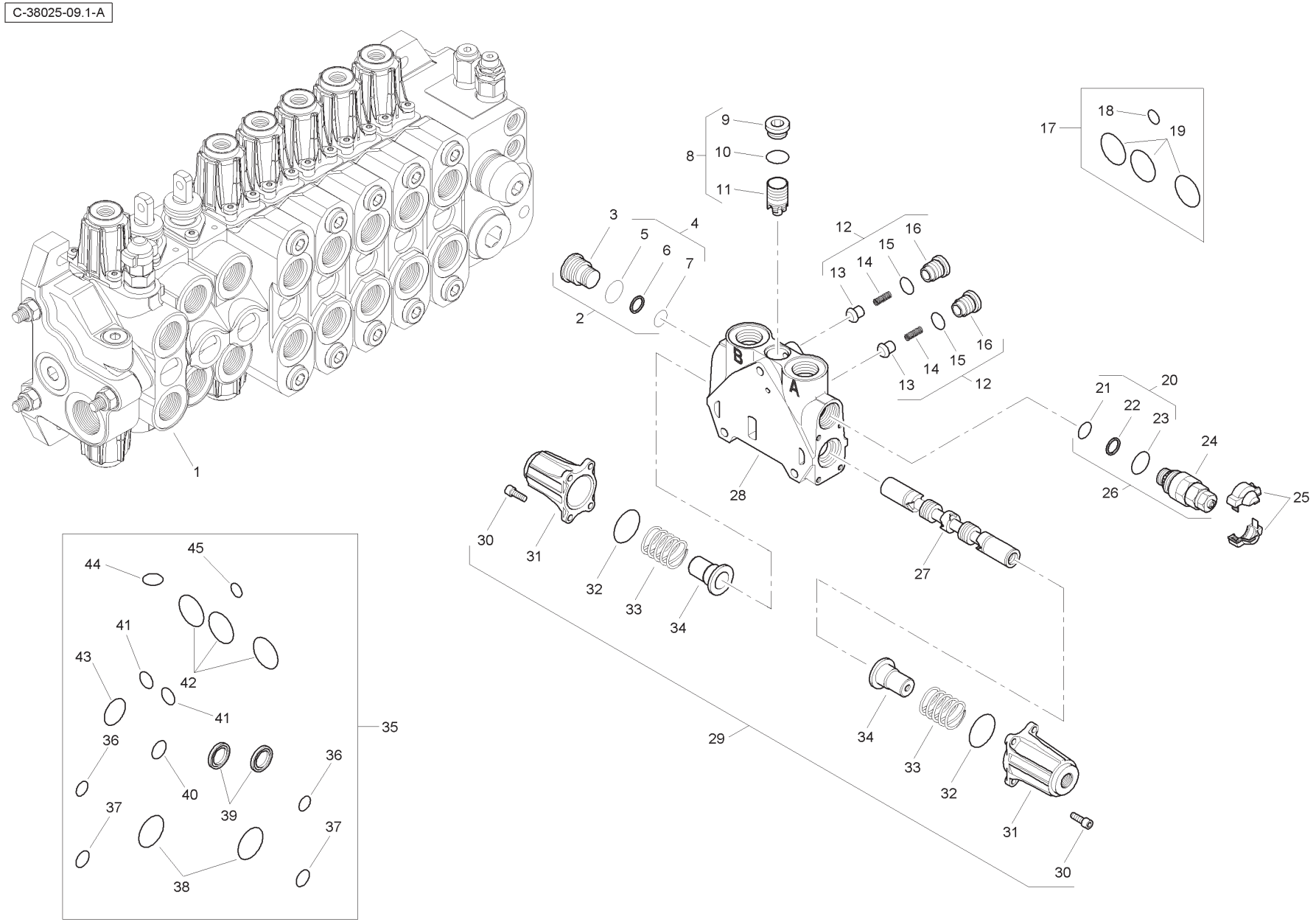
1
2
3
4
5
6
7
8
9
10
11
12
13
14
15
16
17
18
19
20
21
22
23
24
25
26
27
28
29
30
31
32
33
34
35
36
37
38
39
40
41
42
43
44
45
A
B

Item	Part No.	Qty.	English	French	German	Spanish	Remarks
1	6196145M91	1	Spool Valve Assembly	Distributeur	Ventil Kpl	Conjto. De Valvula	
2	6193785M91	1	Plug	Bouchon	Stopfen	Tapón	
3	-	1	Plug	Bouchon	Stopfen	Tapón	
4	-	1	Kit	Jeu	Satz	Juego	
5	-	1	O Ring	Joint Torique	O Ring	Junta De Tipo O	
6	-	1	Seal	Joint Étanchéité	Dichtring	Retén	
7	-	1	O Ring	Joint Torique	O Ring	Junta De Tipo O	
8	-	1	Kit	Jeu	Satz	Juego	
9	-	1	Plug	Bouchon	Stopfen	Tapón	
10	-	1	O Ring	Joint Torique	O Ring	Junta De Tipo O	
11	-	1	Body	Corps De Valve	Ventilgehäuse	Cuerpo Válvula	
12	-	2	Kit	Jeu	Satz	Juego	
13	-	1	Valve	Soupape	Ventil	Válvula	
14	-	1	Spring	Ressort	Feder	Muelle	
15	-	1	O Ring	Joint Torique	O Ring	Junta De Tipo O	
16	-	1	Plug	Bouchon	Stopfen	Tapón	
17	6193771M91	1	Seal Kit	Jeu Étanchéité	Dichtringsatz	Juego De Juntas	
18	-	1	O Ring	Joint Torique	O Ring	Junta De Tipo O	
19	-	3	O Ring	Joint Torique	O Ring	Junta De Tipo O	
20	-	1	Kit	Jeu	Satz	Juego	
21	-	1	O Ring	Joint Torique	O Ring	Junta De Tipo O	
22	-	1	Seal	Joint Étanchéité	Dichtring	Retén	
23	-	1	O Ring	Joint Torique	O Ring	Junta De Tipo O	
24	-	1	Valve	Soupape	Ventil	Válvula	
25	-	1	Cover	Cover	Cover	Cover	
26	6196133M91	1	Pressure Relief Valve	Soupape De Sécurité	Überdruckventil	Válvula De Seguridad	
27	-	1	Spool	Tiroir	Steuerschieber	Carrete	
28	-	1	Body	Corps De Valve	Ventilgehäuse	Cuerpo Válvula	
29	6196143M91	1	Kit	Jeu	Satz	Juego	
30	-	8	Screw	Vis	Schraube	Tornillo	
31	-	2	Cap	Chapeau	Kappe	Tapa	
32	-	2	O Ring	Joint Torique	O Ring	Junta De Tipo O	
33	-	2	Spring	Ressort	Feder	Muelle	
34	-	2	Holder	Pièce Support	Halter	Sujetador	
35	6196144M91	1	Seal Kit	Jeu Étanchéité	Dichtringsatz	Juego De Juntasi	

C-38025-09.1-A

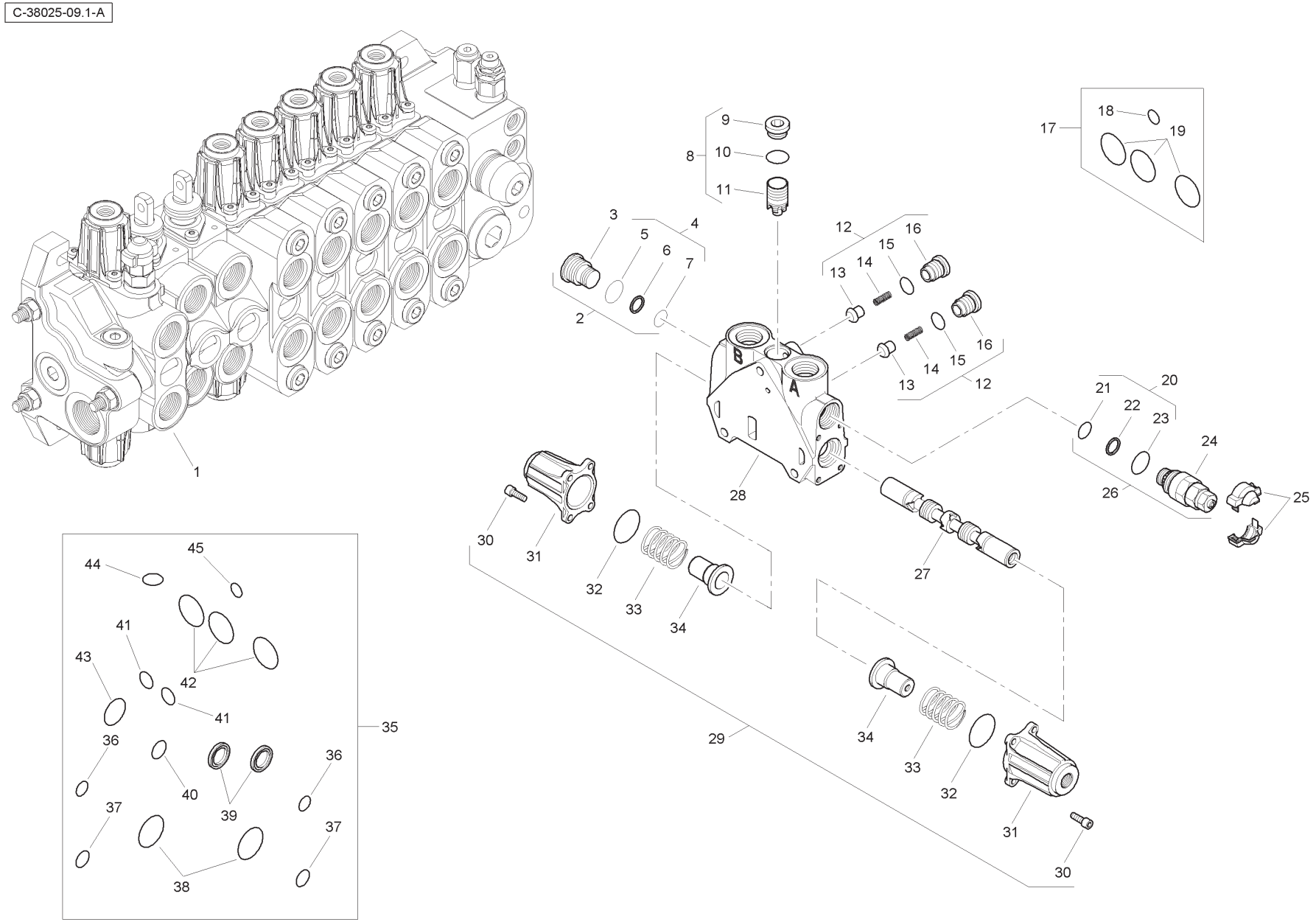
1
2
3
4
5
6
7
8
9
10
11
12
13
14
15
16
17
18
19
20
21
22
23
24
25
26
27
28
29
30
31
32
33
34
35
36
37
38
39
40
41
42
43
44
45
A
B

Item	Part No.	Qty.	English	French	German	Spanish	Remarks
36	-	2	O Ring	Joint Torique	O Ring	Junta De Tipo O	
37	-	2	O Ring	Joint Torique	O Ring	Junta De Tipo O	
38	-	2	O Ring	Joint Torique	O Ring	Junta De Tipo O	
39	-	2	Seal	Joint Étanchéité	Dichtring	Retén	
40	-	1	O Ring	Joint Torique	O Ring	Junta De Tipo O	
41	-	2	O Ring	Joint Torique	O Ring	Junta De Tipo O	
42	-	3	O Ring	Joint Torique	O Ring	Junta De Tipo O	
43	-	1	O Ring	Joint Torique	O Ring	Junta De Tipo O	
44	-	1	O Ring	Joint Torique	O Ring	Junta De Tipo O	
45	-	1	O Ring	Joint Torique	O Ring	Junta De Tipo O	

C-38025-10.1-A

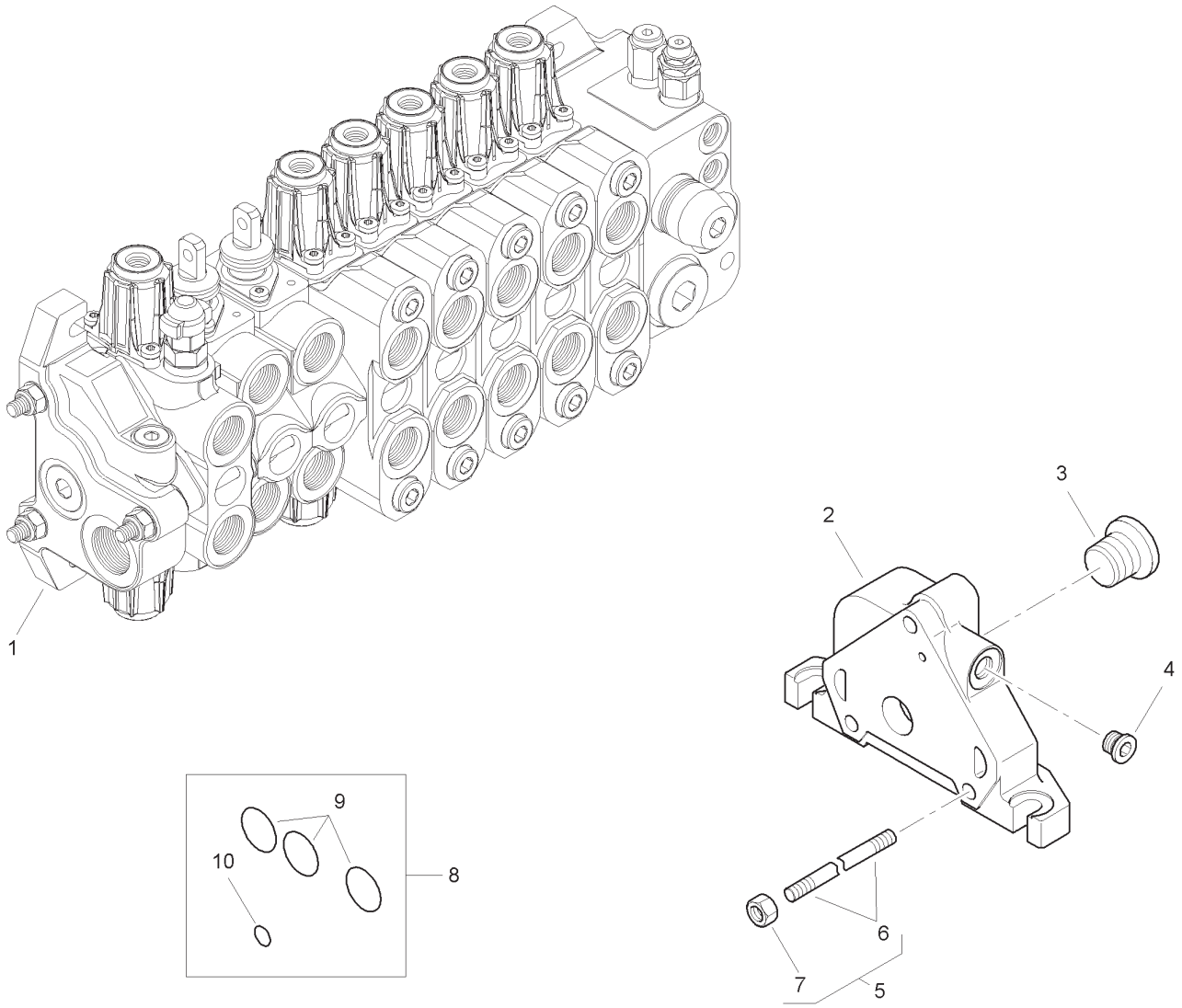

Item	Part No.	Qty.	English	French	German	Spanish	Remarks
1	6196134M91	1	Outlet Valve	Soupape	Ventil	Válvula	
2	-	1	Body	Corps De Valve	Ventilgehäuse	Cuerpo Válvula	
3	-	1	Plug	Bouchon	Stopfen	Tapón	
4	-	1	Plug	Bouchon	Stopfen	Tapón	
5	6196135M1	3	Tie Rod	Tringlerie	Zugstange	Brazo De Enlace	
6	-	1	Rod	Tringle	Stange	Varilla	
7	-	1	Nut	Ecrou	Mutter	Tuerca	
8	6193771M91	1	Seal Kit	Jeu Étanchéité	Dichtringsatz	Juego De Juntas	
9	-	3	O Ring	Joint Torique	O Ring	Junta De Tipo O	
10	-	1	O Ring	Joint Torique	O Ring	Junta De Tipo O	

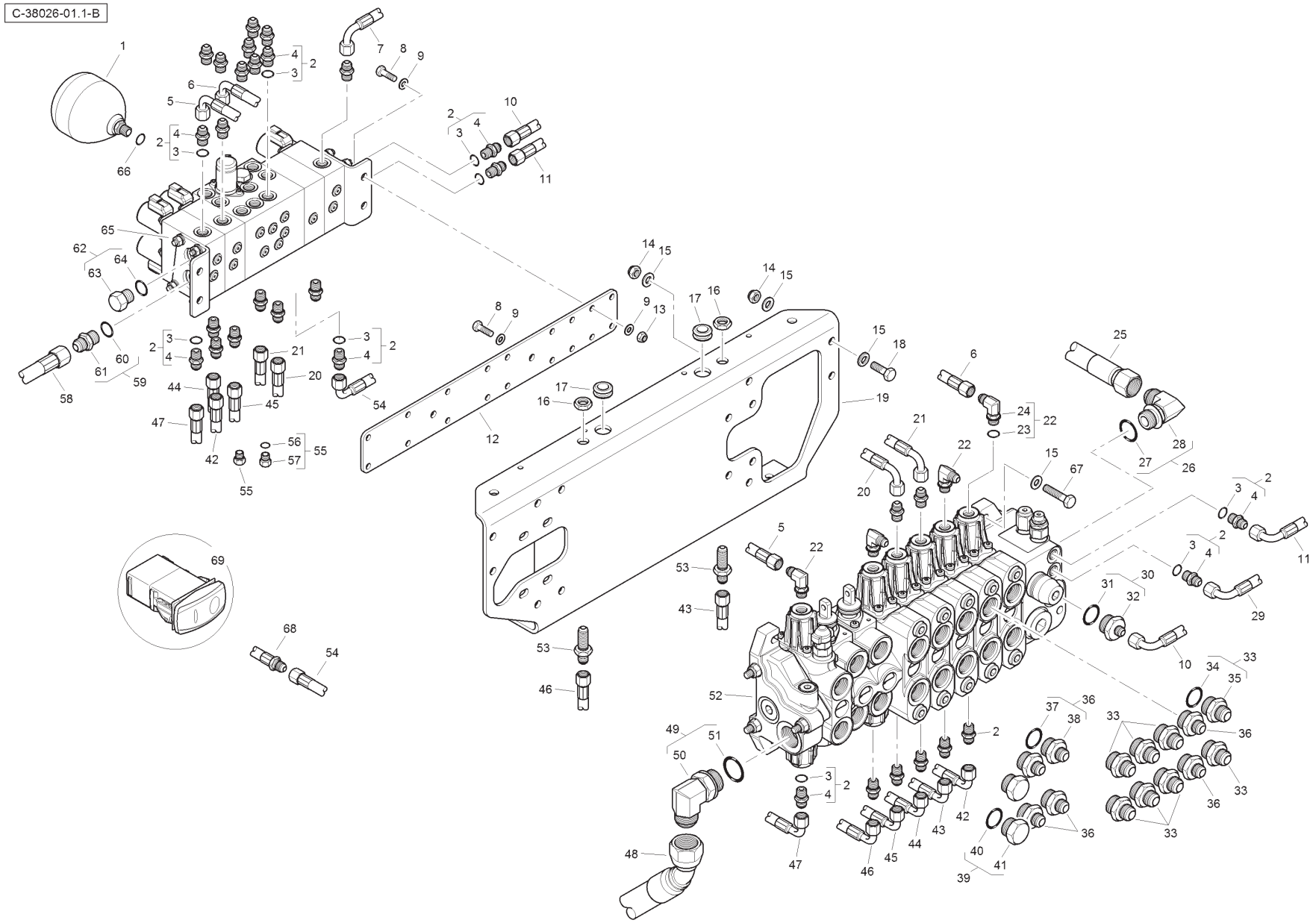
C-38026-01.1-B

Item	Part No.	Qty.	English	French	German	Spanish	Remarks
1	6110914M91	1	Accumulator	Accumulateur	Akkumulator	Acumulador	
2	835091M91	31	Connector & O Ring	Borne	Doppelnippel	Unión	
3	831452M1	1	O Ring	Joint Torique	O Ring	Junta De Tipo O	
4	-	1	Union	Raccord	Verschraubung	Racor	
5	T118304	1	Hose	Durit	Schlauch	Flexible	
6	T118307	1	Hose	Durit	Schlauch	Flexible	
7	T118311	1	Hose	Durit	Schlauch	Flexible	
8	339761X1	6	Bolt	Boulon	Schraubbolzen	Perno	
9	390972X1	10	Washer	Rondelle	Scheibe	Arandela	
10	6115094M91	1	Hose	Durit	Schlauch	Flexible	
11	6114668M91	1	Hose	Durit	Schlauch	Flexible	
12	6114502M1	1	Mounting Plate	Plaque	Platte	Plato	
13	394367X1	4	Nut	Ecrou	Mutter	Tuerca	
14	1440329X1	8	Nut	Ecrou	Mutter	Tuerca	
15	390734X1	16	Washer	Rondelle	Scheibe	Arandela	
16	355830X1	2	Lock Nut	Ecrou Frein	Kontermutter	Tuerca	
17	6114675M1	2	Grommet	Passe Fil	Gummituelle	Pasacable	
18	3009493X1	4	Bolt	Boulon	Schraubbolzen	Perno	
19	T118245	1	Bracket	Support	Haltearm	Soporte	
20	6115079M91	1	Hose	Durit	Schlauch	Flexible	
21	6115080M91	1	Hose	Durit	Schlauch	Flexible	
22	357197X91	4	Elbow & O Ring	Coude	Kniestück	Codo	
23	831452M1	1	O Ring	Joint Torique	O Ring	Junta De Tipo O	
24	-	1	Elbow	Coude	Kniestück	Codo	
25	T124324	1	Hose	Durit	Schlauch	Flexible	
26	364574X91	1	Elbow	Coude	Kniestück	Codo	
27	835025M1	1	O Ring	Joint Torique	O Ring	Junta De Tipo O	
28	-	1	Elbow	Coude	Kniestück	Codo	
29	6112642M91	1	Hose	Durit	Schlauch	Flexible	
30	365830X91	1	Connector & O Ring	Borne	Doppelnippel	Unión	
31	835025M1	1	O Ring	Joint Torique	O Ring	Junta De Tipo O	
32	-	1	Union	Raccord	Verschraubung	Racor	
33	365715X91	8	Connector & O Ring	Borne	Doppelnippel	Unión	
34	835025M1	1	O Ring	Joint Torique	O Ring	Junta De Tipo O	
35	-	1	Union	Raccord	Verschraubung	Racor	

Digger Valve - Centremount - Servo - Standard Dipper - without Quick Attach

4067- 38026

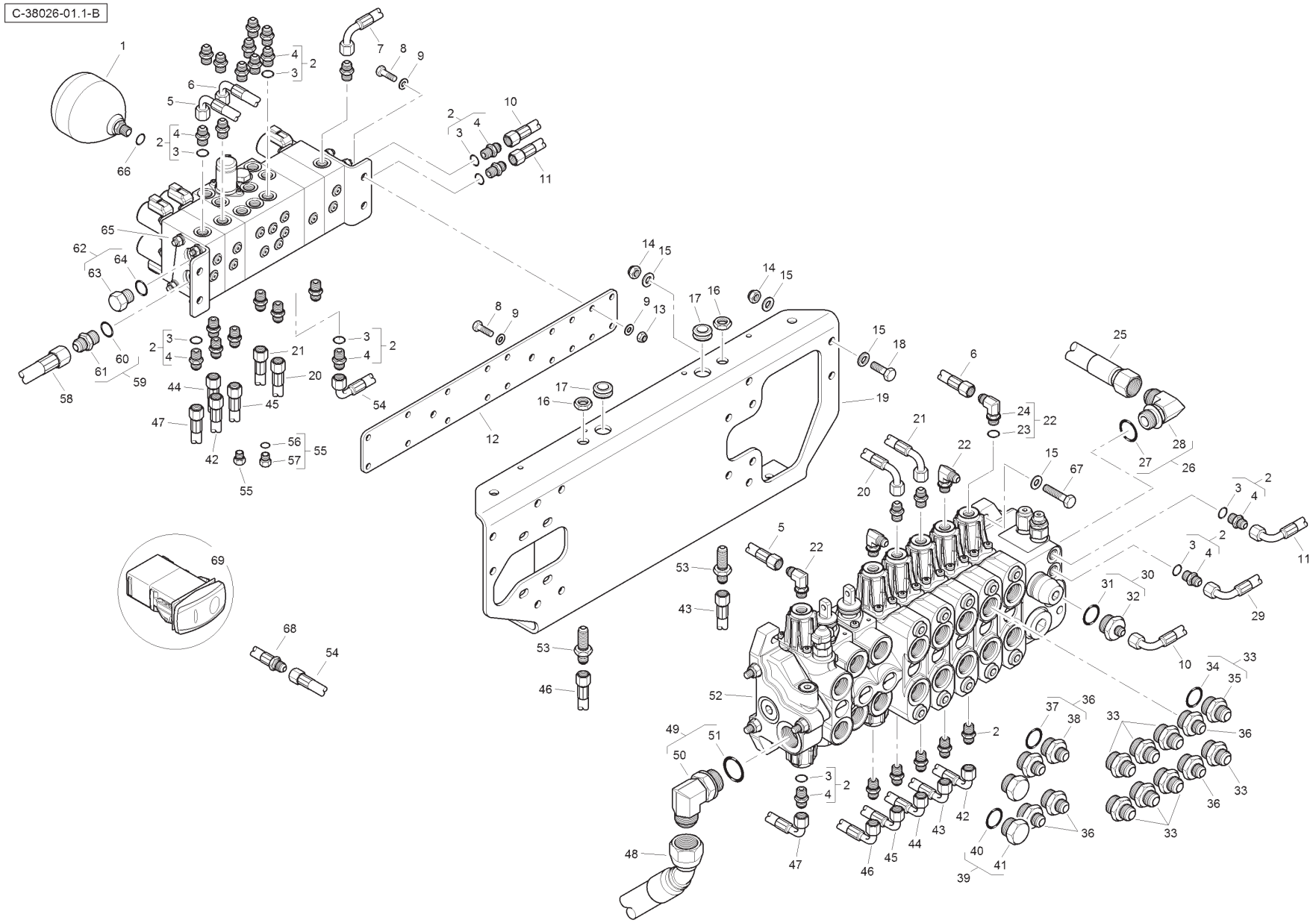

Item	Part No.	Qty.	English	French	German	Spanish	Remarks
36	365713X91	6	Connector & O Ring	Borne	Doppelnippel	Unión	
37	835025M1	1	O Ring	Joint Torique	O Ring	Junta De Tipo O	
38	-	1	Union	Raccord	Verschraubung	Racor	
39	835099M91	2	Plug & O Ring	Bouchon	Stopfen	Tapón	
40	835025M1	1	O Ring	Joint Torique	O Ring	Junta De Tipo O	
41	-	1	Plug	Bouchon	Stopfen	Tapón	
42	T118306	1	Hose	Durit	Schlauch	Flexible	
43	T103972	1	Hose	Durit	Schlauch	Flexible	
44	6115082M91	1	Hose	Durit	Schlauch	Flexible	
45	6115081M91	1	Hose	Durit	Schlauch	Flexible	
46	T103976	1	Hose	Durit	Schlauch	Flexible	
47	T118305	1	Hose	Durit	Schlauch	Flexible	
48	6112614M91	1	Hose	Durit	Schlauch	Flexible	
49	358766X91	1	Elbow & O RIng	Coude	Kniestück	Codo	
50	-	1	Elbow	Coude	Kniestück	Codo	
51	831497M1	1	O Ring	Joint Torique	O Ring	Junta De Tipo O	
52	6112569M91	1	Valve	Soupape	Ventil	Válvula	
53	356266X1	2	Bulkhead Connector	Raccord	Verschraubung	Racor	
54	T118309	1	Hose	Durit	Schlauch	Flexible	
55	358722X91	2	Plug & O Ring	Bouchon	Stopfen	Tapón	
56	831495M1	1	O Ring	Joint Torique	O Ring	Junta De Tipo O	
57	-	1	Plug	Bouchon	Stopfen	Tapón	
58	6114672M91	1	Hose	Durit	Schlauch	Flexible	
59	358743X91	1	Connector & O Ring	Borne	Doppelnippel	Unión	
60	831497M1	1	O Ring	Joint Torique	O Ring	Junta De Tipo O	
61	-	1	Union	Raccord	Verschraubung	Racor	
62	358724X91	1	Plug & O Ring	Bouchon	Stopfen	Tapón	
63	-	1	Plug	Bouchon	Stopfen	Tapón	
64	831497M1	1	O Ring	Joint Torique	O Ring	Junta De Tipo O	
65	6114414M91	1	Manifold	Collecteur	Krümmer	Colector	
66	831452M1	1	O Ring	Joint Torique	O Ring	Junta De Tipo O	
67	3009496X1	4	Bolt	Boulon	Schraubbolzen	Perno	
68	T122808	1	Hose	Durit	Schlauch	Flexible	
69	T120617	1	Switch	Interrupteur	Schalter	Interruptor	

C-38026-02.1-A

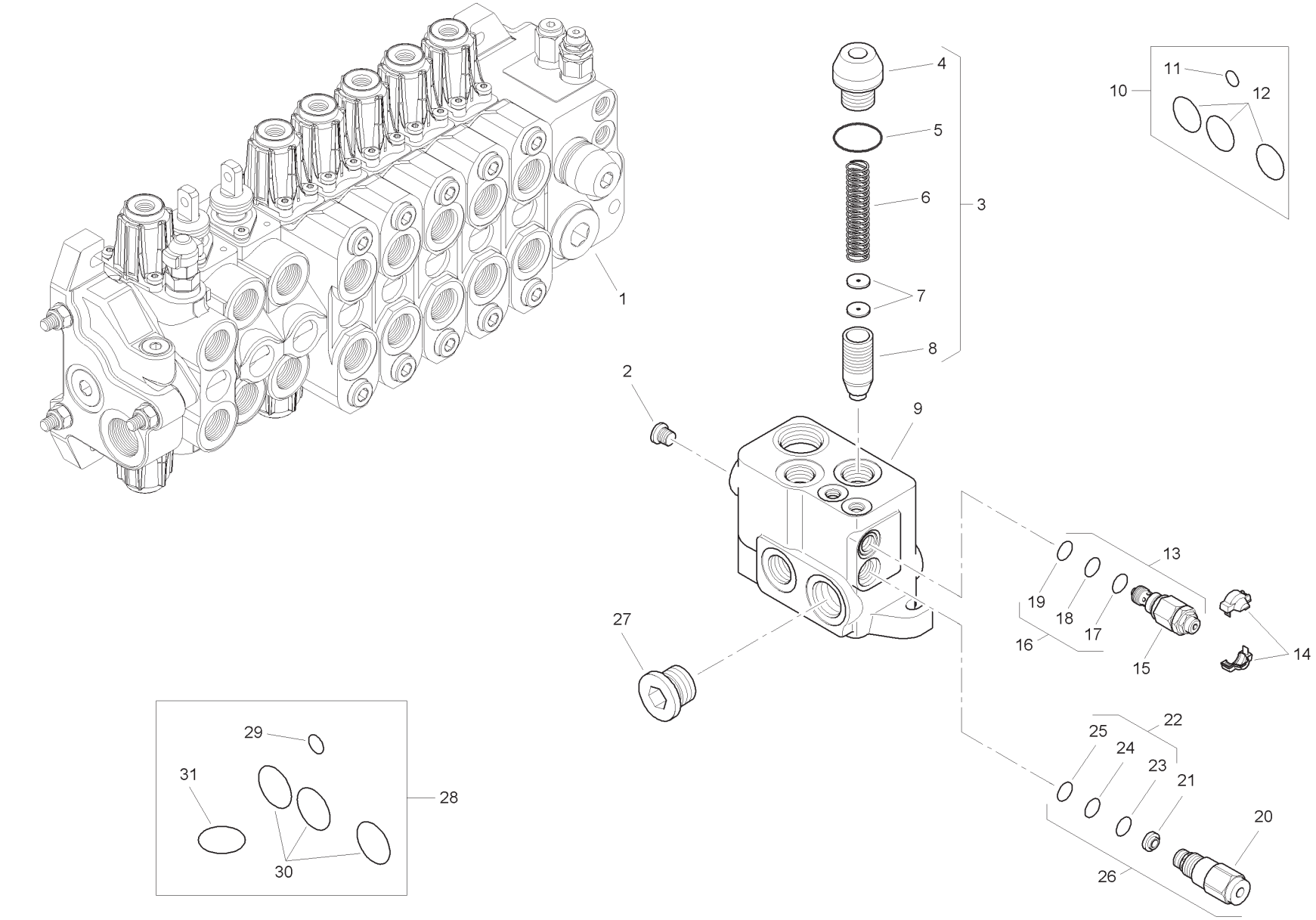
1
2
3
4
5
6
7
8
9
10
11
12
13
14
15
16
17
18
19
20
21
22
23
24
25
26
27
28
29
30
31

Item	Part No.	Qty.	English	French	German	Spanish	Remarks
1	6196136M91	1	Inlet Valve Assembly	Distributeur	Ventil Kpl	Conjto. De Valvula	
2	-	1	Plug	Bouchon	Stopfen	Tapón	
3	-	1	Kit	Jeu	Satz	Juego	
4	-	1	Valve	Soupape	Ventil	Válvula	
5	-	1	O Ring	Joint Torique	O Ring	Junta De Tipo O	
6	-	1	Spring	Ressort	Feder	Muelle	
7	-	2	Element	Elément	Element	Elemento	
8	-	1	Body	Corps De Valve	Ventilgehäuse	Cuerpo Válvula	
9	-	1	Body	Corps De Valve	Ventilgehäuse	Cuerpo Válvula	
10	6193771M91	1	Seal Kit	Jeu Étanchéité	Dichtringsatz	Juego De Juntas	
11	-	1	O Ring	Joint Torique	O Ring	Junta De Tipo O	
12	-	3	O Ring	Joint Torique	O Ring	Junta De Tipo O	
13	6193787M91	1	Pressure Relief Valve	Soupape De Sécurité	Überdruckventil	Válvula De Seguridad	
14	-	1	Cover	Couvercle	Deckel	Cubierta	
15	-	1	Valve	Soupape	Ventil	Válvula	
16	-	1	Kit	Jeu	Satz	Juego	
17	-	1	O Ring	Joint Torique	O Ring	Junta De Tipo O	
18	-	1	O Ring	Joint Torique	O Ring	Junta De Tipo O	
19	-	1	O Ring	Joint Torique	O Ring	Junta De Tipo O	
20	-	1	Valve	Soupape	Ventil	Válvula	
21	-	1	Element	Elément	Element	Elemento	
22	-	1	Kit	Jeu	Satz	Juego	
23	-	1	O Ring	Joint Torique	O Ring	Junta De Tipo O	
24	-	1	O Ring	Joint Torique	O Ring	Junta De Tipo O	
25	-	1	O Ring	Joint Torique	O Ring	Junta De Tipo O	
26	6193788M91	1	Flow Regulator	Valve Anti-surdébit	Begrenzungsventil	Válv. Antisobrecaud.	
27	-	1	Plug	Bouchon	Stopfen	Tapón	
28	6193789M91	1	Seal Kit	Jeu Étanchéité	Dichtringsatz	Juego De Juntas	
29	-	1	O Ring	Joint Torique	O Ring	Junta De Tipo O	
30	-	3	O Ring	Joint Torique	O Ring	Junta De Tipo O	
31	-	1	O Ring	Joint Torique	O Ring	Junta De Tipo O	

C-38026-03.1-A

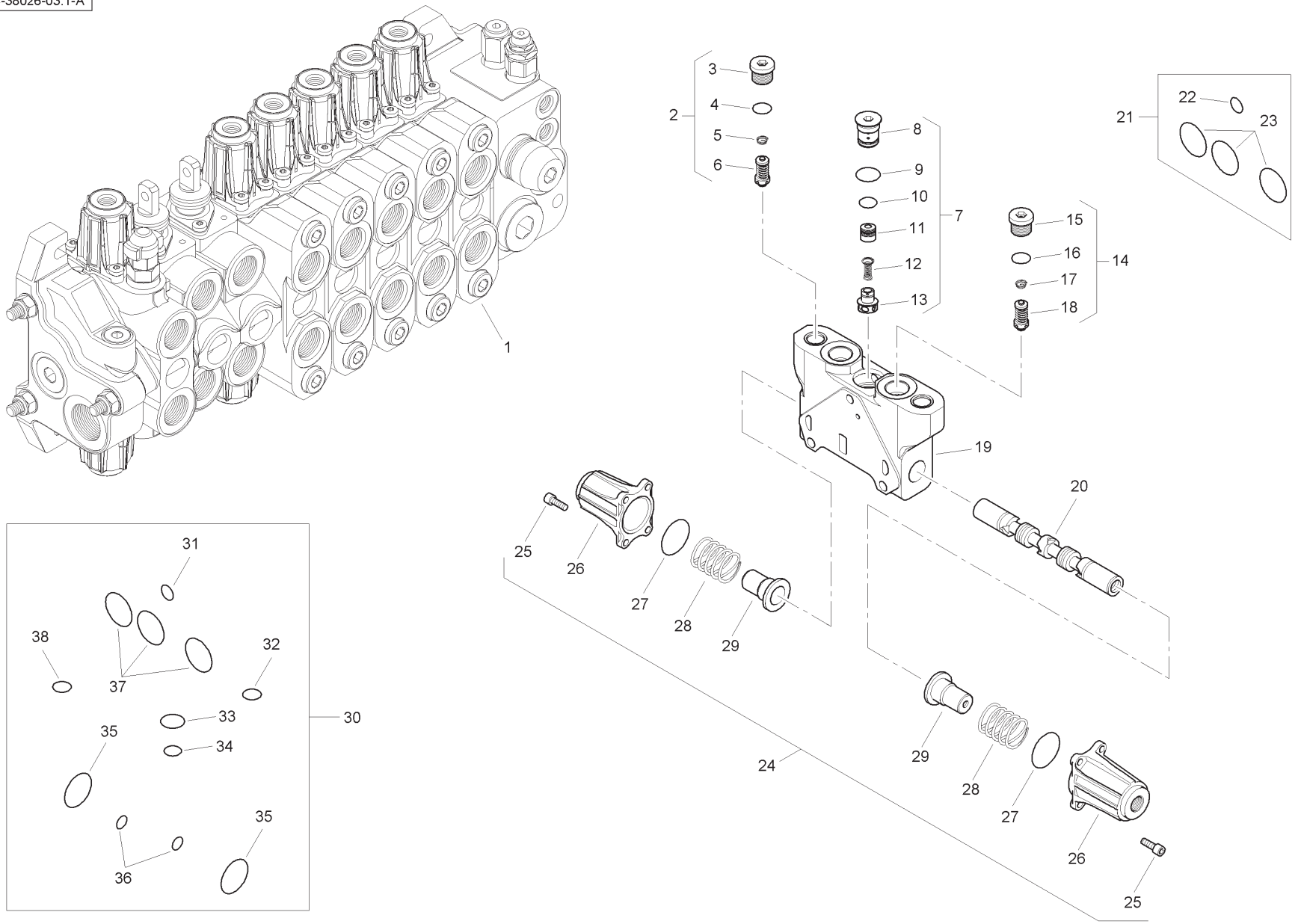
1
2
3
4
5
6
7
8
9
10
11
12
13
14
15
16
17
18
19
20
21
22
23
24
25
26
27
28
29
30
31
32
33
34
35
36
37
38

Item	Part No.	Qty.	English	French	German	Spanish	Remarks
1	6196137M91	1	Spool Valve Assembly	Distributeur	Ventil Kpl	Conjto. De Valvula	
2	6196148M91	1	Pressure Relief Valve	Soupape De Sécurité	Überdruckventil	Válvula De Seguridad	
3	-	1	Plug	Bouchon	Stopfen	Tapón	
4	-	1	O Ring	Joint Torique	O Ring	Junta De Tipo O	
5	-	1	Spring	Ressort	Feder	Muelle	
6	-	1	Valve	Soupape	Ventil	Válvula	
7	-	1	Kit	Jeu	Satz	Juego	
8	-	1	Plug	Bouchon	Stopfen	Tapón	
9	-	1	O Ring	Joint Torique	O Ring	Junta De Tipo O	
10	-	1	O Ring	Joint Torique	O Ring	Junta De Tipo O	
11	-	1	Body	Corps De Valve	Ventilgehäuse	Cuerpo Válvula	
12	-	1	Spring	Ressort	Feder	Muelle	
13	-	1	Element	Elément	Element	Elemento	
14	6196149M91	1	Pressure Relief Valve	Soupape De Sécurité	Überdruckventil	Válvula De Seguridad	
15	-	1	Plug	Bouchon	Stopfen	Tapón	
16	-	1	O Ring	Joint Torique	O Ring	Junta De Tipo O	
17	-	1	Spring	Ressort	Feder	Muelle	
18	-	1	Valve	Soupape	Ventil	Válvula	
19	-	1	Body	Corps De Valve	Ventilgehäuse	Cuerpo Válvula	
20	-	1	Spool	Tiroir	Steuerschieber	Carretel	
21	6193771M91	1	Seal Kit	Jeu Étanchéité	Dichtringsatz	Juego De Juntas	
22	-	1	O Ring	Joint Torique	O Ring	Junta De Tipo O	
23	-	3	O Ring	Joint Torique	O Ring	Junta De Tipo O	
24	6196143M91	1	Kit	Jeu	Satz	Juego	
25	-	8	Screw	Vis	Schraube	Tornillo	
26	-	2	Cap	Chapeau	Kappe	Tapa	
27	-	2	O Ring	Joint Torique	O Ring	Junta De Tipo O	
28	-	2	Spring	Ressort	Feder	Muelle	
29	-	2	Holder	Pièce Support	Halter	Sujetador	
30	6196125M91	1	Seal Kit	Jeu Étanchéité	Dichtringsatz	Juego De Juntas	
31	-	1	O Ring	Joint Torique	O Ring	Junta De Tipo O	
32	-	1	O Ring	Joint Torique	O Ring	Junta De Tipo O	
33	-	1	O Ring	Joint Torique	O Ring	Junta De Tipo O	
34	-	1	O Ring	Joint Torique	O Ring	Junta De Tipo O	
35	-	2	O Ring	Joint Torique	O Ring	Junta De Tipo O	
36	-	2	O Ring	Joint Torique	O Ring	Junta De Tipo O	
37	-	3	O Ring	Joint Torique	O Ring	Junta De Tipo O	
38	-	1	O Ring	Joint Torique	O Ring	Junta De Tipo O	

C-38026-04.1-A

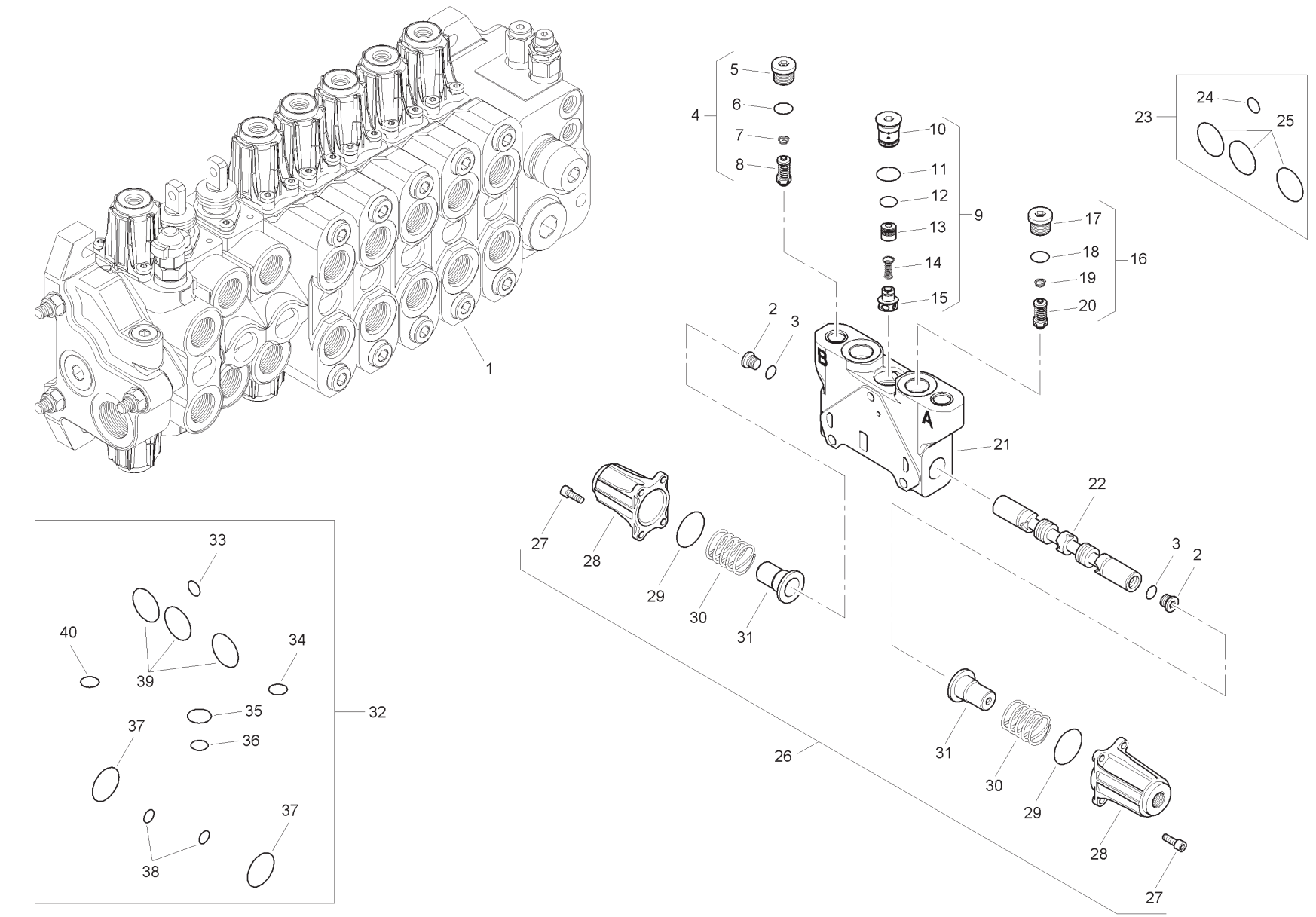
1
2
3
4
5
6
7
8
9
10
11
12
13
14
15
16
17
18
19
20
21
22
23
24
25
26
27
28
29
30
31
32
33
34
35
36
37
38
39
40
A
B

Item	Part No.	Qty.	English	French	German	Spanish	Remarks
1	6196138M91	1	Spool Valve Assembly	Distributeur	Ventil Kpl	Conjto. De Valvula	
2	-	2	Plug	Bouchon	Stopfen	Tapón	
3	-	2	O Ring	Joint Torique	O Ring	Junta De Tipo O	
4	6196150M91	1	Pressure Relief Valve	Soupape De Sécurité	Überdruckventil	Válvula De Seguridad	
5	-	1	Plug	Bouchon	Stopfen	Tapón	
6	-	1	O Ring	Joint Torique	O Ring	Junta De Tipo O	
7	-	1	Spring	Ressort	Feder	Muelle	
8	-	1	Valve	Soupape	Ventil	Válvula	
9	-	1	Kit	Jeu	Satz	Juego	
10	-	1	Plug	Bouchon	Stopfen	Tapón	
11	-	1	O Ring	Joint Torique	O Ring	Junta De Tipo O	
12	-	1	O Ring	Joint Torique	O Ring	Junta De Tipo O	
13	-	1	Body	Corps De Valve	Ventilgehäuse	Cuerpo Válvula	
14	-	1	Spring	Ressort	Feder	Muelle	
15	-	1	Element	Elément	Element	Elemento	
16	6196150M91	1	Pressure Relief Valve	Soupape De Sécurité	Überdruckventil	Válvula De Seguridad	
17	-	1	Plug	Bouchon	Stopfen	Tapón	
18	-	1	O Ring	Joint Torique	O Ring	Junta De Tipo O	
19	-	1	Spring	Ressort	Feder	Muelle	
20	-	1	Valve	Soupape	Ventil	Válvula	
21	-	1	Body	Corps De Valve	Ventilgehäuse	Cuerpo Válvula	
22	-	1	Spool	Tiroir	Steuerschieber	Carrete	
23	6193771M91	1	Seal Kit	Jeu Étanchéité	Dichtringsatz	Juego De Juntas	
24	-	1	O Ring	Joint Torique	O Ring	Junta De Tipo O	
25	-	3	O Ring	Joint Torique	O Ring	Junta De Tipo O	
26	6196143M91	1	Kit	Jeu	Satz	Juego	
27	-	8	Screw	Vis	Schraube	Tornillo	
28	-	2	Cap	Chapeau	Kappe	Tapa	
29	-	2	O Ring	Joint Torique	O Ring	Junta De Tipo O	
30	-	2	Spring	Ressort	Feder	Muelle	
31	-	2	Holder	Pièce Support	Halter	Sujetador	
32	6196125M91	1	Seal Kit	Jeu Étanchéité	Dichtringsatz	Juego De Juntas	
33	-	1	O Ring	Joint Torique	O Ring	Junta De Tipo O	
34	-	1	O Ring	Joint Torique	O Ring	Junta De Tipo O	
35	-	1	O Ring	Joint Torique	O Ring	Junta De Tipo O	

C-38026-04.1-A

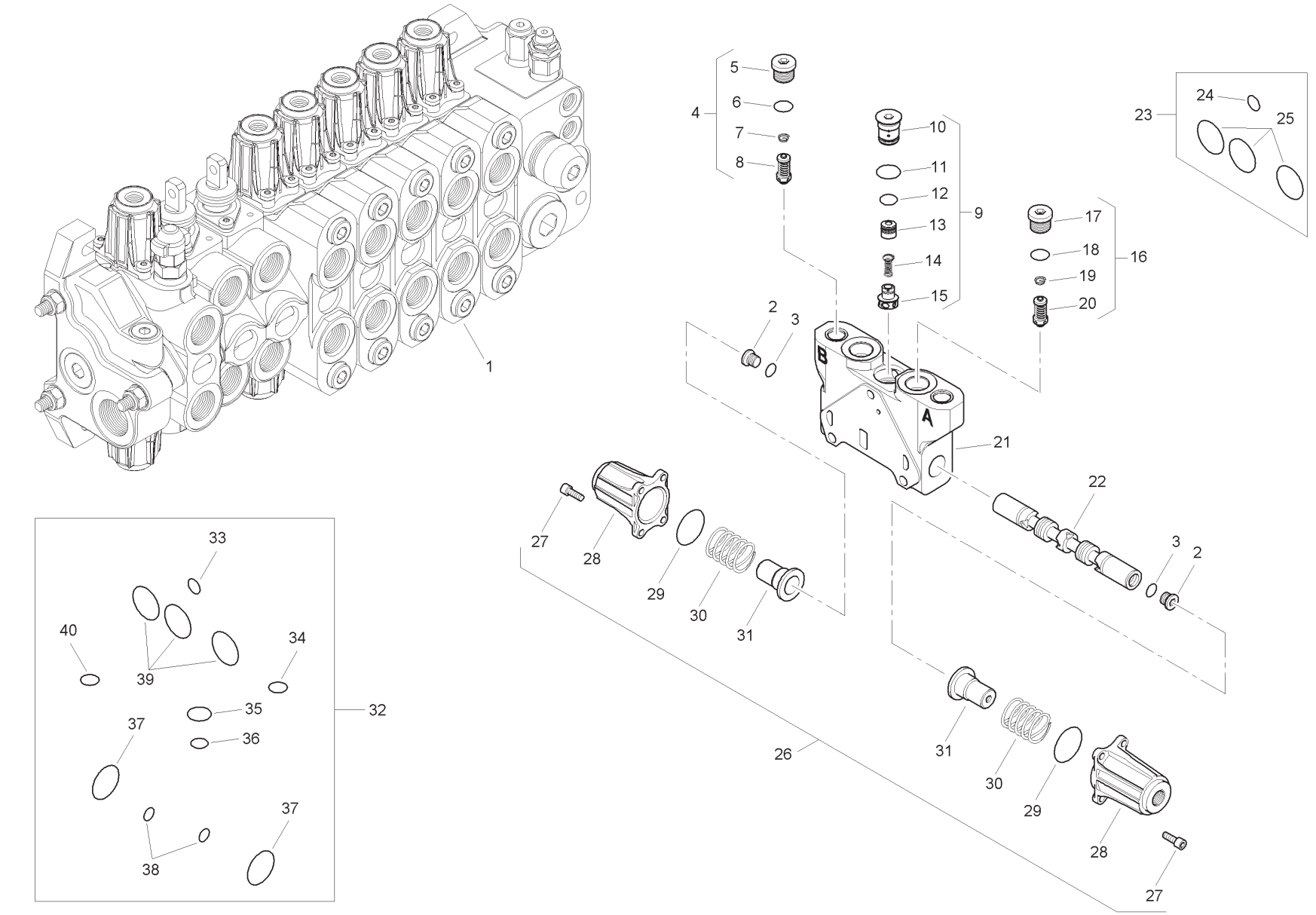
1
2
3
4
5
6
7
8
9
10
11
12
13
14
15
16
17
18
19
20
21
22
23
24
25
26
27
28
29
30
31
32
33
34
35
36
37
38
39
40
A
B

Item	Part No.	Qty.	English	French	German	Spanish	Remarks
36	-	1	O Ring	Joint Torique	O Ring	Junta De Tipo O	
37	-	2	O Ring	Joint Torique	O Ring	Junta De Tipo O	
38	-	2	O Ring	Joint Torique	O Ring	Junta De Tipo O	
39	-	3	O Ring	Joint Torique	O Ring	Junta De Tipo O	
40	-	1	O Ring	Joint Torique	O Ring	Junta De Tipo O	

C-38026-05.1-A

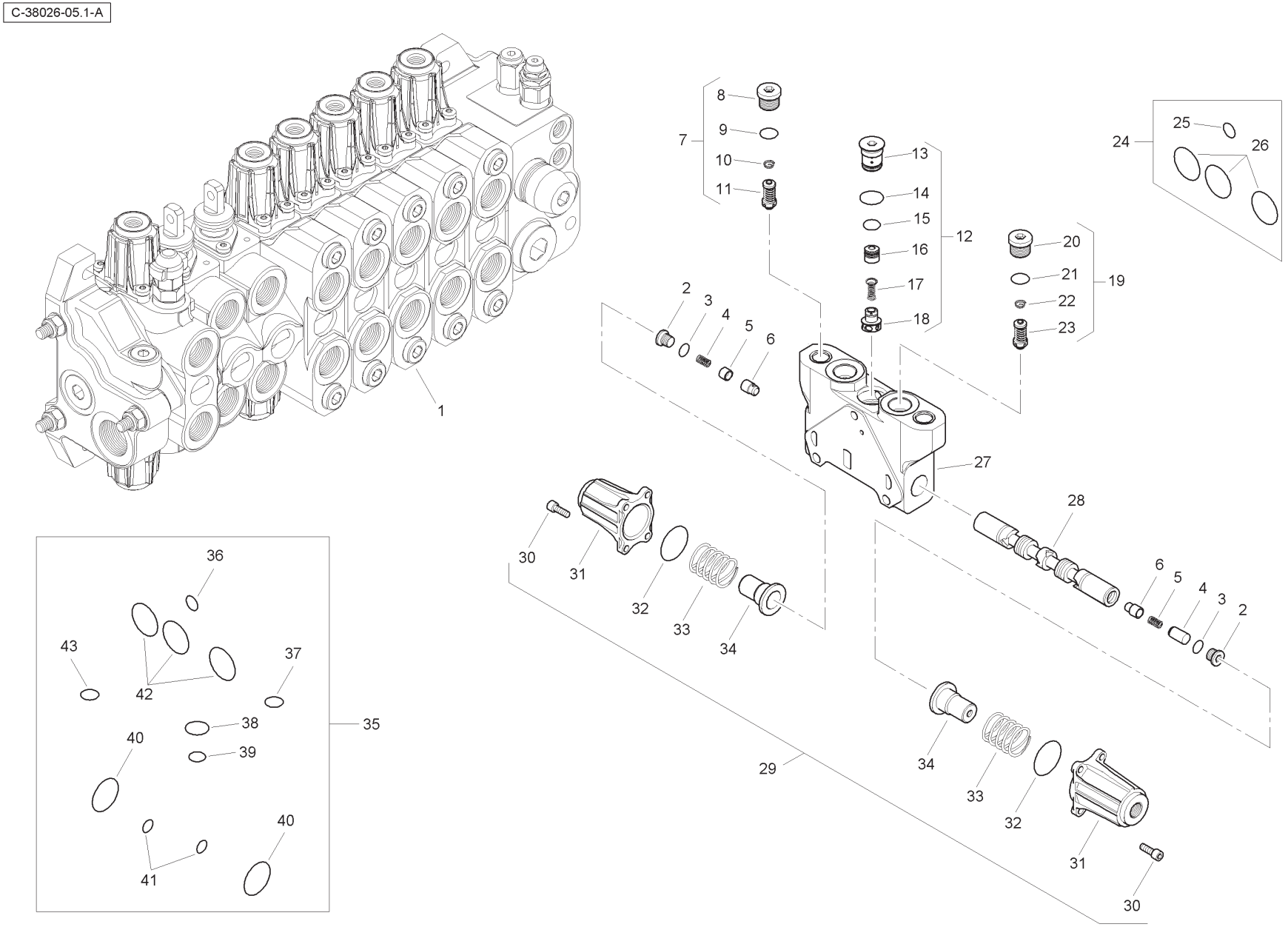
1
2
3
4
5
6
7
8
9
10
11
12
13
14
15
16
17
18
19
20
21
22
23
24
25
26
27
28
29
30
31
32
33
34
35
36
37
38
39
40
41
42
43

Item	Part No.	Qty.	English	French	German	Spanish	Remarks
1	6196139M91	1	Spool Valve Assembly	Distributeur	Ventil Kpl	Conjto. De Valvula	
2	-	2	Plug	Bouchon	Stopfen	Tapón	
3	-	2	O Ring	Joint Torique	O Ring	Junta De Tipo O	
4	-	2	Spring	Ressort	Feder	Muelle	
5	-	1	Bushing	Douille	Busche	Boccola	
6	-	2	Bushing	Douille	Busche	Boccola	
7	6196152M91	1	Pressure Relief Valve	Soupape De Sécurité	Überdruckventil	Válvula De Seguridad	
8	-	1	Plug	Bouchon	Stopfen	Tapón	
9	-	1	O Ring	Joint Torique	O Ring	Junta De Tipo O	
10	-	1	Spring	Ressort	Feder	Muelle	
11	-	1	Valve	Soupape	Ventil	Válvula	
12	-	1	Kit	Jeu	Satz	Satz	
13	-	1	Plug	Bouchon	Stopfen	Tapón	
14	-	1	O Ring	Joint Torique	O Ring	Junta De Tipo O	
15	-	1	O Ring	Joint Torique	O Ring	Junta De Tipo O	
16	-	1	Body	Corps De Valve	Ventilgehäuse	Cuerpo Válvula	
17	-	1	Spring	Ressort	Feder	Muelle	
18	-	1	Element	Elément	Element	Elemento	
19	6196151M91	1	Pressure Relief Valve	Soupape De Sécurité	Überdruckventil	Válvula De Seguridad	
20	-	1	Plug	Bouchon	Stopfen	Tapón	
21	-	1	O Ring	Joint Torique	O Ring	Junta De Tipo O	
22	-	1	Spring	Ressort	Feder	Muelle	
23	-	1	Valve	Soupape	Ventil	Válvula	
24	6193771M91	1	Seal Kit	Jeu Étanchéité	Dichtringsatz	Juego De Juntas	
25	-	1	O Ring	Joint Torique	O Ring	Junta De Tipo O	
26	-	3	O Ring	Joint Torique	O Ring	Junta De Tipo O	
27	-	1	Body	Corps De Valve	Ventilgehäuse	Cuerpo Válvula	
28	-	1	Spool	Tiroir	Steuerschieber	Carretel	
29	6196143M91	1	Kit	Jeu	Satz	Juego	
30	-	8	Screw	Vis	Schraube	Tornillo	
31	-	2	Cap	Chapeau	Kappe	Tapa	
32	-	2	O Ring	Joint Torique	O Ring	Junta De Tipo O	
33	-	2	Spring	Ressort	Feder	Muelle	
34	-	2	Holder	Pièce Support	Halter	Sujetador	
35	6196125M91	1	Seal Kit	Jeu Étanchéité	Dichtringsatz	Juego De Juntas	

C-38026-05.1-A

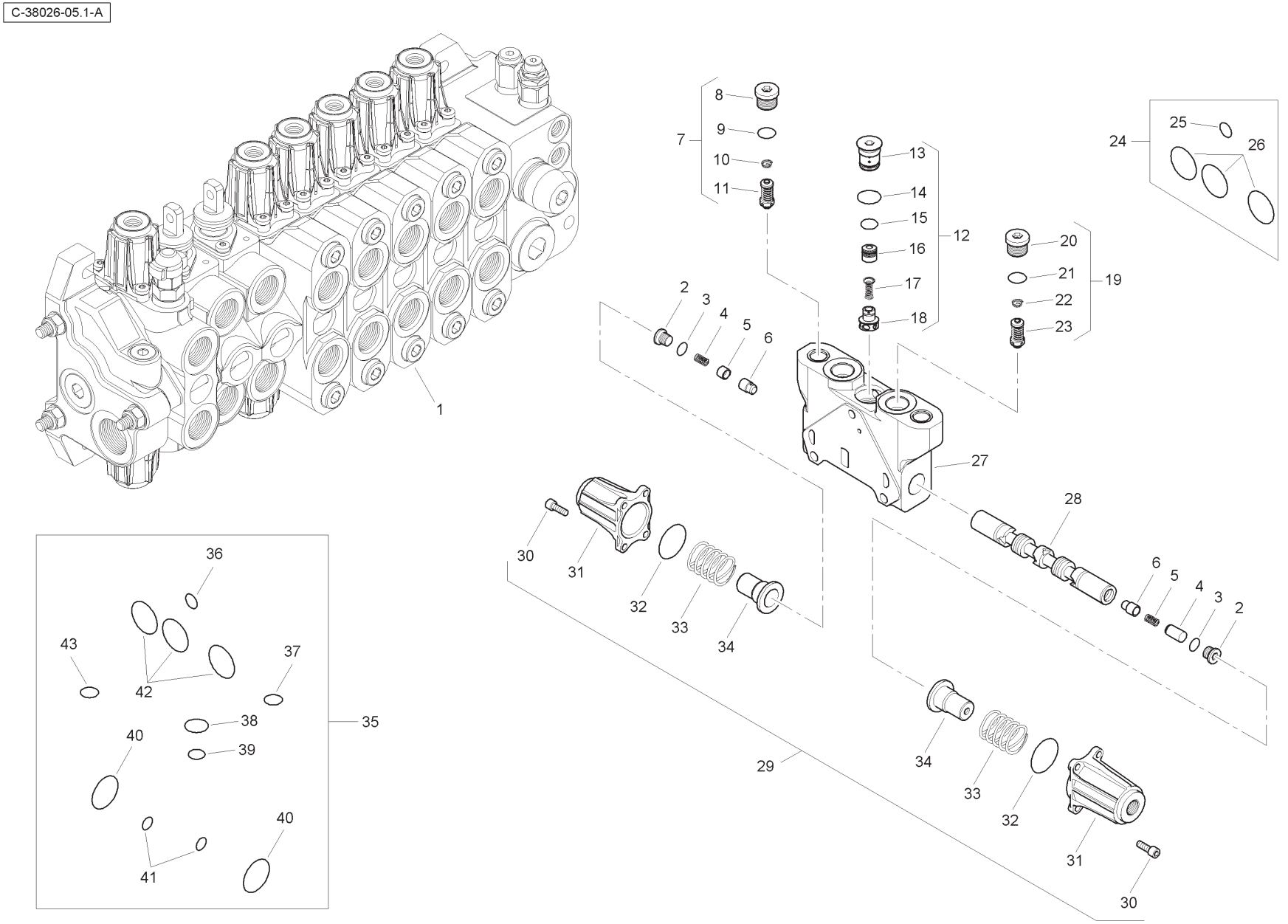
1
2
3
4
5
6
7
8
9
10
11
12
13
14
15
16
17
18
19
20
21
22
23
24
25
26
27
28
29
30
31
32
33
34
35
36
37
38
39
40
41
42
43

Item	Part No.	Qty.	English	French	German	Spanish	Remarks
36	-	1	O Ring	Joint Torique	O Ring	Junta De Tipo O	
37	-	1	O Ring	Joint Torique	O Ring	Junta De Tipo O	
38	-	1	O Ring	Joint Torique	O Ring	Junta De Tipo O	
39	-	1	O Ring	Joint Torique	O Ring	Junta De Tipo O	
40	-	2	O Ring	Joint Torique	O Ring	Junta De Tipo O	
41	-	2	O Ring	Joint Torique	O Ring	Junta De Tipo O	
42	-	3	O Ring	Joint Torique	O Ring	Junta De Tipo O	
43	-	1	O Ring	Joint Torique	O Ring	Junta De Tipo O	

C-38026-06.1-A

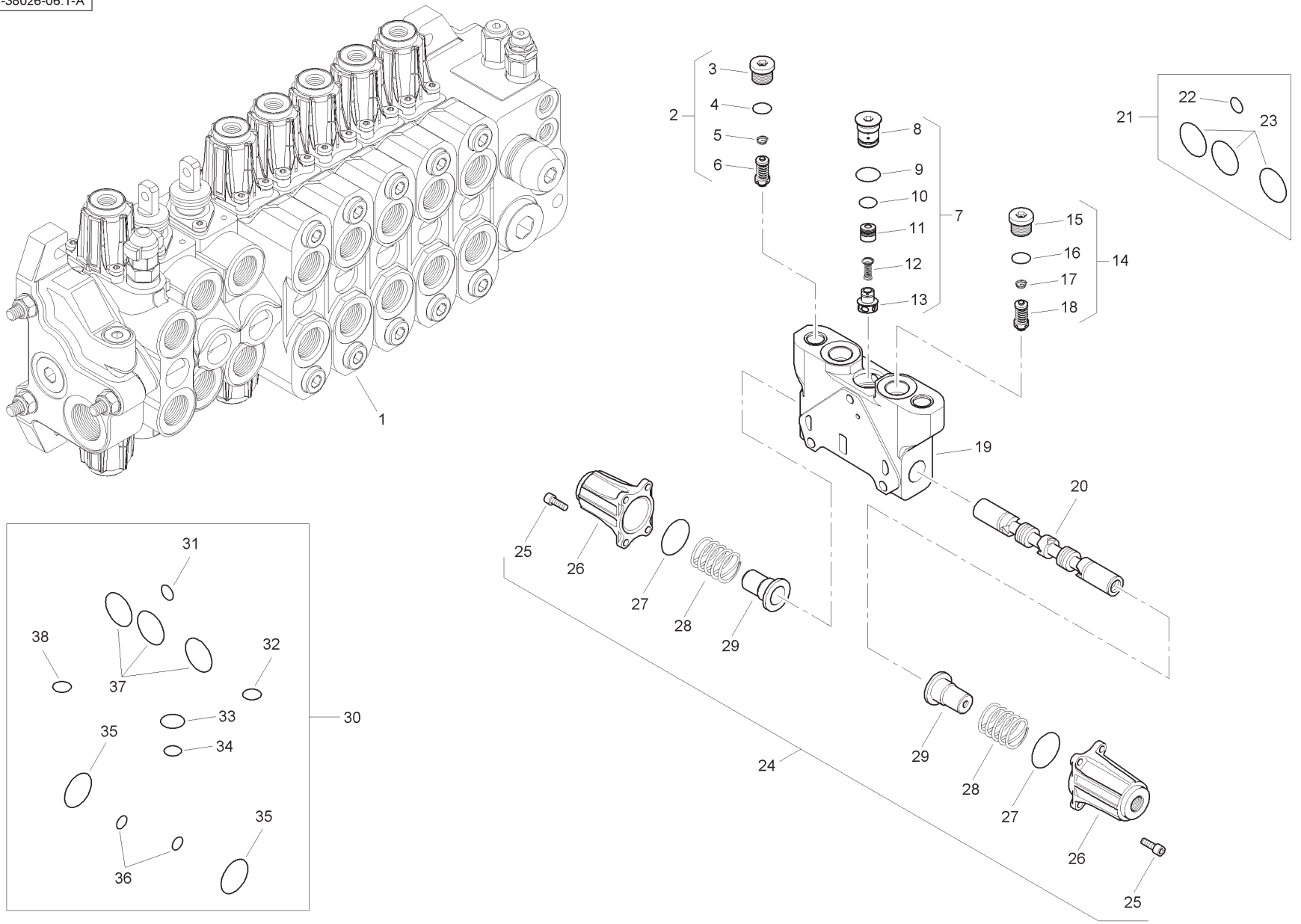
1
2
3
4
5
6
7
8
9
10
11
12
13
14
15
16
17
18
19
20
21
22
23
24
25
26
27
28
29
30
31
32
33
34
35
36
37
38

Item	Part No.	Qty.	English	French	German	Spanish	Remarks
1	6196140M91	1	Spool Valve Assembly	Distributeur	Ventil Kpl	Conjto. De Valvula	
2	6196151M91	1	Pressure Relief Valve	Soupape De Sécurité	Überdruckventil	Válvula De Seguridad	
3	-	1	Plug	Bouchon	Stopfen	Tapón	
4	-	1	O Ring	Joint Torique	O Ring	Junta De Tipo O	
5	-	1	Spring	Ressort	Feder	Muelle	
6	-	1	Valve	Soupape	Ventil	Válvula	
7	-	1	Kit	Jeu	Satz	Juego	
8	-	1	Plug	Bouchon	Stopfen	Tapón	
9	-	1	O Ring	Joint Torique	O Ring	Junta De Tipo O	
10	-	1	O Ring	Joint Torique	O Ring	Junta De Tipo O	
11	-	1	Body	Corps De Valve	Ventilgehäuse	Cuerpo Válvula	
12	-	1	Spring	Ressort	Feder	Muelle	
13	-	1	Element	Elément	Element	Elemento	
14	6196151M91	1	Pressure Relief Valve	Soupape De Sécurité	Überdruckventil	Válvula De Seguridad	
15	-	1	Plug	Bouchon	Stopfen	Tapón	
16	-	1	O Ring	Joint Torique	O Ring	Junta De Tipo O	
17	-	1	Spring	Ressort	Feder	Muelle	
18	-	1	Valve	Soupape	Ventil	Válvula	
19	-	1	Body	Corps De Valve	Ventilgehäuse	Cuerpo Válvula	
20	-	1	Spool	Tiroir	Steuerschieber	Carretel	
21	6193771M91	1	Seal Kit	Jeu Étanchéité	Dichtringsatz	Juego De Juntas	
22	-	1	O Ring	Joint Torique	O Ring	Junta De Tipo O	
23	-	3	O Ring	Joint Torique	O Ring	Junta De Tipo O	
24	6196143M91	1	Kit	Jeu	Satz	Juego	
25	-	8	Screw	Vis	Schraube	Tornillo	
26	-	2	Cap	Chapeau	Kappe	Tapa	
27	-	2	O Ring	Joint Torique	O Ring	Junta De Tipo O	
28	-	2	Spring	Ressort	Feder	Muelle	
29	-	2	Holder	Pièce Support	Halter	Sujetador	
30	6196125M91	1	Seal Kit	Jeu Étanchéité	Dichtringsatz	Juego De Juntas	
31	-	1	O Ring	Joint Torique	O Ring	Junta De Tipo O	
32	-	1	O Ring	Joint Torique	O Ring	Junta De Tipo O	
33	-	1	O Ring	Joint Torique	O Ring	Junta De Tipo O	
34	-	1	O Ring	Joint Torique	O Ring	Junta De Tipo O	
35	-	2	O Ring	Joint Torique	O Ring	Junta De Tipo O	
36	-	2	O Ring	Joint Torique	O Ring	Junta De Tipo O	
37	-	3	O Ring	Joint Torique	O Ring	Junta De Tipo O	
38	-	1	O Ring	Joint Torique	O Ring	Junta De Tipo O	

C-38026-07.1-A

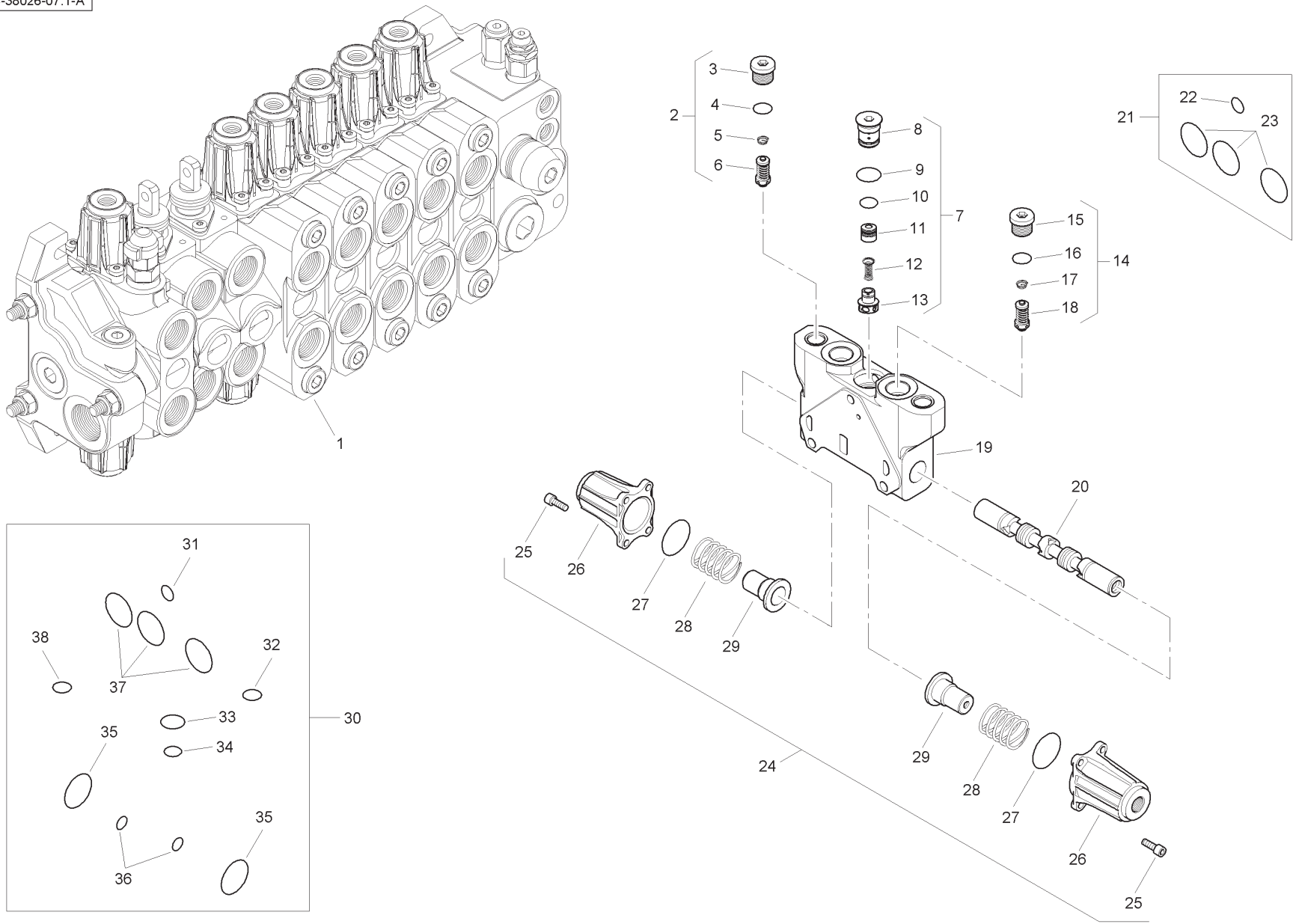
1
2
3
4
5
6
7
8
9
10
11
12
13
14
15
16
17
18
19
20
21
22
23
24
25
26
27
28
29
30
31
32
33
34
35
36
37
38

Item	Part No.	Qty.	English	French	German	Spanish	Remarks
1	6196141M91	1	Spool Valve Assembly	Distributeur	Ventil Kpl	Conjto. De Valvula	
2	6196151M91	1	Pressure Relief Valve	Soupape De Sécurité	Überdruckventil	Válvula De Seguridad	
3	-	1	Plug	Bouchon	Stopfen	Tapón	
4	-	1	O Ring	Joint Torique	O Ring	Junta De Tipo O	
5	-	1	Spring	Ressort	Feder	Muelle	
6	-	1	Valve	Soupape	Ventil	Válvula	
7	-	1	Kit	Jeu	Satz	Juego	
8	-	1	Plug	Bouchon	Stopfen	Tapón	
9	-	1	O Ring	Joint Torique	O Ring	Junta De Tipo O	
10	-	1	O Ring	Joint Torique	O Ring	Junta De Tipo O	
11	-	1	Body	Corps De Valve	Ventilgehäuse	Cuerpo Válvula	
12	-	1	Spring	Ressort	Feder	Muelle	
13	-	1	Element	Elément	Element	Elemento	
14	6196151M91	1	Pressure Relief Valve	Soupape De Sécurité	Überdruckventil	Válvula De Seguridad	
15	-	1	Plug	Bouchon	Stopfen	Tapón	
16	-	1	O Ring	Joint Torique	O Ring	Junta De Tipo O	
17	-	1	Spring	Ressort	Feder	Muelle	
18	-	1	Valve	Soupape	Ventil	Válvula	
19	-	1	Body	Corps De Valve	Ventilgehäuse	Cuerpo Válvula	
20	-	1	Spool	Tiroir	Steuerschieber	Carretel	
21	6193771M91	1	Seal Kit	Jeu Étanchéité	Dichtringsatz	Juego De Juntas	
22	-	1	O Ring	Joint Torique	O Ring	Junta De Tipo O	
23	-	3	O Ring	Joint Torique	O Ring	Junta De Tipo O	
24	6196143M91	1	Kit	Jeu	Satz	Juego	
25	-	8	Screw	Vis	Schraube	Tornillo	
26	-	2	Cap	Chapeau	Kappe	Tapa	
27	-	2	O Ring	Joint Torique	O Ring	Junta De Tipo O	
28	-	2	Spring	Ressort	Feder	Muelle	
29	-	2	Holder	Pièce Support	Halter	Sujetador	
30	6196125M91	1	Seal Kit	Jeu Étanchéité	Dichtringsatz	Juego De Juntas	
31	-	1	O Ring	Joint Torique	O Ring	Junta De Tipo O	
32	-	1	O Ring	Joint Torique	O Ring	Junta De Tipo O	
33	-	1	O Ring	Joint Torique	O Ring	Junta De Tipo O	
34	-	1	O Ring	Joint Torique	O Ring	Junta De Tipo O	
35	-	2	O Ring	Joint Torique	O Ring	Junta De Tipo O	
36	-	2	O Ring	Joint Torique	O Ring	Junta De Tipo O	
37	-	3	O Ring	Joint Torique	O Ring	Junta De Tipo O	
38	-	1	O Ring	Joint Torique	O Ring	Junta De Tipo O	

C-38026-08.1-A

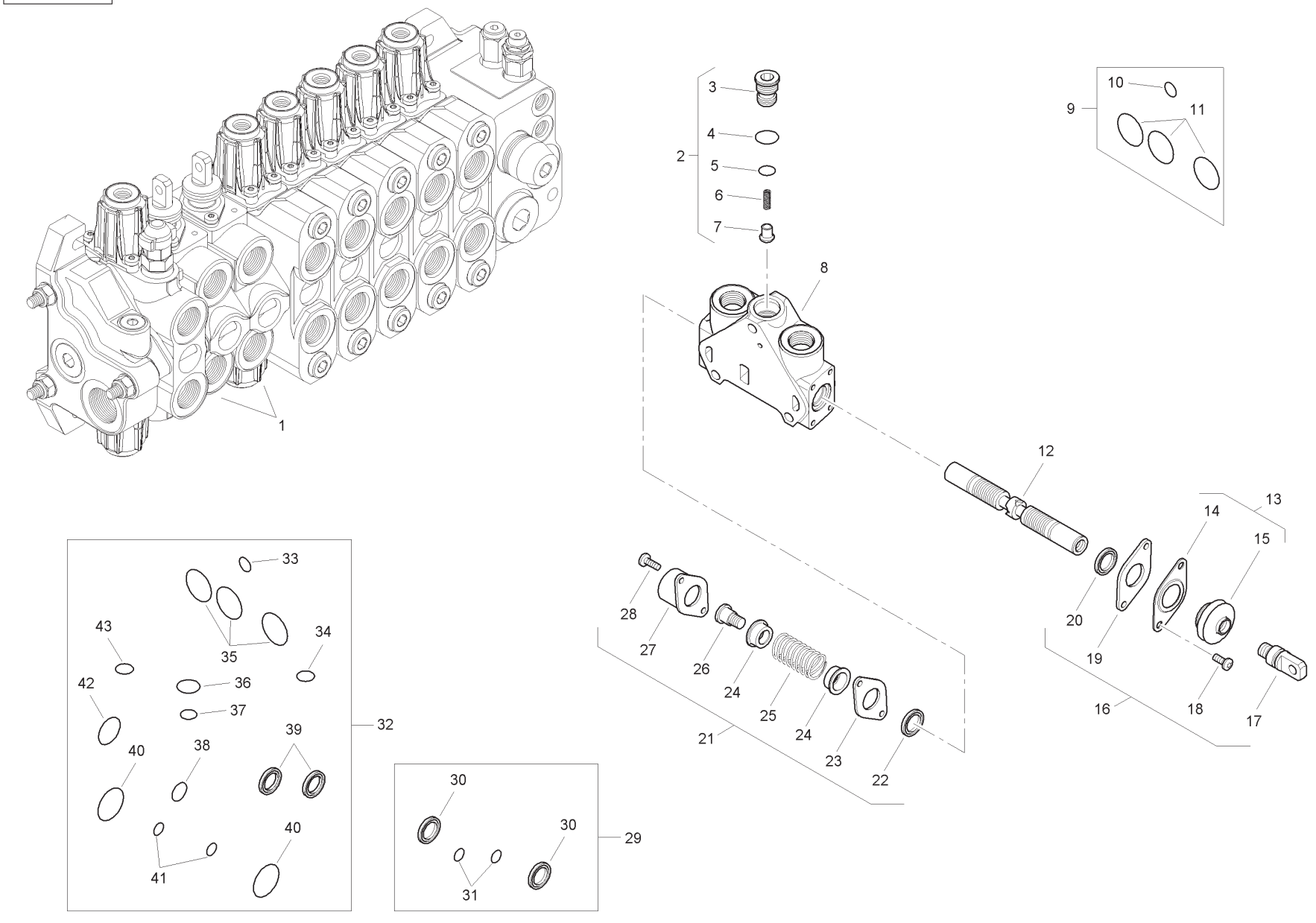
1
2
3
4
5
6
7
8
9
10
11
12
13
14
15
16
17
18
19
20
21
22
23
24
25
26
27
28
29
30
31
32
33
34
35
36
37
38
39
40
41
42
43

Item	Part No.	Qty.	English	French	German	Spanish	Remarks
1	6196131M91	2	Spool Valve Assembly	Distributeur	Ventil Kpl	Conjto. De Valvula	
2	-	1	Kit	Jeu	Satz	Juego	
3	-	1	Plug	Bouchon	Stopfen	Tapón	
4	-	1	O Ring	Joint Torique	O Ring	Junta De Tipo O	
5	-	1	O Ring	Joint Torique	O Ring	Junta De Tipo O	
6	-	1	Spring	Ressort	Feder	Muelle	
7	-	1	Element	Elément	Element	Elemento	
8	-	1	Body	Corps De Valve	Ventilgehäuse	Cuerpo Válvula	
9	6193771M91	1	Seal Kit	Jeu Étanchéité	Dichtringsatz	Juego De Juntas	
10	-	1	O Ring	Joint Torique	O Ring	Junta De Tipo O	
11	-	3	O Ring	Joint Torique	O Ring	Junta De Tipo O	
12	-	1	Spool	Tiroir	Steuerschieber	Carrete	
13	-	1	Kit	Jeu	Satz	Juego	
14	-	1	Plate	Plaque	Platte	Plato	
15	-	1	Seal	Joint Étanchéité	Dichtring	Retén	
16	6193780M91	1	Mechanical Kit	Lot De Pièces	Ersatzteilpaket	Juego De Piezas	
17	-	1	Screw	Vis	Schraube	Tornillo	
18	-	2	Screw	Vis	Schraube	Tornillo	
19	-	1	Plate	Plaque	Platte	Plato	
20	-	1	Seal	Joint Étanchéité	Dichtring	Retén	
21	6193784M91	1	Mechanical Kit	Lot De Pièces	Ersatzteilpaket	Juego De Piezas	
22	-	1	Seal	Joint Étanchéité	Dichtring	Retén	
23	-	1	Plate	Plaque	Platte	Plato	
24	-	2	Holder	Pièce Support	Halter	Sujetador	
25	-	1	Spring	Ressort	Feder	Muelle	
26	-	1	Screw	Vis	Schraube	Tornillo	
27	-	1	Cap	Chapeau	Kappe	Tapa	
28	-	2	Screw	Vis	Schraube	Tornillo	
29	6196126M91	1	Seal Kit	Jeu Étanchéité	Dichtringsatz	Juego De Juntas	
30	-	2	Seal	Joint Étanchéité	Dichtring	Retén	
31	-	2	O Ring	Joint Torique	O Ring	Junta De Tipo O	
32	6196125M91	1	Seal Kit	Jeu Étanchéité	Dichtringsatz	Juego De Juntas	
33	-	1	O Ring	Joint Torique	O Ring	Junta De Tipo O	
34	-	1	O Ring	Joint Torique	O Ring	Junta De Tipo O	
35	-	3	O Ring	Joint Torique	O Ring	Junta De Tipo O	

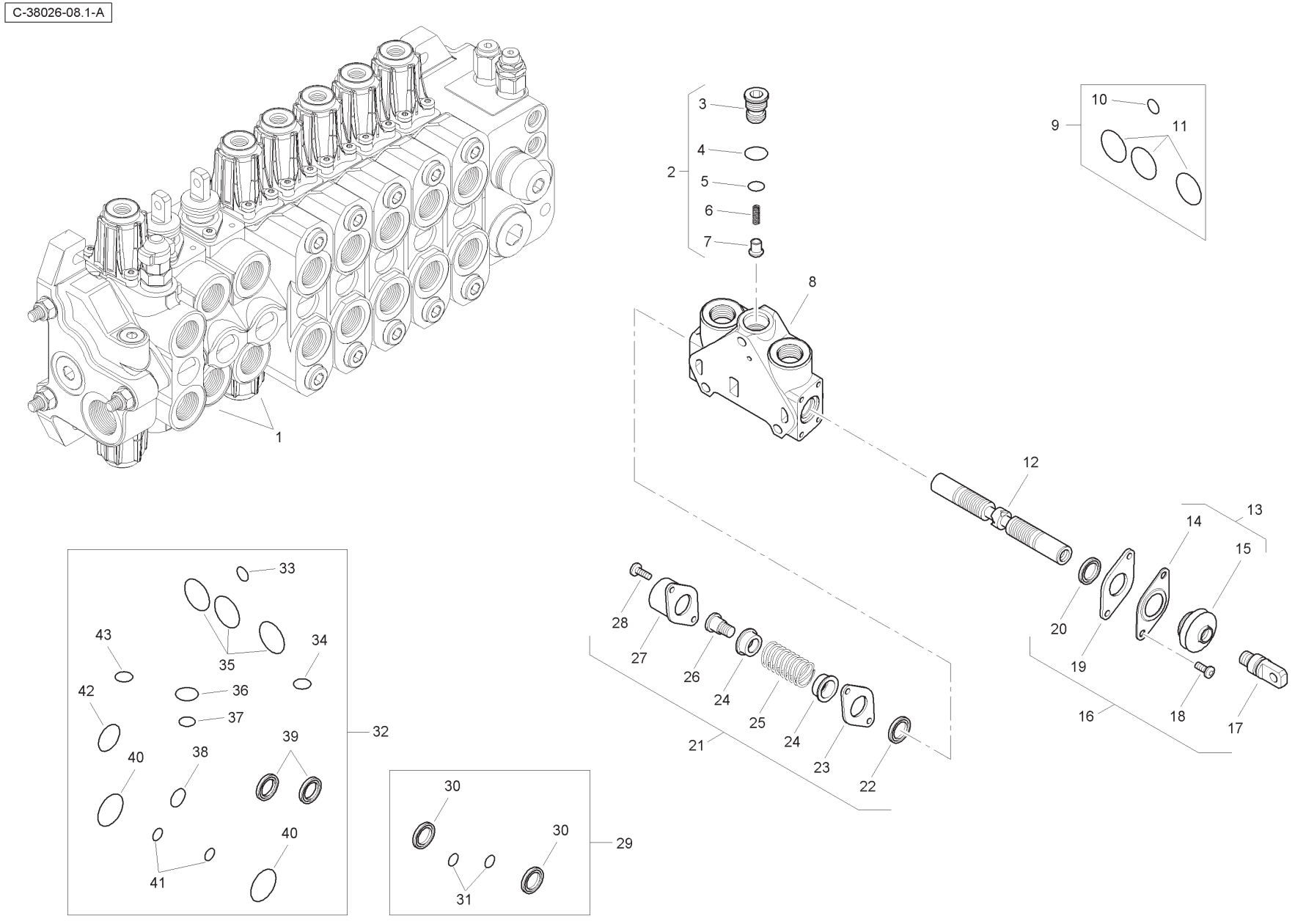
C-38026-08.1-A
1
2
3
4
5
6
7
8
9
10
11
12
13
14
15
16
17
18
19
20
21
22
23
24
25
26
27
28
29
30
31
32
33
34
35
36
37
38
39
40
41
42
43

Item	Part No.	Qty.	English	French	German	Spanish	Remarks
36	-	1	O Ring	Joint Torique	O Ring	Junta De Tipo O	
37	-	1	O Ring	Joint Torique	O Ring	Junta De Tipo O	
38	-	1	O Ring	Joint Torique	O Ring	Junta De Tipo O	
39	-	2	Seal	Joint Étanchéité	Dichtring	Retén	
40	-	2	O Ring	Joint Torique	O Ring	Junta De Tipo O	
41	-	2	O Ring	Joint Torique	O Ring	Junta De Tipo O	
42	-	1	O Ring	Joint Torique	O Ring	Junta De Tipo O	
43	-	1	O Ring	Joint Torique	O Ring	Junta De Tipo O	

C-38026-09.1-A

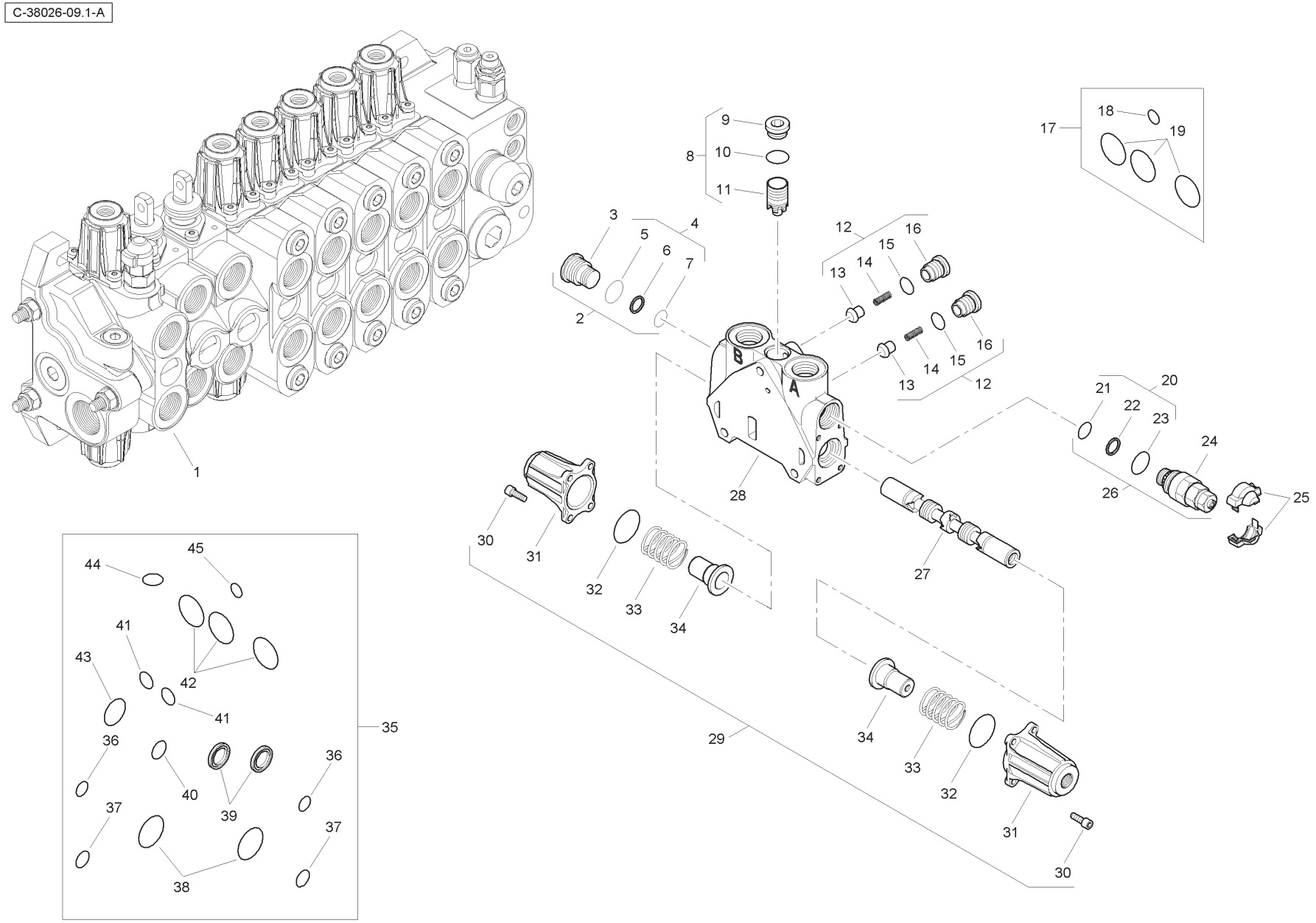
1
2
3
4
5
6
7
8
9
10
11
12
13
14
15
16
17
18
19
20
21
22
23
24
25
26
27
28
29
30
31
32
33
34
35
36
37
38
39
40
41
42
43
44
45
A
B

Item	Part No.	Qty.	English	French	German	Spanish	Remarks
1	6196145M91	1	Spool Valve Assembly	Distributeur	Ventil Kpl	Conjto. De Valvula	
2	6193785M91	1	Plug	Bouchon	Stopfen	Tapón	
3	-	1	Plug	Bouchon	Stopfen	Tapón	
4	-	1	Kit	Jeu	Satz	Juego	
5	-	1	O Ring	Joint Torique	O Ring	Junta De Tipo O	
6	-	1	Seal	Joint Étanchéité	Dichtring	Retén	
7	-	1	O Ring	Joint Torique	O Ring	Junta De Tipo O	
8	-	1	Kit	Jeu	Satz	Juego	
9	-	1	Plug	Bouchon	Stopfen	Tapón	
10	-	1	O Ring	Joint Torique	O Ring	Junta De Tipo O	
11	-	1	Body	Corps De Valve	Ventilgehäuse	Cuerpo Válvula	
12	-	2	Kit	Jeu	Satz	Juego	
13	-	1	Valve	Soupape	Ventil	Válvula	
14	-	1	Spring	Ressort	Feder	Muelle	
15	-	1	O Ring	Joint Torique	O Ring	Junta De Tipo O	
16	-	1	Plug	Bouchon	Stopfen	Tapón	
17	6193771M91	1	Seal Kit	Jeu Étanchéité	Dichtringsatz	Juego De Juntas	
18	-	1	O Ring	Joint Torique	O Ring	Junta De Tipo O	
19	-	3	O Ring	Joint Torique	O Ring	Junta De Tipo O	
20	-	1	Kit	Jeu	Satz	Juego	
21	-	1	O Ring	Joint Torique	O Ring	Junta De Tipo O	
22	-	1	Seal	Joint Étanchéité	Dichtring	Retén	
23	-	1	O Ring	Joint Torique	O Ring	Junta De Tipo O	
24	-	1	Valve	Soupape	Ventil	Válvula	
25	-	1	Cover	Couvercle	Deckel	Cubierta	
26	6196133M91	1	Pressure Relief Valve	Soupape De Sécurité	Überdruckventil	Válvula De Seguridad	
27	-	1	Spool	Tiroir	Steuerschieber	Carrete	
28	-	1	Body	Corps De Valve	Ventilgehäuse	Cuerpo Válvula	
29	6196143M91	1	Kit	Jeu	Satz	Juego	
30	-	8	Screw	Vis	Schraube	Tornillo	
31	-	2	Cap	Chapeau	Kappe	Tapa	
32	-	2	O Ring	Joint Torique	O Ring	Junta De Tipo O	
33	-	2	Spring	Ressort	Feder	Muelle	
34	-	2	Holder	Pièce Support	Halter	Sujetador	
35	6196144M91	1	Seal Kit	Jeu Étanchéité	Dichtringsatz	Juego De Juntasi	

C-38026-09.1-A

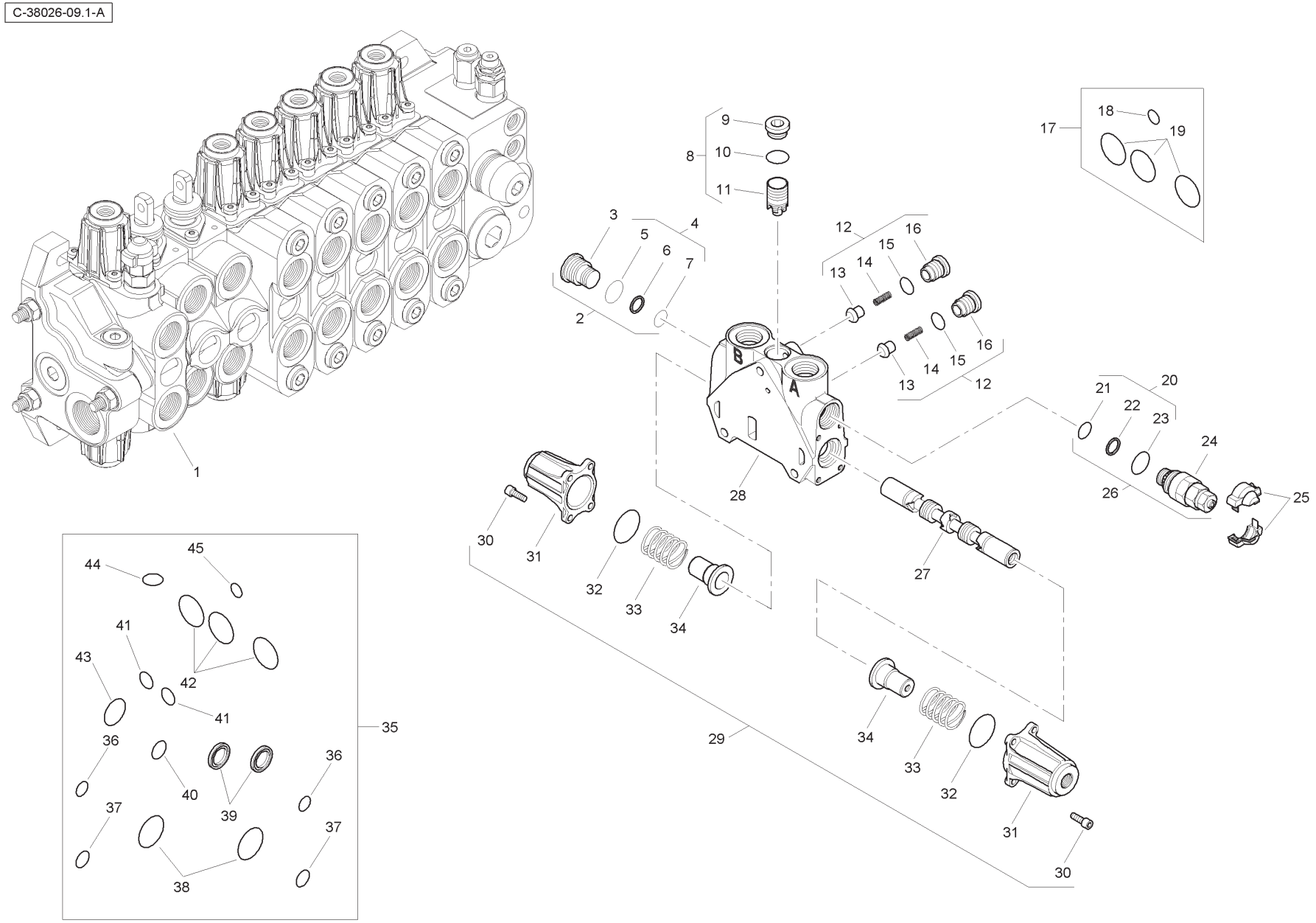
1
2
3
4
5
6
7
8
9
10
11
12
13
14
15
16
17
18
19
20
21
22
23
24
25
26
27
28
29
30
31
32
33
34
35
36
37
38
39
40
41
42
43
44
45
A
B

Item	Part No.	Qty.	English	French	German	Spanish	Remarks
36	-	2	O Ring	Joint Torique	O Ring	Junta De Tipo O	
37	-	2	O Ring	Joint Torique	O Ring	Junta De Tipo O	
38	-	2	O Ring	Joint Torique	O Ring	Junta De Tipo O	
39	-	2	Seal	Joint Étanchéité	Dichtring	Retén	
40	-	1	O Ring	Joint Torique	O Ring	Junta De Tipo O	
41	-	2	O Ring	Joint Torique	O Ring	Junta De Tipo O	
42	-	3	O Ring	Joint Torique	O Ring	Junta De Tipo O	
43	-	1	O Ring	Joint Torique	O Ring	Junta De Tipo O	
44	-	1	O Ring	Joint Torique	O Ring	Junta De Tipo O	
45	-	1	O Ring	Joint Torique	O Ring	Junta De Tipo O	

C-38026-10.1-A

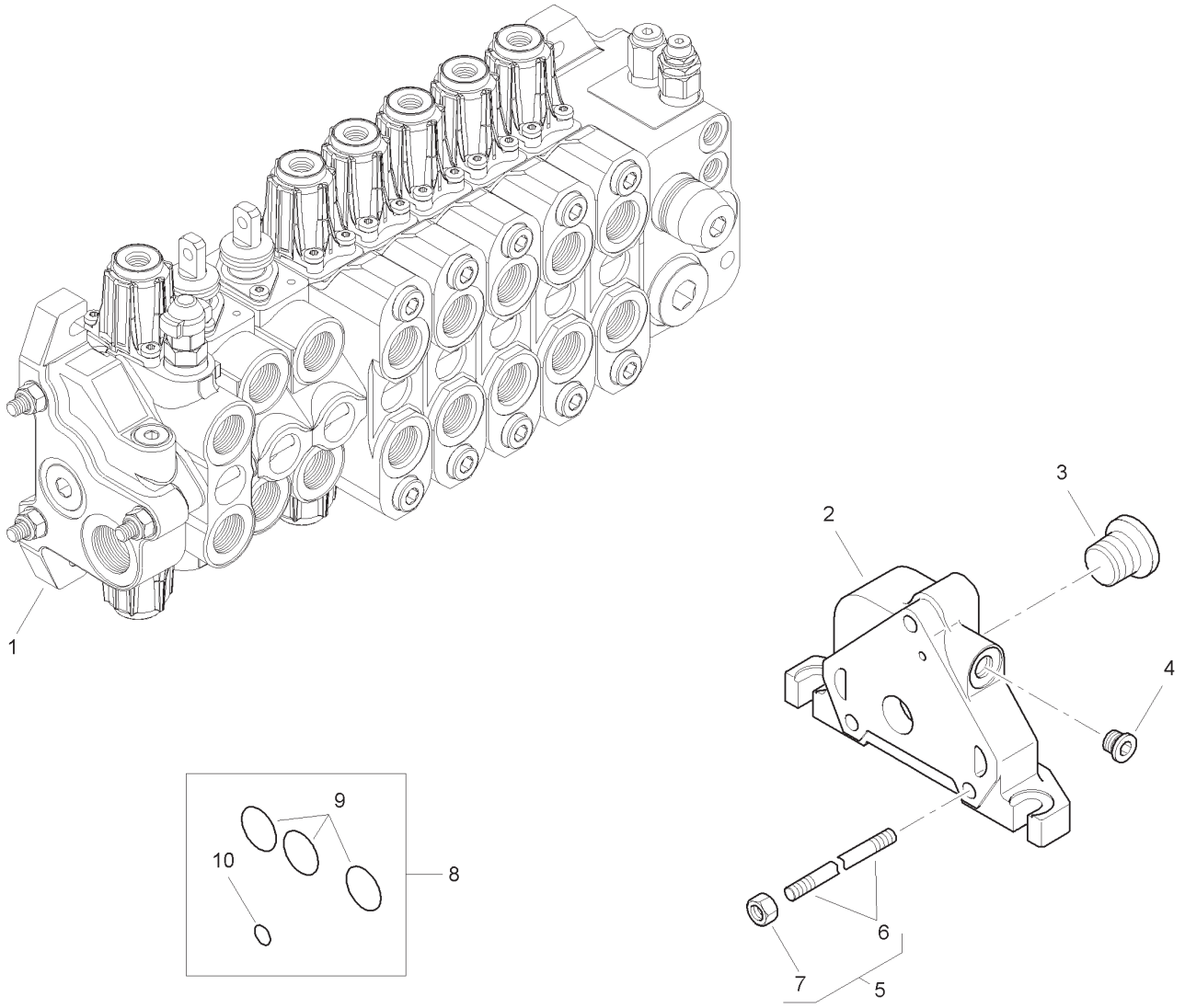

Item	Part No.	Qty.	English	French	German	Spanish	Remarks
1	6196134M91	1	Outlet Valve	Soupape	Ventil	Válvula	
2	-	1	Body	Corps De Valve	Ventilgehäuse	Cuerpo Válvula	
3	-	1	Plug	Bouchon	Stopfen	Tapón	
4	-	1	Plug	Bouchon	Stopfen	Tapón	
5	6196135M1	3	Tie Rod	Tringlerie	Zugstange	Brazo De Enlace	
6	-	1	Rod	Tringle	Stange	Varilla	
7	-	1	Nut	Ecrou	Mutter	Tuerca	
8	6193771M91	1	Seal Kit	Jeu Étanchéité	Dichtringsatz	Juego De Juntas	
9	-	3	O Ring	Joint Torique	O Ring	Junta De Tipo O	
10	-	1	O Ring	Joint Torique	O Ring	Junta De Tipo O	

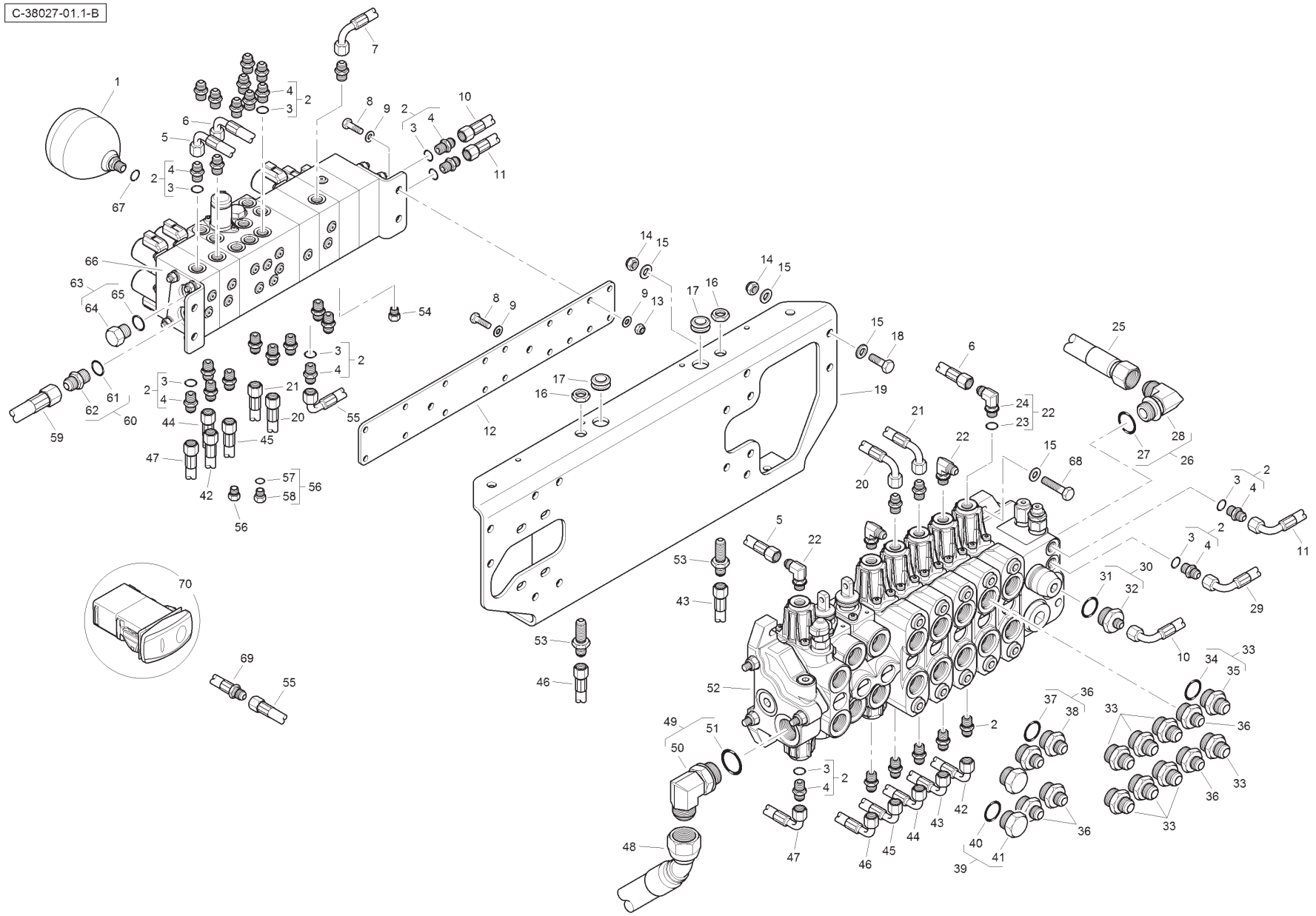
C-38027-01.1-B

Item	Part No.	Qty.	English	French	German	Spanish	Remarks
1	6110914M91	1	Accumulator	Accumulateur	Akkumulator	Acumulador	
2	835091M91	33	Connector & O Ring	Borne	Doppelnippel	Unión	
3	831452M1	1	O Ring	Joint Torique	O Ring	Junta De Tipo O	
4	-	1	Union	Raccord	Verschraubung	Racor	
5	T118304	1	Hose	Durit	Schlauch	Flexible	
6	T118307	1	Hose	Durit	Schlauch	Flexible	
7	T118311	1	Hose	Durit	Schlauch	Flexible	
8	339761X1	6	Bolt	Boulon	Schraubbolzen	Perno	
9	390972X1	10	Washer	Rondelle	Scheibe	Arandela	
10	6114669M91	1	Hose	Durit	Schlauch	Flexible	
11	6115093M91	1	Hose	Durit	Schlauch	Flexible	
12	6114502M1	1	Mounting Plate	Plaque	Platte	Plato	
13	394367X1	4	Nut	Ecrou	Mutter	Tuerca	
14	1440329X1	8	Nut	Ecrou	Mutter	Tuerca	
15	390734X1	16	Washer	Rondelle	Scheibe	Arandela	
16	355830X1	2	Lock Nut	Ecrou Frein	Kontermutter	Tuerca	
17	6114675M1	2	Grommet	Passe Fil	Gummituelle	Pasacable	
18	3009493X1	4	Bolt	Boulon	Schraubbolzen	Perno	
19	T118245	1	Bracket	Support	Haltearm	Soporte	
20	6115079M91	1	Hose	Durit	Schlauch	Flexible	
21	6115080M91	1	Hose	Durit	Schlauch	Flexible	
22	357197X91	4	Elbow & O Ring	Coude	Kniestück	Codo	
23	831452M1	1	O Ring	Joint Torique	O Ring	Junta De Tipo O	
24	-	1	Elbow	Coude	Kniestück	Codo	
25	T124324	1	Hose	Durit	Schlauch	Flexible	
26	364574X91	1	Elbow	Coude	Kniestück	Codo	
27	835025M1	1	O Ring	Joint Torique	O Ring	Junta De Tipo O	
28	-	1	Elbow	Coude	Kniestück	Codo	
29	6112642M91	1	Hose	Durit	Schlauch	Flexible	
30	365830X91	1	Connector & O Ring	Borne	Doppelnippel	Unión	
31	835025M1	1	O Ring	Joint Torique	O Ring	Junta De Tipo O	
32	-	1	Union	Raccord	Verschraubung	Racor	
33	365715X91	8	Connector & O Ring	Borne	Doppelnippel	Unión	
34	835025M1	1	O Ring	Joint Torique	O Ring	Junta De Tipo O	
35	-	1	Union	Raccord	Verschraubung	Racor	

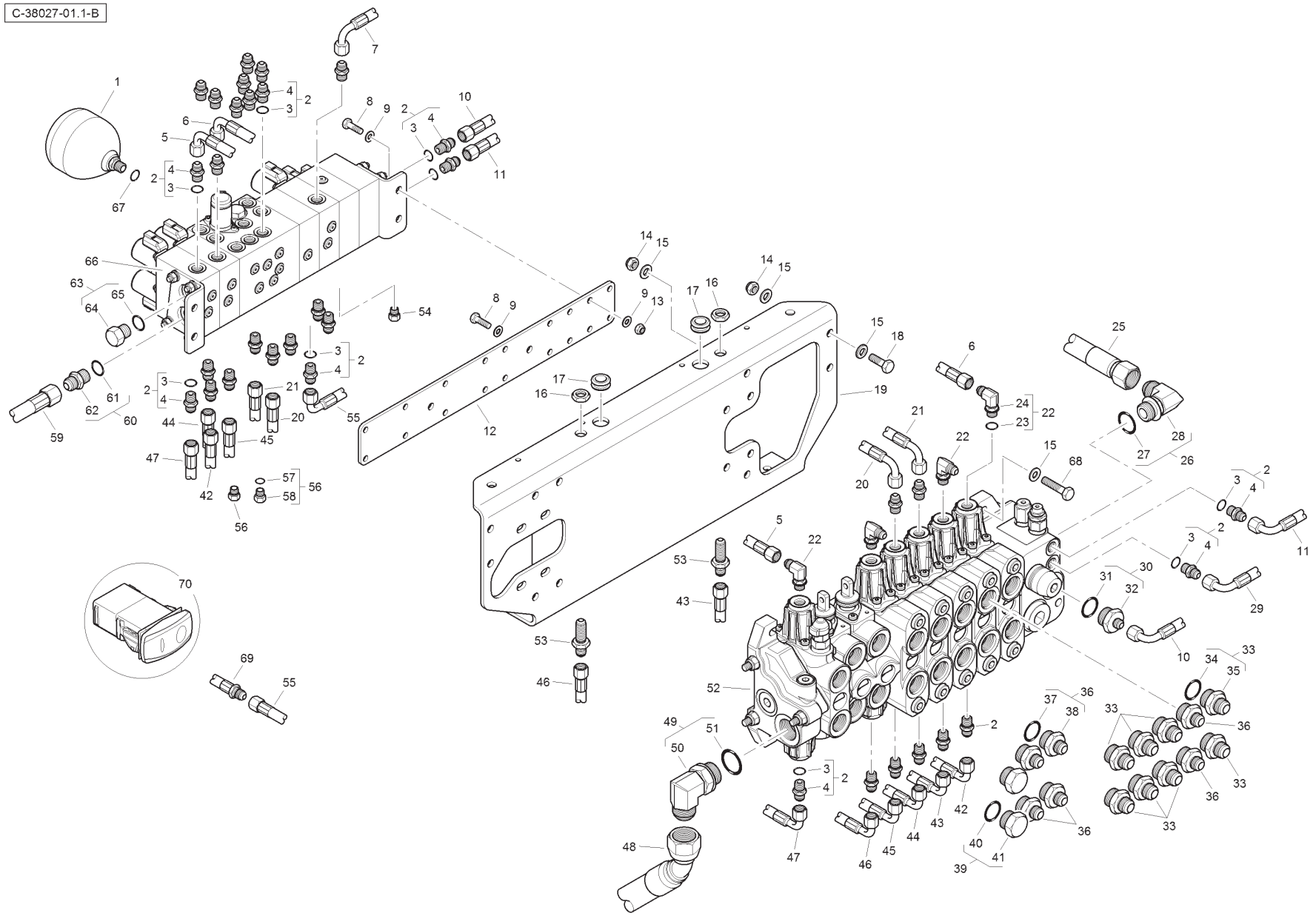
C-38027-01.1-B

Item	Part No.	Qty.	English	French	German	Spanish	Remarks
36	365713X91	6	Connector & O Ring	Borne	Doppelnippel	Unión	
37	835025M1	1	O Ring	Joint Torique	O Ring	Junta De Tipo O	
38	-	1	Union	Raccord	Verschraubung	Racor	
39	835099M91	2	Plug & O Ring	Bouchon	Stopfen	Tapón	
40	835025M1	1	O Ring	Joint Torique	O Ring	Junta De Tipo O	
41	-	1	Plug	Bouchon	Stopfen	Tapón	
42	T118306	1	Hose	Durit	Schlauch	Flexible	
43	T103972	1	Hose	Durit	Schlauch	Flexible	
44	6115082M91	1	Hose	Durit	Schlauch	Flexible	
45	6115081M91	1	Hose	Durit	Schlauch	Flexible	
46	T103976	1	Hose	Durit	Schlauch	Flexible	
47	T118305	1	Hose	Durit	Schlauch	Flexible	
48	6112614M91	1	Hose	Durit	Schlauch	Flexible	
49	358766X91	1	Elbow & O RIng	Coude	Kniestück	Codo	
50	-	1	Elbow	Coude	Kniestück	Codo	
51	831497M1	1	O Ring	Joint Torique	O Ring	Junta De Tipo O	
52	6112569M91	1	Valve	Soupape	Ventil	Válvula	
53	356266X1	2	Bulkhead Connector	Raccord	Verschraubung	Racor	
54	835087M91	1	Plug & O Ring	Bouchon	Stopfen	Tapón	
55	T118309	1	Hose	Durit	Schlauch	Flexible	
56	358722X91	2	Plug & O Ring	Bouchon	Stopfen	Tapón	
57	831495M1	1	O Ring	Joint Torique	O Ring	Junta De Tipo O	
58	-	1	Plug	Bouchon	Stopfen	Tapón	
59	6114672M91	1	Hose	Durit	Schlauch	Flexible	
60	358743X91	1	Connector & O Ring	Borne	Doppelnippel	Unión	
61	831497M1	1	O Ring	Joint Torique	O Ring	Junta De Tipo O	
62	-	1	Union	Raccord	Verschraubung	Racor	
63	358724X91	1	Plug & O Ring	Bouchon	Stopfen	Tapón	
64	-	1	Plug	Bouchon	Stopfen	Tapón	
65	831497M1	1	O Ring	Joint Torique	O Ring	Junta De Tipo O	
66	6114416M91	1	Manifold	Collecteur	Krümmer	Colector	
67	831452M1	1	O Ring	Joint Torique	O Ring	Junta De Tipo O	
68	3009496X1	4	Bolt	Boulon	Schraubbolzen	Perno	
69	T122808	1	Hose	Durit	Schlauch	Flexible	
70	T120617	1	Switch	Interrupteur	Schalter	Interruptor	

C-38027-02.1-A

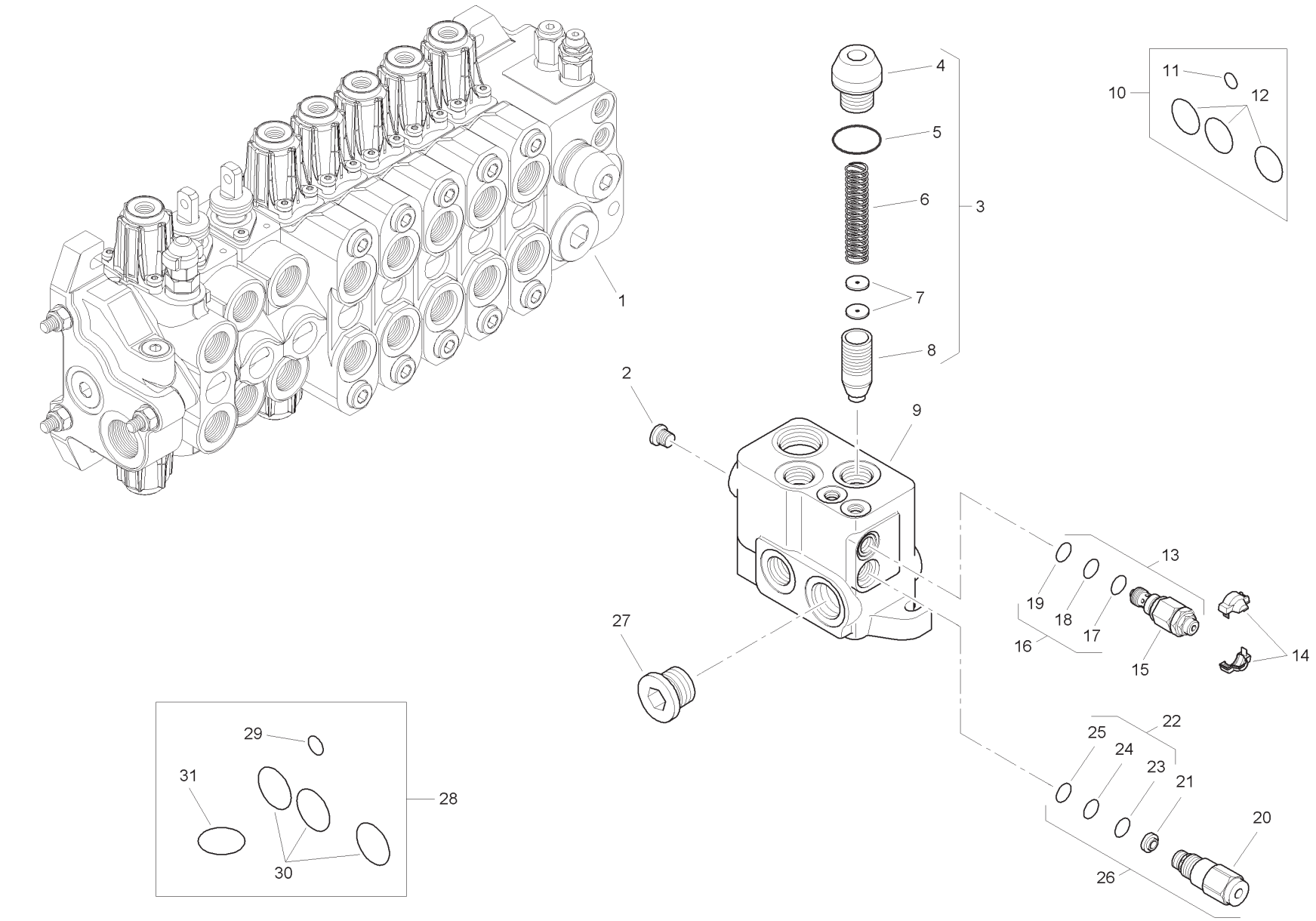
1
2
3
4
5
6
7
8
9
10
11
12
13
14
15
16
17
18
19
20
21
22
23
24
25
26
27
28
29
30
31

Item	Part No.	Qty.	English	French	German	Spanish	Remarks
1	6196136M91	1	Inlet Valve Assembly	Distributeur	Ventil Kpl	Conjto. De Valvula	
2	-	1	Plug	Bouchon	Stopfen	Tapón	
3	-	1	Kit	Jeu	Satz	Juego	
4	-	1	Valve	Soupape	Ventil	Válvula	
5	-	1	O Ring	Joint Torique	O Ring	Junta De Tipo O	
6	-	1	Spring	Ressort	Feder	Muelle	
7	-	2	Element	Elément	Element	Elemento	
8	-	1	Body	Corps De Valve	Ventilgehäuse	Cuerpo Válvula	
9	-	1	Body	Corps De Valve	Ventilgehäuse	Cuerpo Válvula	
10	6193771M91	1	Seal Kit	Jeu Étanchéité	Dichtringsatz	Juego De Juntas	
11	-	1	O Ring	Joint Torique	O Ring	Junta De Tipo O	
12	-	3	O Ring	Joint Torique	O Ring	Junta De Tipo O	
13	6193787M91	1	Pressure Relief Valve	Soupape De Sécurité	Überdruckventil	Válvula De Seguridad	
14	-	1	Cover	Couvercle	Deckel	Cubierta	
15	-	1	Valve	Soupape	Ventil	Válvula	
16	-	1	Kit	Jeu	Satz	Juego	
17	-	1	O Ring	Joint Torique	O Ring	Junta De Tipo O	
18	-	1	O Ring	Joint Torique	O Ring	Junta De Tipo O	
19	-	1	O Ring	Joint Torique	O Ring	Junta De Tipo O	
20	-	1	Valve	Soupape	Ventil	Válvula	
21	-	1	Element	Elément	Element	Elemento	
22	-	1	Kit	Jeu	Satz	Juego	
23	-	1	O Ring	Joint Torique	O Ring	Junta De Tipo O	
24	-	1	O Ring	Joint Torique	O Ring	Junta De Tipo O	
25	-	1	O Ring	Joint Torique	O Ring	Junta De Tipo O	
26	6193788M91	1	Flow Regulator	Valve Anti-surdébit	Begrenzungsventil	Válv. Antisobrecaud.	
27	-	1	Plug	Bouchon	Stopfen	Tapón	
28	6193789M91	1	Seal Kit	Jeu Étanchéité	Dichtringsatz	Juego De Juntas	
29	-	1	O Ring	Joint Torique	O Ring	Junta De Tipo O	
30	-	3	O Ring	Joint Torique	O Ring	Junta De Tipo O	
31	-	1	O Ring	Joint Torique	O Ring	Junta De Tipo O	

C-38027-03.1-A

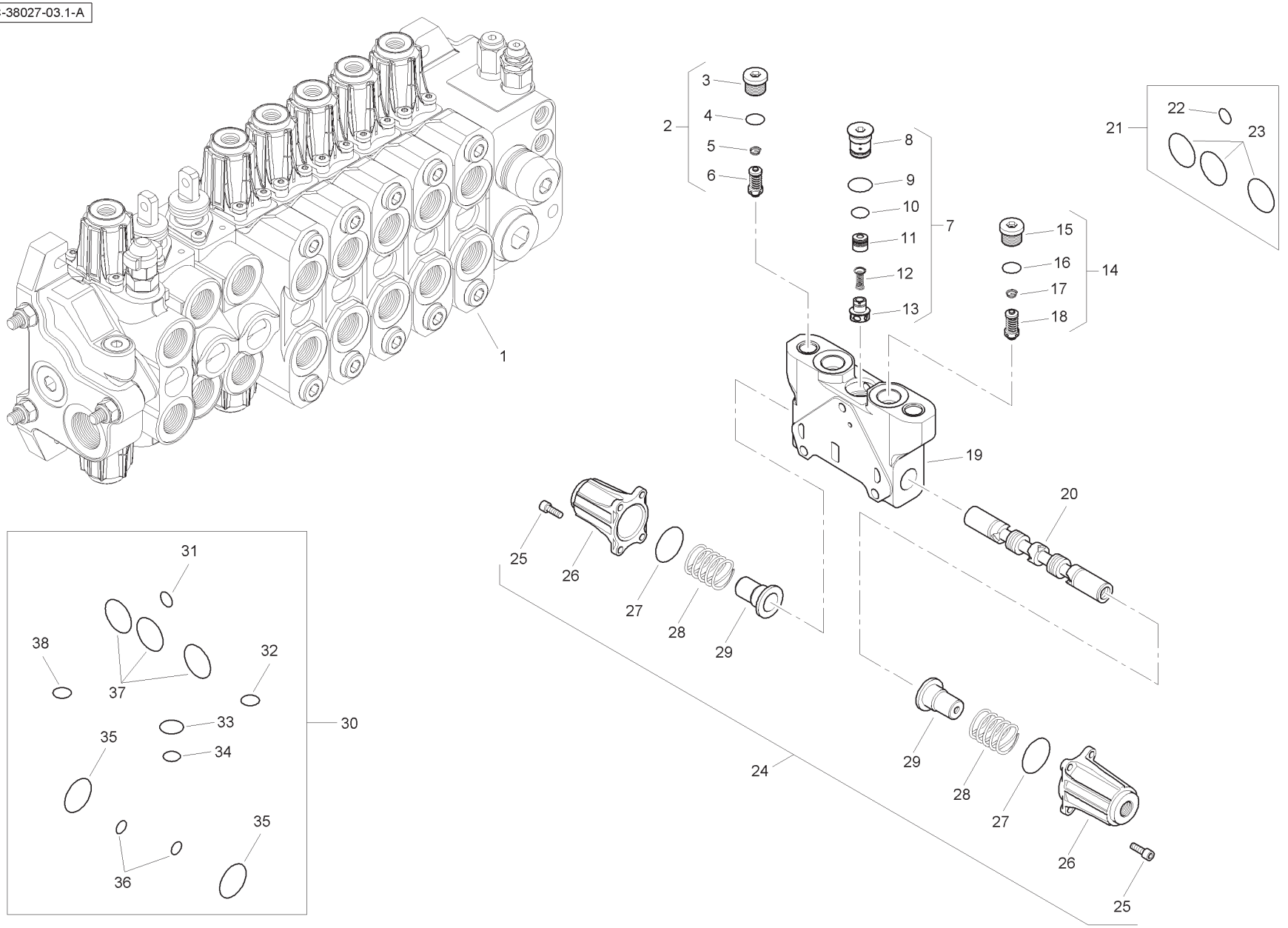
1
2
3
4
5
6
7
8
9
10
11
12
13
14
15
16
17
18
19
20
21
22
23
24
25
26
27
28
29
30
31
32
33
34
35
36
37
38

Item	Part No.	Qty.	English	French	German	Spanish	Remarks
1	6196137M91	1	Spool Valve Assembly	Distributeur	Ventil Kpl	Conjto. De Valvula	
2	6196148M91	1	Pressure Relief Valve	Soupape De Sécurité	Überdruckventil	Válvula De Seguridad	
3	-	1	Plug	Bouchon	Stopfen	Tapón	
4	-	1	O Ring	Joint Torique	O Ring	Junta De Tipo O	
5	-	1	Spring	Ressort	Feder	Muelle	
6	-	1	Valve	Soupape	Ventil	Válvula	
7	-	1	Kit	Jeu	Satz	Juego	
8	-	1	Plug	Bouchon	Stopfen	Tapón	
9	-	1	O Ring	Joint Torique	O Ring	Junta De Tipo O	
10	-	1	O Ring	Joint Torique	O Ring	Junta De Tipo O	
11	-	1	Body	Corps De Valve	Ventilgehäuse	Cuerpo Válvula	
12	-	1	Spring	Ressort	Feder	Muelle	
13	-	1	Element	Elément	Element	Elemento	
14	6196149M91	1	Pressure Relief Valve	Soupape De Sécurité	Überdruckventil	Válvula De Seguridad	
15	-	1	Plug	Bouchon	Stopfen	Tapón	
16	-	1	O Ring	Joint Torique	O Ring	Junta De Tipo O	
17	-	1	Spring	Ressort	Feder	Muelle	
18	-	1	Valve	Soupape	Ventil	Válvula	
19	-	1	Body	Corps De Valve	Ventilgehäuse	Cuerpo Válvula	
20	-	1	Spool	Tiroir	Steuerschieber	Carretel	
21	6193771M91	1	Seal Kit	Jeu Étanchéité	Dichtringsatz	Juego De Juntas	
22	-	1	O Ring	Joint Torique	O Ring	Junta De Tipo O	
23	-	3	O Ring	Joint Torique	O Ring	Junta De Tipo O	
24	6196143M91	1	Kit	Jeu	Satz	Juego	
25	-	8	Screw	Vis	Schraube	Tornillo	
26	-	2	Cap	Chapeau	Kappe	Tapa	
27	-	2	O Ring	Joint Torique	O Ring	Junta De Tipo O	
28	-	2	Spring	Ressort	Feder	Muelle	
29	-	2	Holder	Pièce Support	Halter	Sujetador	
30	6196125M91	1	Seal Kit	Jeu Étanchéité	Dichtringsatz	Juego De Juntas	
31	-	1	O Ring	Joint Torique	O Ring	Junta De Tipo O	
32	-	1	O Ring	Joint Torique	O Ring	Junta De Tipo O	
33	-	1	O Ring	Joint Torique	O Ring	Junta De Tipo O	
34	-	1	O Ring	Joint Torique	O Ring	Junta De Tipo O	
35	-	2	O Ring	Joint Torique	O Ring	Junta De Tipo O	
36	-	2	O Ring	Joint Torique	O Ring	Junta De Tipo O	
37	-	3	O Ring	Joint Torique	O Ring	Junta De Tipo O	
38	-	1	O Ring	Joint Torique	O Ring	Junta De Tipo O	

C-38027-04.1-A

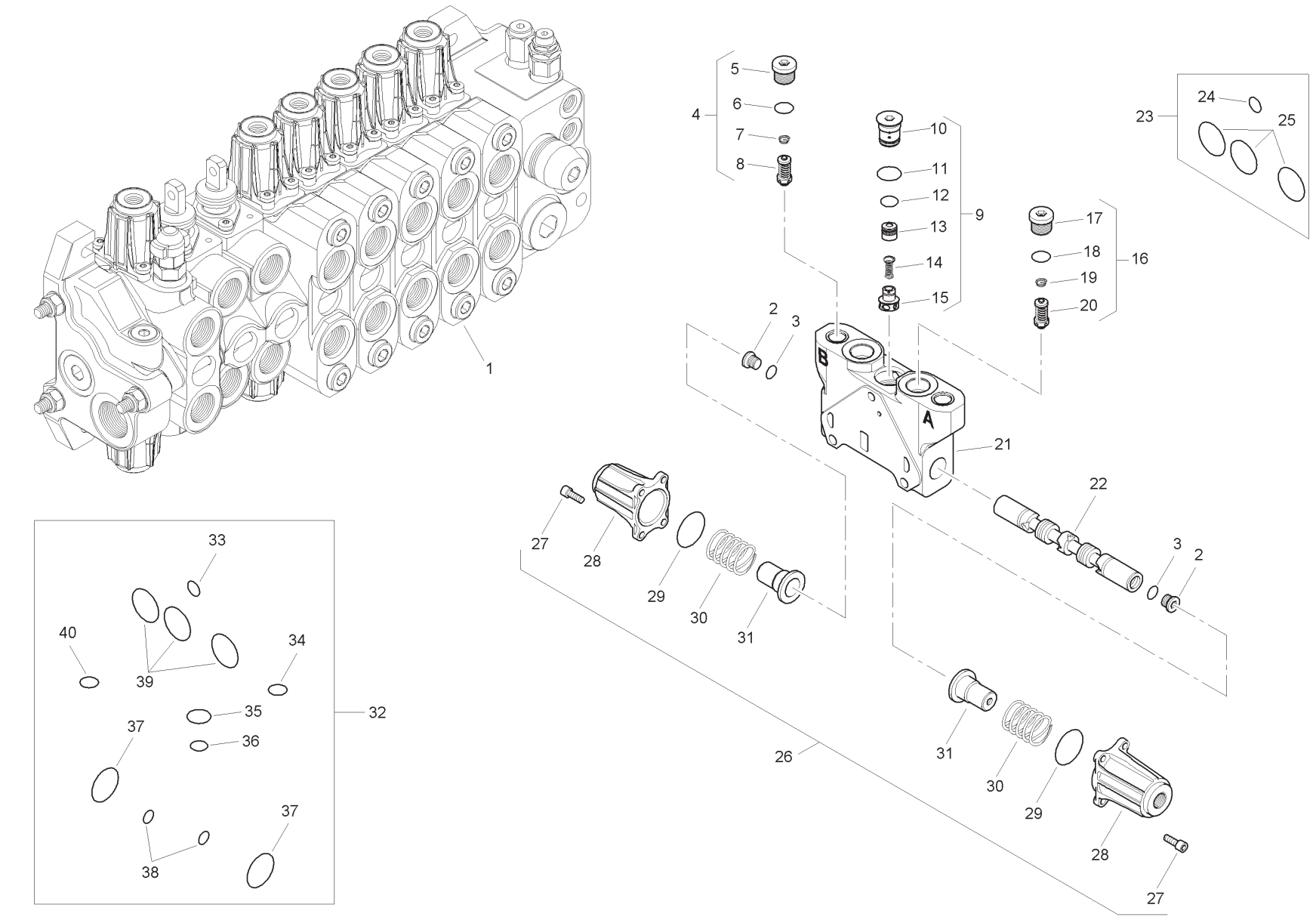
1
2
3
4
5
6
7
8
9
10
11
12
13
14
15
16
17
18
19
20
21
22
23
24
25
26
27
28
29
30
31
32
33
34
35
36
37
38
39
40
A
B

Item	Part No.	Qty.	English	French	German	Spanish	Remarks
1	6196138M91	1	Spool Valve Assembly	Distributeur	Ventil Kpl	Conjto. De Valvula	
2	-	2	Plug	Bouchon	Stopfen	Tapón	
3	-	2	O Ring	Joint Torique	O Ring	Junta De Tipo O	
4	6196150M91	1	Pressure Relief Valve	Soupape De Sécurité	Überdruckventil	Válvula De Seguridad	
5	-	1	Plug	Bouchon	Stopfen	Tapón	
6	-	1	O Ring	Joint Torique	O Ring	Junta De Tipo O	
7	-	1	Spring	Ressort	Feder	Muelle	
8	-	1	Valve	Soupape	Ventil	Válvula	
9	-	1	Kit	Jeu	Satz	Satz	
10	-	1	Plug	Bouchon	Stopfen	Tapón	
11	-	1	O Ring	Joint Torique	O Ring	Junta De Tipo O	
12	-	1	O Ring	Joint Torique	O Ring	Junta De Tipo O	
13	-	1	Body	Corps De Valve	Ventilgehäuse	Cuerpo Válvula	
14	-	1	Spring	Ressort	Feder	Muelle	
15	-	1	Element	Elément	Element	Elemento	
16	6196150M91	1	Pressure Relief Valve	Soupape De Sécurité	Überdruckventil	Válvula De Seguridad	
17	-	1	Plug	Bouchon	Stopfen	Tapón	
18	-	1	O Ring	Joint Torique	O Ring	Junta De Tipo O	
19	-	1	Spring	Ressort	Feder	Muelle	
20	-	1	Valve	Soupape	Ventil	Válvula	
21	-	1	Body	Corps De Valve	Ventilgehäuse	Cuerpo Válvula	
22	-	1	Spool	Tiroir	Steuerschieber	Carrete	
23	6193771M91	1	Seal Kit	Jeu Étanchéité	Dichtringsatz	Juego De Juntas	
24	-	1	O Ring	Joint Torique	O Ring	Junta De Tipo O	
25	-	3	O Ring	Joint Torique	O Ring	Junta De Tipo O	
26	6196143M91	1	Kit	Jeu	Satz	Juego	
27	-	8	Screw	Vis	Schraube	Tornillo	
28	-	2	Cap	Chapeau	Kappe	Tapa	
29	-	2	O Ring	Joint Torique	O Ring	Junta De Tipo O	
30	-	2	Spring	Ressort	Feder	Muelle	
31	-	2	Holder	Pièce Support	Halter	Sujetador	
32	6196125M91	1	Seal Kit	Jeu Étanchéité	Dichtringsatz	Juego De Juntas	
33	-	1	O Ring	Joint Torique	O Ring	Junta De Tipo O	
34	-	1	O Ring	Joint Torique	O Ring	Junta De Tipo O	
35	-	1	O Ring	Joint Torique	O Ring	Junta De Tipo O	

C-38027-04.1-A

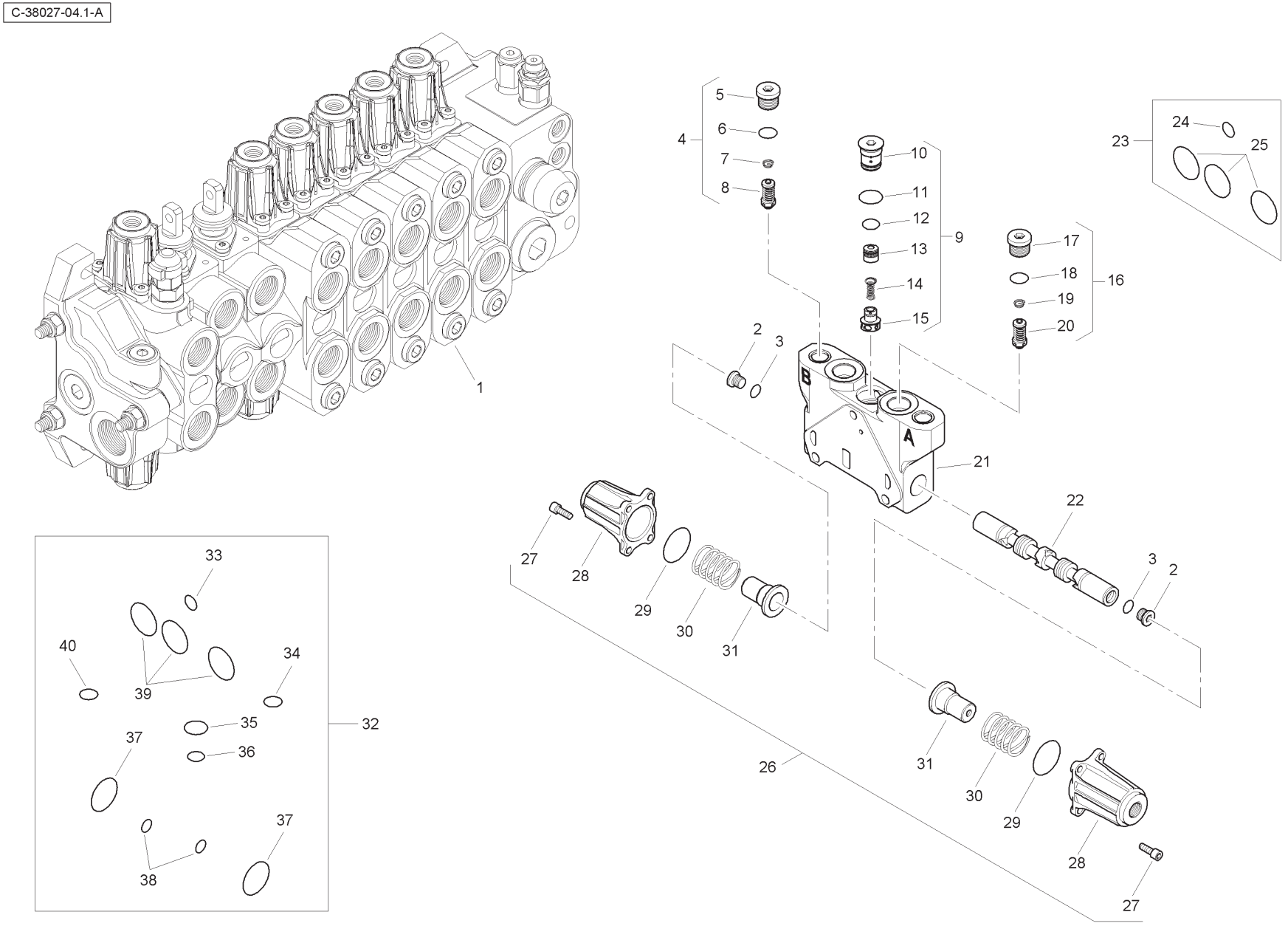
1
2
3
4
5
6
7
8
9
10
11
12
13
14
15
16
17
18
19
20
21
22
23
24
25
26
27
28
29
30
31
32
33
34
35
36
37
38
39
40
A
B

Item	Part No.	Qty.	English	French	German	Spanish	Remarks
36	-	1	O Ring	Joint Torique	O Ring	Junta De Tipo O	
37	-	2	O Ring	Joint Torique	O Ring	Junta De Tipo O	
38	-	2	O Ring	Joint Torique	O Ring	Junta De Tipo O	
39	-	3	O Ring	Joint Torique	O Ring	Junta De Tipo O	
40	-	1	O Ring	Joint Torique	O Ring	Junta De Tipo O	

C-38027-05.1-A

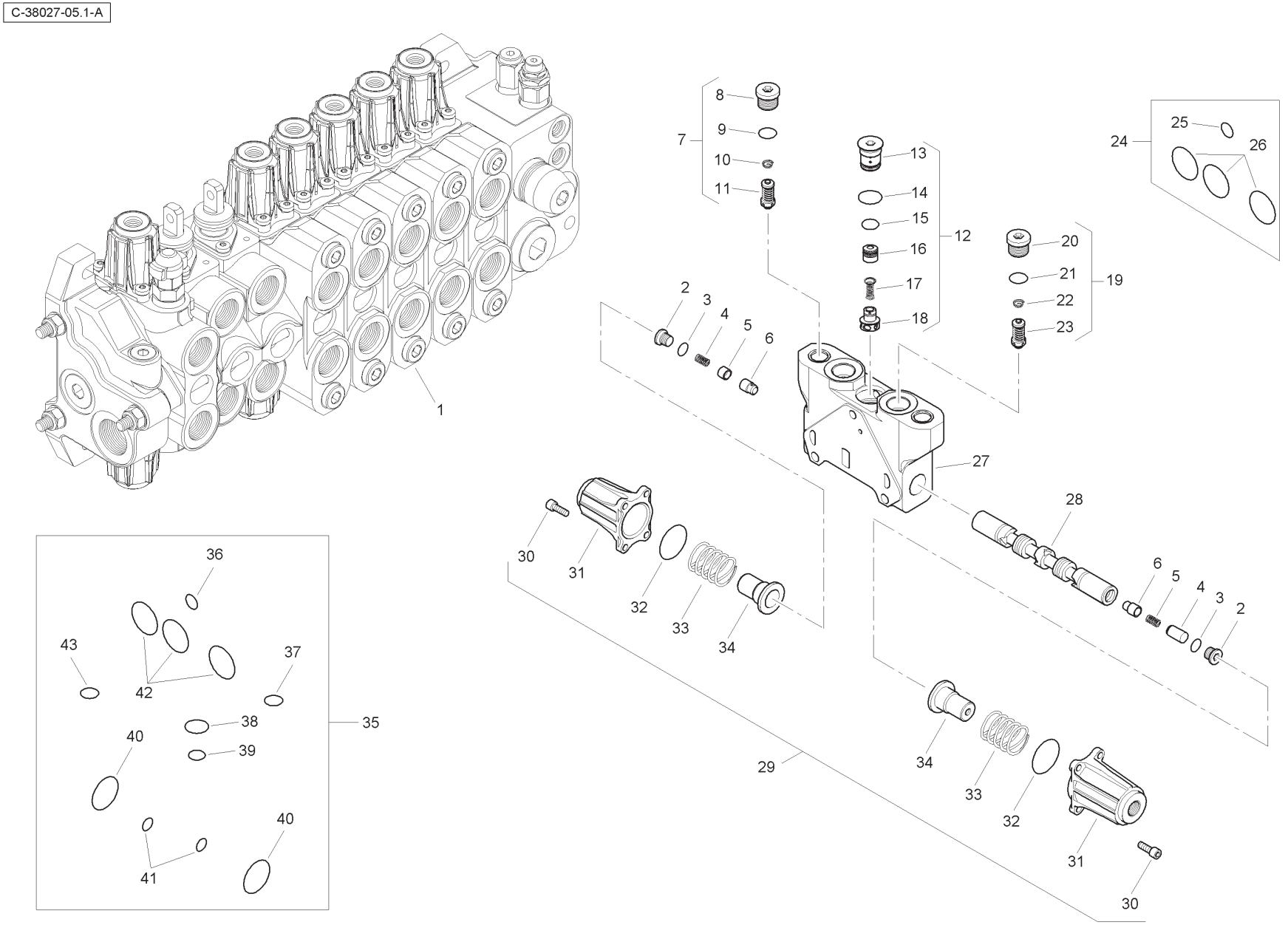
1
2
3
4
5
6
7
8
9
10
11
12
13
14
15
16
17
18
19
20
21
22
23
24
25
26
27
28
29
30
31
32
33
34
35
36
37
38
39
40
41
42
43

Item	Part No.	Qty.	English	French	German	Spanish	Remarks
1	6196139M91	1	Spool Valve Assembly	Distributeur	Ventil Kpl	Conjto. De Valvula	
2	-	2	Plug	Bouchon	Stopfen	Tapón	
3	-	2	O Ring	Joint Torique	O Ring	Junta De Tipo O	
4	-	2	Spring	Ressort	Feder	Muelle	
5	-	1	Bushing	Douille	Busche	Boccola	
6	-	2	Bushing	Douille	Busche	Boccola	
7	6196152M91	1	Pressure Relief Valve	Soupape De Sécurité	Überdruckventil	Válvula De Seguridad	
8	-	1	Plug	Bouchon	Stopfen	Tapón	
9	-	1	O Ring	Joint Torique	O Ring	Junta De Tipo O	
10	-	1	Spring	Ressort	Feder	Muelle	
11	-	1	Valve	Soupape	Ventil	Válvula	
12	-	1	Kit	Jeu	Satz	Juego	
13	-	1	Plug	Bouchon	Stopfen	Tapón	
14	-	1	O Ring	Joint Torique	O Ring	Junta De Tipo O	
15	-	1	O Ring	Joint Torique	O Ring	Junta De Tipo O	
16	-	1	Body	Corps De Valve	Ventilgehäuse	Cuerpo Válvula	
17	-	1	Spring	Ressort	Feder	Muelle	
18	-	1	Element	Elément	Element	Elemento	
19	6196151M91	1	Pressure Relief Valve	Soupape De Sécurité	Überdruckventil	Válvula De Seguridad	
20	-	1	Plug	Bouchon	Stopfen	Tapón	
21	-	1	O Ring	Joint Torique	O Ring	Junta De Tipo O	
22	-	1	Spring	Ressort	Feder	Muelle	
23	-	1	Valve	Soupape	Ventil	Válvula	
24	6193771M91	1	Seal Kit	Jeu Étanchéité	Dichtringsatz	Juego De Juntas	
25	-	1	O Ring	Joint Torique	O Ring	Junta De Tipo O	
26	-	3	O Ring	Joint Torique	O Ring	Junta De Tipo O	
27	-	1	Body	Corps De Valve	Ventilgehäuse	Cuerpo Válvula	
28	-	1	Spool	Tiroir	Steuerschieber	Carretel	
29	6196143M91	1	Kit	Jeu	Satz	Juego	
30	-	8	Screw	Vis	Schraube	Tornillo	
31	-	2	Cap	Chapeau	Kappe	Tapa	
32	-	2	O Ring	Joint Torique	O Ring	Junta De Tipo O	
33	-	2	Spring	Ressort	Feder	Muelle	
34	-	2	Holder	Pièce Support	Halter	Sujetador	
35	6196125M91	1	Seal Kit	Jeu Étanchéité	Dichtringsatz	Juego De Juntas	

C-38027-05.1-A

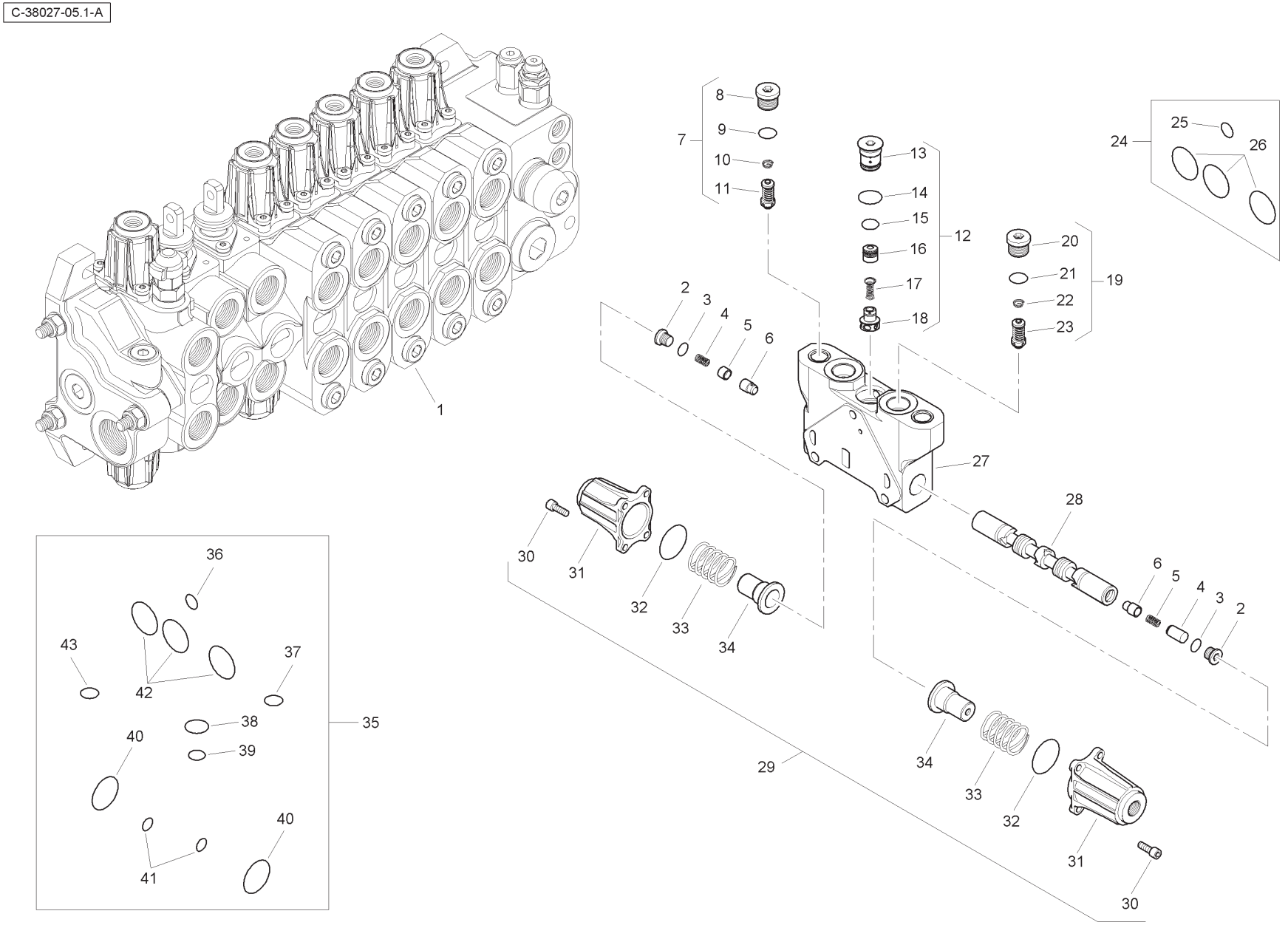
1
2
3
4
5
6
7
8
9
10
11
12
13
14
15
16
17
18
19
20
21
22
23
24
25
26
27
28
29
30
31
32
33
34
35
36
37
38
39
40
41
42
43

Item	Part No.	Qty.	English	French	German	Spanish	Remarks
36	-	1	O Ring	Joint Torique	O Ring	Junta De Tipo O	
37	-	1	O Ring	Joint Torique	O Ring	Junta De Tipo O	
38	-	1	O Ring	Joint Torique	O Ring	Junta De Tipo O	
39	-	1	O Ring	Joint Torique	O Ring	Junta De Tipo O	
40	-	2	O Ring	Joint Torique	O Ring	Junta De Tipo O	
41	-	2	O Ring	Joint Torique	O Ring	Junta De Tipo O	
42	-	3	O Ring	Joint Torique	O Ring	Junta De Tipo O	
43	-	1	O Ring	Joint Torique	O Ring	Junta De Tipo O	

C-38027-06.1-A

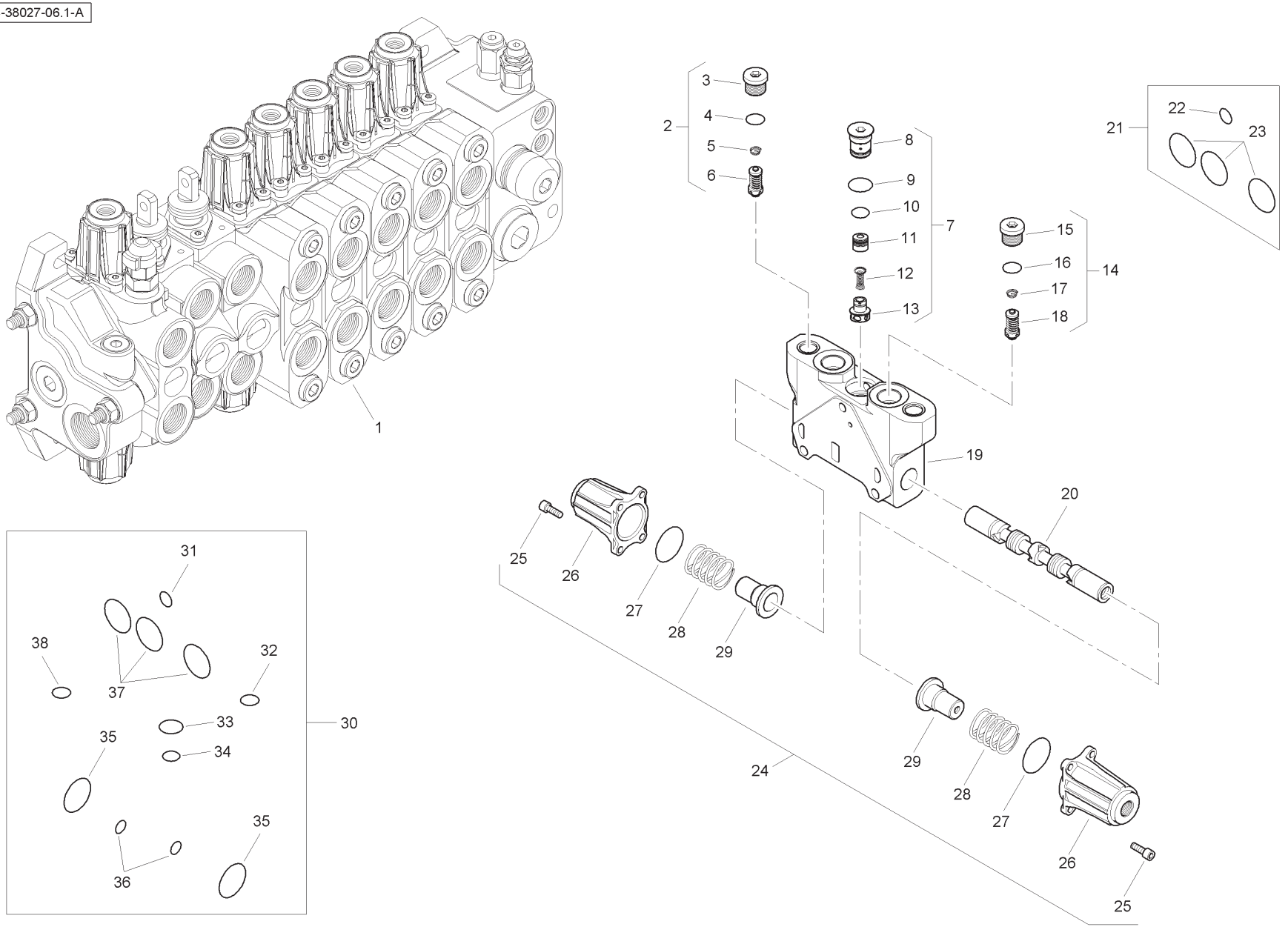
1
2
3
4
5
6
7
8
9
10
11
12
13
14
15
16
17
18
19
20
21
22
23
24
25
26
27
28
29
30
31
32
33
34
35
36
37
38

Item	Part No.	Qty.	English	French	German	Spanish	Remarks
1	6196140M91	1	Spool Valve Assembly	Distributeur	Ventil Kpl	Conjto. De Valvula	
2	6196151M91	1	Pressure Relief Valve	Soupape De Sécurité	Überdruckventil	Válvula De Seguridad	
3	-	1	Plug	Bouchon	Stopfen	Tapón	
4	-	1	O Ring	Joint Torique	O Ring	Junta De Tipo O	
5	-	1	Spring	Ressort	Feder	Muelle	
6	-	1	Valve	Soupape	Ventil	Válvula	
7	-	1	Kit	Jeu	Satz	Juego	
8	-	1	Plug	Bouchon	Stopfen	Tapón	
9	-	1	O Ring	Joint Torique	O Ring	Junta De Tipo O	
10	-	1	O Ring	Joint Torique	O Ring	Junta De Tipo O	
11	-	1	Body	Corps De Valve	Ventilgehäuse	Cuerpo Válvula	
12	-	1	Spring	Ressort	Feder	Muelle	
13	-	1	Element	Elément	Element	Elemento	
14	6196151M91	1	Pressure Relief Valve	Soupape De Sécurité	Überdruckventil	Válvula De Seguridad	
15	-	1	Plug	Bouchon	Stopfen	Tapón	
16	-	1	O Ring	Joint Torique	O Ring	Junta De Tipo O	
17	-	1	Spring	Ressort	Feder	Muelle	
18	-	1	Valve	Soupape	Ventil	Válvula	
19	-	1	Body	Corps De Valve	Ventilgehäuse	Cuerpo Válvula	
20	-	1	Spool	Tiroir	Steuerschieber	Carretel	
21	6193771M91	1	Seal Kit	Jeu Étanchéité	Dichtringsatz	Juego De Juntas	
22	-	1	O Ring	Joint Torique	O Ring	Junta De Tipo O	
23	-	3	O Ring	Joint Torique	O Ring	Junta De Tipo O	
24	6196143M91	1	Kit	Jeu	Satz	Juego	
25	-	8	Screw	Vis	Schraube	Tornillo	
26	-	2	Cap	Chapeau	Kappe	Tapa	
27	-	2	O Ring	Joint Torique	O Ring	Junta De Tipo O	
28	-	2	Spring	Ressort	Feder	Muelle	
29	-	2	Holder	Pièce Support	Halter	Sujetador	
30	6196125M91	1	Seal Kit	Jeu Étanchéité	Dichtringsatz	Juego De Juntas	
31	-	1	O Ring	Joint Torique	O Ring	Junta De Tipo O	
32	-	1	O Ring	Joint Torique	O Ring	Junta De Tipo O	
33	-	1	O Ring	Joint Torique	O Ring	Junta De Tipo O	
34	-	1	O Ring	Joint Torique	O Ring	Junta De Tipo O	
35	-	2	O Ring	Joint Torique	O Ring	Junta De Tipo O	
36	-	2	O Ring	Joint Torique	O Ring	Junta De Tipo O	
37	-	3	O Ring	Joint Torique	O Ring	Junta De Tipo O	
38	-	1	O Ring	Joint Torique	O Ring	Junta De Tipo O	

C-38027-07.1-A

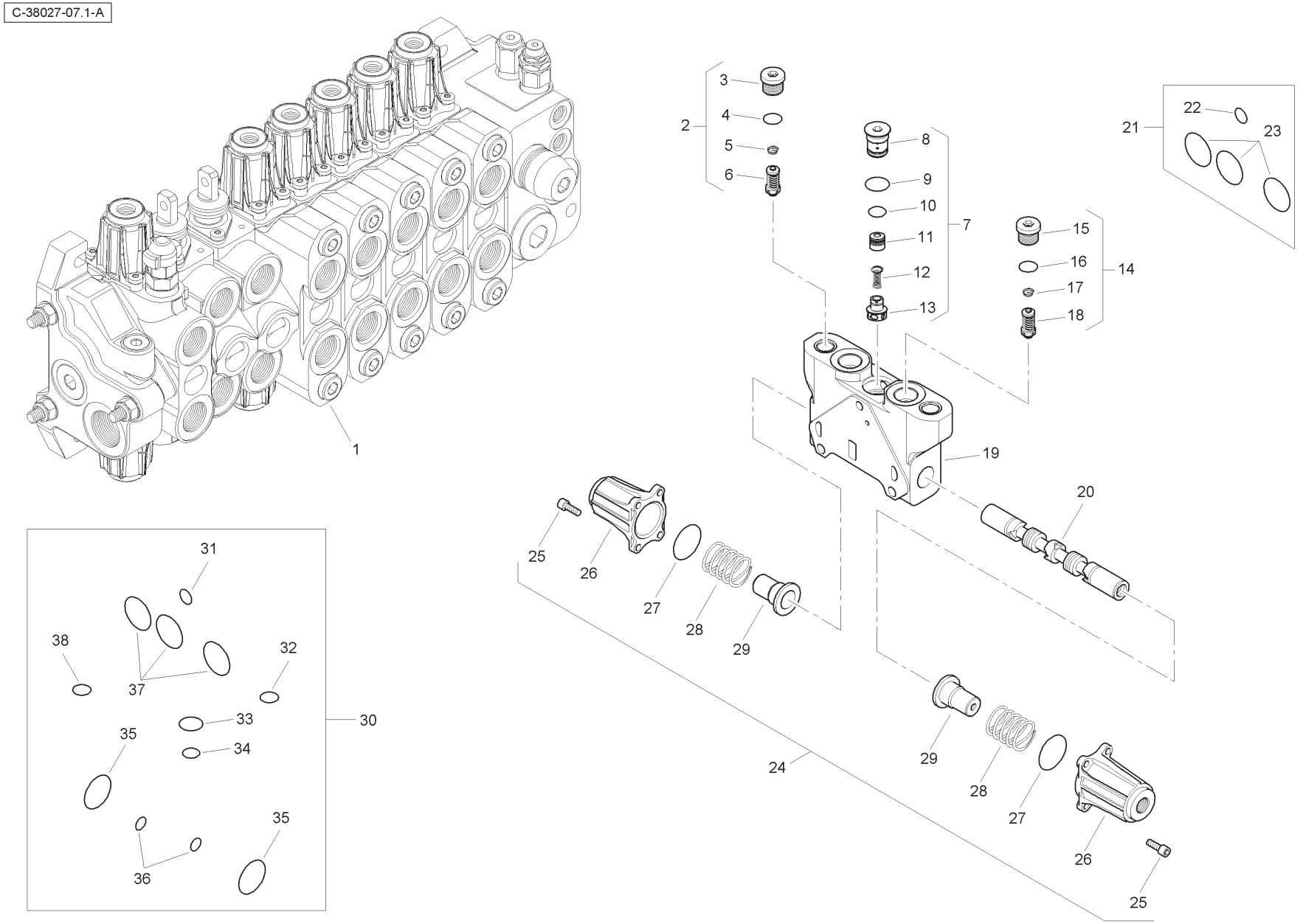
1
2
3
4
5
6
7
8
9
10
11
12
13
14
15
16
17
18
19
20
21
22
23
24
25
26
27
28
29
30
31
32
33
34
35
36
37
38

Item	Part No.	Qty.	English	French	German	Spanish	Remarks
1	6196141M91	1	Spool Valve Assembly	Distributeur	Ventil Kpl	Conjto. De Valvula	
2	6196151M91	1	Pressure Relief Valve	Soupape De Sécurité	Überdruckventil	Válvula De Seguridad	
3	-	1	Plug	Bouchon	Stopfen	Tapón	
4	-	1	O Ring	Joint Torique	O Ring	Junta De Tipo O	
5	-	1	Spring	Ressort	Feder	Muelle	
6	-	1	Valve	Soupape	Ventil	Válvula	
7	-	1	Kit	Jeu	Satz	Juego	
8	-	1	Plug	Bouchon	Stopfen	Tapón	
9	-	1	O Ring	Joint Torique	O Ring	Junta De Tipo O	
10	-	1	O Ring	Joint Torique	O Ring	Junta De Tipo O	
11	-	1	Body	Corps De Valve	Ventilgehäuse	Cuerpo Válvula	
12	-	1	Spring	Ressort	Feder	Muelle	
13	-	1	Element	Elément	Element	Elemento	
14	6196151M91	1	Pressure Relief Valve	Soupape De Sécurité	Überdruckventil	Válvula De Seguridad	
15	-	1	Plug	Bouchon	Stopfen	Tapón	
16	-	1	O Ring	Joint Torique	O Ring	Junta De Tipo O	
17	-	1	Spring	Ressort	Feder	Muelle	
18	-	1	Valve	Soupape	Ventil	Válvula	
19	-	1	Body	Corps De Valve	Ventilgehäuse	Cuerpo Válvula	
20	-	1	Spool	Tiroir	Steuerschieber	Carretel	
21	6193771M91	1	Seal Kit	Jeu Étanchéité	Dichtringsatz	Juego De Juntas	
22	-	1	O Ring	Joint Torique	O Ring	Junta De Tipo O	
23	-	3	O Ring	Joint Torique	O Ring	Junta De Tipo O	
24	6196143M91	1	Kit	Jeu	Satz	Juego	
25	-	8	Screw	Vis	Schraube	Tornillo	
26	-	2	Cap	Chapeau	Kappe	Tapa	
27	-	2	O Ring	Joint Torique	O Ring	Junta De Tipo O	
28	-	2	Spring	Ressort	Feder	Muelle	
29	-	2	Holder	Pièce Support	Halter	Sujetador	
30	6196125M91	1	Seal Kit	Jeu Étanchéité	Dichtringsatz	Juego De Juntas	
31	-	1	O Ring	Joint Torique	O Ring	Junta De Tipo O	
32	-	1	O Ring	Joint Torique	O Ring	Junta De Tipo O	
33	-	1	O Ring	Joint Torique	O Ring	Junta De Tipo O	
34	-	1	O Ring	Joint Torique	O Ring	Junta De Tipo O	
35	-	2	O Ring	Joint Torique	O Ring	Junta De Tipo O	
36	-	2	O Ring	Joint Torique	O Ring	Junta De Tipo O	
37	-	3	O Ring	Joint Torique	O Ring	Junta De Tipo O	
38	-	1	O Ring	Joint Torique	O Ring	Junta De Tipo O	

C-38027-08.1-A

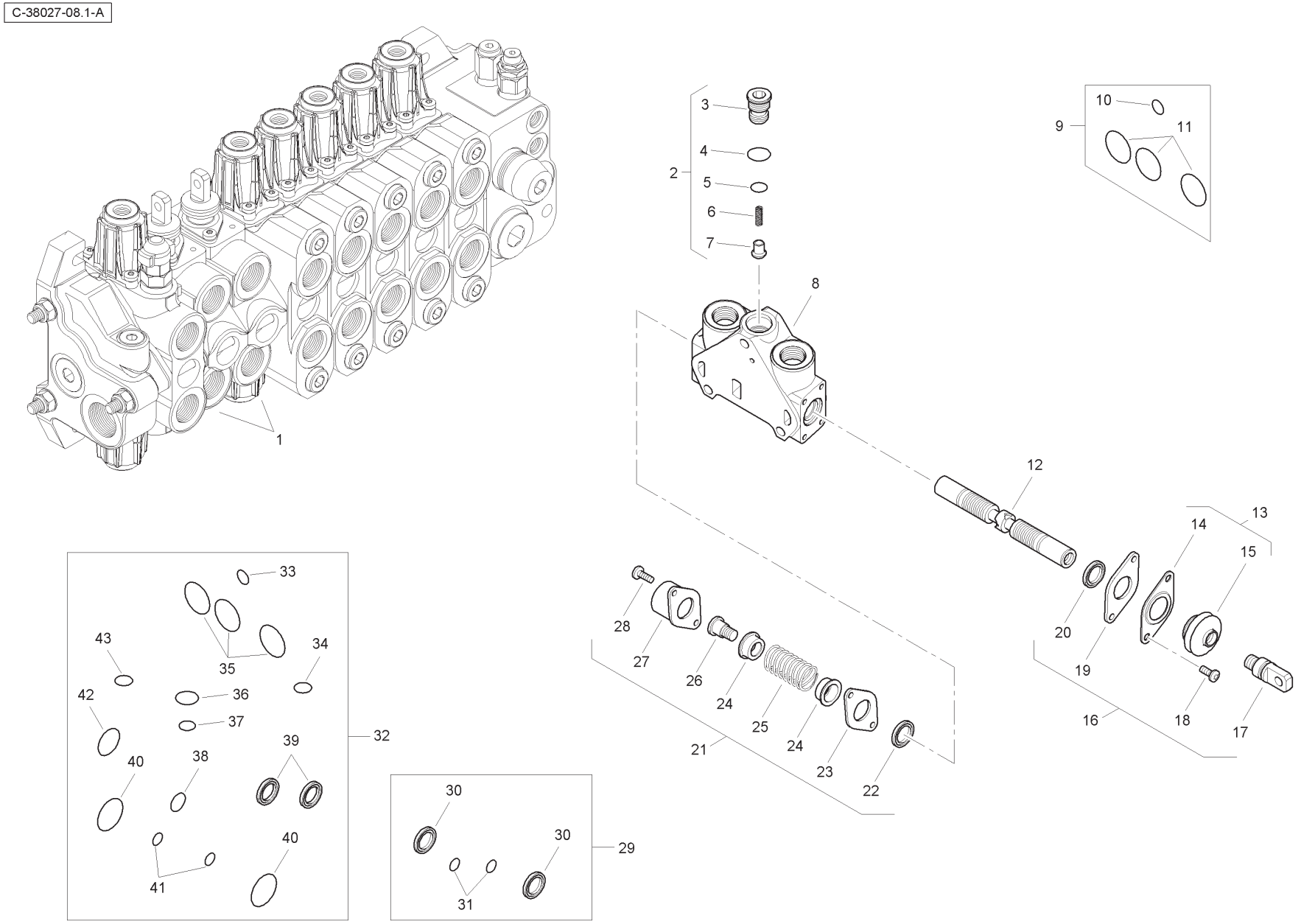
1
2
3
4
5
6
7
8
9
10
11
12
13
14
15
16
17
18
19
20
21
22
23
24
25
26
27
28
29
30
31
32
33
34
35
36
37
38
39
40
41
42
43

Item	Part No.	Qty.	English	French	German	Spanish	Remarks
1	6196131M91	2	Spool Valve Assembly	Distributeur	Ventil Kpl	Conjto. De Valvula	
2	-	1	Kit	Jeu	Satz	Juego	
3	-	1	Plug	Bouchon	Stopfen	Tapón	
4	-	1	O Ring	Joint Torique	O Ring	Junta De Tipo O	
5	-	1	O Ring	Joint Torique	O Ring	Junta De Tipo O	
6	-	1	Spring	Ressort	Feder	Muelle	
7	-	1	Element	Elément	Element	Elemento	
8	-	1	Body	Corps De Valve	Ventilgehäuse	Cuerpo Válvula	
9	6193771M91	1	Seal Kit	Jeu Étanchéité	Dichtringsatz	Juego De Juntas	
10	-	1	O Ring	Joint Torique	O Ring	Junta De Tipo O	
11	-	3	O Ring	Joint Torique	O Ring	Junta De Tipo O	
12	-	1	Spool	Tiroir	Steuerschieber	Carrete	
13	-	1	Kit	Jeu	Satz	Juego	
14	-	1	Plate	Plaque	Platte	Plato	
15	-	1	Seal	Joint Étanchéité	Dichtring	Retén	
16	6193780M91	1	Mechanical Kit	Lot De Pièces	Ersatzteilpaket	Juego De Piezas	
17	-	1	Screw	Vis	Schraube	Tornillo	
18	-	2	Screw	Vis	Schraube	Tornillo	
19	-	1	Plate	Plaque	Platte	Plato	
20	-	1	Seal	Joint Étanchéité	Dichtring	Retén	
21	6193784M91	1	Mechanical Kit	Lot De Pièces	Ersatzteilpaket	Juego De Piezas	
22	-	1	Seal	Joint Étanchéité	Dichtring	Retén	
23	-	1	Plate	Plaque	Platte	Plato	
24	-	2	Holder	Pièce Support	Halter	Sujetador	
25	-	1	Spring	Ressort	Feder	Muelle	
26	-	1	Screw	Vis	Schraube	Tornillo	
27	-	1	Cap	Chapeau	Kappe	Tapa	
28	-	2	Screw	Vis	Schraube	Tornillo	
29	6196126M91	1	Seal Kit	Jeu Étanchéité	Dichtringsatz	Juego De Juntas	
30	-	2	Seal	Joint Étanchéité	Dichtring	Retén	
31	-	2	O Ring	Joint Torique	O Ring	Junta De Tipo O	
32	6196125M91	1	Seal Kit	Jeu Étanchéité	Dichtringsatz	Juego De Juntas	
33	-	1	O Ring	Joint Torique	O Ring	Junta De Tipo O	
34	-	1	O Ring	Joint Torique	O Ring	Junta De Tipo O	
35	-	3	O Ring	Joint Torique	O Ring	Junta De Tipo O	

C-38027-08.1-A

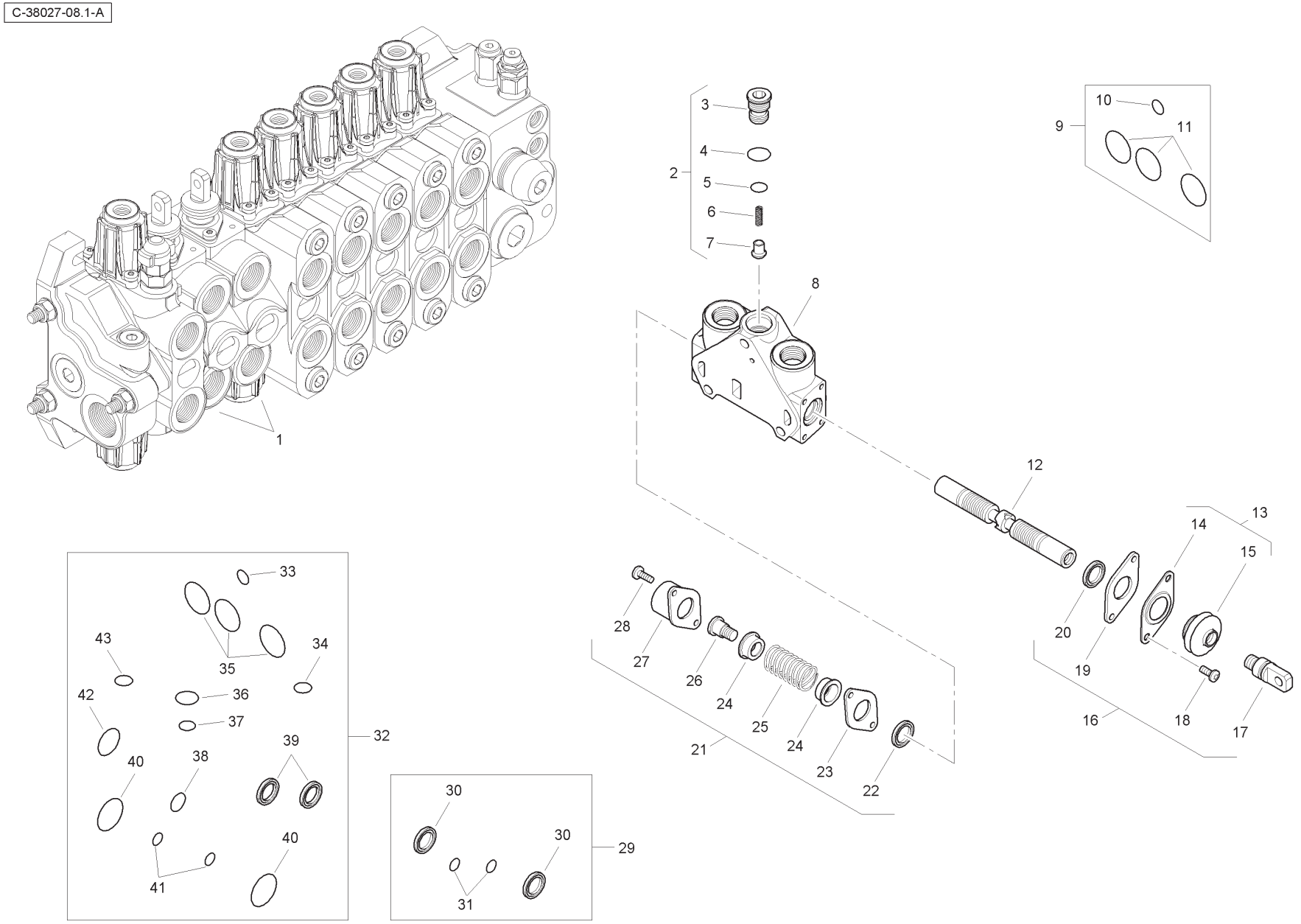
1
2
3
4
5
6
7
8
9
10
11
12
13
14
15
16
17
18
19
20
21
22
23
24
25
26
27
28
29
30
31
32
33
34
35
36
37
38
39
40
41
42
43

Item	Part No.	Qty.	English	French	German	Spanish	Remarks
36	-	1	O Ring	Joint Torique	O Ring	Junta De Tipo O	
37	-	1	O Ring	Joint Torique	O Ring	Junta De Tipo O	
38	-	1	O Ring	Joint Torique	O Ring	Junta De Tipo O	
39	-	2	Seal	Joint Étanchéité	Dichtring	Retén	
40	-	2	O Ring	Joint Torique	O Ring	Junta De Tipo O	
41	-	2	O Ring	Joint Torique	O Ring	Junta De Tipo O	
42	-	1	O Ring	Joint Torique	O Ring	Junta De Tipo O	
43	-	1	O Ring	Joint Torique	O Ring	Junta De Tipo O	

C-38027-09.1-A

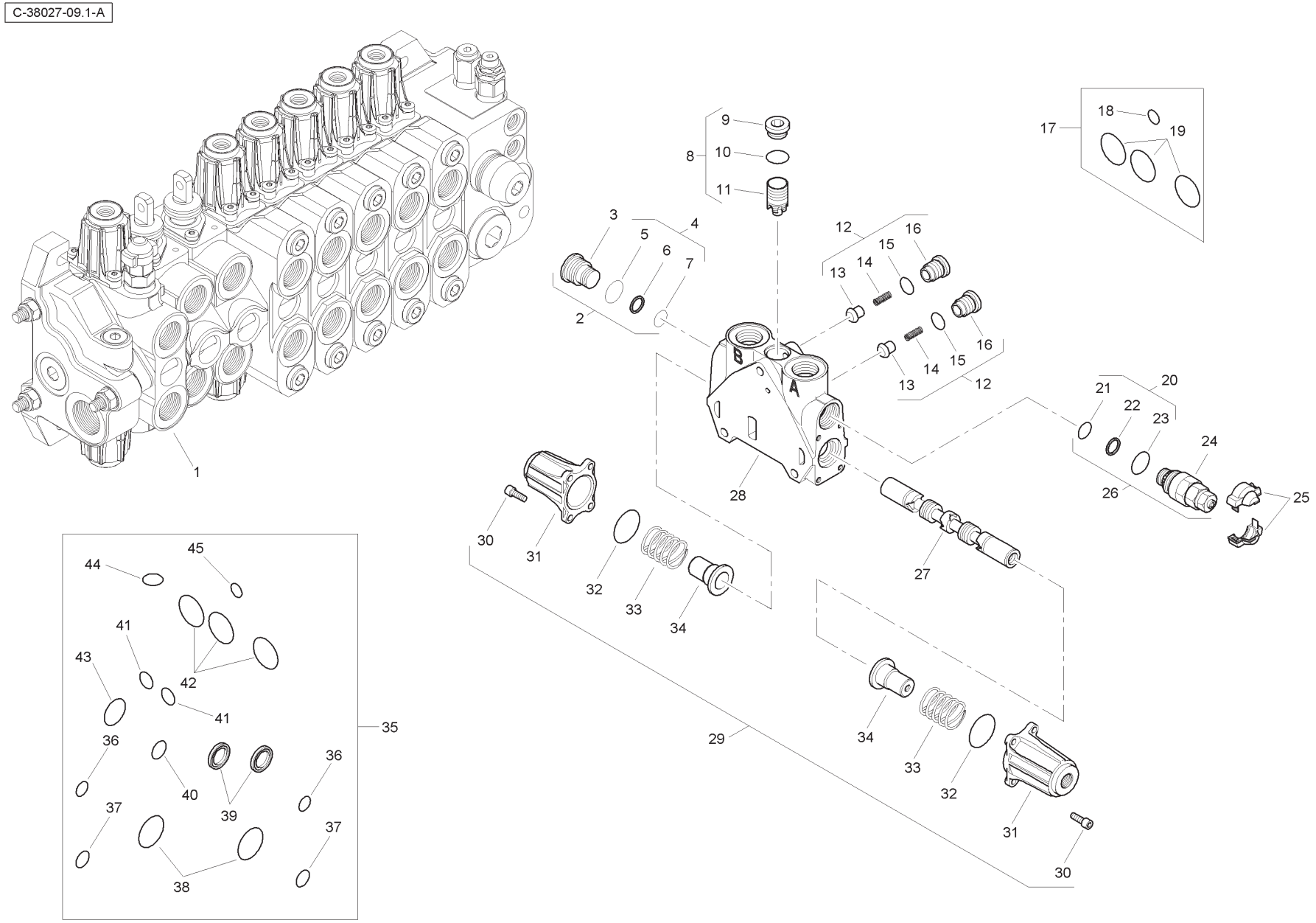
1
2
3
4
5
6
7
8
9
10
11
12
13
14
15
16
17
18
19
20
21
22
23
24
25
26
27
28
29
30
31
32
33
34
35
36
37
38
39
40
41
42
43
44
45
A
B

Item	Part No.	Qty.	English	French	German	Spanish	Remarks
1	6196145M91	1	Spool Valve Assembly	Distributeur	Ventil Kpl	Conjto. De Valvula	
2	6193785M91	1	Plug	Bouchon	Stopfen	Tapón	
3	-	1	Plug	Bouchon	Stopfen	Tapón	
4	-	1	Kit	Jeu	Satz	Juego	
5	-	1	O Ring	Joint Torique	O Ring	Junta De Tipo O	
6	-	1	Seal	Joint Étanchéité	Dichtring	Retén	
7	-	1	O Ring	Joint Torique	O Ring	Junta De Tipo O	
8	-	1	Kit	Jeu	Satz	Juego	
9	-	1	Plug	Bouchon	Stopfen	Tapón	
10	-	1	O Ring	Joint Torique	O Ring	Junta De Tipo O	
11	-	1	Body	Corps De Valve	Ventilgehäuse	Cuerpo Válvula	
12	-	2	Kit	Jeu	Satz	Juego	
13	-	1	Valve	Soupape	Ventil	Válvula	
14	-	1	Spring	Ressort	Feder	Muelle	
15	-	1	O Ring	Joint Torique	O Ring	Junta De Tipo O	
16	-	1	Plug	Bouchon	Stopfen	Tapón	
17	6193771M91	1	Seal Kit	Jeu Étanchéité	Dichtringsatz	Juego De Juntas	
18	-	1	O Ring	Joint Torique	O Ring	Junta De Tipo O	
19	-	3	O Ring	Joint Torique	O Ring	Junta De Tipo O	
20	-	1	Kit	Jeu	Satz	Juego	
21	-	1	O Ring	Joint Torique	O Ring	Junta De Tipo O	
22	-	1	Seal	Joint Étanchéité	Dichtring	Retén	
23	-	1	O Ring	Joint Torique	O Ring	Junta De Tipo O	
24	-	1	Valve	Soupape	Ventil	Válvula	
25	-	1	Cover	Couvercle	Deckel	Cubierta	
26	6196133M91	1	Pressure Relief Valve	Soupape De Sécurité	Überdruckventil	Válvula De Seguridad	
27	-	1	Spool	Tiroir	Steuerschieber	Carrete	
28	-	1	Body	Corps De Valve	Ventilgehäuse	Cuerpo Válvula	
29	6196143M91	1	Kit	Jeu	Satz	Juego	
30	-	8	Screw	Vis	Schraube	Tornillo	
31	-	2	Cap	Chapeau	Kappe	Tapa	
32	-	2	O Ring	Joint Torique	O Ring	Junta De Tipo O	
33	-	2	Spring	Ressort	Feder	Muelle	
34	-	2	Holder	Pièce Support	Halter	Sujetador	
35	6196144M91	1	Seal Kit	Jeu Étanchéité	Dichtringsatz	Juego De Juntasi	

C-38027-09.1-A

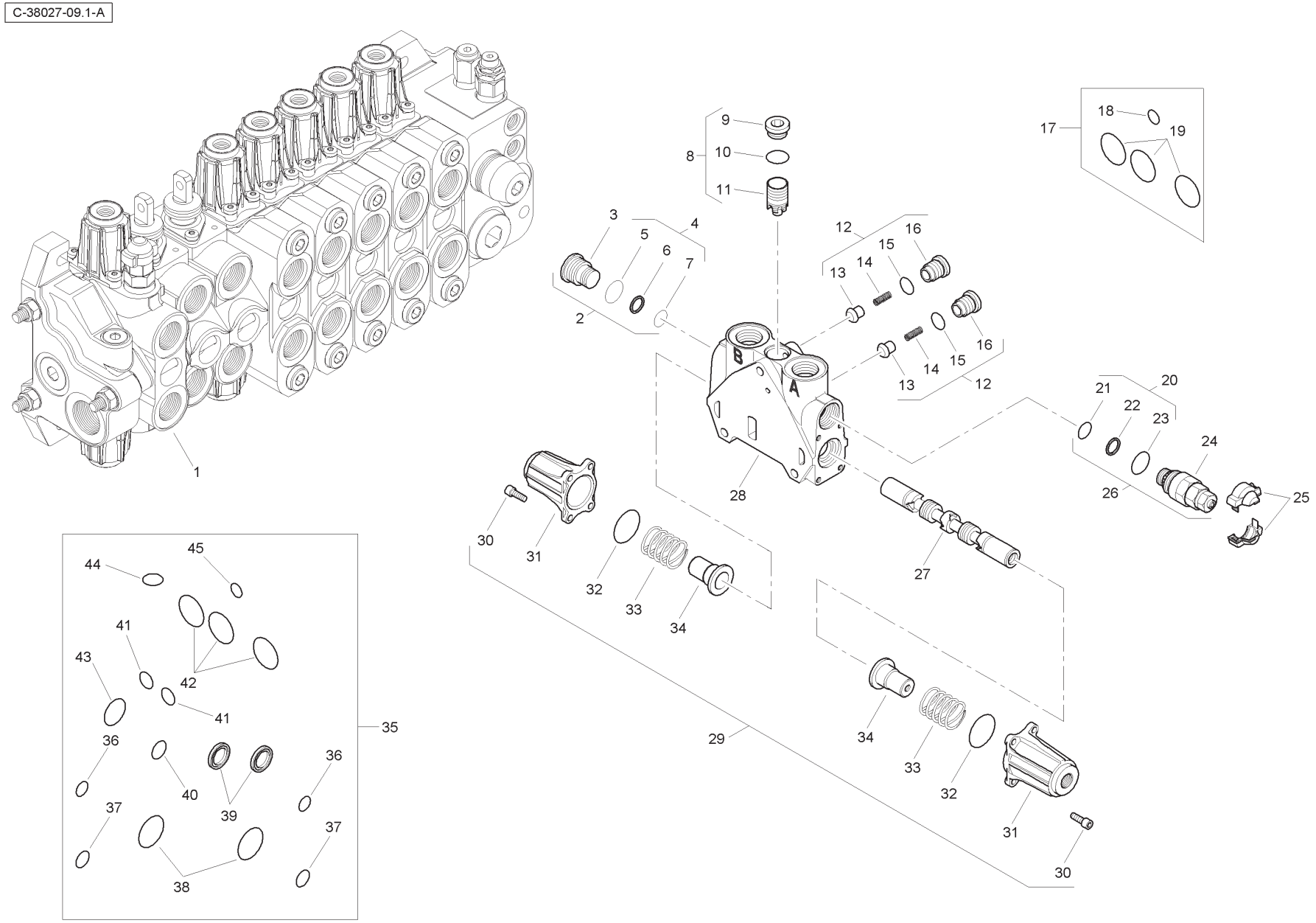
1
2
3
4
5
6
7
8
9
10
11
12
13
14
15
16
17
18
19
20
21
22
23
24
25
26
27
28
29
30
31
32
33
34
35
36
37
38
39
40
41
42
43
44
45
A
B

Item	Part No.	Qty.	English	French	German	Spanish	Remarks
36	-	2	O Ring	Joint Torique	O Ring	Junta De Tipo O	
37	-	2	O Ring	Joint Torique	O Ring	Junta De Tipo O	
38	-	2	O Ring	Joint Torique	O Ring	Junta De Tipo O	
39	-	2	Seal	Joint Étanchéité	Dichtring	Retén	
40	-	1	O Ring	Joint Torique	O Ring	Junta De Tipo O	
41	-	2	O Ring	Joint Torique	O Ring	Junta De Tipo O	
42	-	3	O Ring	Joint Torique	O Ring	Junta De Tipo O	
43	-	1	O Ring	Joint Torique	O Ring	Junta De Tipo O	
44	-	1	O Ring	Joint Torique	O Ring	Junta De Tipo O	
45	-	1	O Ring	Joint Torique	O Ring	Junta De Tipo O	

C-38027-10.1-A

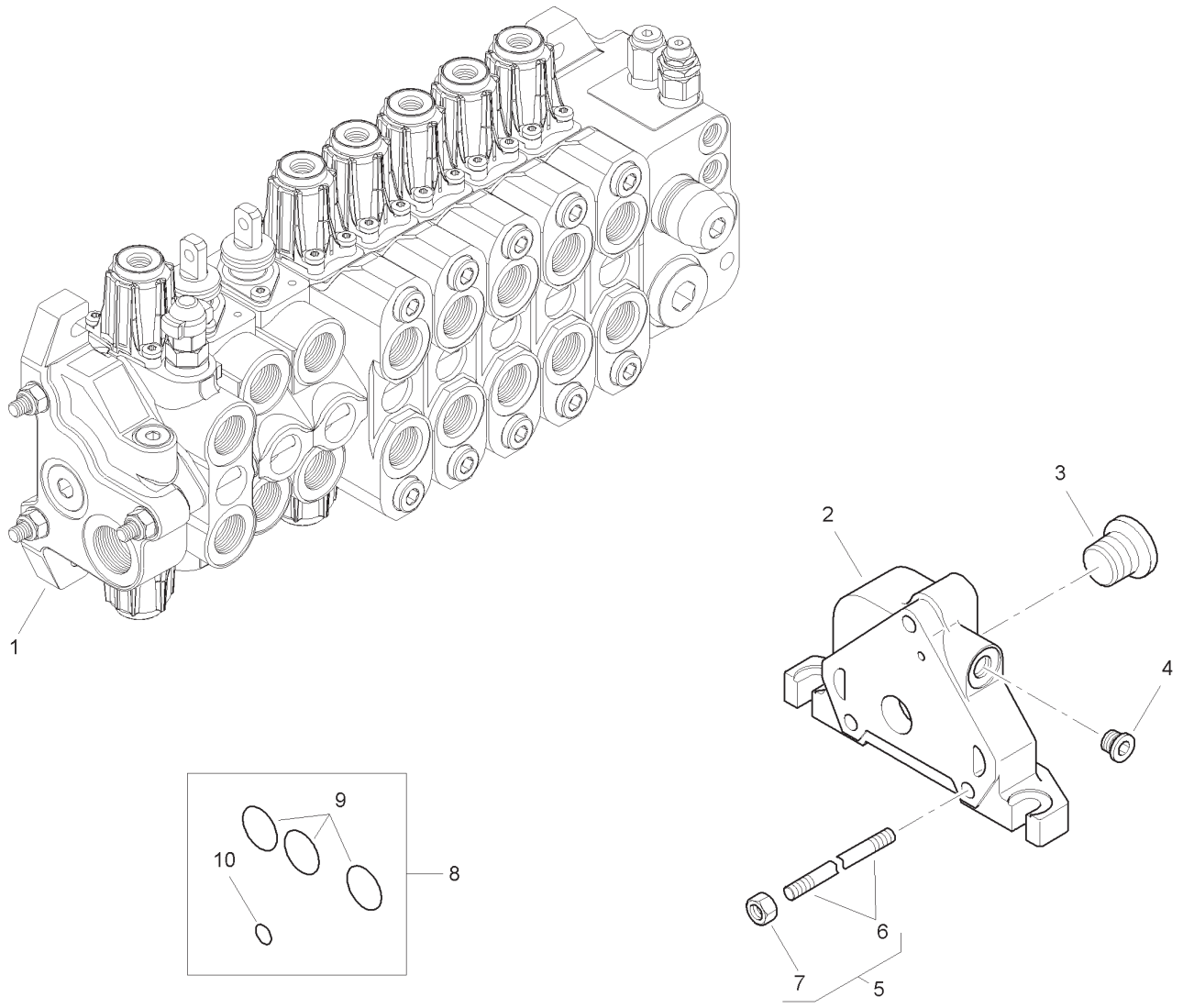

Item	Part No.	Qty.	English	French	German	Spanish	Remarks
1	6196134M91	1	Outlet Valve	Soupape	Ventil	Válvula	
2	-	1	Body	Corps De Valve	Ventilgehäuse	Cuerpo Válvula	
3	-	1	Plug	Bouchon	Stopfen	Tapón	
4	-	1	Plug	Bouchon	Stopfen	Tapón	
5	6196135M1	3	Tie Rod	Tringlerie	Zugstange	Brazo De Enlace	
6	-	1	Rod	Tringle	Stange	Varilla	
7	-	1	Nut	Ecrou	Mutter	Tuerca	
8	6193771M91	1	Seal Kit	Jeu Étanchéité	Dichtringsatz	Juego De Juntas	
9	-	3	O Ring	Joint Torique	O Ring	Junta De Tipo O	
10	-	1	O Ring	Joint Torique	O Ring	Junta De Tipo O	

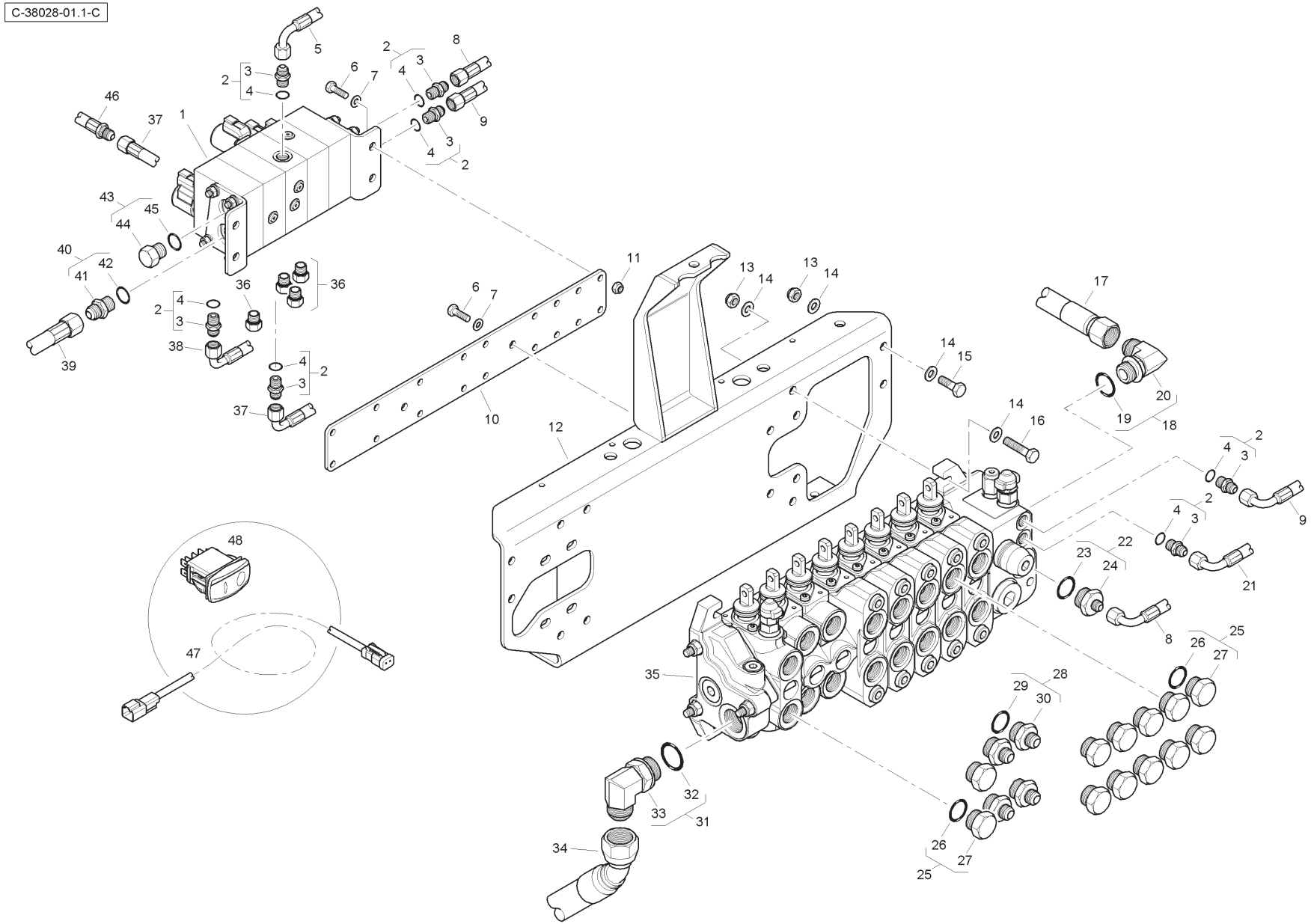
C-38028-01.1-C

Item	Part No.	Qty.	English	French	German	Spanish	Remarks
1	6114413M91	1	Manifold	Collecteur	Krümmer	Colector	
2	835091M91	7	Connector & O Ring	Borne	Doppelnippel	Conector	
3	-	1	Union	Raccord	Verschraubung	Racor	
4	831452M1	1	O Ring	Joint torique	O Ring	Junta tórica	
5	T118311	1	Hose	Durit	Schlauch	Flexible	
6	339761X1	6	Bolt	Boulon	Schraubbolzen	Perno	
7	390972X1	10	Washer	Rondelle	Unterlegscheibe	Arandela	
8	6114669M91	1	Hose	Durit	Schlauch	Flexible	
9	6115093M91	1	Hose	Durit	Schlauch	Flexible	
10	6114502M1	1	Mounting Plate	Plaque	Platte	Plato	
11	394367X1	4	Nut	Ecrou	Mutter	Tuerca	
12	T118243	1	Bracket	Support fixation	Haltearm	Soporte	
13	1440329X1	8	Nut	Ecrou	Mutter	Tuerca	
14	390734X1	16	Washer	Rondelle	Unterlegscheibe	Arandela	
15	3009493X1	4	Bolt	Boulon	Schraubbolzen	Perno	
16	3009496X1	4	Bolt	Boulon	Schraubbolzen	Perno	
17	6112624M91	1	Hose	Durit	Schlauch	Flexible	
18	358764X91	1	Elbow & O Ring	Coude	Winkelstück	Codo	
19	835025M1	1	O Ring	Joint torique	O Ring	Junta tórica	
20	-	1	Elbow	Coude	Winkelstück	Codo	
21	6112610M91	1	Hose	Durit	Schlauch	Flexible	
22	365830X91	1	Connector & O Ring	Borne	Doppelnippel	Conector	
23	835025M1	1	O Ring	Joint torique	O Ring	Junta tórica	
24	-	1	Union	Raccord	Verschraubung	Racor	
25	835099M91	12	Plug & O Ring	Bouchon	Stopfen	Tapón	
26	835025M1	1	O Ring	Joint Torique	O Ring	Junta De Tipo O	
27	-	1	Plug	Bouchon	Stopfen	Tapón	
28	365713X91	4	Connector & O Ring	Borne	Doppelnippel	Unión	
29	835025M1	1	O Ring	Joint torique	O Ring	Junta tórica	
30	-	1	Union	Raccord	Verschraubung	Racor	
31	358766X91	1	Elbow & O RIng	Coude	Kniestück	Codo	
32	835026M1	1	O Ring	Joint Torique	O Ring	Junta De Tipo O	
33	-	1	Elbow	Coude	Kniestück	Codo	
34	6112614M91	1	Hose	Durit	Schlauch	Flexible	
35	6112567M91	1	Valve	Soupape	Ventil	Válvula	

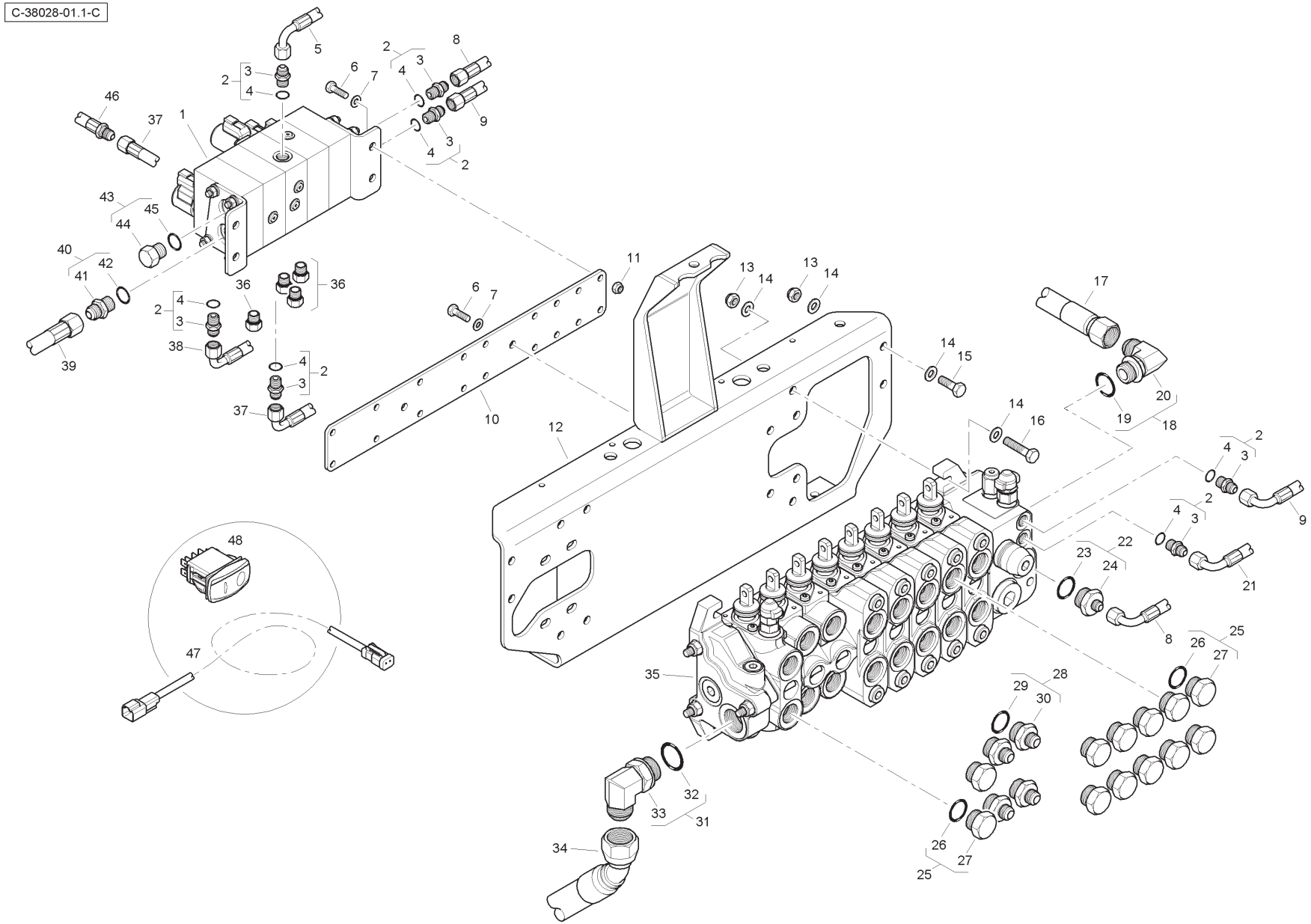
C-38028-01.1-C

Item	Part No.	Qty.	English	French	German	Spanish	Remarks
36	835087M91	4	Plug & O Ring	Bouchon	Stopfen	Tapón	
37	T118309	1	Hose	Durit	Schlauch	Flexible	
38	T118308	1	Hose	Durit	Schlauch	Flexible	
39	6114776M91	1	Hose	Durit	Schlauch	Flexible	
40	358743X91	1	Connector & O Ring	Borne	Doppelnippel	Conector	
41	-	1	Union	Raccord	Verschraubung	Racor	
42	831497M1	1	O Ring	Joint torique	O Ring	Junta tórica	
43	358724X91	1	Plug & O Ring	Bouchon	VerschlStopfen	Tapón	
44	-	1	Plug	Bouchon	VerschlStopfen	Tapón	
45	831497M1	1	O Ring	Joint torique	O Ring	Junta tórica	
46	T122808	1	Hose	Durit	Schlauch	Flexible	
47	T112697	1	Wiring Harness	Faisceau	Kabelstrang	Sistema de cable	
48	6114325M91	1	Rocker Switch	Interrupteur	Schalter	Interruptor	

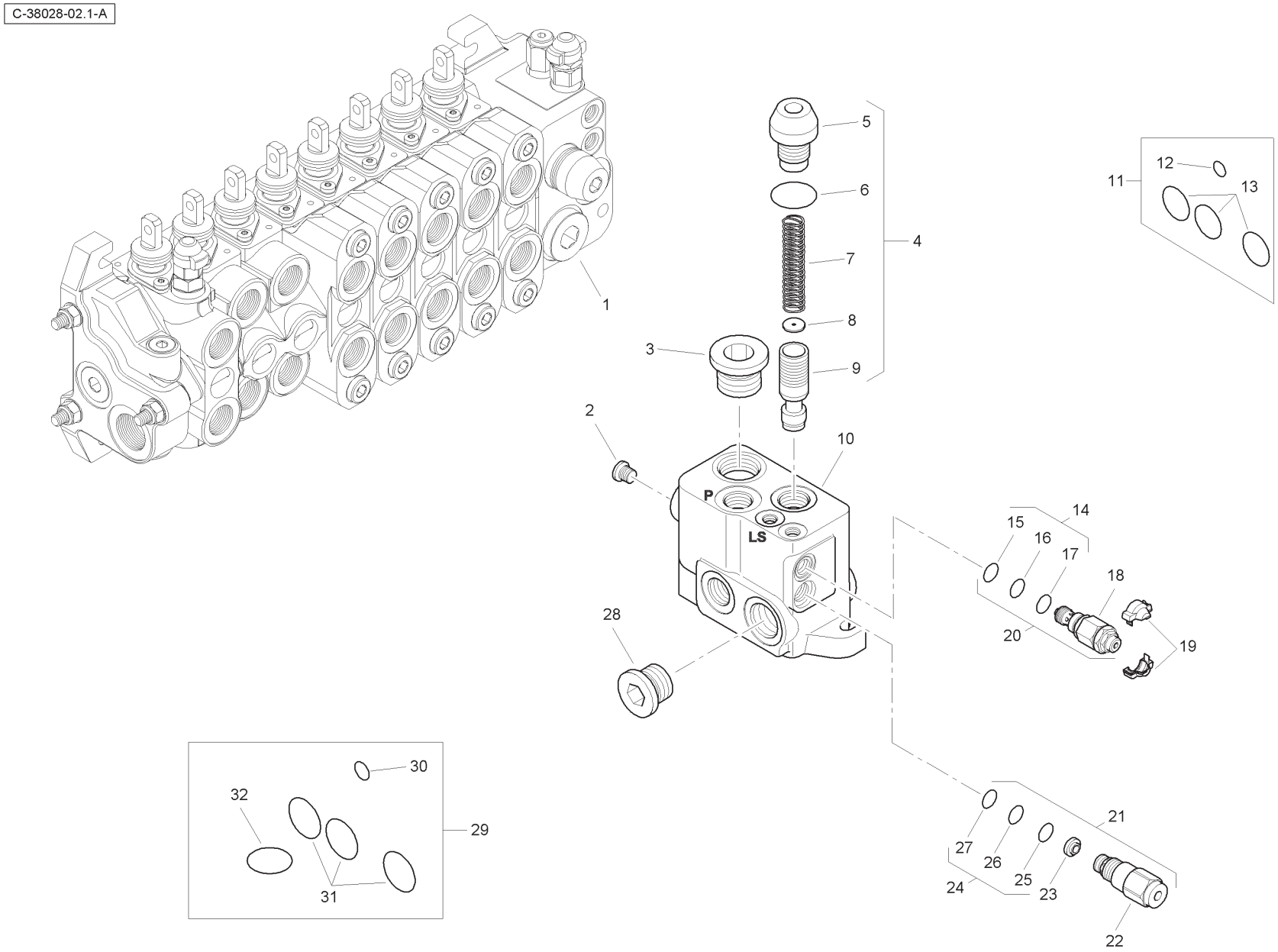
C-38028-02.1-A
1
2
3
4
5
6
7
8
9
10
11
12
13
14
15
16
17
18
19
20
21
22
23
24
25
26
27
28
29
30
31
32
P
LS

Item	Part No.	Qty.	English	French	German	Spanish	Remarks
1	6196122M91	1	Valve Assembly - Inlet	Distributeur	Ventil Kpl	Conjto. De Valvula	
2	-	1	Plug	Bouchon	Stopfen	Tapón	
3	-	1	Plug	Bouchon	Stopfen	Tapón	
4	-	1	Kit	Jeu	Satz	Juego	
5	-	1	Valve	Soupape	Ventil	Válvula	
6	-	1	O Ring	Joint Torique	O Ring	Junta De Tipo O	
7	-	1	Spring	Ressort	Feder	Muelle	
8	-	1	Element	Elément	Element	Elemento	
9	-	1	Body	Corps De Valve	Ventilgehäuse	Cuerpo Válvula	
10	-	1	Body	Corps De Valve	Ventilgehäuse	Cuerpo Válvula	
11	6193771M91	1	Seal Kit	Jeu Étanchéité	Dichtringsatz	Juego De Juntas	
12	-	1	O Ring	Joint Torique	O Ring	Junta De Tipo O	
13	-	3	O Ring	Joint Torique	O Ring	Junta De Tipo O	
14	-	1	Seal Kit	Jeu Étanchéité	Dichtringsatz	Juego De Juntas	
15	-	1	O Ring	Joint Torique	O Ring	Junta De Tipo O	
16	-	1	O Ring	Joint Torique	O Ring	Junta De Tipo O	
17	-	1	O Ring	Joint Torique	O Ring	Junta De Tipo O	
18	-	1	Valve	Soupape	Ventil	Válvula	
19	-	1	Cover	Couvercle	Deckel	Cubierta	
20	6193787M91	1	Pressure Relief Valve	Soupape De Sécurité	Überdruckventil	Válvula De Seguridad	
21	6193788M91	1	Flow Regulator	Valve Anti-surdébit	Begrenzungsventil	Válv. Antisobrecaud.	
22	-	1	Valve	Soupape	Ventil	Válvula	
23	-	1	Element	Elément	Element	Elemento	
24	-	1	Seal Kit	Jeu Étanchéité	Dichtringsatz	Juego De Juntas	
25	-	1	O Ring	Joint Torique	O Ring	Junta De Tipo O	
26	-	1	O Ring	Joint Torique	O Ring	Junta De Tipo O	
27	-	1	O Ring	Joint Torique	O Ring	Junta De Tipo O	
28	-	1	Plug	Bouchon	Stopfen	Tapón	
29	6193789M91	1	Seal Kit	Jeu Étanchéité	Dichtringsatz	Juego De Juntas	
30	-	1	O Ring	Joint Torique	O Ring	Junta De Tipo O	
31	-	1	O Ring	Joint Torique	O Ring	Junta De Tipo O	
32	-	3	O Ring	Joint Torique	O Ring	Junta De Tipo O	

C-38028-03.1-A

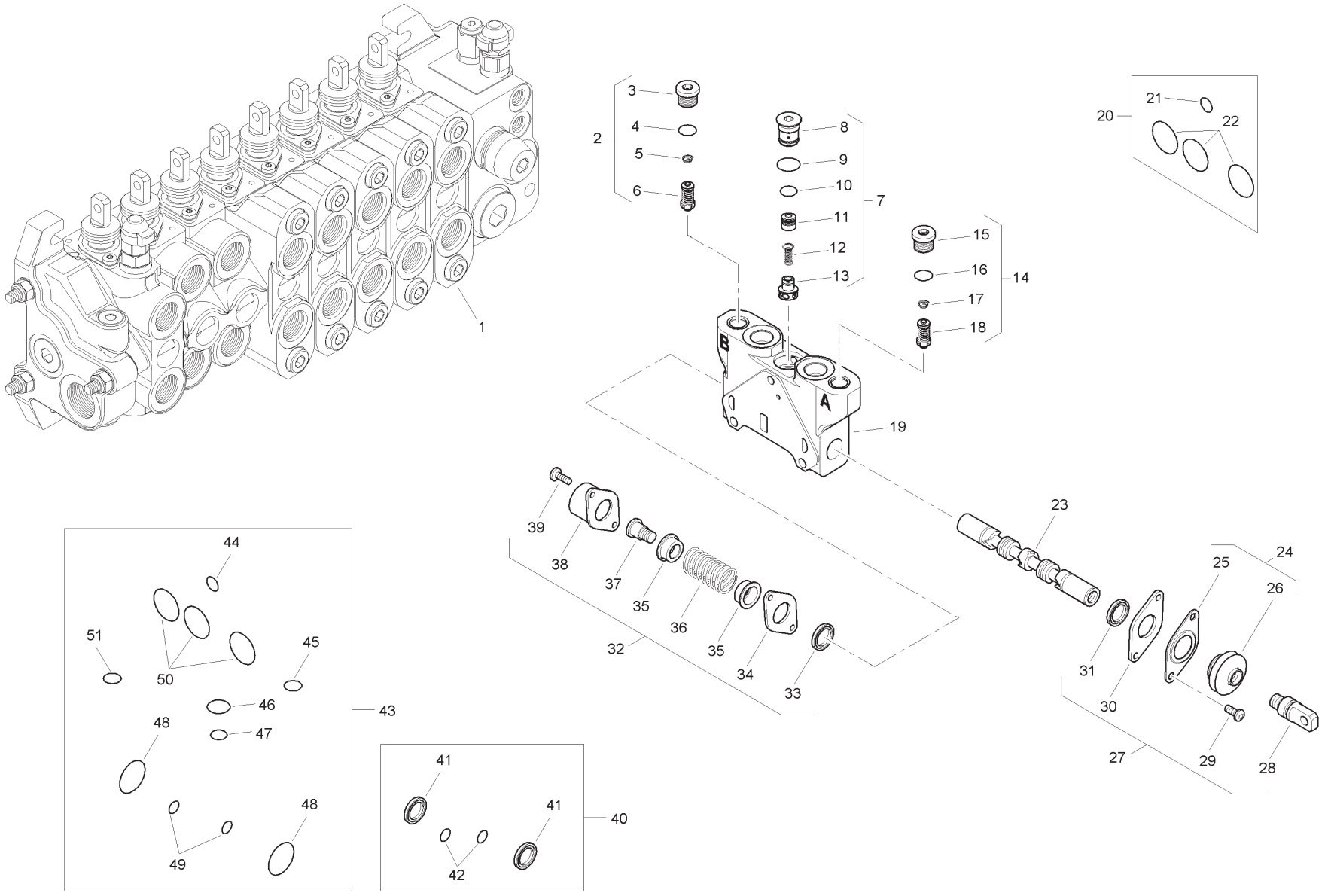
1
2
3
4
5
6
7
8
9
10
11
12
13
14
15
16
17
18
19
20
21
22
23
24
25
26
27
28
29
30
31
32
33
34
35
36
37
38
39
40
41
42
43
44
45
46
47
48
49
50
51
A
B

Item	Part No.	Qty.	English	French	German	Spanish	Remarks
1	6196123M91	1	Spool Valve - Auxilary	Soupape	Ventil	Válvula	
2	6196148M91	1	Pressure Relief Valve	Soupape De Sécurité	Überdruckventil	Válvula De Seguridad	
3	-	1	Plug	Bouchon	Stopfen	Tapón	
4	-	1	O Ring	Joint Torique	O Ring	Junta De Tipo O	
5	-	1	Spring	Ressort	Feder	Muelle	
6	-	1	Valve	Soupape	Ventil	Válvula	
7	-	1	Kit	Jeu	Satz	Juego	
8	-	1	Plug	Bouchon	Stopfen	Tapón	
9	-	1	O Ring	Joint Torique	O Ring	Junta De Tipo O	
10	-	1	O Ring	Joint Torique	O Ring	Junta De Tipo O	
11	-	1	Body	Corps De Valve	Ventilgehäuse	Cuerpo Válvula	
12	-	1	Spring	Ressort	Feder	Muelle	
13	-	1	Element	Elément	Element	Elemento	
14	6196149M91	1	Pressure Relief Valve	Soupape De Sécurité	Überdruckventil	Válvula De Seguridad	
15	-	1	Plug	Bouchon	Stopfen	Tapón	
16	-	1	O Ring	Joint Torique	O Ring	Junta De Tipo O	
17	-	1	Spring	Ressort	Feder	Muelle	
18	-	1	Valve	Soupape	Ventil	Válvula	
19	-	1	Body	Corps De Valve	Ventilgehäuse	Cuerpo Válvula	
20	6193771M91	1	Seal Kit	Jeu Étanchéité	Dichtringsatz	Juego De Juntas	
21	-	1	O Ring	Joint Torique	O Ring	Junta De Tipo O	
22	-	1	O Ring	Joint Torique	O Ring	Junta De Tipo O	
23	-	1	Spool	Tiroir	Steuerschieber	Carrete	
24	-	1	Kit	Jeu	Satz	Juego	
25	-	1	Plate	Plaque	Platte	Plato	
26	-	1	Seal	Joint Étanchéité	Dichtring	Retén	
27	6193780M91	1	Kit - Mechanical Option	Lot De Pièces	Ersatzteilpaket	Juego De Piezas	
28	-	1	Screw	Vis	Schraube	Tornillo	
29	-	2	Screw	Vis	Schraube	Tornillo	
30	-	1	Plate	Plaque	Platte	Plato	
31	-	1	Element	Elément	Element	Elemento	
32	6193784M91	1	Mechanical Kit	Lot De Pièces	Ersatzteilpaket	Juego De Piezas	
33	-	1	Element	Elément	Element	Elemento	
34	-	1	Plate	Plaque	Platte	Plato	
35	-	2	Holder	Pièce Support	Halter	Sujetador	

C-38028-03.1-A

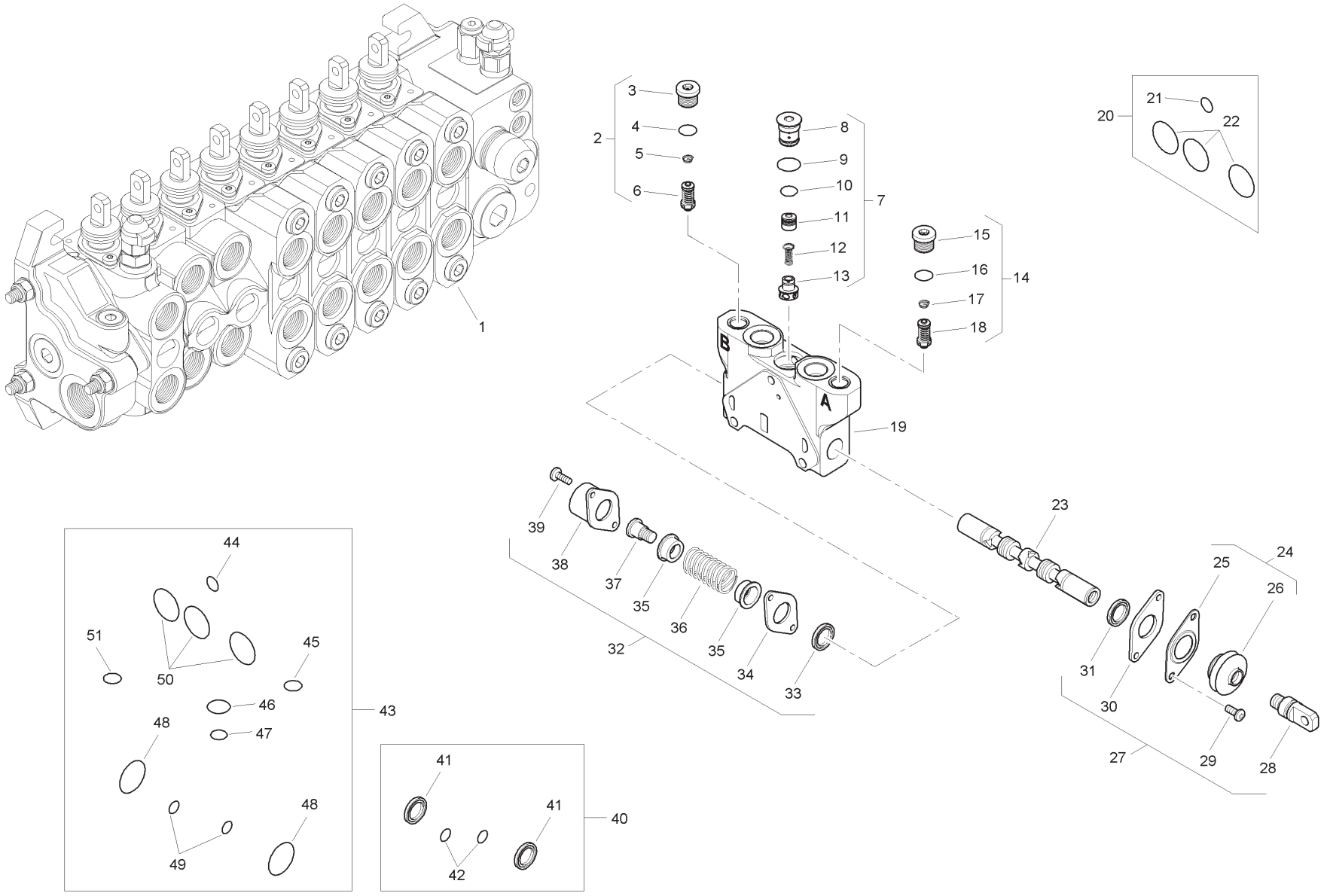
1
2
3
4
5
6
7
8
9
10
11
12
13
14
15
16
17
18
19
20
21
22
23
24
25
26
27
28
29
30
31
32
33
34
35
36
37
38
39
40
41
42
43
44
45
46
47
48
49
50
51
A
B

Item	Part No.	Qty.	English	French	German	Spanish	Remarks
36	-	1	Spring	Ressort	Feder	Muelle	
37	-	1	Screw	Vis	Schraube	Tornillo	
38	-	1	Cap	Chapeau	Kappe	Tapa	
39	-	2	Screw	Vis	Schraube	Tornillo	
40	6196126M91	1	Seal Kit	Jeu Étanchéité	Dichtringsatz	Juego De Juntas	
41	-	2	Seal	Joint Étanchéité	Dichtring	Retén	
42	-	2	O Ring	Joint Torique	O Ring	Junta De Tipo O	
43	6196125M91	1	Seal Kit	Jeu Étanchéité	Dichtringsatz	Juego De Juntas	
44	-	1	O Ring	Joint Torique	O Ring	Junta De Tipo O	
45	-	1	O Ring	Joint Torique	O Ring	Junta De Tipo O	
46	-	1	O Ring	Joint Torique	O Ring	Junta De Tipo O	
47	-	1	O Ring	Joint Torique	O Ring	Junta De Tipo O	
48	-	2	O Ring	Joint Torique	O Ring	Junta De Tipo O	
49	-	2	O Ring	Joint Torique	O Ring	Junta De Tipo O	
50	-	3	O Ring	Joint Torique	O Ring	Junta De Tipo O	
51	-	1	O Ring	Joint Torique	O Ring	Junta De Tipo O	

C-38028-04.1-A

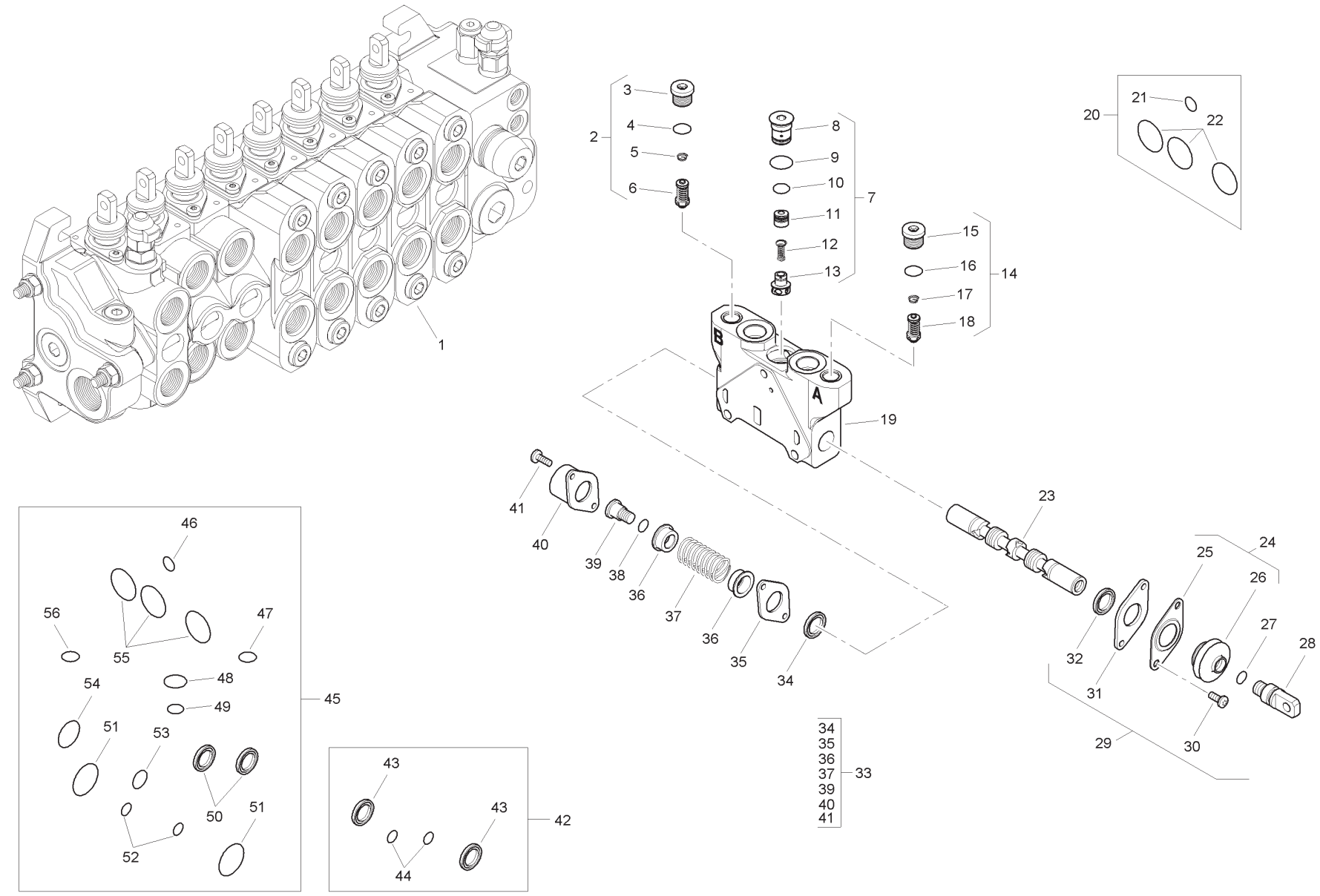
1
2
3
4
5
6
7
8
9
10
11
12
13
14
15
16
17
18
19
20
21
22
23
24
25
26
27
28
29
30
31
32
33
34
35
36
37
39
40
41
42
43
44
45
46
47
48
49
50
51
52
53
54
55
56
A
B

Item	Part No.	Qty.	English	French	German	Spanish	Remarks
1	6196127M91	1	Spool Valve Assembly	Distributeur	Ventil Kpl	Conjto. De Valvula	
2	6196150M91	1	Pressure Relief Valve	Soupape De Sécurité	Überdruckventil	Válvula De Seguridad	
3	-	1	Plug	Bouchon	Stopfen	Tapón	
4	-	1	O Ring	Joint Torique	O Ring	Junta De Tipo O	
5	-	1	Spring	Ressort	Feder	Muelle	
6	-	1	Valve	Soupape	Ventil	Válvula	
7	-	1	Kit	Jeu	Satz	Satz	
8	-	1	Plug	Bouchon	Stopfen	Tapón	
9	-	1	O Ring	Joint Torique	O Ring	Junta De Tipo O	
10	-	1	O Ring	Joint Torique	O Ring	Junta De Tipo O	
11	-	1	Body	Corps De Valve	Ventilgehäuse	Cuerpo Válvula	
12	-	1	Spring	Ressort	Feder	Muelle	
13	-	1	Element	Elément	Element	Elemento	
14	6196150M91	1	Pressure Relief Valve	Soupape De Sécurité	Überdruckventil	Válvula De Seguridad	
15	-	1	Plug	Bouchon	Stopfen	Tapón	
16	-	1	O Ring	Joint Torique	O Ring	Junta De Tipo O	
17	-	1	Spring	Ressort	Feder	Muelle	
18	-	1	Valve	Soupape	Ventil	Válvula	
19	-	1	Body	Corps De Valve	Ventilgehäuse	Cuerpo Válvula	
20	6193771M91	1	Seal Kit	Jeu Étanchéité	Dichtringsatz	Juego De Juntas	
21	-	1	O Ring	Joint Torique	O Ring	Junta De Tipo O	
22	-	3	O Ring	Joint Torique	O Ring	Junta De Tipo O	
23	-	1	Spool	Tiroir	Steuerschieber	Carrete	
24	-	1	Kit	Jeu	Satz	Juego	
25	-	1	Plate	Plaque	Platte	Plato	
26	-	1	Seal	Joint Étanchéité	Dichtring	Retén	
27	-	1	O Ring	Joint Torique	O Ring	Junta De Tipo O	
28	-	1	Screw	Vis	Schraube	Tornillo	
29	6193780M91	1	Mechanical Kit	Lot De Pièces	Ersatzteilpaket	Juego De Piezas	
30	-	2	Screw	Vis	Schraube	Tornillo	
31	-	1	Plate	Plaque	Platte	Plato	
32	-	1	Element	Elément	Element	Elemento	
33	6193784M91	1	Mechanical Kit	Lot De Pièces	Ersatzteilpaket	Juego De Piezas	
34	-	1	Element	Elément	Element	Elemento	
35	-	1	Plate	Plaque	Platte	Plato	

C-38028-04.1-A

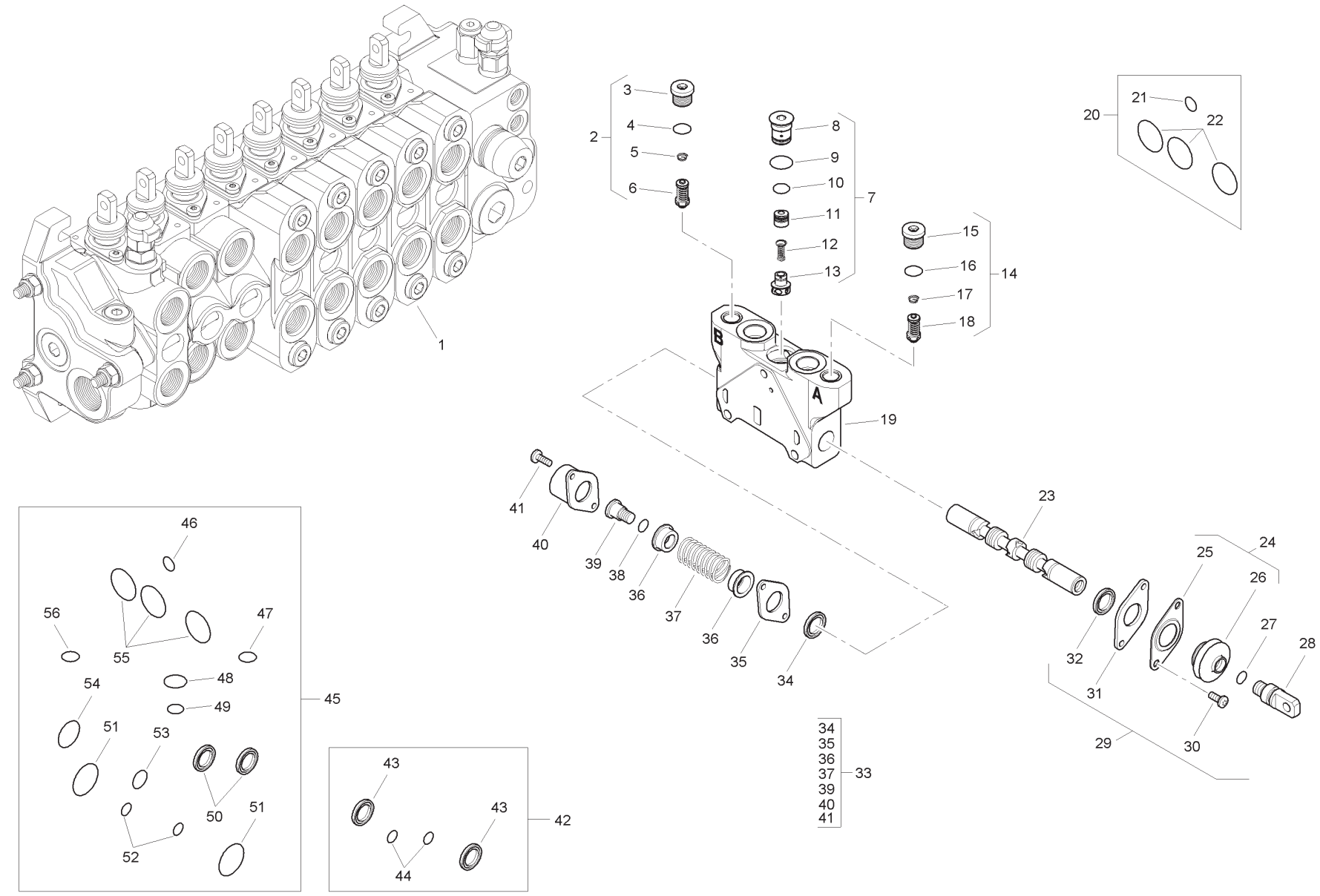
1
2
3
4
5
6
7
8
9
10
11
12
13
14
15
16
17
18
19
20
21
22
23
24
25
26
27
28
29
30
31
32
33
34
35
36
37
39
40
41
42
43
44
45
46
47
48
49
50
51
52
53
54
55
56
A
B

Item	Part No.	Qty.	English	French	German	Spanish	Remarks
36	-	2	Holder	Pièce Support	Halter	Sujetado	
37	-	1	Spring	Ressort	Feder	Muelle	
38	-	1	O Ring	Joint Torique	O Ring	Junta De Tipo O	
39	-	1	Screw	Vis	Schraube	Tornillo	
40	-	1	Cap	Chapeau	Kappe	Tapa	
41	-	2	Screw	Vis	Schraube	Tornillo	
42	6196126M91	1	Seal Kit	Jeu Étanchéité	Dichtringsatz	Juego De Juntas	
43	-	2	Seal	Joint Étanchéité	Dichtring	Retén	
44	-	2	O Ring	Joint Torique	O Ring	Junta De Tipo O	
45	6196125M91	1	Seal Kit	Jeu Étanchéité	Dichtringsatz	Juego De Juntas	
46	-	1	O Ring	Joint Torique	O Ring	Junta De Tipo O	
47	-	1	O Ring	Joint Torique	O Ring	Junta De Tipo O	
48	-	1	O Ring	Joint Torique	O Ring	Junta De Tipo O	
49	-	1	O Ring	Joint Torique	O Ring	Junta De Tipo O	
50	-	2	Seal	Joint Étanchéité	Dichtring	Retén	
51	-	2	O Ring	Joint Torique	O Ring	Junta De Tipo O	
52	-	2	O Ring	Joint Torique	O Ring	Junta De Tipo O	
53	-	1	O Ring	Joint Torique	O Ring	Junta De Tipo O	
54	-	1	O Ring	Joint Torique	O Ring	Junta De Tipo O	
55	-	3	O Ring	Joint Torique	O Ring	Junta De Tipo O	
56	-	1	O Ring	Joint Torique	O Ring	Junta De Tipo O	

C-38028-05.1-A

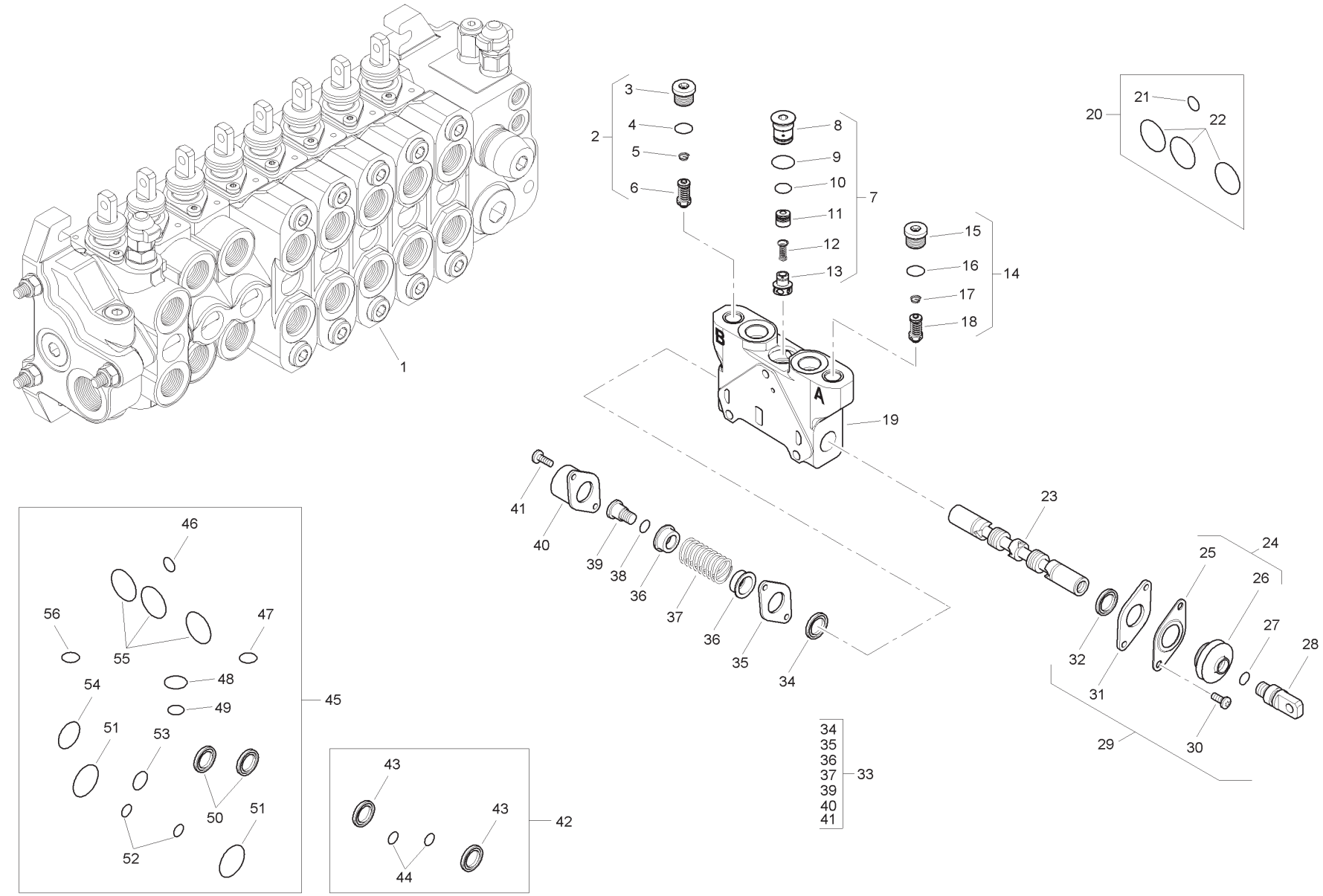
1
2
3
4
5
6
7
8
9
10
11
12
13
14
15
16
17
18
19
20
21
22
23
24
25
26
27
28
29
30
31
32
33
34
35
36
37
38
39
40
41
42
43
44
45
46
47
48
49
50
51
52
53
54
55
56
A
B

Item	Part No.	Qty.	English	French	German	Spanish	Remarks
1	6196128M91	1	Spool Valve Assembly	Distributeur	Ventil Kpl	Conjto. De Valvula	
2	6196152M91	1	Pressure Relief Valve	Soupape De Sécurité	Überdruckventil	Válvula De Seguridad	
3	-	1	Plug	Bouchon	Stopfen	Tapón	
4	-	1	O Ring	Joint Torique	O Ring	Junta De Tipo O	
5	-	1	Spring	Ressort	Feder	Muelle	
6	-	1	Valve	Soupape	Ventil	Válvula	
7	-	1	Kit	Jeu	Satz	Juego	
8	-	1	Plug	Bouchon	Stopfen	Tapón	
9	-	1	O Ring	Joint Torique	O Ring	Junta De Tipo O	
10	-	1	O Ring	Joint Torique	O Ring	Junta De Tipo O	
11	-	1	Body	Corps De Valve	Ventilgehäuse	Cuerpo Válvula	
12	-	1	Spring	Ressort	Feder	Muelle	
13	-	1	Element	Elément	Element	Elemento	
14	6196151M91	1	Pressure Relief Valve	Soupape De Sécurité	Überdruckventil	Válvula De Seguridad	
15	-	1	Plug	Bouchon	Stopfen	Tapón	
16	-	1	O Ring	Joint Torique	O Ring	Junta De Tipo O	
17	-	1	Spring	Ressort	Feder	Muelle	
18	-	1	Valve	Soupape	Ventil	Válvula	
19	-	1	Body	Corps De Valve	Ventilgehäuse	Cuerpo Válvula	
20	6193771M91	1	Seal Kit	Jeu Étanchéité	Dichtringsatz	Juego De Juntas	
21	-	1	O Ring	Joint Torique	O Ring	Junta De Tipo O	
22	-	3	O Ring	Joint Torique	O Ring	Junta De Tipo O	
23	-	1	Spool	Tiroir	Steuerschieber	Carrete	
24	-	1	Kit	Jeu	Satz	Juego	
25	-	1	Plate	Plaque	Platte	Plato	
26	-	1	Seal	Joint Étanchéité	Dichtring	Retén	
27	-	1	O Ring	Joint Torique	O Ring	Junta De Tipo O	
28	-	1	Screw	Vis	Schraube	Tornillo	
29	6193780M91	1	Mechanical Kit	Lot De Pièces	Ersatzteilpaket	Juego De Piezas	
30	-	2	Screw	Vis	Schraube	Tornillo	
31	-	1	Plate	Plaque	Platte	Plato	
32	-	1	Element	Elément	Element	Elemento	
33	6193784M91	1	Mechanical Kit	Lot De Pièces	Ersatzteilpaket	Juego De Piezas	
34	-	1	Element	Elément	Element	Elemento	
35	-	1	Plate	Plaque	Platte	Plato	

C-38028-05.1-A

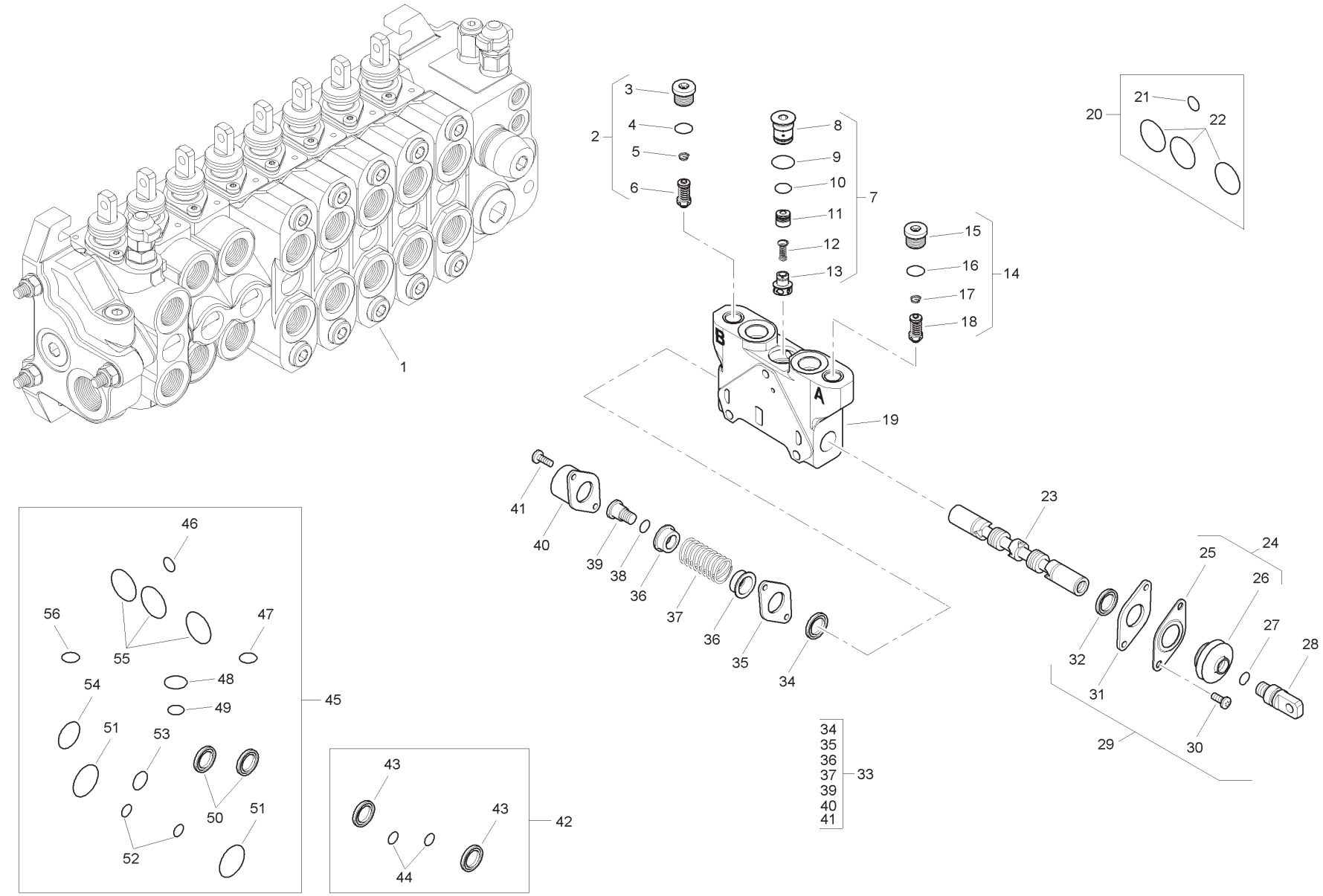
1
2
3
4
5
6
7
8
9
10
11
12
13
14
15
16
17
18
19
20
21
22
23
24
25
26
27
28
29
30
31
32
33
34
35
36
37
39
40
41
42
43
44
45
46
47
48
49
50
51
52
53
54
55
56
A
B

Item	Part No.	Qty.	English	French	German	Spanish	Remarks
36	-	2	Holder	Pièce Support	Halter	Sujetado	
37	-	1	Spring	Ressort	Feder	Muelle	
38	-	1	O Ring	Joint Torique	O Ring	Junta De Tipo O	
39	-	1	Screw	Vis	Schraube	Tornillo	
40	-	1	Cap	Chapeau	Kappe	Tapa	
41	-	2	Screw	Vis	Schraube	Tornillo	
42	6196126M91	1	Seal Kit	Jeu Étanchéité	Dichtringsatz	Juego De Juntas	
43	-	2	Seal	Joint Étanchéité	Dichtring	Retén	
44	-	2	O Ring	Joint Torique	O Ring	Junta De Tipo O	
45	6196125M91	1	Seal Kit	Jeu Étanchéité	Dichtringsatz	Juego De Juntas	
46	-	1	O Ring	Joint Torique	O Ring	Junta De Tipo O	
47	-	1	O Ring	Joint Torique	O Ring	Junta De Tipo O	
48	-	1	O Ring	Joint Torique	O Ring	Junta De Tipo O	
49	-	1	O Ring	Joint Torique	O Ring	Junta De Tipo O	
50	-	2	Seal	Joint Étanchéité	Dichtring	Retén	
51	-	2	O Ring	Joint Torique	O Ring	Junta De Tipo O	
52	-	2	O Ring	Joint Torique	O Ring	Junta De Tipo O	
53	-	1	O Ring	Joint Torique	O Ring	Junta De Tipo O	
54	-	1	O Ring	Joint Torique	O Ring	Junta De Tipo O	
55	-	3	O Ring	Joint Torique	O Ring	Junta De Tipo O	
56	-	1	O Ring	Joint Torique	O Ring	Junta De Tipo O	

C-38028-06.1-A

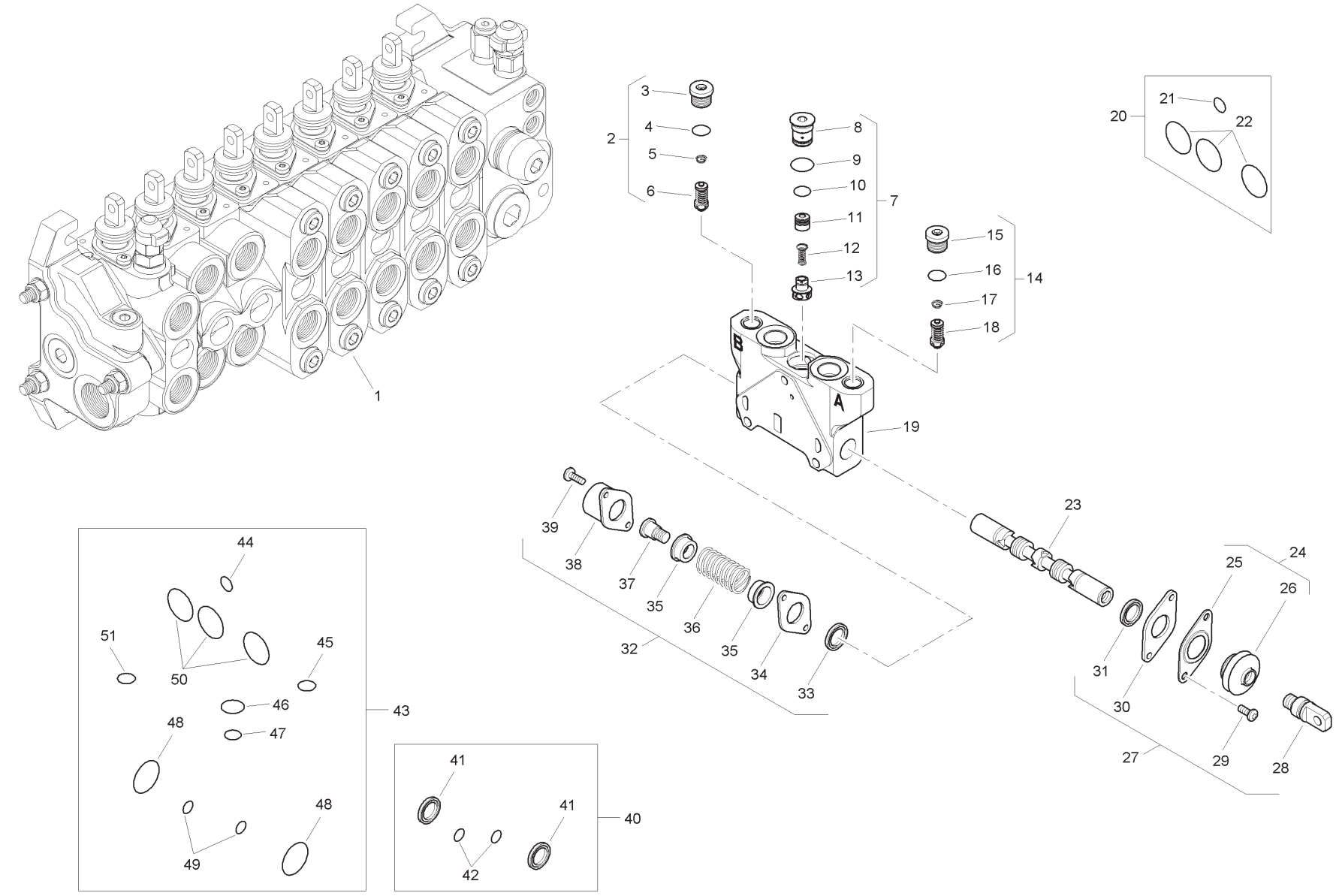
1
2
3
4
5
6
7
8
9
10
11
12
13
14
15
16
17
18
19
20
21
22
23
24
25
26
27
28
29
30
31
32
33
34
35
36
37
38
39
40
41
42
43
44
45
46
47
48
49
50
51
A
B

Item	Part No.	Qty.	English	French	German	Spanish	Remarks
1	6196129M91	1	Spool Valve - Auxilary	Soupape	Ventil	Válvula	
2	6196151M91	1	Pressure Relief Valve	Soupape De Sécurité	Überdruckventil	Válvula De Seguridad	
3	-	1	Plug	Bouchon	Stopfen	Tapón	
4	-	1	O Ring	Joint Torique	O Ring	Junta De Tipo O	
5	-	1	Spring	Ressort	Feder	Muelle	
6	-	1	Valve	Soupape	Ventil	Válvula	
7	-	1	Kit	Jeu	Satz	Juego	
8	-	1	Plug	Bouchon	Stopfen	Tapón	
9	-	1	O Ring	Joint Torique	O Ring	Junta De Tipo O	
10	-	1	O Ring	Joint Torique	O Ring	Junta De Tipo O	
11	-	1	Body	Corps De Valve	Ventilgehäuse	Cuerpo Válvula	
12	-	1	Spring	Ressort	Feder	Muelle	
13	-	1	Element	Elément	Element	Elemento	
14	6196151M91	1	Pressure Relief Valve	Soupape De Sécurité	Überdruckventil	Válvula De Seguridad	
15	-	1	Plug	Bouchon	Stopfen	Tapón	
16	-	1	O Ring	Joint Torique	O Ring	Junta De Tipo O	
17	-	1	Spring	Ressort	Feder	Muelle	
18	-	1	Valve	Soupape	Ventil	Válvula	
19	-	1	Body	Corps De Valve	Ventilgehäuse	Cuerpo Válvula	
20	6193771M91	1	Seal Kit	Jeu Étanchéité	Dichtringsatz	Juego De Juntas	
21	-	1	O Ring	Joint Torique	O Ring	Junta De Tipo O	
22	-	1	O Ring	Joint Torique	O Ring	Junta De Tipo O	
23	-	1	Spool	Tiroir	Steuerschieber	Carrete	
24	-	1	Kit	Jeu	Satz	Juego	
25	-	1	Plate	Plaque	Platte	Plato	
26	-	1	Seal	Joint Étanchéité	Dichtring	Retén	
27	6193780M91	1	Mechanical Kit	Lot De Pièces	Ersatzteilpaket	Juego De Piezas	
28	-	1	Screw	Vis	Schraube	Tornillo	
29	-	2	Screw	Vis	Schraube	Tornillo	
30	-	1	Plate	Plaque	Platte	Plato	
31	-	1	Element	Elément	Element	Elemento	
32	6193784M91	1	Mechanical Kit	Lot De Pièces	Ersatzteilpaket	Juego De Piezas	
33	-	1	Element	Elément	Element	Elemento	
34	-	1	Plate	Plaque	Platte	Plato	
35	-	2	Holder	Pièce Support	Halter	Sujetador	

C-38028-06.1-A

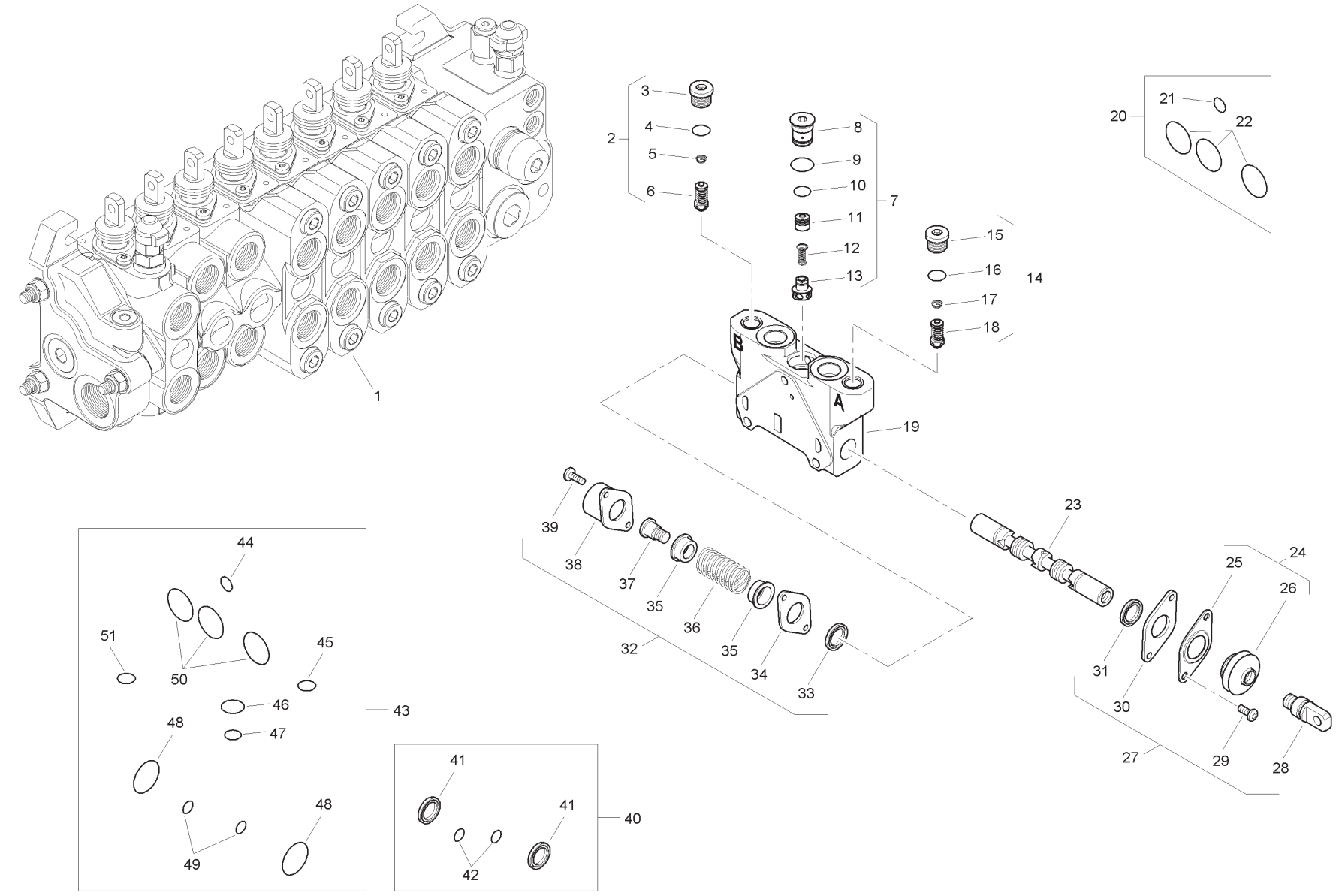
1
2
3
4
5
6
7
8
9
10
11
12
13
14
15
16
17
18
19
20
21
22
23
24
25
26
27
28
29
30
31
32
33
34
35
36
37
38
39
40
41
42
43
44
45
46
47
48
49
50
51
A
B

Item	Part No.	Qty.	English	French	German	Spanish	Remarks
36	-	1	Spring	Ressort	Feder	Muelle	
37	-	1	Screw	Vis	Schraube	Tornillo	
38	-	1	Cap	Chapeau	Kappe	Tapa	
39	-	2	Screw	Vis	Schraube	Tornillo	
40	6196126M91	1	Seal Kit	Jeu Étanchéité	Dichtringsatz	Juego De Juntas	
41	-	2	Seal	Joint Étanchéité	Dichtring	Retén	
42	-	2	O Ring	Joint Torique	O Ring	Junta De Tipo O	
43	6196125M91	1	Seal Kit	Jeu Étanchéité	Dichtringsatz	Juego De Juntas	
44	-	1	O Ring	Joint Torique	O Ring	Junta De Tipo O	
45	-	1	O Ring	Joint Torique	O Ring	Junta De Tipo O	
46	-	1	O Ring	Joint Torique	O Ring	Junta De Tipo O	
47	-	1	O Ring	Joint Torique	O Ring	Junta De Tipo O	
48	-	2	O Ring	Joint Torique	O Ring	Junta De Tipo O	
49	-	2	O Ring	Joint Torique	O Ring	Junta De Tipo O	
50	-	3	O Ring	Joint Torique	O Ring	Junta De Tipo O	
51	-	1	O Ring	Joint Torique	O Ring	Junta De Tipo O	

C-38028-07.1-A

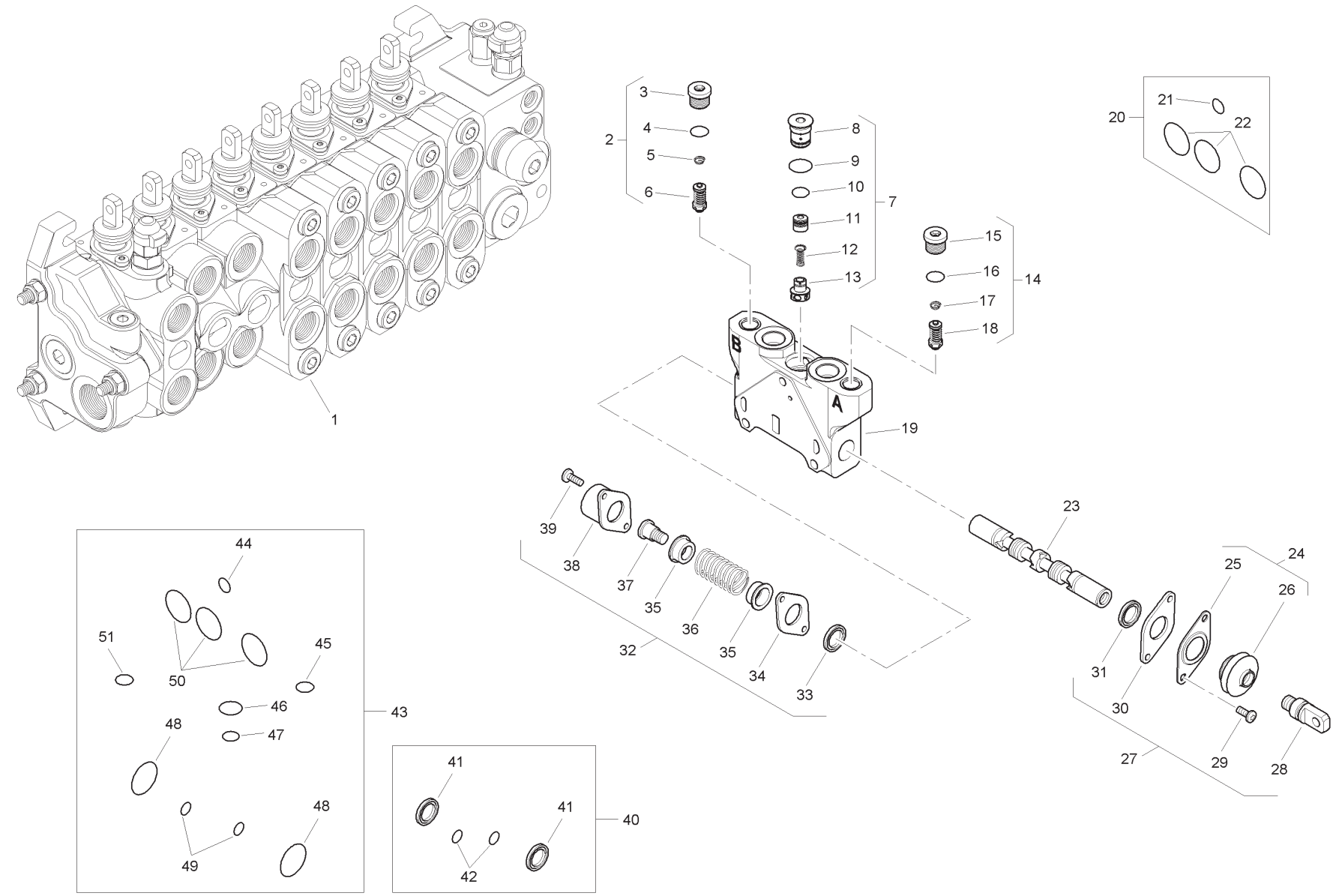
1
2
3
4
5
6
7
8
9
10
11
12
13
14
15
16
17
18
19
20
21
22
23
24
25
26
27
28
29
30
31
32
33
34
35
36
37
38
39
40
41
42
43
44
45
46
47
48
49
50
51
A
B

Item	Part No.	Qty.	English	French	German	Spanish	Remarks
1	6196130M91	1	Spool Valve - Auxilary	Soupape	Ventil	Válvula	
2	6196151M91	1	Pressure Relief Valve	Soupape De Sécurité	Überdruckventil	Válvula De Seguridad	
3	-	1	Plug	Bouchon	Stopfen	Tapón	
4	-	1	O Ring	Joint Torique	O Ring	Junta De Tipo O	
5	-	1	Spring	Ressort	Feder	Muelle	
6	-	1	Valve	Soupape	Ventil	Válvula	
7	-	1	Kit	Jeu	Satz	Juego	
8	-	1	Plug	Bouchon	Stopfen	Tapón	
9	-	1	O Ring	Joint Torique	O Ring	Junta De Tipo O	
10	-	1	O Ring	Joint Torique	O Ring	Junta De Tipo O	
11	-	1	Body	Corps De Valve	Ventilgehäuse	Cuerpo Válvula	
12	-	1	Spring	Ressort	Feder	Muelle	
13	-	1	Element	Elément	Element	Elemento	
14	6196151M91	1	Pressure Relief Valve	Soupape De Sécurité	Überdruckventil	Válvula De Seguridad	
15	-	1	Plug	Bouchon	Stopfen	Tapón	
16	-	1	O Ring	Joint Torique	O Ring	Junta De Tipo O	
17	-	1	Spring	Ressort	Feder	Muelle	
18	-	1	Valve	Soupape	Ventil	Válvula	
19	-	1	Body	Corps De Valve	Ventilgehäuse	Cuerpo Válvula	
20	6193771M91	1	Seal Kit	Jeu Étanchéité	Dichtringsatz	Juego De Juntas	
21	-	1	O Ring	Joint Torique	O Ring	Junta De Tipo O	
22	-	1	O Ring	Joint Torique	O Ring	Junta De Tipo O	
23	-	1	Spool	Tiroir	Steuerschieber	Carrete	
24	-	1	Kit	Jeu	Satz	Juego	
25	-	1	Plate	Plaque	Platte	Plato	
26	-	1	Seal	Joint Étanchéité	Dichtring	Retén	
27	6193780M91	1	Mechanical Kit	Lot De Pièces	Ersatzteilpaket	Juego De Piezas	
28	-	1	Screw	Vis	Schraube	Tornillo	
29	-	2	Screw	Vis	Schraube	Tornillo	
30	-	1	Plate	Plaque	Platte	Plato	
31	-	1	Element	Elément	Element	Elemento	
32	6193784M91	1	Mechanical Kit	Lot De Pièces	Ersatzteilpaket	Juego De Piezas	
33	-	1	Element	Elément	Element	Elemento	
34	-	1	Plate	Plaque	Platte	Plato	
35	-	2	Holder	Pièce Support	Halter	Sujetador	

C-38028-07.1-A

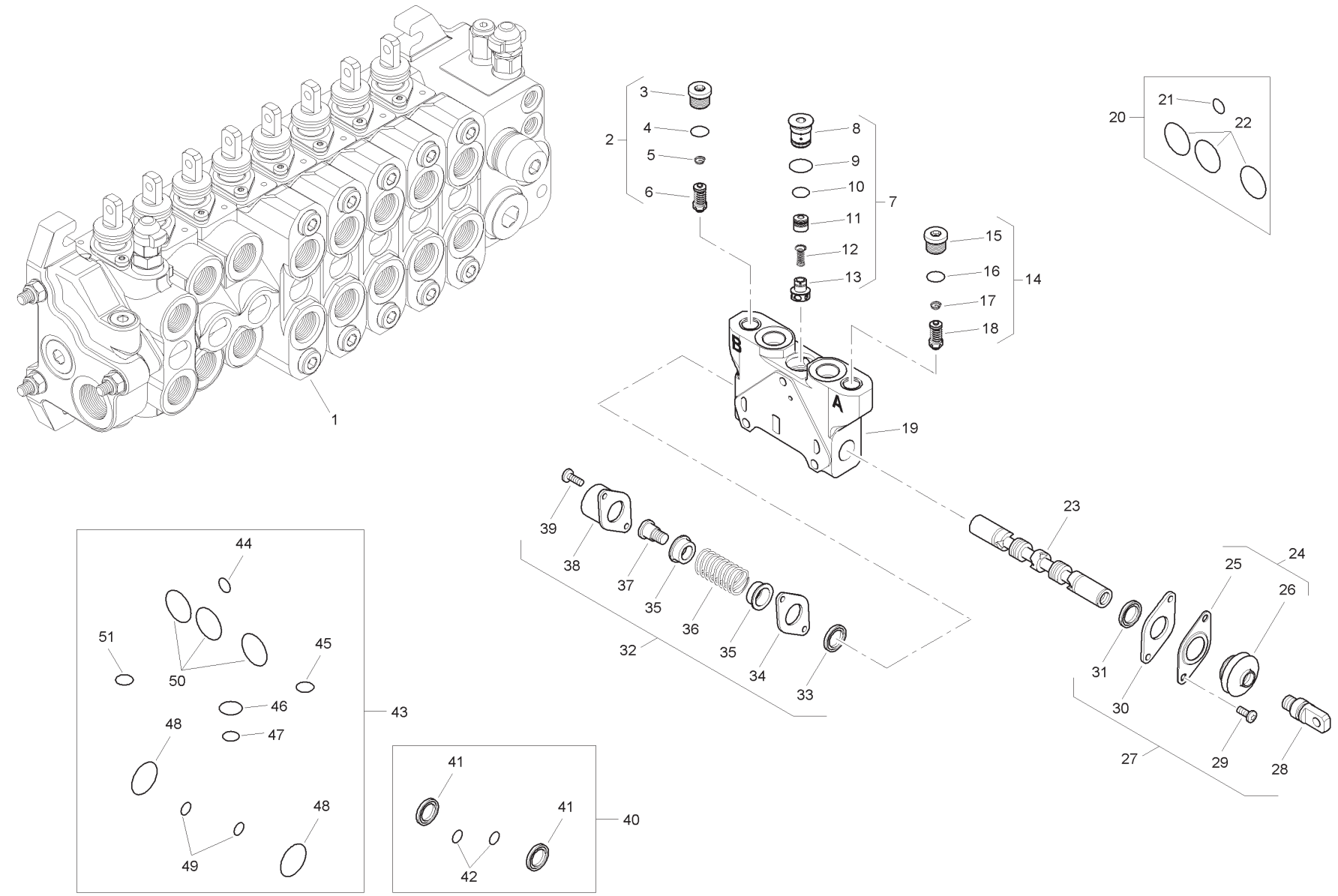
1
2
3
4
5
6
7
8
9
10
11
12
13
14
15
16
17
18
19
20
21
22
23
24
25
26
27
28
29
30
31
32
33
34
35
36
37
38
39
40
41
42
43
44
45
46
47
48
49
50
51
A
B

Item	Part No.	Qty.	English	French	German	Spanish	Remarks
36	-	1	Spring	Ressort	Feder	Muelle	
37	-	1	Screw	Vis	Schraube	Tornillo	
38	-	1	Cap	Chapeau	Kappe	Tapa	
39	-	2	Screw	Vis	Schraube	Tornillo	
40	6196126M91	1	Seal Kit	Jeu Étanchéité	Dichtringsatz	Juego De Juntas	
41	-	2	Seal	Joint Étanchéité	Dichtring	Retén	
42	-	2	O Ring	Joint Torique	O Ring	Junta De Tipo O	
43	6196125M91	1	Seal Kit	Jeu Étanchéité	Dichtringsatz	Juego De Juntas	
44	-	1	O Ring	Joint Torique	O Ring	Junta De Tipo O	
45	-	1	O Ring	Joint Torique	O Ring	Junta De Tipo O	
46	-	1	O Ring	Joint Torique	O Ring	Junta De Tipo O	
47	-	1	O Ring	Joint Torique	O Ring	Junta De Tipo O	
48	-	2	O Ring	Joint Torique	O Ring	Junta De Tipo O	
49	-	2	O Ring	Joint Torique	O Ring	Junta De Tipo O	
50	-	3	O Ring	Joint Torique	O Ring	Junta De Tipo O	
51	-	1	O Ring	Joint Torique	O Ring	Junta De Tipo O	

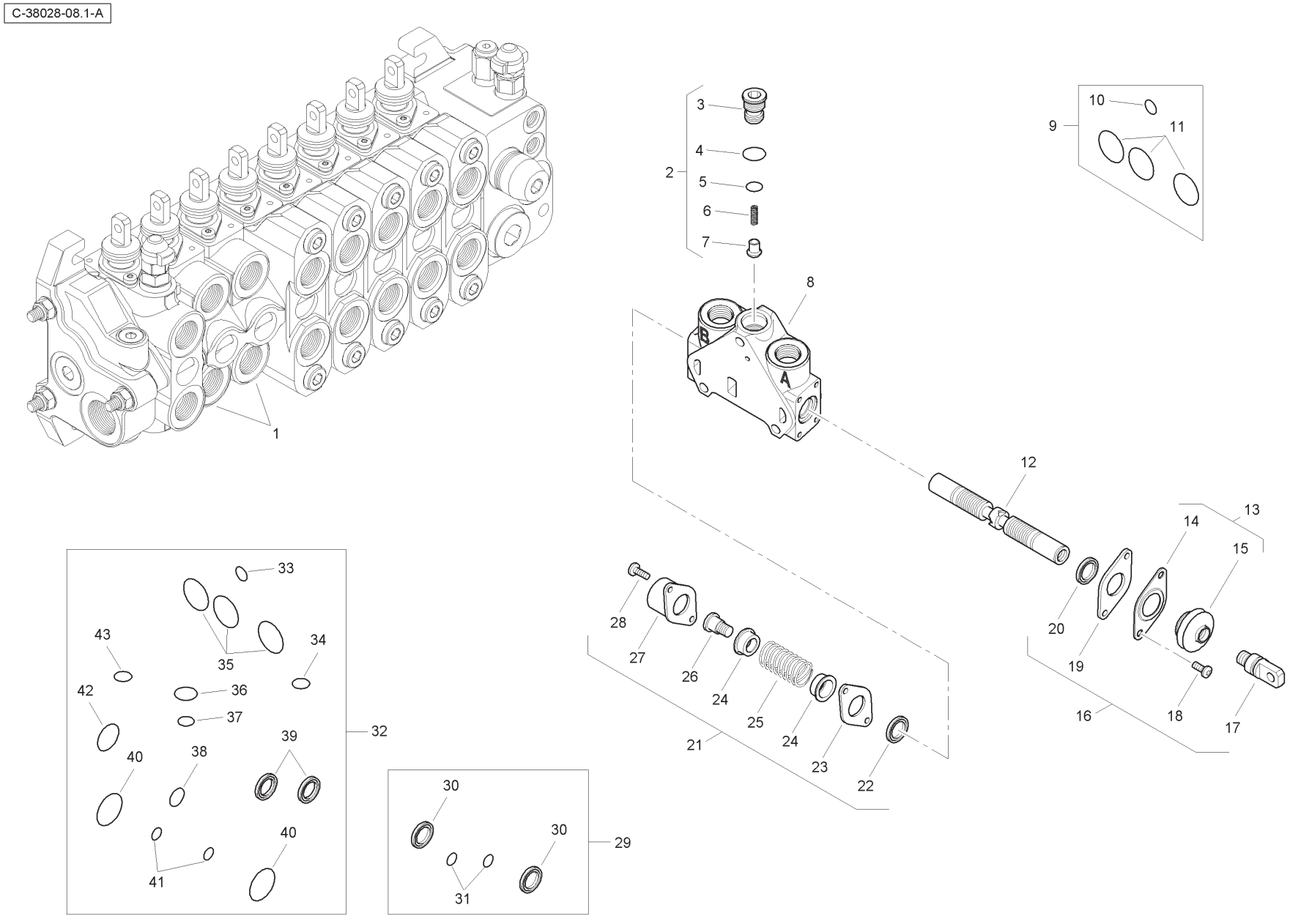
C-38028-08.1-A
1
2
3
4
5
6
7
8
9
10
11
12
13
14
15
16
17
18
19
20
21
22
23
24
25
26
27
28
29
30
31
32
33
34
35
36
37
38
39
40
41
42
43

Item	Part No.	Qty.	English	French	German	Spanish	Remarks
1	6196131M91	2	Spool Valve Assembly	Distributeur	Ventil Kpl	Conjto. De Valvula	
2	-	1	Kit	Jeu	Satz	Juego	
3	-	1	Plug	Bouchon	Stopfen	Tapón	
4	-	1	O Ring	Joint Torique	O Ring	Junta De Tipo O	
5	-	1	O Ring	Joint Torique	O Ring	Junta De Tipo O	
6	-	1	Spring	Ressort	Feder	Muelle	
7	-	1	Element	Element	Element	Element	
8	-	1	Body	Corps De Valve	Ventilgehäuse	Cuerpo Válvula	
9	6193771M91	1	Seal Kit	Jeu Étanchéité	Dichtringsatz	Juego De Juntas	
10	-	1	O Ring	Joint Torique	O Ring	Junta De Tipo O	
11	-	3	O Ring	Joint Torique	O Ring	Junta De Tipo O	
12	-	1	Spool	Tiroir	Steuerschieber	Carrete	
13	-	1	Kit	Jeu	Satz	Juego	
14	-	1	Plate	Plaque	Platte	Plato	
15	-	1	Seal	Joint Étanchéité	Dichtring	Retén	
16	6193780M91	1	Mechanical Kit	Lot De Pièces	Ersatzteilpaket	Juego De Piezas	
17	-	1	Screw	Vis	Schraube	Tornillo	
18	-	2	Screw	Vis	Schraube	Tornillo	
19	-	1	Plate	Plaque	Platte	Plato	
20	-	1	Seal	Joint Étanchéité	Dichtring	Retén	
21	6193784M91	1	Mechanical Kit	Lot De Pièces	Ersatzteilpaket	Juego De Piezas	
22	-	1	Seal	Joint Étanchéité	Dichtring	Retén	
23	-	1	Plate	Plaque	Platte	Plato	
24	-	2	Holder	Pièce Support	Halter	Sujetador	
25	-	1	Spring	Ressort	Feder	Muelle	
26	-	1	Screw	Vis	Schraube	Tornillo	
27	-	1	Cap	Chapeau	Kappe	Tapa	
28	-	2	Screw	Vis	Schraube	Tornillo	
29	6196126M91	1	Seal Kit	Jeu Étanchéité	Dichtringsatz	Juego De Juntas	
30	-	2	Seal	Joint Étanchéité	Dichtring	Retén	
31	-	2	O Ring	Joint Torique	O Ring	Junta De Tipo O	
32	6196125M91	1	Seal Kit	Jeu Étanchéité	Dichtringsatz	Juego De Juntas	
33	-	1	O Ring	Joint Torique	O Ring	Junta De Tipo O	
34	-	1	O Ring	Joint Torique	O Ring	Junta De Tipo O	
35	-	3	O Ring	Joint Torique	O Ring	Junta De Tipo O	

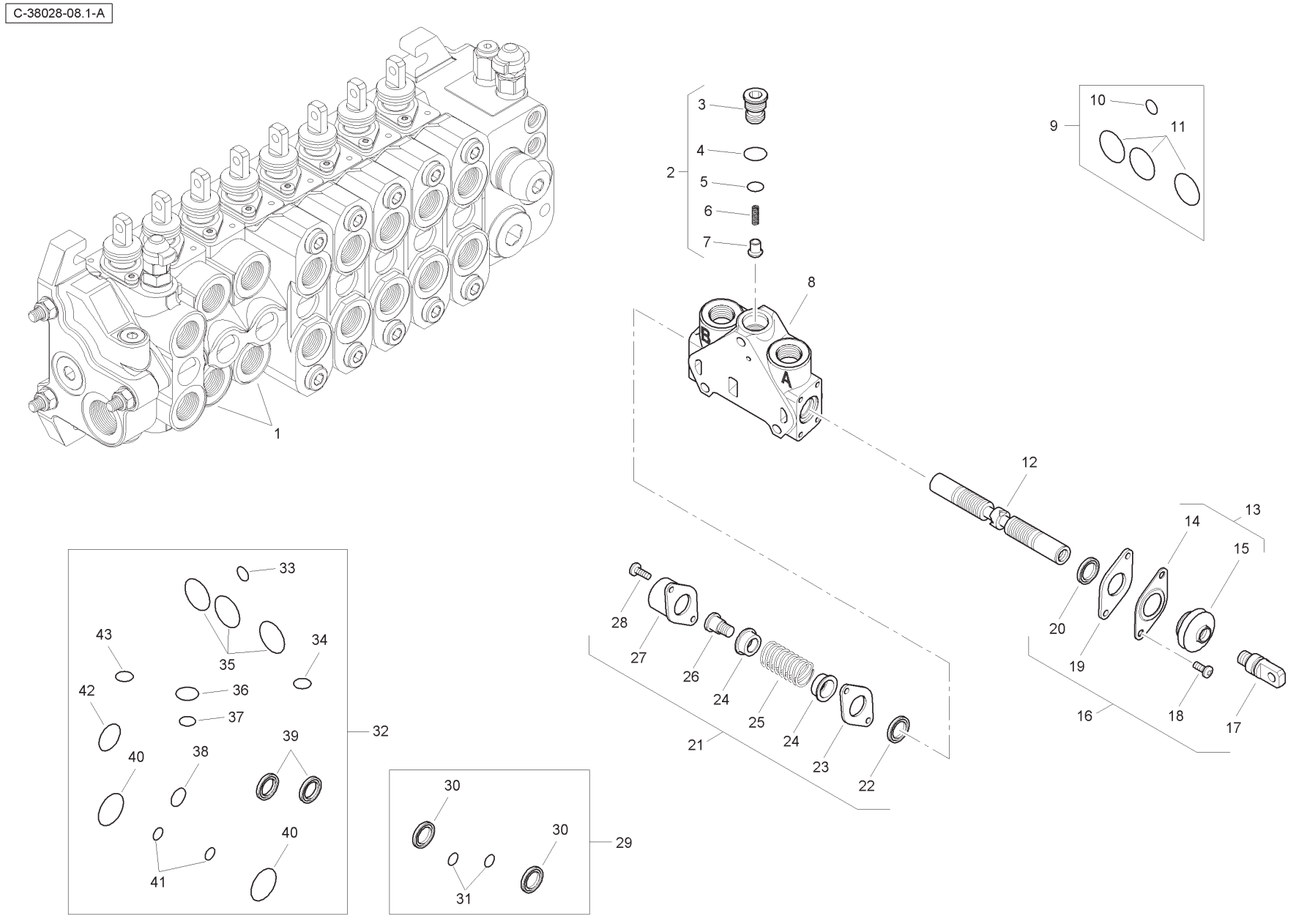
C-38028-08.1-A
1
2
3
4
5
6
7
8
9
10
11
12
13
14
15
16
17
18
19
20
21
22
23
24
25
26
27
28
29
30
31
32
33
34
35
36
37
38
39
40
41
42
43

Item	Part No.	Qty.	English	French	German	Spanish	Remarks
36	-	1	O Ring	Joint Torique	O Ring	Junta De Tipo O	
37	-	1	O Ring	Joint Torique	O Ring	Junta De Tipo O	
38	-	1	O Ring	Joint Torique	O Ring	Junta De Tipo O	
39	-	2	Seal	Joint Étanchéité	Dichtring	Retén	
40	-	2	O Ring	Joint Torique	O Ring	Junta De Tipo O	
41	-	2	O Ring	Joint Torique	O Ring	Junta De Tipo O	
42	-	1	O Ring	Joint Torique	O Ring	Junta De Tipo O	
43	-	1	O Ring	Joint Torique	O Ring	Junta De Tipo O	

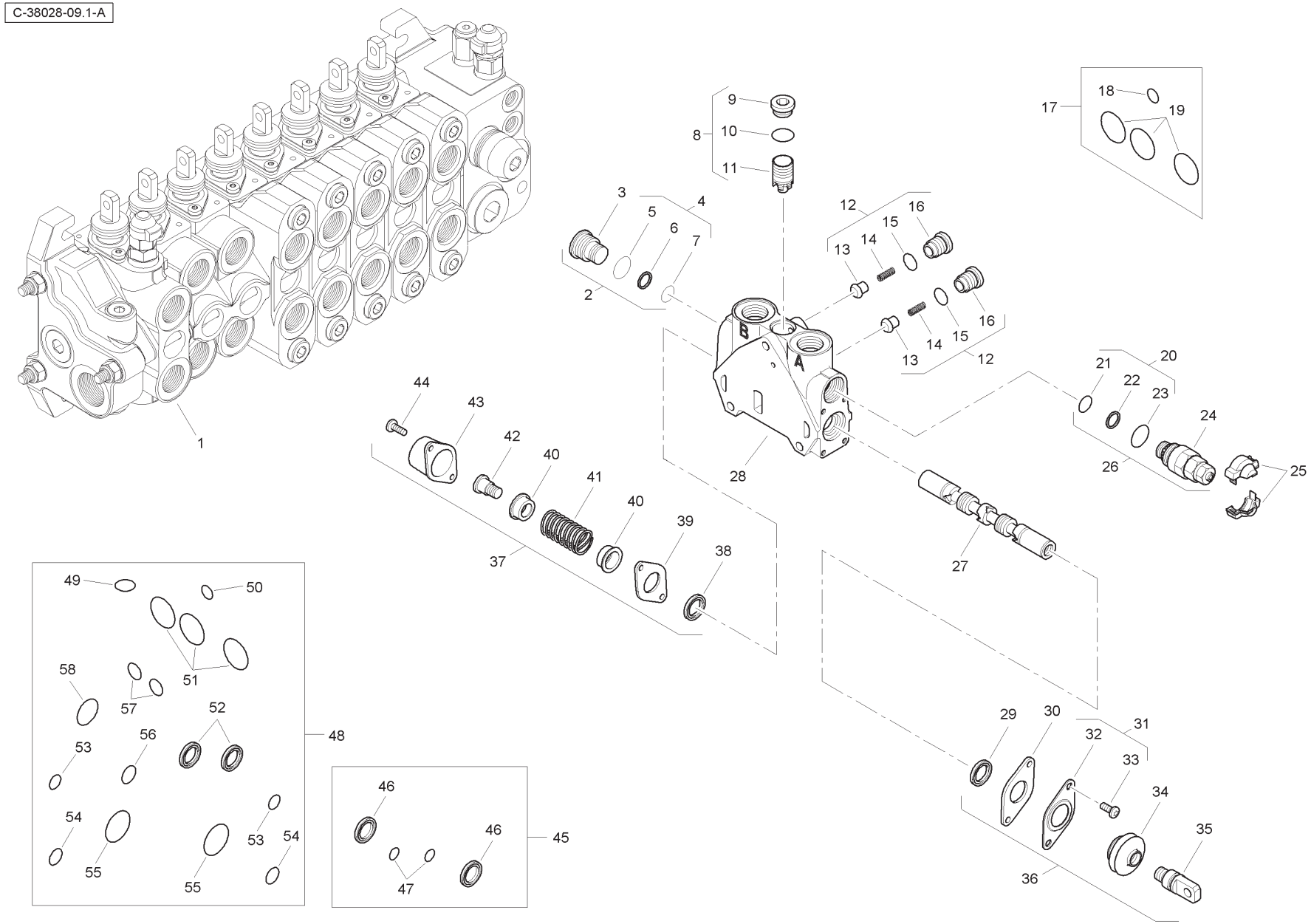
C-38028-09.1-A
1
2
3
4
5
6
7
8
9
10
11
12
13
14
15
16
17
18
19
20
21
22
23
24
25
26
27
28
37
38
39
40
41
42
43
44
45
46
47
48
49
50
51
52
53
54
55
56
57
58
29
30
31
32
33
34
35
36
A
B

Item	Part No.	Qty.	English	French	German	Spanish	Remarks
1	6196132M91	1	Spool Valve Assembly	Distributeur	Ventil Kpl	Conjto. De Valvula	
2	6193785M91	1	Plug	Bouchon	Stopfen	Tapón	
3	-	1	Plug	Bouchon	Stopfen	Tapón	
4	-	1	Kit	Jeu	Satz	Juego	
5	-	1	O Ring	Joint Torique	O Ring	Junta De Tipo O	
6	-	1	Seal	Joint Étanchéité	Dichtring	Retén	
7	-	1	O Ring	Joint Torique	O Ring	Junta De Tipo O	
8	-	1	Kit	Jeu	Satz	Juego	
9	-	1	Plug	Bouchon	Stopfen	Tapón	
10	-	1	O Ring	Joint Torique	O Ring	Junta De Tipo O	
11	-	1	Body	Corps De Valve	Ventilgehäuse	Cuerpo Válvula	
12	-	2	Kit	Jeu	Satz	Juego	
13	-	1	Valve	Soupape	Ventil	Válvula	
14	-	1	Spring	Ressort	Feder	Muelle	
15	-	1	O Ring	Joint Torique	O Ring	Junta De Tipo O	
16	-	1	Plug	Bouchon	Stopfen	Tapón	
17	6193771M91	1	Seal Kit	Jeu Étanchéité	Dichtringsatz	Juego De Juntas	
18	-	1	O Ring	Joint Torique	O Ring	Junta De Tipo O	
19	-	3	O Ring	Joint Torique	O Ring	Junta De Tipo O	
20	-	1	Kit	Jeu	Satz	Juego	
21	-	1	O Ring	Joint Torique	O Ring	Junta De Tipo O	
22	-	1	Seal	Joint Étanchéité	Dichtring	Retén	
23	-	1	O Ring	Joint Torique	O Ring	Junta De Tipo O	
24	-	1	Valve	Soupape	Ventil	Válvula	
25	-	1	Cover	Couvercle	Deckel	Cubierta	
26	6196133M91	1	Pressure Relief Valve	Soupape De Sécurité	Überdruckventil	Válvula De Seguridad	
27	-	1	Spool	Tiroir	Steuerschieber	Carrete	
28	-	1	Body	Corps De Valve	Ventilgehäuse	Cuerpo Válvula	
29	-	1	Seal	Joint Étanchéité	Dichtring	Retén	
30	-	1	Plate	Plaque	Platte	Plato	
31	-	1	Kit	Jeu	Satz	Juego	
32	-	1	Plate	Plaque	Platte	Plato	
33	-	2	Screw	Vis	Schraube	Tornillo	
34	-	1	Seal	Joint Étanchéité	Dichtring	Retén	
35	-	1	Screw	Vis	Schraube	Tornillo	

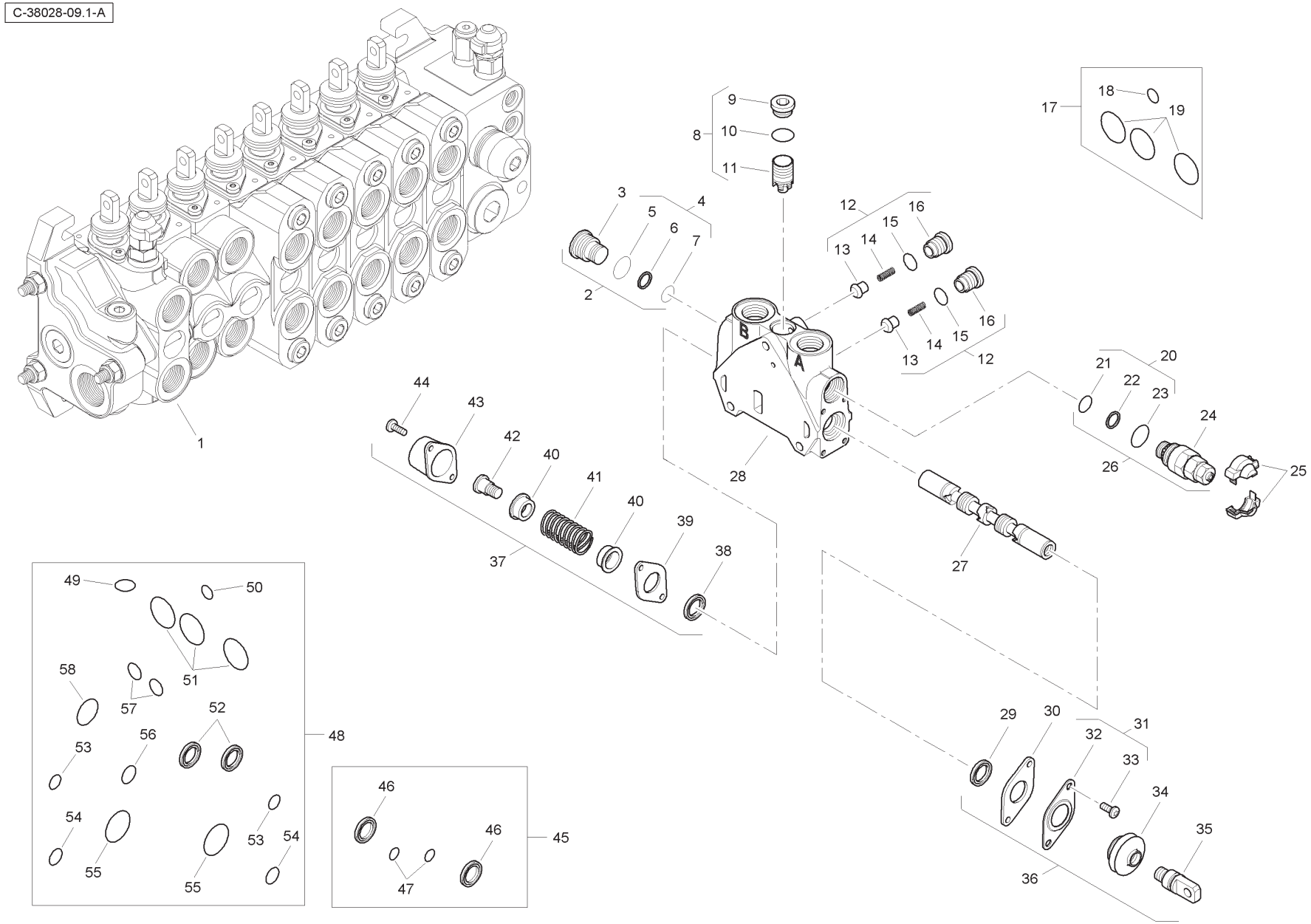
C-38028-09.1-A
1
2
3
4
5
6
7
8
9
10
11
12
13
14
15
16
17
18
19
20
21
22
23
24
25
26
27
28
37
38
39
40
41
42
43
44
45
46
47
48
49
50
51
52
53
54
55
56
57
58
29
30
31
32
33
34
35
36
A
B

Item	Part No.	Qty.	English	French	German	Spanish	Remarks
36	6193780M91	1	Mechanical Kit	Lot De Pièces	Ersatzteilpaket	Juego De Piezas	
37	6193784M91	1	Mechanical Kit	Lot De Pièces	Ersatzteilpaket	Juego De Piezas	
38	-	1	Seal	Joint Étanchéité	Dichtring	Retén	
39	-	1	Plate	Plaque	Platte	Plato	
40	-	2	Holder	Pièce Support	Halter	Sujetador	
41	-	1	Spring	Ressort	Feder	Muelle	
42	-	1	Screw	Vis	Schraube	Tornillo	
43	-	1	Cap	Chapeau	Kappe	Tapa	
44	-	2	Screw	Vis	Schraube	Tornillo	
45	6196126M91	1	Seal Kit	Jeu Étanchéité	Dichtringsatz	Juego De Juntas	
46	-	1	Seal	Joint Étanchéité	Dichtring	Retén	
47	-	2	O Ring	Joint Torique	O Ring	Junta De Tipo O	
48	6196144M91	1	Seal Kit	Jeu Étanchéité	Dichtringsatz	Juego De Juntas	
49	-	1	O Ring	Joint Torique	O Ring	Junta De Tipo O	
50	-	1	O Ring	Joint Torique	O Ring	Junta De Tipo O	
51	-	3	O Ring	Joint Torique	O Ring	Junta De Tipo O	
52	-	2	Seal	Joint Étanchéité	Dichtring	Retén	
53	-	2	O Ring	Joint Torique	O Ring	Junta De Tipo O	
54	-	2	O Ring	Joint Torique	O Ring	Junta De Tipo O	
55	-	2	O Ring	Joint Torique	O Ring	Junta De Tipo O	
56	-	1	O Ring	Joint Torique	O Ring	Junta De Tipo O	
57	-	2	O Ring	Joint Torique	O Ring	Junta De Tipo O	
58	-	1	O Ring	Joint Torique	O Ring	Junta De Tipo O	

C-38028-10.1-A

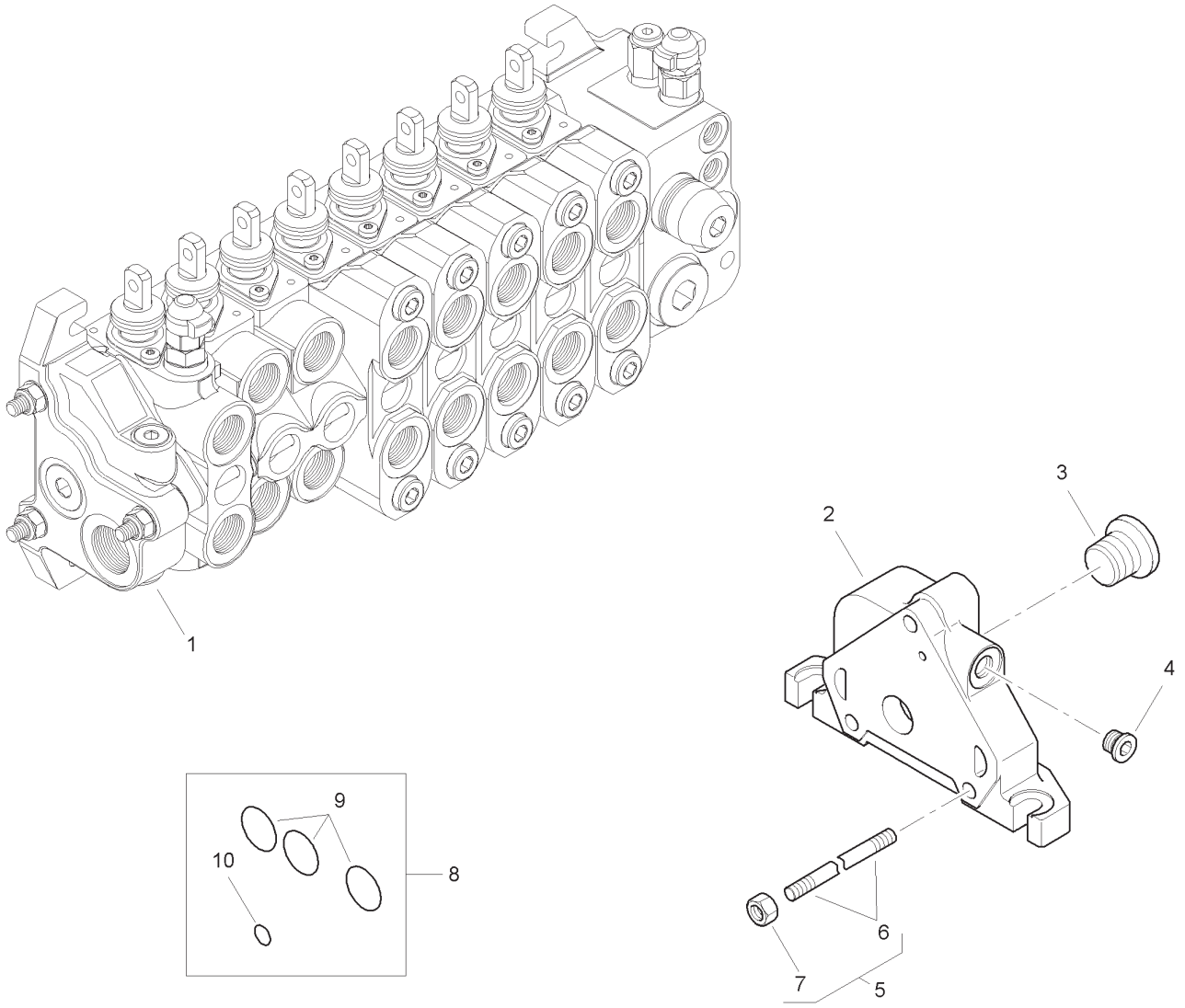

Item	Part No.	Qty.	English	French	German	Spanish	Remarks
1	6196134M91	1	Outlet Valve	Soupape	Ventil	Válvula	
2	-	1	Body	Corps De Valve	Ventilgehäuse	Cuerpo Válvula	
3	-	1	Plug	Bouchon	Stopfen	Tapón	
4	-	1	Plug	Bouchon	Stopfen	Tapón	
5	6196135M1	3	Tie Rod	Tringlerie	Zugstange	Brazo De Enlace	
6	-	1	Rod	Tringle	Stange	Varilla	
7	-	1	Nut	Ecrou	Mutter	Tuerca	
8	6193771M91	1	Seal Kit	Jeu Étanchéité	Dichtringsatz	Juego De Juntas	
9	-	3	O Ring	Joint Torique	O Ring	Junta De Tipo O	
10	-	1	O Ring	Joint Torique	O Ring	Junta De Tipo O	

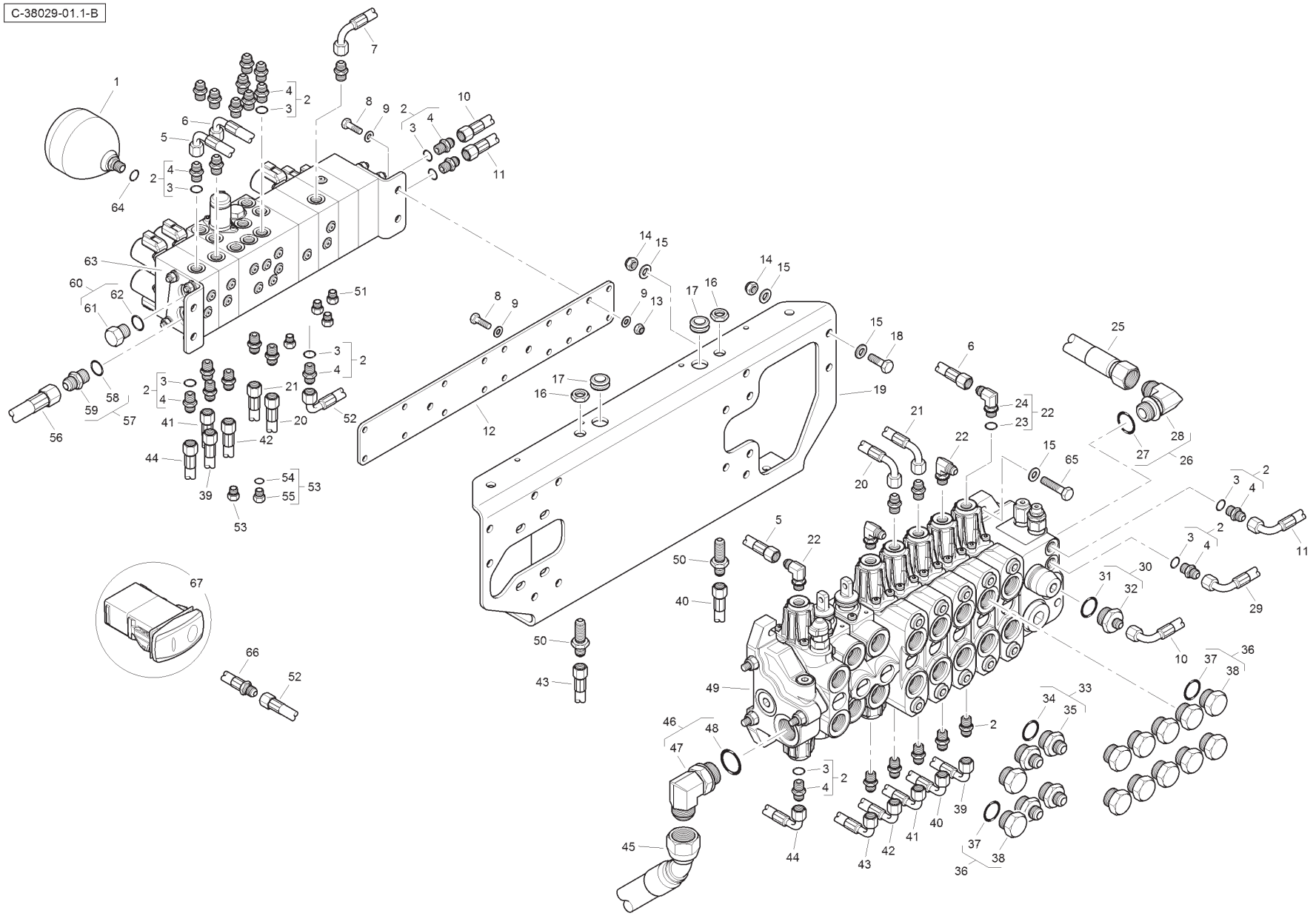
C-38029-01.1-B

Item	Part No.	Qty.	English	French	German	Spanish	Remarks
1	6110914M91	1	Accumulator	Accumulateur	Akkumulator	Acumulador	
2	835091M91	30	Connector & O Ring	Borne	Doppelnippel	Unión	
3	831452M1	1	O Ring	Joint Torique	O Ring	Junta De Tipo O	
4	-	1	Union	Raccord	Verschraubung	Racor	
5	T118304	1	Hose	Durit	Schlauch	Flexible	
6	T118307	1	Hose	Durit	Schlauch	Flexible	
7	T118311	1	Hose	Durit	Schlauch	Flexible	
8	339761X1	6	Bolt	Boulon	Schraubbolzen	Perno	
9	390972X1	10	Washer	Rondelle	Scheibe	Arandela	
10	6114669M91	1	Hose	Durit	Schlauch	Flexible	
11	6115093M91	1	Hose	Durit	Schlauch	Flexible	
12	6114502M1	1	Mounting Plate	Plaque	Platte	Plato	
13	394367X1	4	Nut	Ecrou	Mutter	Tuerca	
14	1440329X1	8	Nut	Ecrou	Mutter	Tuerca	
15	390734X1	16	Washer	Rondelle	Scheibe	Arandela	
16	355830X1	2	Lock Nut	Ecrou Frein	Kontermutter	Tuerca	
17	6114675M1	2	Grommet	Passe Fil	Gummituelle	Pasacable	
18	3009493X1	4	Bolt	Boulon	Schraubbolzen	Perno	
19	T118245	1	Bracket	Support	Haltearm	Soporte	
20	6115079M91	1	Hose	Durit	Schlauch	Flexible	
21	6115080M91	1	Hose	Durit	Schlauch	Flexible	
22	357197X91	4	Elbow & O Ring	Coude	Kniestück	Codo	
23	831452M1	1	O Ring	Joint Torique	O Ring	Junta De Tipo O	
24	-	1	Elbow	Coude	Kniestück	Codo	
25	T124324	1	Hose	Durit	Schlauch	Flexible	
26	364574X91	1	Elbow	Coude	Kniestück	Codo	
27	835025M1	1	O Ring	Joint Torique	O Ring	Junta De Tipo O	
28	-	1	Elbow	Coude	Kniestück	Codo	
29	6112642M91	1	Hose	Durit	Schlauch	Flexible	
30	365830X91	1	Connector & O Ring	Borne	Doppelnippel	Unión	
31	835025M1	1	O Ring	Joint Torique	O Ring	Junta De Tipo O	
32	-	1	Union	Raccord	Verschraubung	Racor	
33	365713X91	4	Connector & O Ring	Borne	Doppelnippel	Unión	
34	835025M1	1	O Ring	Joint Torique	O Ring	Junta De Tipo O	
35	-	1	Union	Raccord	Verschraubung	Racor	

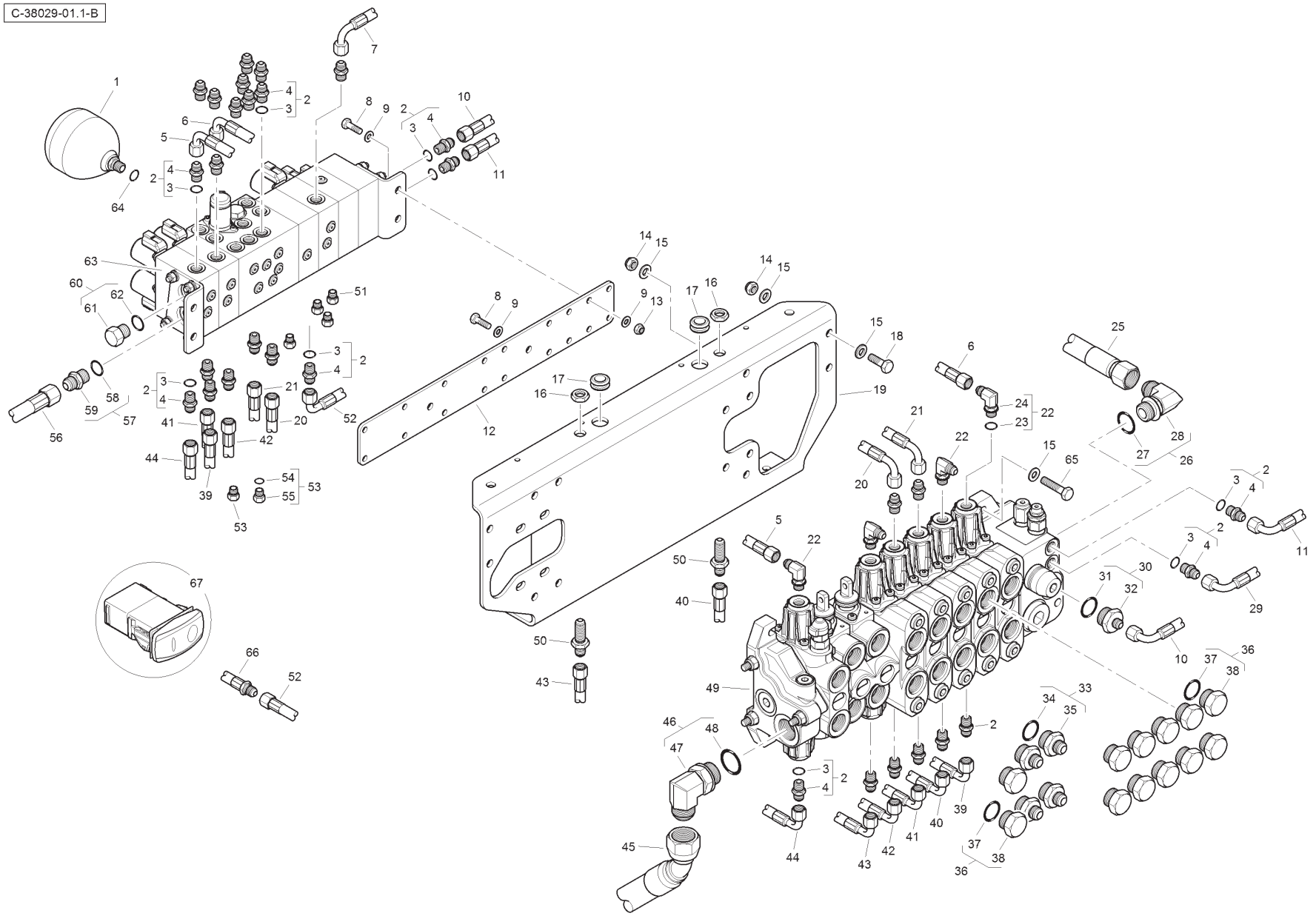
C-38029-01.1-B

Item	Part No.	Qty.	English	French	German	Spanish	Remarks
36	835099M91	12	Plug & O Ring	Bouchon	Stopfen	Tapón	
37	835025M1	1	O Ring	Joint Torique	O Ring	Junta De Tipo O	
38	-	1	Plug	Bouchon	Stopfen	Tapón	
39	T118306	1	Hose	Durit	Schlauch	Flexible	
40	T103972	1	Hose	Durit	Schlauch	Flexible	
41	6115082M91	1	Hose	Durit	Schlauch	Flexible	
42	6115081M91	1	Hose	Durit	Schlauch	Flexible	
43	T103976	1	Hose	Durit	Schlauch	Flexible	
44	T118305	1	Hose	Durit	Schlauch	Flexible	
45	6112614M91	1	Hose	Durit	Schlauch	Flexible	
46	358766X91	1	Elbow & O RIng	Coude	Kniestück	Codo	
47	-	1	Elbow	Coude	Kniestück	Codo	
48	831497M1	1	O Ring	Joint Torique	O Ring	Junta De Tipo O	
49	6112569M91	1	Valve	Soupape	Ventil	Válvula	
50	356266X1	2	Bulkhead Connector	Raccord	Verschraubung	Racor	
51	835087M91	4	Plug & O Ring	Bouchon	Stopfen	Tapón	
52	T118309	1	Hose	Durit	Schlauch	Flexible	
53	358722X91	2	Plug & O Ring	Bouchon	Stopfen	Tapón	
54	831495M1	1	O Ring	Joint Torique	O Ring	Junta De Tipo O	
55	-	1	Plug	Bouchon	Stopfen	Tapón	
56	6114672M91	1	Hose	Durit	Schlauch	Flexible	
57	358743X91	1	Connector & O Ring	Borne	Doppelnippel	Unión	
58	831497M1	1	O Ring	Joint Torique	O Ring	Junta De Tipo O	
59	-	1	Union	Raccord	Verschraubung	Racor	
60	358724X91	1	Plug & O Ring	Bouchon	Stopfen	Tapón	
61	-	1	Plug	Bouchon	Stopfen	Tapón	
62	831497M1	1	O Ring	Joint Torique	O Ring	Junta De Tipo O	
63	6114416M91	1	Manifold	Collecteur	Krümmer	Colector	
64	831452M1	1	O Ring	Joint Torique	O Ring	Junta De Tipo O	
65	3009496X1	4	Bolt	Boulon	Schraubbolzen	Perno	
66	T122808	1	Hose	Durit	Schlauch	Flexible	
67	T120617	1	Switch	Interrupteur	Schalter	Interruptor	

C-38029-02.1-A

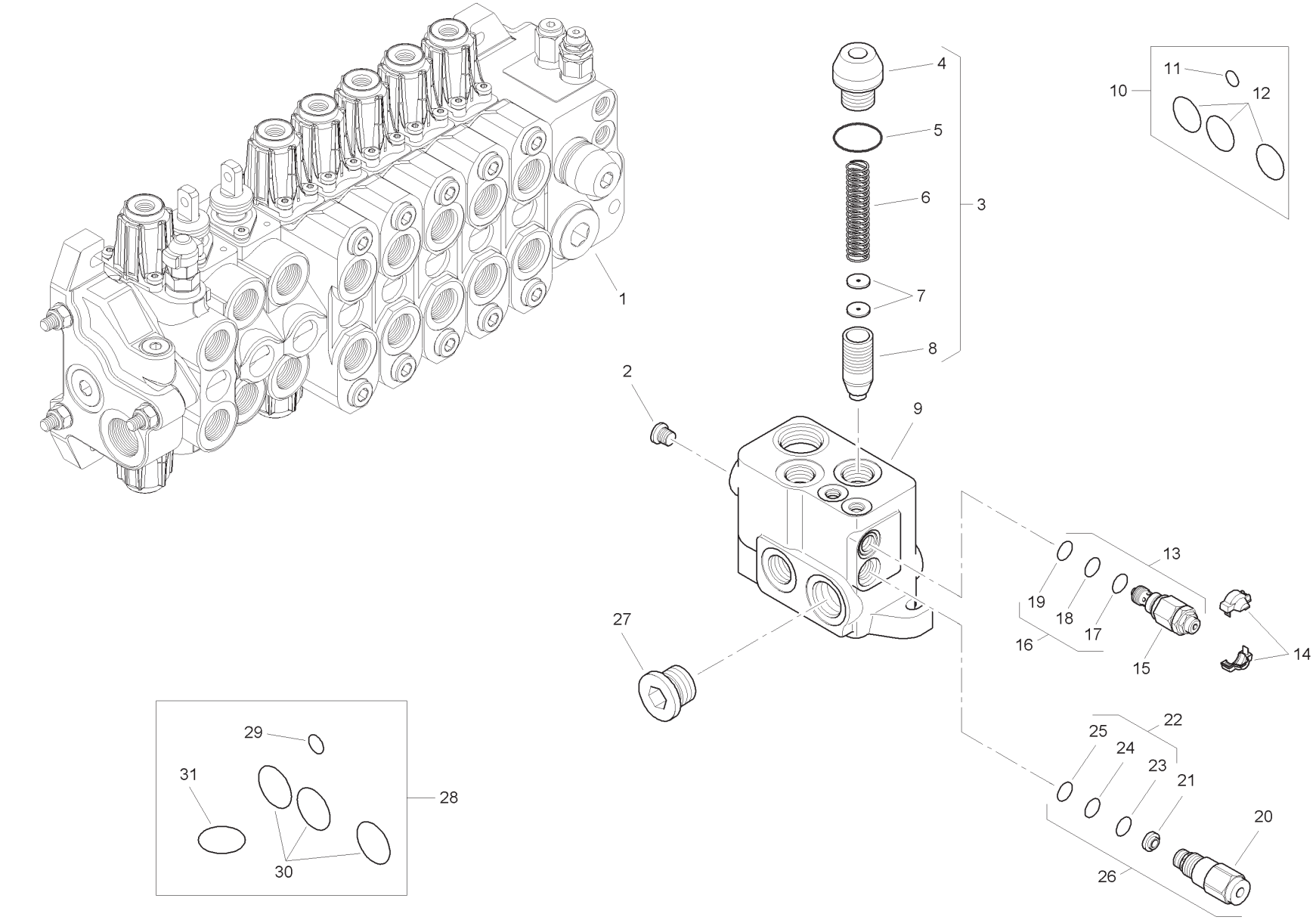
1
2
3
4
5
6
7
8
9
10
11
12
13
14
15
16
17
18
19
20
21
22
23
24
25
26
27
28
29
30
31

Item	Part No.	Qty.	English	French	German	Spanish	Remarks
1	6196136M91	1	Inlet Valve Assembly	Distributeur	Ventil Kpl	Conjto. De Valvula	
2	-	1	Plug	Bouchon	Stopfen	Tapón	
3	-	1	Kit	Jeu	Satz	Juego	
4	-	1	Valve	Soupape	Ventil	Válvula	
5	-	1	O Ring	Joint Torique	O Ring	Junta De Tipo O	
6	-	1	Spring	Ressort	Feder	Muelle	
7	-	2	Element	Elément	Element	Elemento	
8	-	1	Body	Corps De Valve	Ventilgehäuse	Cuerpo Válvula	
9	-	1	Body	Corps De Valve	Ventilgehäuse	Cuerpo Válvula	
10	6193771M91	1	Seal Kit	Jeu Étanchéité	Dichtringsatz	Juego De Juntas	
11	-	1	O Ring	Joint Torique	O Ring	Junta De Tipo O	
12	-	3	O Ring	Joint Torique	O Ring	Junta De Tipo O	
13	6193787M91	1	Pressure Relief Valve	Soupape De Sécurité	Überdruckventil	Válvula De Seguridad	
14	-	1	Cover	Couvercle	Deckel	Cubierta	
15	-	1	Valve	Soupape	Ventil	Válvula	
16	-	1	Kit	Jeu	Satz	Juego	
17	-	1	O Ring	Joint Torique	O Ring	Junta De Tipo O	
18	-	1	O Ring	Joint Torique	O Ring	Junta De Tipo O	
19	-	1	O Ring	Joint Torique	O Ring	Junta De Tipo O	
20	-	1	Valve	Soupape	Ventil	Válvula	
21	-	1	Element	Elément	Element	Elemento	
22	-	1	Kit	Jeu	Satz	Juego	
23	-	1	O Ring	Joint Torique	O Ring	Junta De Tipo O	
24	-	1	O Ring	Joint Torique	O Ring	Junta De Tipo O	
25	-	1	O Ring	Joint Torique	O Ring	Junta De Tipo O	
26	6193788M91	1	Flow Regulator	Valve Anti-surdébit	Begrenzungsventil	Válv. Antisobrecaud.	
27	-	1	Plug	Bouchon	Stopfen	Tapón	
28	6193789M91	1	Seal Kit	Jeu Étanchéité	Dichtringsatz	Juego De Juntas	
29	-	1	O Ring	Joint Torique	O Ring	Junta De Tipo O	
30	-	3	O Ring	Joint Torique	O Ring	Junta De Tipo O	
31	-	1	O Ring	Joint Torique	O Ring	Junta De Tipo O	

C-38029-03.1-A

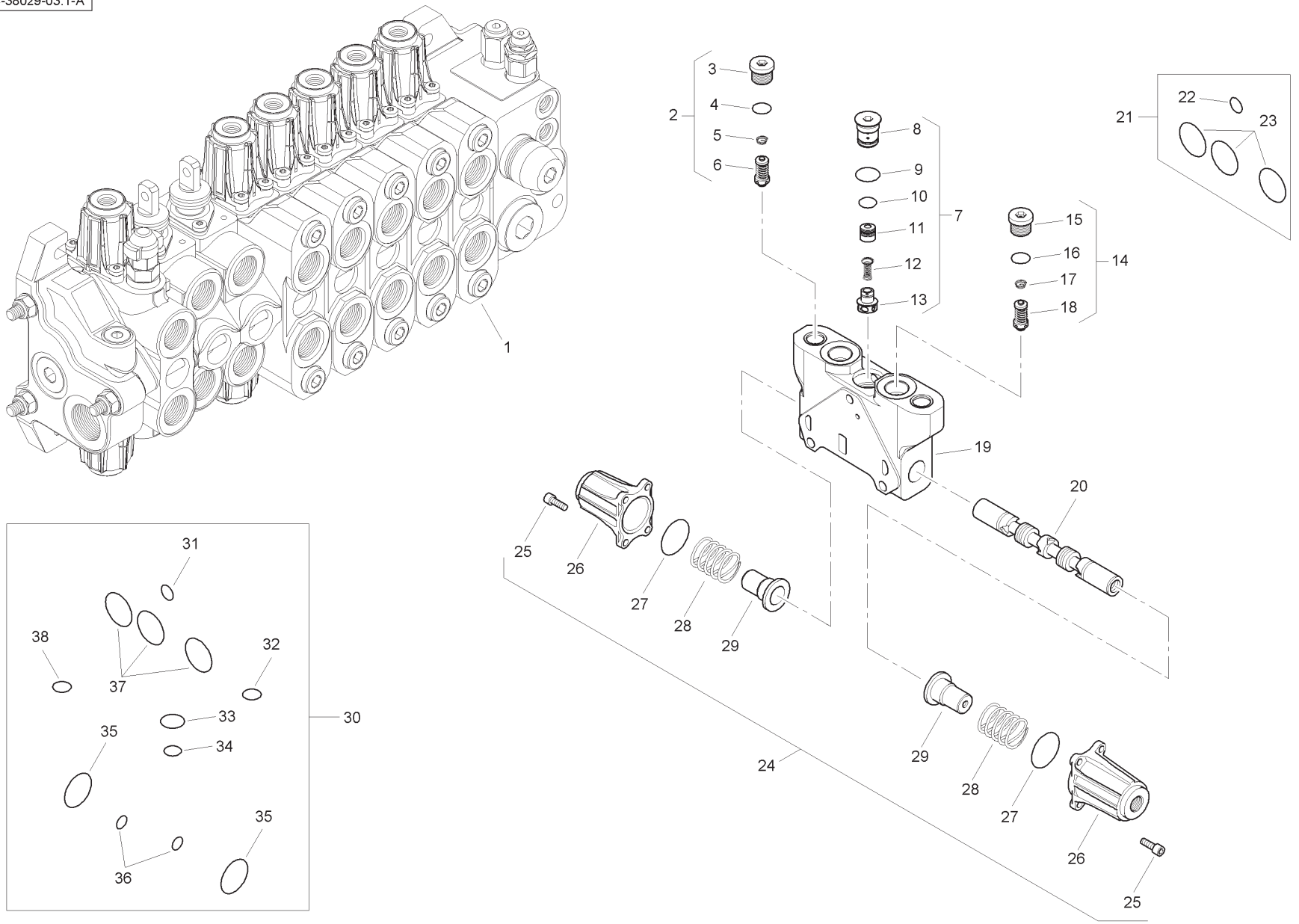
1
2
3
4
5
6
7
8
9
10
11
12
13
14
15
16
17
18
19
20
21
22
23
24
25
26
27
28
29
30
31
32
33
34
35
36
37
38

Item	Part No.	Qty.	English	French	German	Spanish	Remarks
1	6196137M91	1	Spool Valve Assembly	Distributeur	Ventil Kpl	Conjto. De Valvula	
2	6196148M91	1	Pressure Relief Valve	Soupape De Sécurité	Überdruckventil	Válvula De Seguridad	
3	-	1	Plug	Bouchon	Stopfen	Tapón	
4	-	1	O Ring	Joint Torique	O Ring	Junta De Tipo O	
5	-	1	Spring	Ressort	Feder	Muelle	
6	-	1	Valve	Soupape	Ventil	Válvula	
7	-	1	Kit	Jeu	Satz	Juego	
8	-	1	Plug	Bouchon	Stopfen	Tapón	
9	-	1	O Ring	Joint Torique	O Ring	Junta De Tipo O	
10	-	1	O Ring	Joint Torique	O Ring	Junta De Tipo O	
11	-	1	Body	Corps De Valve	Ventilgehäuse	Cuerpo Válvula	
12	-	1	Spring	Ressort	Feder	Muelle	
13	-	1	Element	Elément	Element	Elemento	
14	6196149M91	1	Pressure Relief Valve	Soupape De Sécurité	Überdruckventil	Válvula De Seguridad	
15	-	1	Plug	Bouchon	Stopfen	Tapón	
16	-	1	O Ring	Joint Torique	O Ring	Junta De Tipo O	
17	-	1	Spring	Ressort	Feder	Muelle	
18	-	1	Valve	Soupape	Ventil	Válvula	
19	-	1	Body	Corps De Valve	Ventilgehäuse	Cuerpo Válvula	
20	-	1	Spool	Tiroir	Steuerschieber	Carretel	
21	6193771M91	1	Seal Kit	Jeu Étanchéité	Dichtringsatz	Juego De Juntas	
22	-	1	O Ring	Joint Torique	O Ring	Junta De Tipo O	
23	-	3	O Ring	Joint Torique	O Ring	Junta De Tipo O	
24	6196143M91	1	Kit	Jeu	Satz	Juego	
25	-	8	Screw	Vis	Schraube	Tornillo	
26	-	2	Cap	Chapeau	Kappe	Tapa	
27	-	2	O Ring	Joint Torique	O Ring	Junta De Tipo O	
28	-	2	Spring	Ressort	Feder	Muelle	
29	-	2	Holder	Pièce Support	Halter	Sujetador	
30	6196125M91	1	Seal Kit	Jeu Étanchéité	Dichtringsatz	Juego De Juntas	
31	-	1	O Ring	Joint Torique	O Ring	Junta De Tipo O	
32	-	1	O Ring	Joint Torique	O Ring	Junta De Tipo O	
33	-	1	O Ring	Joint Torique	O Ring	Junta De Tipo O	
34	-	1	O Ring	Joint Torique	O Ring	Junta De Tipo O	
35	-	2	O Ring	Joint Torique	O Ring	Junta De Tipo O	
36	-	2	O Ring	Joint Torique	O Ring	Junta De Tipo O	
37	-	3	O Ring	Joint Torique	O Ring	Junta De Tipo O	
38	-	1	O Ring	Joint Torique	O Ring	Junta De Tipo O	

C-38029-04.1-A

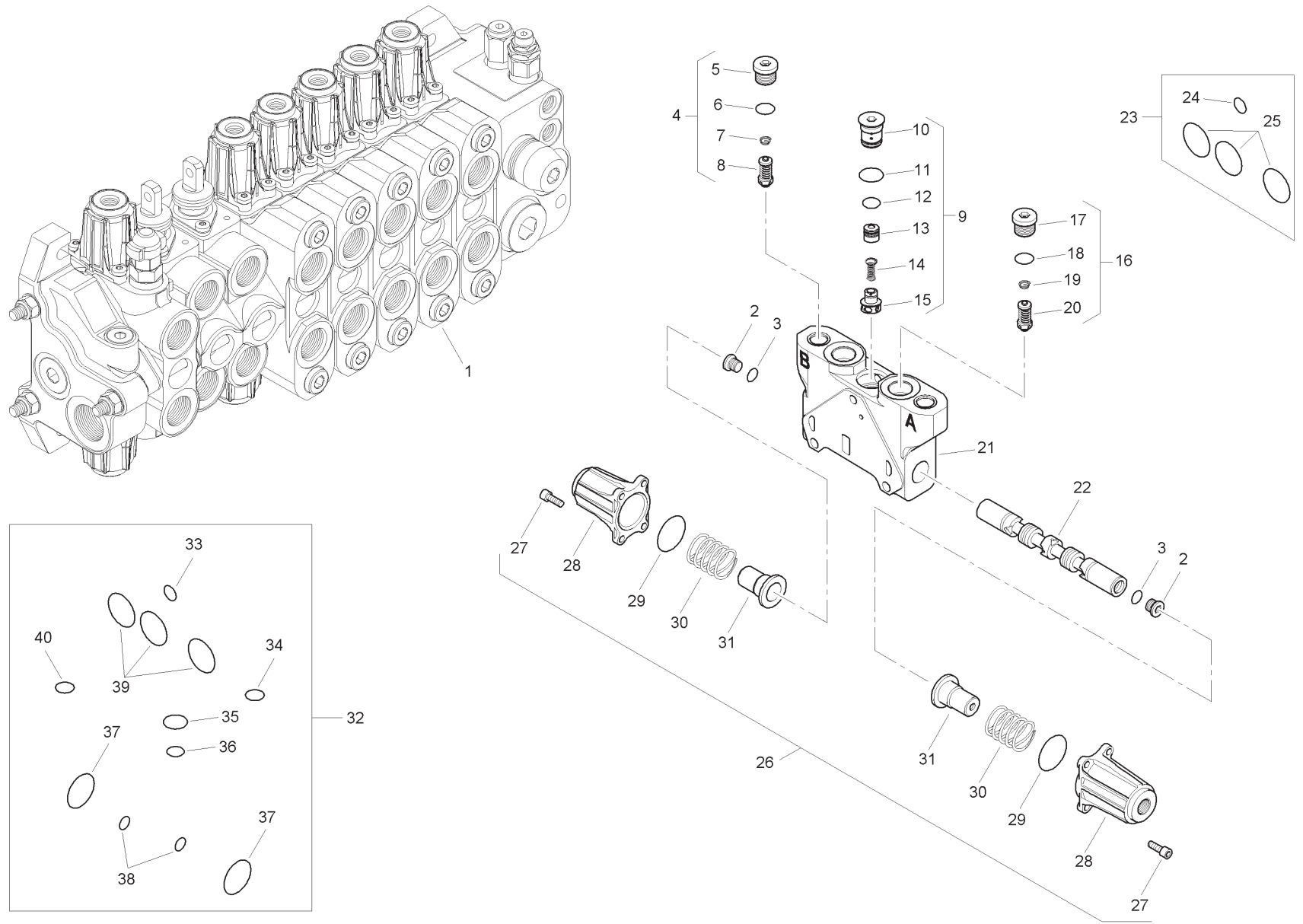
1
2
3
4
5
6
7
8
9
10
11
12
13
14
15
16
17
18
19
20
21
22
23
24
25
26
27
28
29
30
31
32
33
34
35
36
37
38
39
40
A
B

Item	Part No.	Qty.	English	French	German	Spanish	Remarks
1	6196138M91	1	Spool Valve Assembly	Distributeur	Ventil Kpl	Conjto. De Valvula	
2	-	2	Plug	Bouchon	Stopfen	Tapón	
3	-	2	O Ring	Joint Torique	O Ring	Junta De Tipo O	
4	6196150M91	1	Pressure Relief Valve	Soupape De Sécurité	Überdruckventil	Válvula De Seguridad	
5	-	1	Plug	Bouchon	Stopfen	Tapón	
6	-	1	O Ring	Joint Torique	O Ring	Junta De Tipo O	
7	-	1	Spring	Ressort	Feder	Muelle	
8	-	1	Valve	Soupape	Ventil	Válvula	
9	-	1	Kit	Jeu	Satz	Juego	
10	-	1	Plug	Bouchon	Stopfen	Tapón	
11	-	1	O Ring	Joint Torique	O Ring	Junta De Tipo O	
12	-	1	O Ring	Joint Torique	O Ring	Junta De Tipo O	
13	-	1	Body	Corps De Valve	Ventilgehäuse	Cuerpo Válvula	
14	-	1	Spring	Ressort	Feder	Muelle	
15	-	1	Element	Elément	Element	Elemento	
16	6196150M91	1	Pressure Relief Valve	Soupape De Sécurité	Überdruckventil	Válvula De Seguridad	
17	-	1	Plug	Bouchon	Stopfen	Tapón	
18	-	1	O Ring	Joint Torique	O Ring	Junta De Tipo O	
19	-	1	Spring	Ressort	Feder	Muelle	
20	-	1	Valve	Soupape	Ventil	Válvula	
21	-	1	Body	Corps De Valve	Ventilgehäuse	Cuerpo Válvula	
22	-	1	Spool	Tiroir	Steuerschieber	Carrete	
23	6193771M91	1	Seal Kit	Jeu Étanchéité	Dichtringsatz	Juego De Juntas	
24	-	1	O Ring	Joint Torique	O Ring	Junta De Tipo O	
25	-	3	O Ring	Joint Torique	O Ring	Junta De Tipo O	
26	6196143M91	1	Kit	Jeu	Satz	Juego	
27	-	8	Screw	Vis	Schraube	Tornillo	
28	-	2	Cap	Chapeau	Kappe	Tapa	
29	-	2	O Ring	Joint Torique	O Ring	Junta De Tipo O	
30	-	2	Spring	Ressort	Feder	Muelle	
31	-	2	Holder	Pièce Support	Halter	Sujetador	
32	6196125M91	1	Seal Kit	Jeu Étanchéité	Dichtringsatz	Juego De Juntas	
33	-	1	O Ring	Joint Torique	O Ring	Junta De Tipo O	
34	-	1	O Ring	Joint Torique	O Ring	Junta De Tipo O	
35	-	1	O Ring	Joint Torique	O Ring	Junta De Tipo O	

C-38029-04.1-A

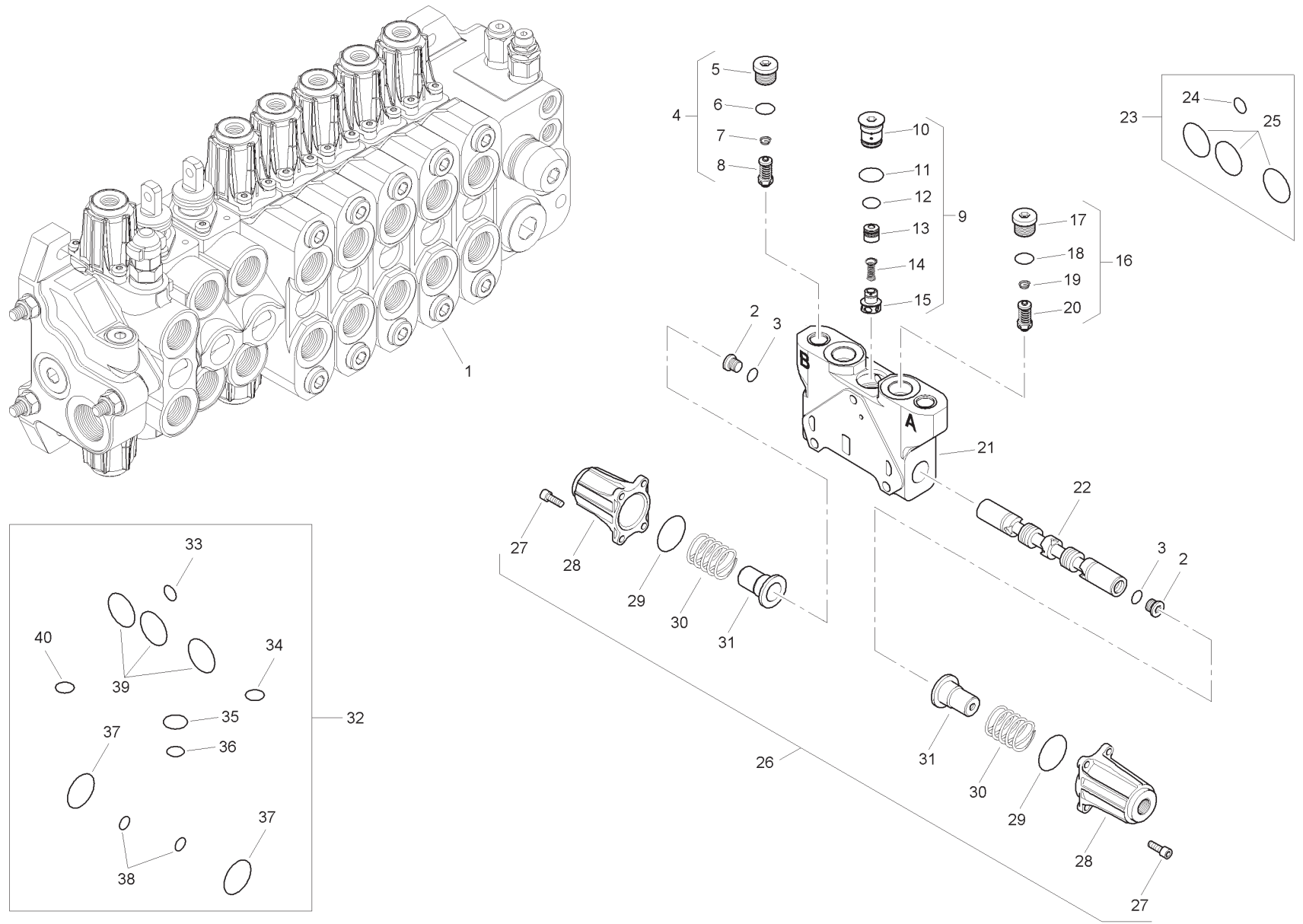
1
2
3
4
5
6
7
8
9
10
11
12
13
14
15
16
17
18
19
20
21
22
23
24
25
26
27
28
29
30
31
32
33
34
35
36
37
38
39
40
A
B

Item	Part No.	Qty.	English	French	German	Spanish	Remarks
36	-	1	O Ring	Joint Torique	O Ring	Junta De Tipo O	
37	-	2	O Ring	Joint Torique	O Ring	Junta De Tipo O	
38	-	2	O Ring	Joint Torique	O Ring	Junta De Tipo O	
39	-	3	O Ring	Joint Torique	O Ring	Junta De Tipo O	
40	-	1	O Ring	Joint Torique	O Ring	Junta De Tipo O	

C-38029-05.1-A

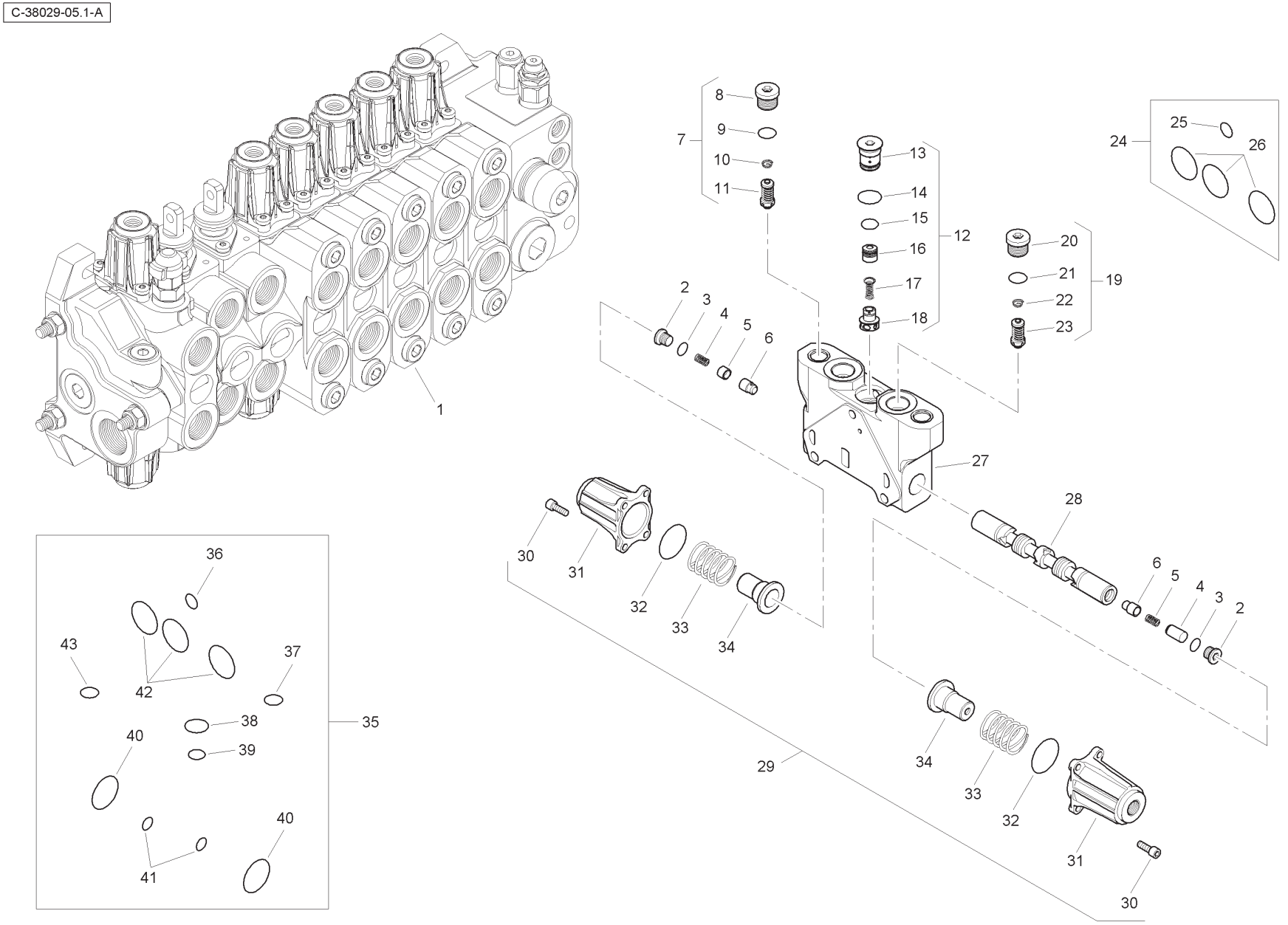
1
2
3
4
5
6
7
8
9
10
11
12
13
14
15
16
17
18
19
20
21
22
23
24
25
26
27
28
29
30
31
32
33
34
35
36
37
38
39
40
41
42
43

Item	Part No.	Qty.	English	French	German	Spanish	Remarks
1	6196139M91	1	Spool Valve Assembly	Distributeur	Ventil Kpl	Conjto. De Valvula	
2	-	2	Plug	Bouchon	Stopfen	Tapón	
3	-	2	O Ring	Joint Torique	O Ring	Junta De Tipo O	
4	-	2	Spring	Ressort	Feder	Muelle	
5	-	1	Bushing	Douille	Busche	Boccola	
6	-	2	Bushing	Douille	Busche	Boccola	
7	6196152M91	1	Pressure Relief Valve	Soupape De Sécurité	Überdruckventil	Válvula De Seguridad	
8	-	1	Plug	Bouchon	Stopfen	Tapón	
9	-	1	O Ring	Joint Torique	O Ring	Junta De Tipo O	
10	-	1	Spring	Ressort	Feder	Muelle	
11	-	1	Valve	Soupape	Ventil	Válvula	
12	-	1	Kit	Jeu	Satz	Juego	
13	-	1	Plug	Bouchon	Stopfen	Tapón	
14	-	1	O Ring	Joint Torique	O Ring	Junta De Tipo O	
15	-	1	O Ring	Joint Torique	O Ring	Junta De Tipo O	
16	-	1	Body	Corps De Valve	Ventilgehäuse	Cuerpo Válvula	
17	-	1	Spring	Ressort	Feder	Muelle	
18	-	1	Element	Elément	Element	Elemento	
19	6196151M91	1	Pressure Relief Valve	Soupape De Sécurité	Überdruckventil	Válvula De Seguridad	
20	-	1	Plug	Bouchon	Stopfen	Tapón	
21	-	1	O Ring	Joint Torique	O Ring	Junta De Tipo O	
22	-	1	Spring	Ressort	Feder	Muelle	
23	-	1	Valve	Soupape	Ventil	Válvula	
24	6193771M91	1	Seal Kit	Jeu Étanchéité	Dichtringsatz	Juego De Juntas	
25	-	1	O Ring	Joint Torique	O Ring	Junta De Tipo O	
26	-	3	O Ring	Joint Torique	O Ring	Junta De Tipo O	
27	-	1	Body	Corps De Valve	Ventilgehäuse	Cuerpo Válvula	
28	-	1	Spool	Tiroir	Steuerschieber	Carretel	
29	6196143M91	1	Kit	Jeu	Satz	Juego	
30	-	8	Screw	Vis	Schraube	Tornillo	
31	-	2	Cap	Chapeau	Kappe	Tapa	
32	-	2	O Ring	Joint Torique	O Ring	Junta De Tipo O	
33	-	2	Spring	Ressort	Feder	Muelle	
34	-	2	Holder	Pièce Support	Halter	Sujetador	
35	6196125M91	1	Seal Kit	Jeu Étanchéité	Dichtringsatz	Juego De Juntas	

C-38029-05.1-A

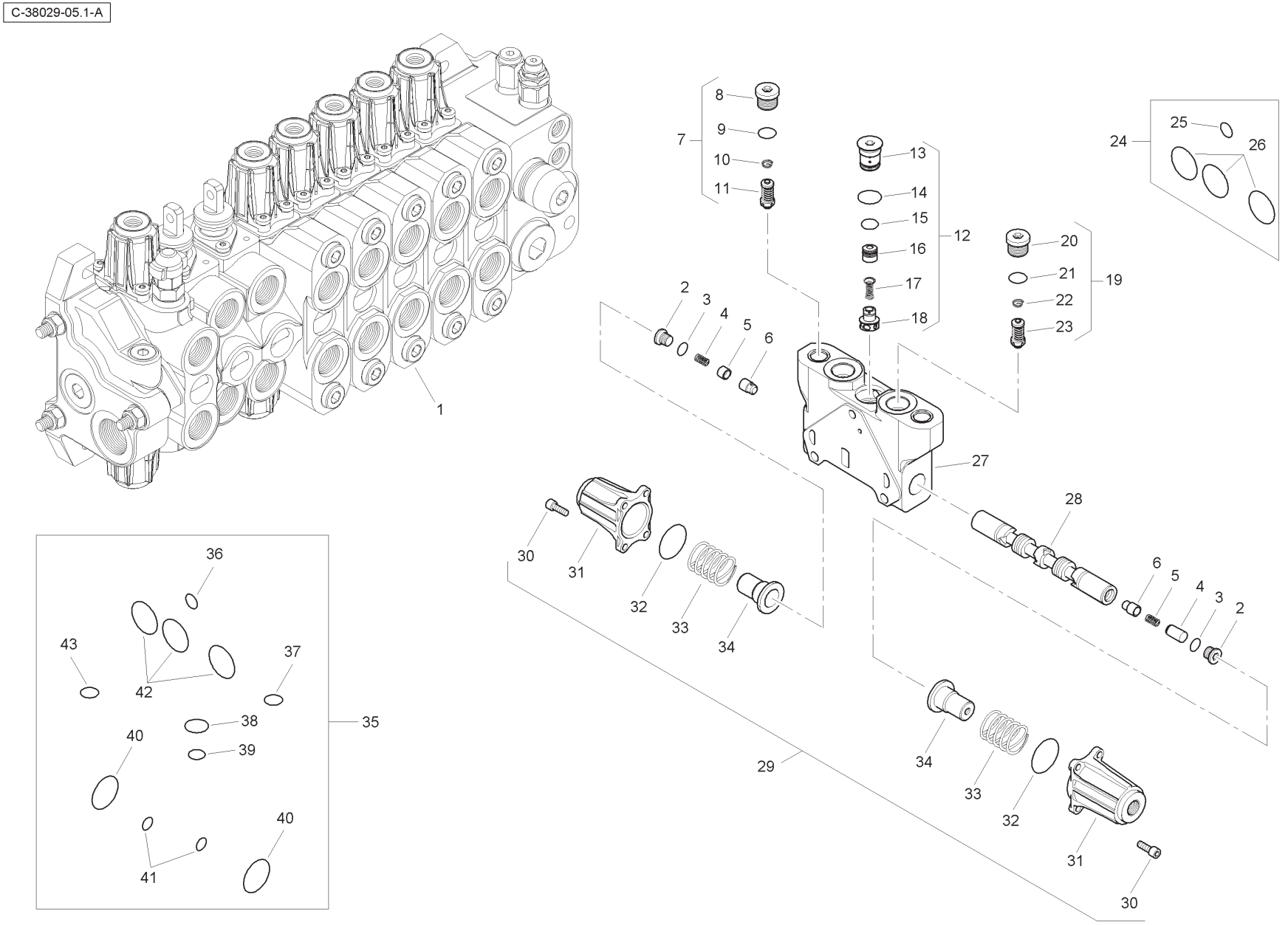
1
2
3
4
5
6
7
8
9
10
11
12
13
14
15
16
17
18
19
20
21
22
23
24
25
26
27
28
29
30
31
32
33
34
35
36
37
38
39
40
41
42
43

Item	Part No.	Qty.	English	French	German	Spanish	Remarks
36	-	1	O Ring	Joint Torique	O Ring	Junta De Tipo O	
37	-	1	O Ring	Joint Torique	O Ring	Junta De Tipo O	
38	-	1	O Ring	Joint Torique	O Ring	Junta De Tipo O	
39	-	1	O Ring	Joint Torique	O Ring	Junta De Tipo O	
40	-	2	O Ring	Joint Torique	O Ring	Junta De Tipo O	
41	-	2	O Ring	Joint Torique	O Ring	Junta De Tipo O	
42	-	3	O Ring	Joint Torique	O Ring	Junta De Tipo O	
43	-	1	O Ring	Joint Torique	O Ring	Junta De Tipo O	

C-38029-06.1-A

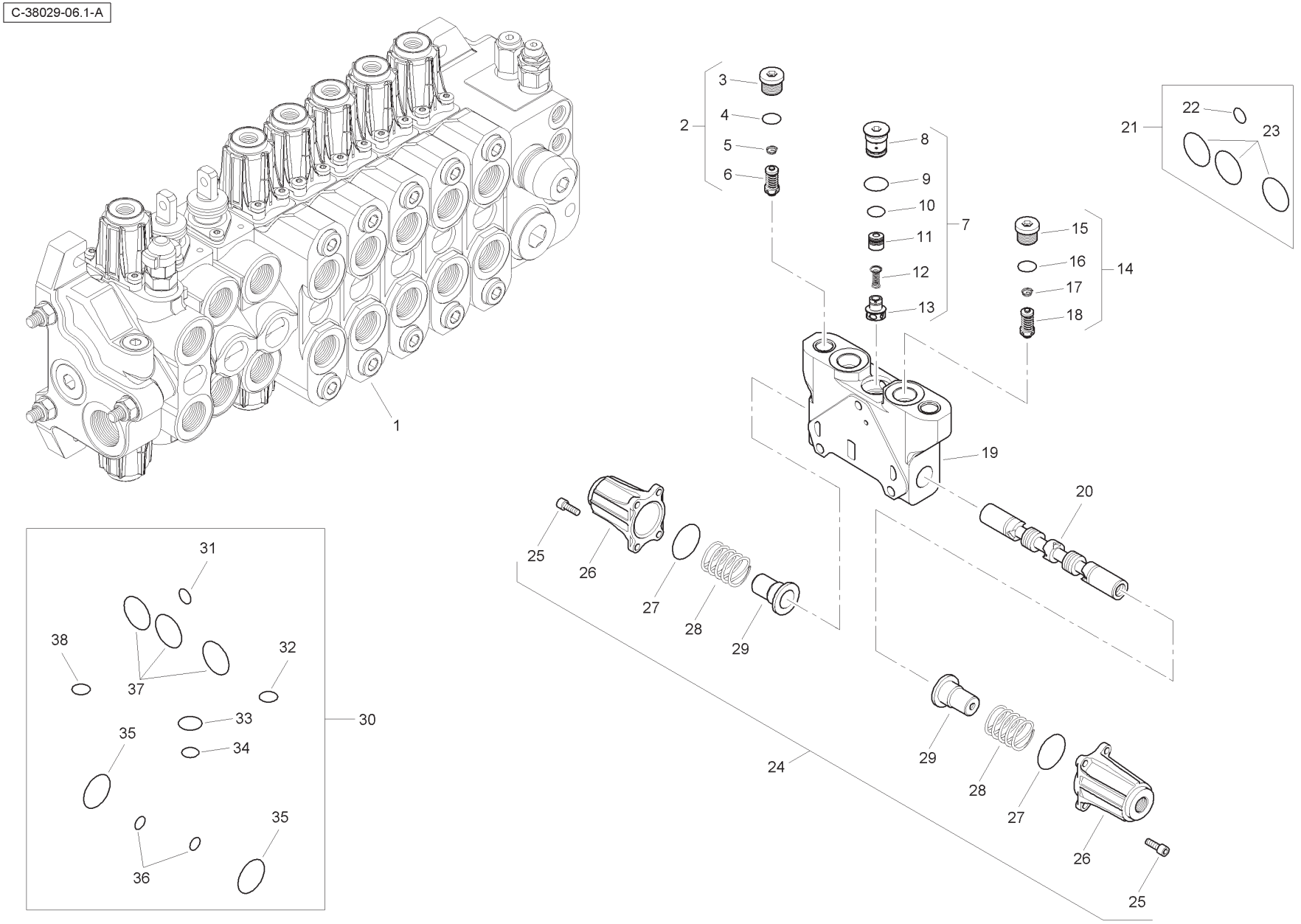
1
2
3
4
5
6
7
8
9
10
11
12
13
14
15
16
17
18
19
20
21
22
23
24
25
26
27
28
29
30
31
32
33
34
35
36
37
38

Item	Part No.	Qty.	English	French	German	Spanish	Remarks
1	6196140M91	1	Spool Valve Assembly	Distributeur	Ventil Kpl	Conjto. De Valvula	
2	6196151M91	1	Pressure Relief Valve	Soupape De Sécurité	Überdruckventil	Válvula De Seguridad	
3	-	1	Plug	Bouchon	Stopfen	Tapón	
4	-	1	O Ring	Joint Torique	O Ring	Junta De Tipo O	
5	-	1	Spring	Ressort	Feder	Muelle	
6	-	1	Valve	Soupape	Ventil	Válvula	
7	-	1	Kit	Jeu	Satz	Juego	
8	-	1	Plug	Bouchon	Stopfen	Tapón	
9	-	1	O Ring	Joint Torique	O Ring	Junta De Tipo O	
10	-	1	O Ring	Joint Torique	O Ring	Junta De Tipo O	
11	-	1	Body	Corps De Valve	Ventilgehäuse	Cuerpo Válvula	
12	-	1	Spring	Ressort	Feder	Muelle	
13	-	1	Element	Elément	Element	Elemento	
14	6196151M91	1	Pressure Relief Valve	Soupape De Sécurité	Überdruckventil	Válvula De Seguridad	
15	-	1	Plug	Bouchon	Stopfen	Tapón	
16	-	1	O Ring	Joint Torique	O Ring	Junta De Tipo O	
17	-	1	Spring	Ressort	Feder	Muelle	
18	-	1	Valve	Soupape	Ventil	Válvula	
19	-	1	Body	Corps De Valve	Ventilgehäuse	Cuerpo Válvula	
20	-	1	Spool	Tiroir	Steuerschieber	Carretel	
21	6193771M91	1	Seal Kit	Jeu Étanchéité	Dichtringsatz	Juego De Juntas	
22	-	1	O Ring	Joint Torique	O Ring	Junta De Tipo O	
23	-	3	O Ring	Joint Torique	O Ring	Junta De Tipo O	
24	6196143M91	1	Kit	Jeu	Satz	Juego	
25	-	8	Screw	Vis	Schraube	Tornillo	
26	-	2	Cap	Chapeau	Kappe	Tapa	
27	-	2	O Ring	Joint Torique	O Ring	Junta De Tipo O	
28	-	2	Spring	Ressort	Feder	Muelle	
29	-	2	Holder	Pièce Support	Halter	Sujetador	
30	6196125M91	1	Seal Kit	Jeu Étanchéité	Dichtringsatz	Juego De Juntas	
31	-	1	O Ring	Joint Torique	O Ring	Junta De Tipo O	
32	-	1	O Ring	Joint Torique	O Ring	Junta De Tipo O	
33	-	1	O Ring	Joint Torique	O Ring	Junta De Tipo O	
34	-	1	O Ring	Joint Torique	O Ring	Junta De Tipo O	
35	-	2	O Ring	Joint Torique	O Ring	Junta De Tipo O	
36	-	2	O Ring	Joint Torique	O Ring	Junta De Tipo O	
37	-	3	O Ring	Joint Torique	O Ring	Junta De Tipo O	
38	-	1	O Ring	Joint Torique	O Ring	Junta De Tipo O	

C-38029-07.1-A

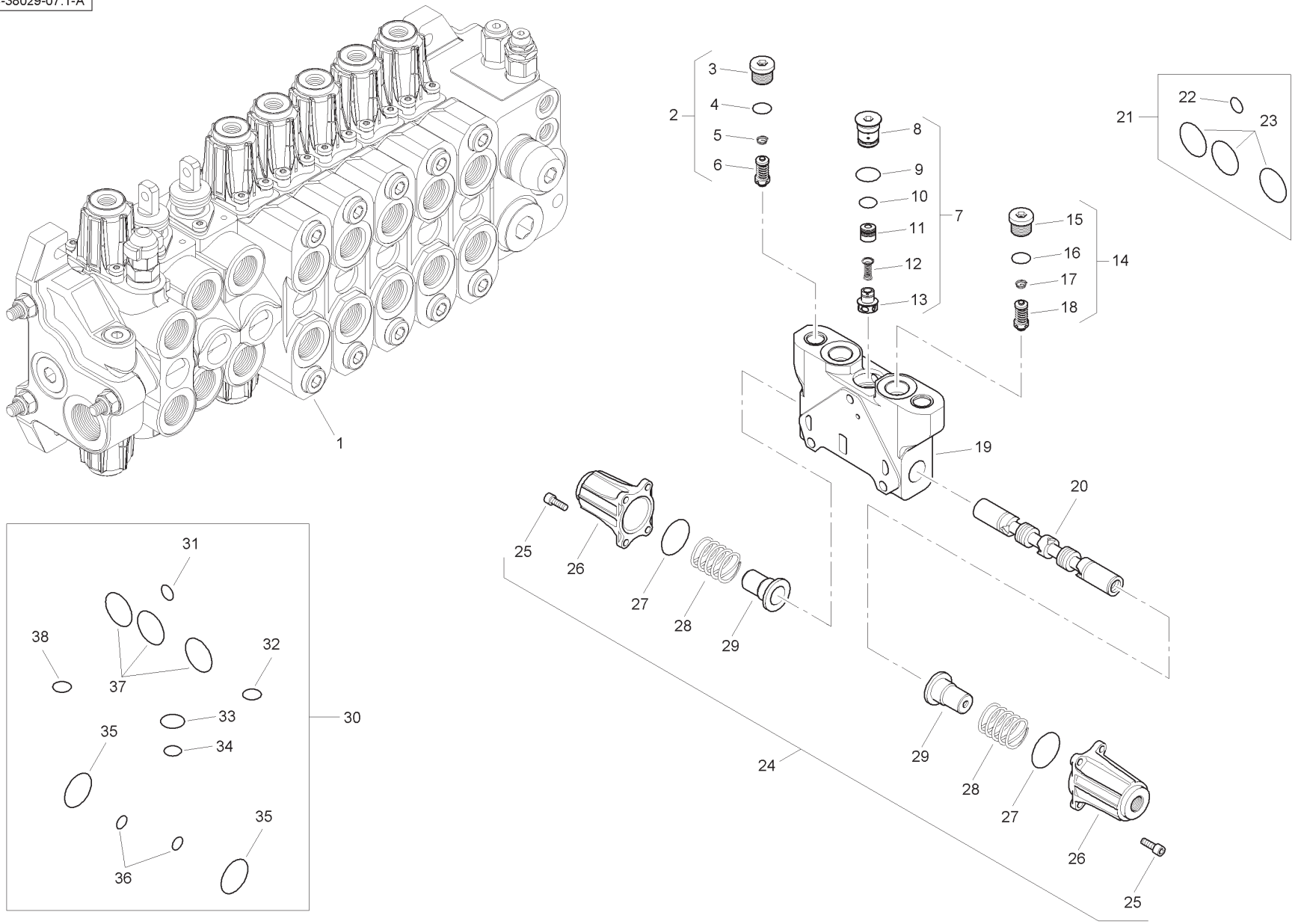
1
2
3
4
5
6
7
8
9
10
11
12
13
14
15
16
17
18
19
20
21
22
23
24
25
26
27
28
29
30
31
32
33
34
35
36
37
38

Item	Part No.	Qty.	English	French	German	Spanish	Remarks
1	6196141M91	1	Spool Valve Assembly	Distributeur	Ventil Kpl	Conjto. De Valvula	
2	6196151M91	1	Pressure Relief Valve	Soupape De Sécurité	Überdruckventil	Válvula De Seguridad	
3	-	1	Plug	Bouchon	Stopfen	Tapón	
4	-	1	O Ring	Joint Torique	O Ring	Junta De Tipo O	
5	-	1	Spring	Ressort	Feder	Muelle	
6	-	1	Valve	Soupape	Ventil	Válvula	
7	-	1	Kit	Jeu	Satz	Juego	
8	-	1	Plug	Bouchon	Stopfen	Tapón	
9	-	1	O Ring	Joint Torique	O Ring	Junta De Tipo O	
10	-	1	O Ring	Joint Torique	O Ring	Junta De Tipo O	
11	-	1	Body	Corps De Valve	Ventilgehäuse	Cuerpo Válvula	
12	-	1	Spring	Ressort	Feder	Muelle	
13	-	1	Element	Elément	Element	Elemento	
14	6196151M91	1	Pressure Relief Valve	Soupape De Sécurité	Überdruckventil	Válvula De Seguridad	
15	-	1	Plug	Bouchon	Stopfen	Tapón	
16	-	1	O Ring	Joint Torique	O Ring	Junta De Tipo O	
17	-	1	Spring	Ressort	Feder	Muelle	
18	-	1	Valve	Soupape	Ventil	Válvula	
19	-	1	Body	Corps De Valve	Ventilgehäuse	Cuerpo Válvula	
20	-	1	Spool	Tiroir	Steuerschieber	Carretel	
21	6193771M91	1	Seal Kit	Jeu Étanchéité	Dichtringsatz	Juego De Juntas	
22	-	1	O Ring	Joint Torique	O Ring	Junta De Tipo O	
23	-	3	O Ring	Joint Torique	O Ring	Junta De Tipo O	
24	6196143M91	1	Kit	Jeu	Satz	Juego	
25	-	8	Screw	Vis	Schraube	Tornillo	
26	-	2	Cap	Chapeau	Kappe	Tapa	
27	-	2	O Ring	Joint Torique	O Ring	Junta De Tipo O	
28	-	2	Spring	Ressort	Feder	Muelle	
29	-	2	Holder	Pièce Support	Halter	Sujetador	
30	6196125M91	1	Seal Kit	Jeu Étanchéité	Dichtringsatz	Juego De Juntas	
31	-	1	O Ring	Joint Torique	O Ring	Junta De Tipo O	
32	-	1	O Ring	Joint Torique	O Ring	Junta De Tipo O	
33	-	1	O Ring	Joint Torique	O Ring	Junta De Tipo O	
34	-	1	O Ring	Joint Torique	O Ring	Junta De Tipo O	
35	-	2	O Ring	Joint Torique	O Ring	Junta De Tipo O	
36	-	2	O Ring	Joint Torique	O Ring	Junta De Tipo O	
37	-	3	O Ring	Joint Torique	O Ring	Junta De Tipo O	
38	-	1	O Ring	Joint Torique	O Ring	Junta De Tipo O	

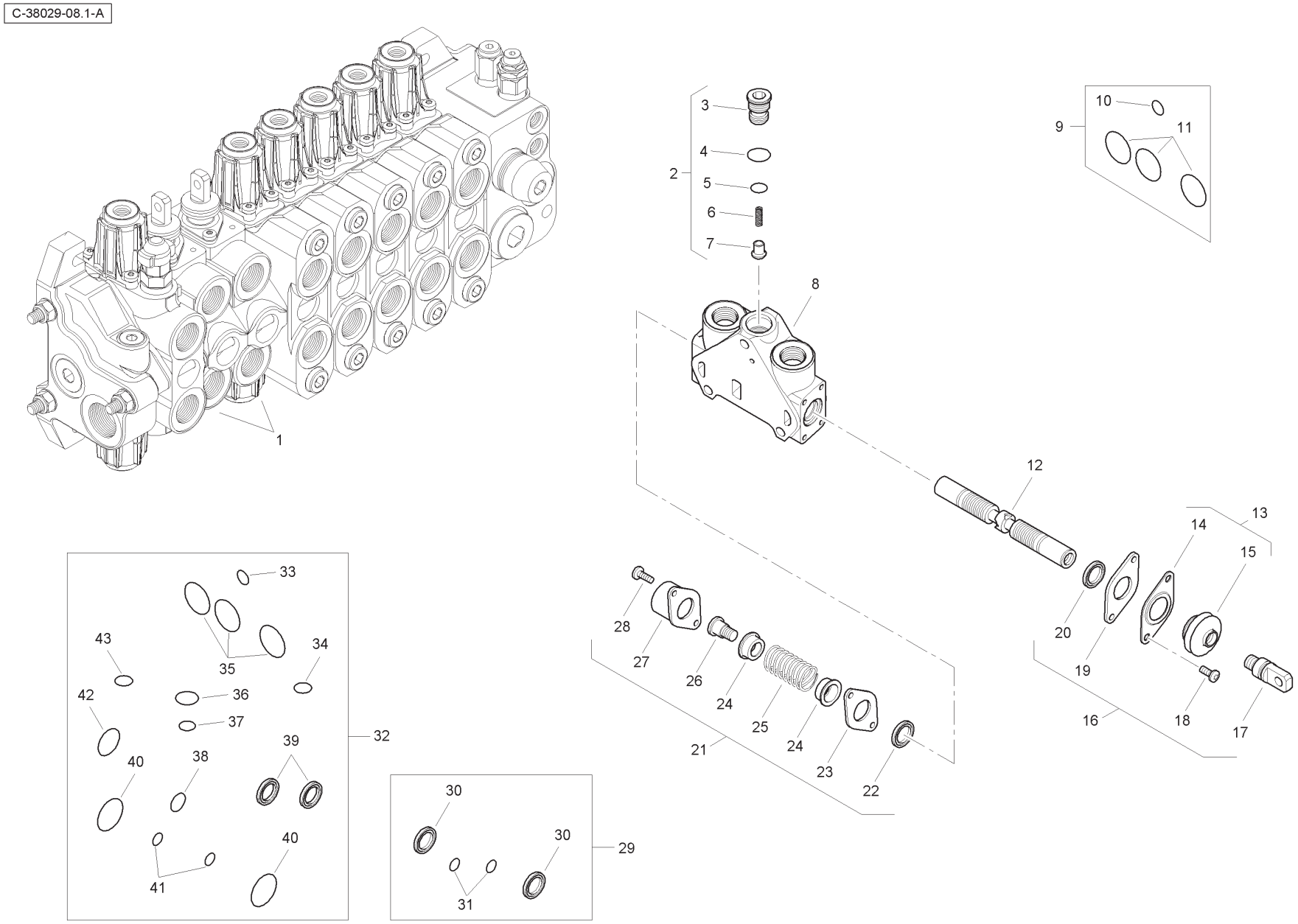
C-38029-08.1-A
1
2
3
4
5
6
7
8
9
10
11
12
13
14
15
16
17
18
19
20
21
22
23
24
25
26
27
28
29
30
31
32
33
34
35
36
37
38
39
40
41
42
43

Item	Part No.	Qty.	English	French	German	Spanish	Remarks
1	6196131M91	2	Spool Valve Assembly	Distributeur	Ventil Kpl	Conjto. De Valvula	
2	-	1	Kit	Jeu	Satz	Juego	
3	-	1	Plug	Bouchon	Stopfen	Tapón	
4	-	1	O Ring	Joint Torique	O Ring	Junta De Tipo O	
5	-	1	O Ring	Joint Torique	O Ring	Junta De Tipo O	
6	-	1	Spring	Ressort	Feder	Muelle	
7	-	1	Element	Elément	Element	Elemento	
8	-	1	Body	Corps De Valve	Ventilgehäuse	Cuerpo Válvula	
9	6193771M91	1	Seal Kit	Jeu Étanchéité	Dichtringsatz	Juego De Juntas	
10	-	1	O Ring	Joint Torique	O Ring	Junta De Tipo O	
11	-	3	O Ring	Joint Torique	O Ring	Junta De Tipo O	
12	-	1	Spool	Tiroir	Steuerschieber	Carrete	
13	-	1	Kit	Jeu	Satz	Juego	
14	-	1	Plate	Plaque	Platte	Plato	
15	-	1	Seal	Joint Étanchéité	Dichtring	Retén	
16	6193780M91	1	Mechanical Kit	Lot De Pièces	Ersatzteilpaket	Juego De Piezas	
17	-	1	Screw	Vis	Schraube	Tornillo	
18	-	2	Screw	Vis	Schraube	Tornillo	
19	-	1	Plate	Plaque	Platte	Plato	
20	-	1	Seal	Joint Étanchéité	Dichtring	Retén	
21	6193784M91	1	Mechanical Kit	Lot De Pièces	Ersatzteilpaket	Juego De Piezas	
22	-	1	Seal	Joint Étanchéité	Dichtring	Retén	
23	-	1	Plate	Plaque	Platte	Plato	
24	-	2	Holder	Pièce Support	Halter	Sujetador	
25	-	1	Spring	Ressort	Feder	Muelle	
26	-	1	Screw	Vis	Schraube	Tornillo	
27	-	1	Cap	Chapeau	Kappe	Tapa	
28	-	2	Screw	Vis	Schraube	Tornillo	
29	6196126M91	1	Seal Kit	Jeu Étanchéité	Dichtringsatz	Juego De Juntas	
30	-	2	Seal	Joint Étanchéité	Dichtring	Retén	
31	-	2	O Ring	Joint Torique	O Ring	Junta De Tipo O	
32	6196125M91	1	Seal Kit	Jeu Étanchéité	Dichtringsatz	Juego De Juntas	
33	-	1	O Ring	Joint Torique	O Ring	Junta De Tipo O	
34	-	1	O Ring	Joint Torique	O Ring	Junta De Tipo O	
35	-	3	O Ring	Joint Torique	O Ring	Junta De Tipo O	

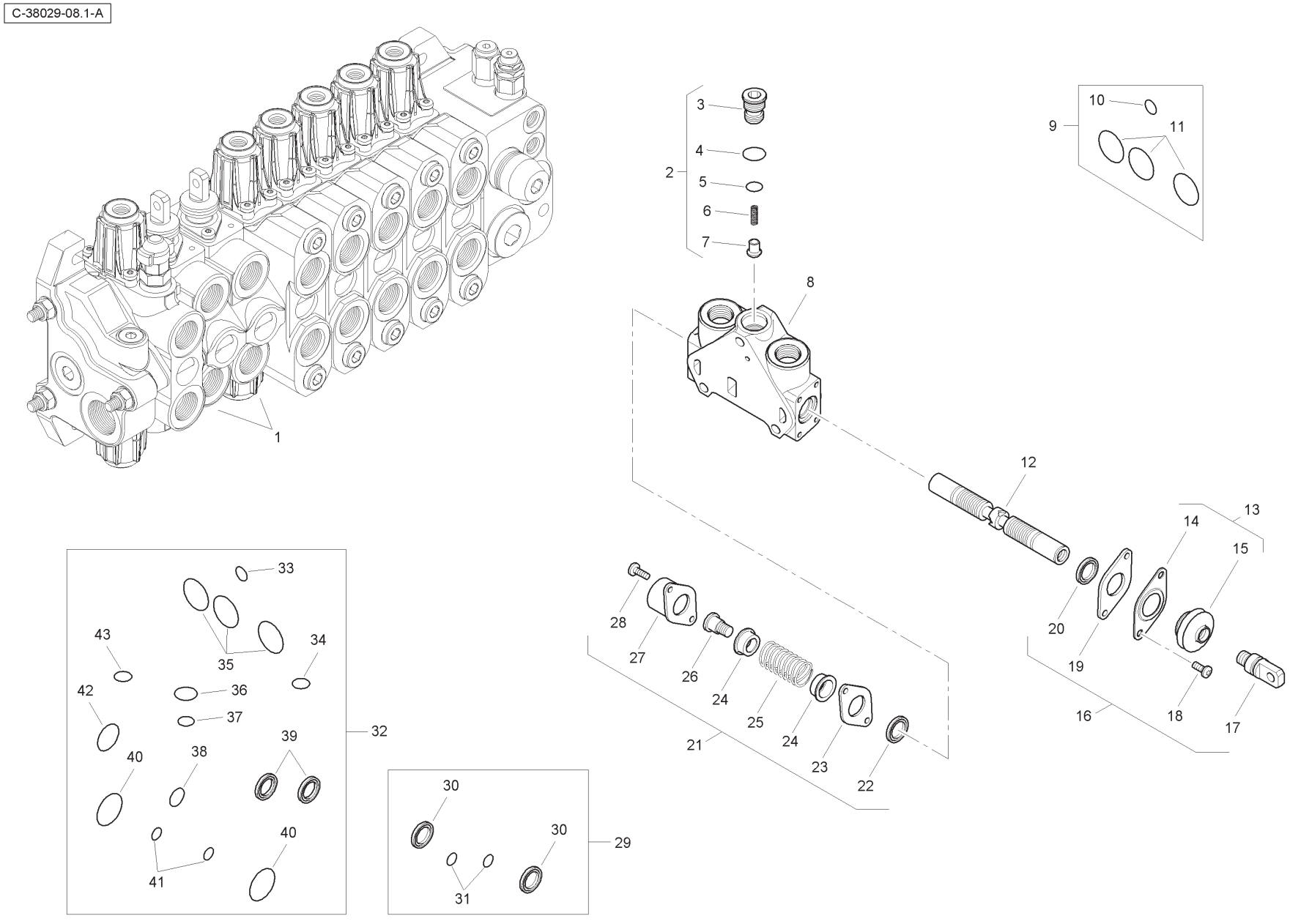
C-38029-08.1-A
1
2
3
4
5
6
7
8
9
10
11
12
13
14
15
16
17
18
19
20
21
22
23
24
25
26
27
28
29
30
31
32
33
34
35
36
37
38
39
40
41
42
43

Item	Part No.	Qty.	English	French	German	Spanish	Remarks
36	-	1	O Ring	Joint Torique	O Ring	Junta De Tipo O	
37	-	1	O Ring	Joint Torique	O Ring	Junta De Tipo O	
38	-	1	O Ring	Joint Torique	O Ring	Junta De Tipo O	
39	-	2	Seal	Joint Étanchéité	Dichtring	Retén	
40	-	2	O Ring	Joint Torique	O Ring	Junta De Tipo O	
41	-	2	O Ring	Joint Torique	O Ring	Junta De Tipo O	
42	-	1	O Ring	Joint Torique	O Ring	Junta De Tipo O	
43	-	1	O Ring	Joint Torique	O Ring	Junta De Tipo O	

C-38029-09.1-A

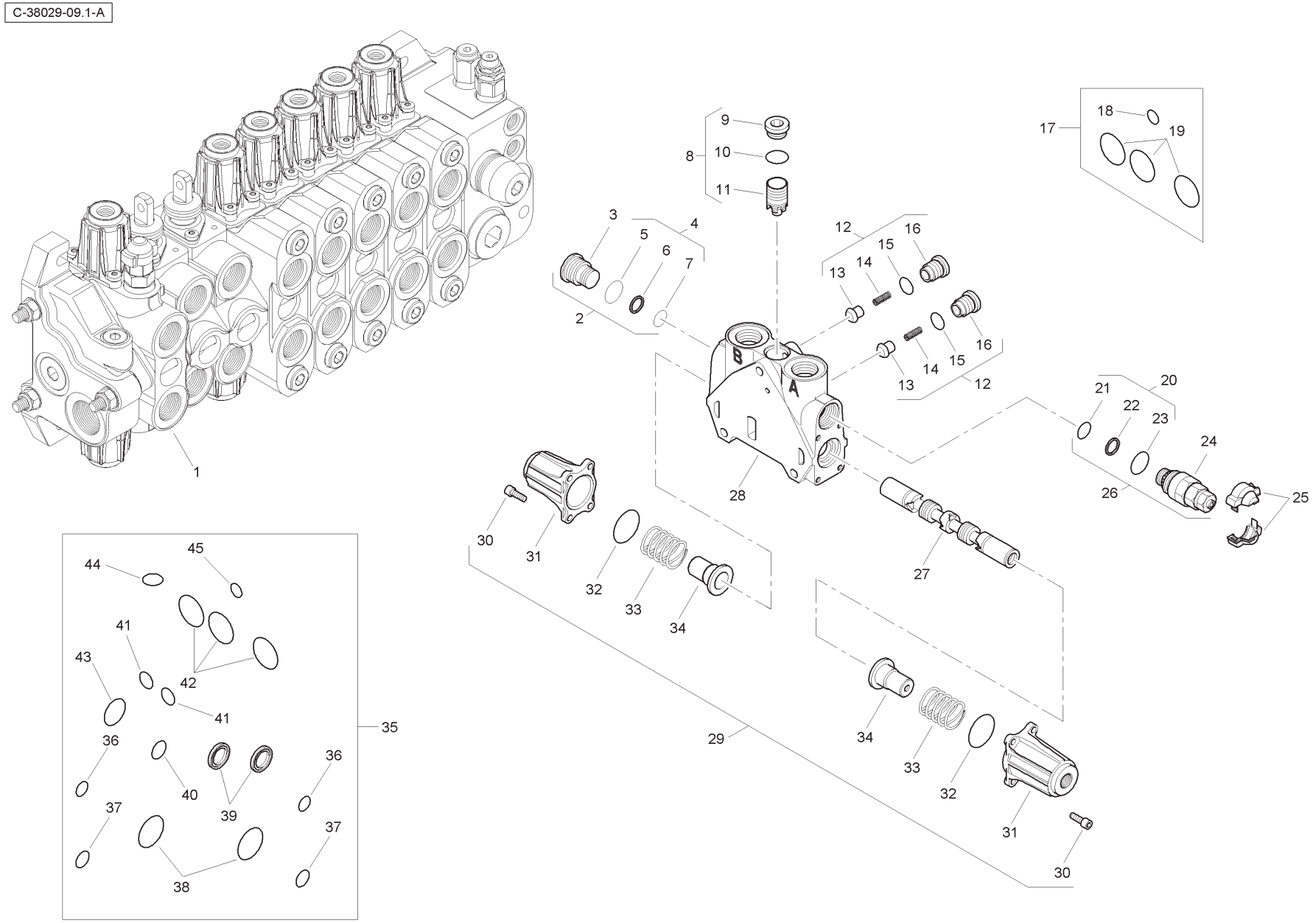
1
2
3
4
5
6
7
8
9
10
11
12
13
14
15
16
17
18
19
20
21
22
23
24
25
26
27
28
29
30
31
32
33
34
35
36
37
38
39
40
41
42
43
44
45
A
B

Item	Part No.	Qty.	English	French	German	Spanish	Remarks
1	6196145M91	1	Spool Valve Assembly	Distributeur	Ventil Kpl	Conjto. De Valvula	
2	6193785M91	1	Plug	Bouchon	Stopfen	Tapón	
3	-	1	Plug	Bouchon	Stopfen	Tapón	
4	-	1	Kit	Jeu	Satz	Juego	
5	-	1	O Ring	Joint Torique	O Ring	Junta De Tipo O	
6	-	1	Seal	Joint Étanchéité	Dichtring	Retén	
7	-	1	O Ring	Joint Torique	O Ring	Junta De Tipo O	
8	-	1	Kit	Jeu	Satz	Juego	
9	-	1	Plug	Bouchon	Stopfen	Tapón	
10	-	1	O Ring	Joint Torique	O Ring	Junta De Tipo O	
11	-	1	Body	Corps De Valve	Ventilgehäuse	Cuerpo Válvula	
12	-	2	Kit	Jeu	Satz	Juego	
13	-	1	Valve	Soupape	Ventil	Válvula	
14	-	1	Spring	Ressort	Feder	Muelle	
15	-	1	O Ring	Joint Torique	O Ring	Junta De Tipo O	
16	-	1	Plug	Bouchon	Stopfen	Tapón	
17	6193771M91	1	Seal Kit	Jeu Étanchéité	Dichtringsatz	Juego De Juntas	
18	-	1	O Ring	Joint Torique	O Ring	Junta De Tipo O	
19	-	3	O Ring	Joint Torique	O Ring	Junta De Tipo O	
20	-	1	Kit	Jeu	Satz	Juego	
21	-	1	O Ring	Joint Torique	O Ring	Junta De Tipo O	
22	-	1	Seal	Joint Étanchéité	Dichtring	Retén	
23	-	1	O Ring	Joint Torique	O Ring	Junta De Tipo O	
24	-	1	Valve	Soupape	Ventil	Válvula	
25	-	1	Cover	Couvercle	Deckel	Cubierta	
26	6196133M91	1	Pressure Relief Valve	Soupape De Sécurité	Überdruckventil	Válvula De Seguridad	
27	-	1	Spool	Tiroir	Steuerschieber	Carrete	
28	-	1	Body	Corps De Valve	Ventilgehäuse	Cuerpo Válvula	
29	6196143M91	1	Kit	Jeu	Satz	Juego	
30	-	8	Screw	Vis	Schraube	Tornillo	
31	-	2	Cap	Chapeau	Kappe	Tapa	
32	-	2	O Ring	Joint Torique	O Ring	Junta De Tipo O	
33		2	Spring	Ressort	Feder	Muelle	
34	-	2	Holder	Pièce Support	Halter	Sujetador	
35	6196144M91	1	Seal Kit	Jeu Étanchéité	Dichtringsatz	Juego De Juntasi	

C-38029-09.1-A

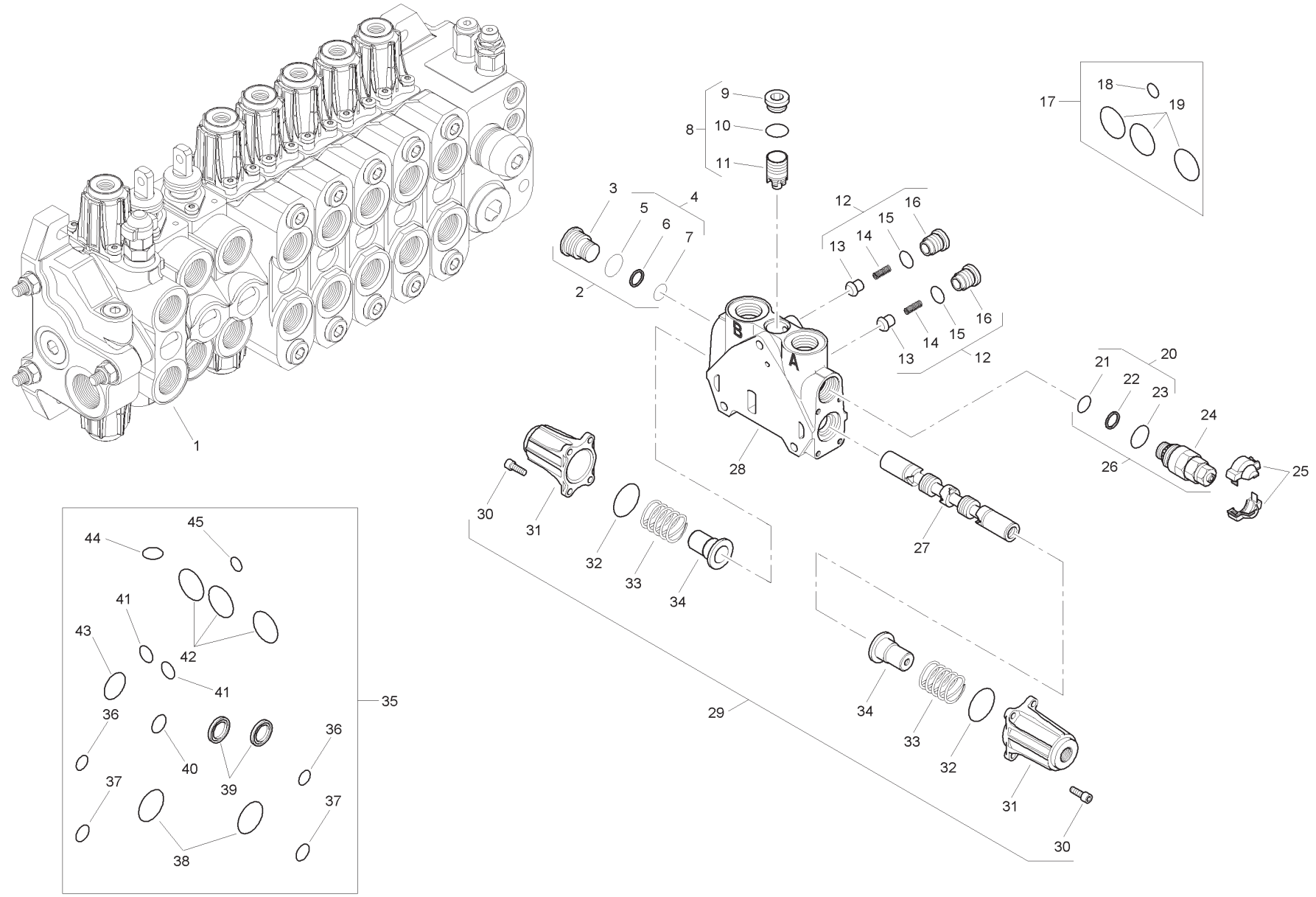
1
2
3
4
5
6
7
8
9
10
11
12
13
14
15
16
17
18
19
20
21
22
23
24
25
26
27
28
29
30
31
32
33
34
35
36
37
38
39
40
41
42
43
44
45
A
B

Item	Part No.	Qty.	English	French	German	Spanish	Remarks
36	-	2	O Ring	Joint Torique	O Ring	Junta De Tipo O	
37	-	2	O Ring	Joint Torique	O Ring	Junta De Tipo O	
38	-	2	O Ring	Joint Torique	O Ring	Junta De Tipo O	
39	-	2	Seal	Joint Étanchéité	Dichtring	Retén	
40	-	1	O Ring	Joint Torique	O Ring	Junta De Tipo O	
41	-	2	O Ring	Joint Torique	O Ring	Junta De Tipo O	
42	-	3	O Ring	Joint Torique	O Ring	Junta De Tipo O	
43	-	1	O Ring	Joint Torique	O Ring	Junta De Tipo O	
44	-	1	O Ring	Joint Torique	O Ring	Junta De Tipo O	
45	-	1	O Ring	Joint Torique	O Ring	Junta De Tipo O	

C-38029-10.1-A

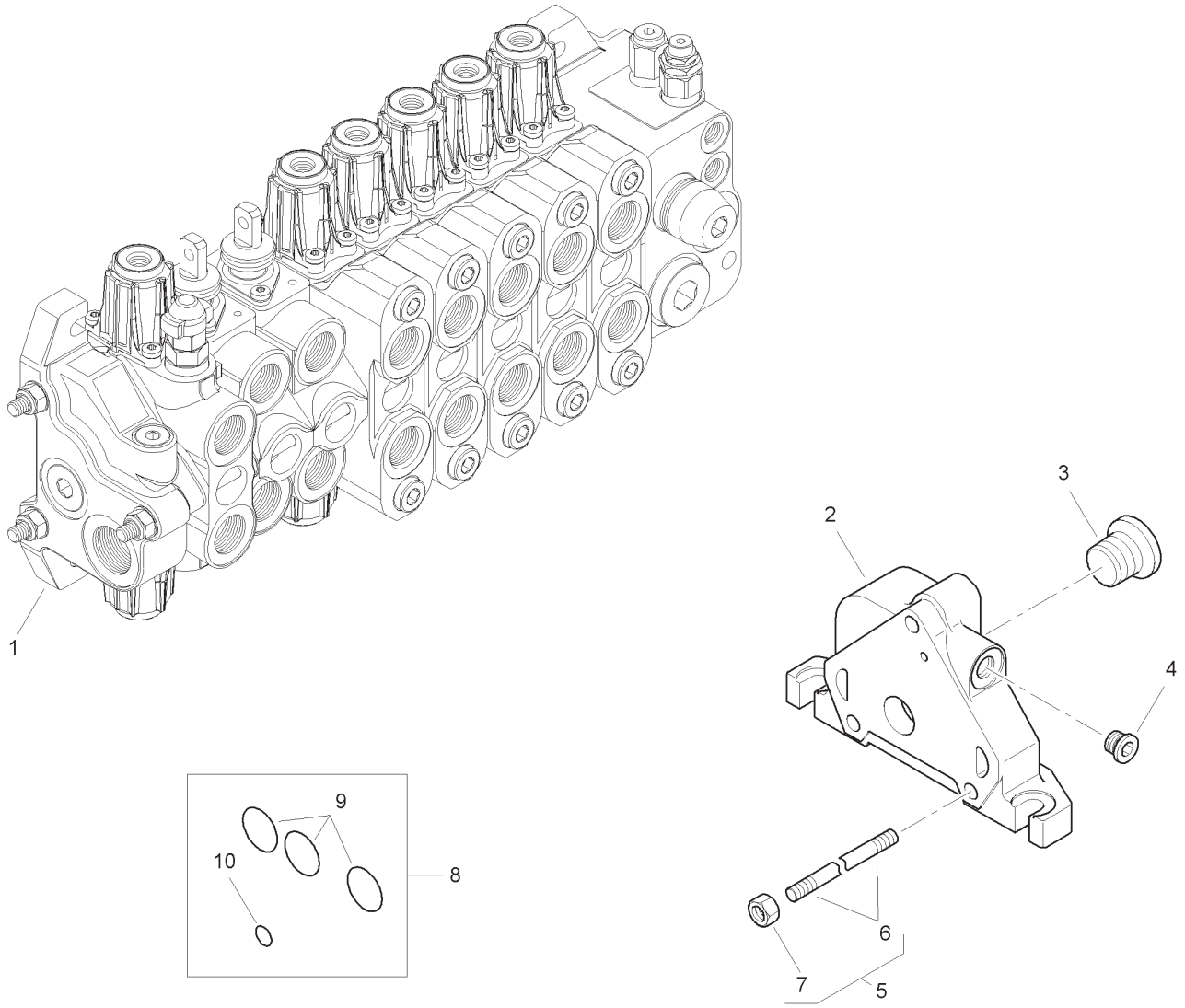

Item	Part No.	Qty.	English	French	German	Spanish	Remarks
1	6196134M91	1	Outlet Valve	Soupape	Ventil	Válvula	
2	-	1	Body	Corps De Valve	Ventilgehäuse	Cuerpo Válvula	
3	-	1	Plug	Bouchon	Stopfen	Tapón	
4	-	1	Plug	Bouchon	Stopfen	Tapón	
5	6196135M1	3	Tie Rod	Tringlerie	Zugstange	Brazo De Enlace	
6	-	1	Rod	Tringle	Stange	Varilla	
7	-	1	Nut	Ecrou	Mutter	Tuerca	
8	6193771M91	1	Seal Kit	Jeu Étanchéité	Dichtringsatz	Juego De Juntas	
9	-	3	O Ring	Joint Torique	O Ring	Junta De Tipo O	
10	-	1	O Ring	Joint Torique	O Ring	Junta De Tipo O	

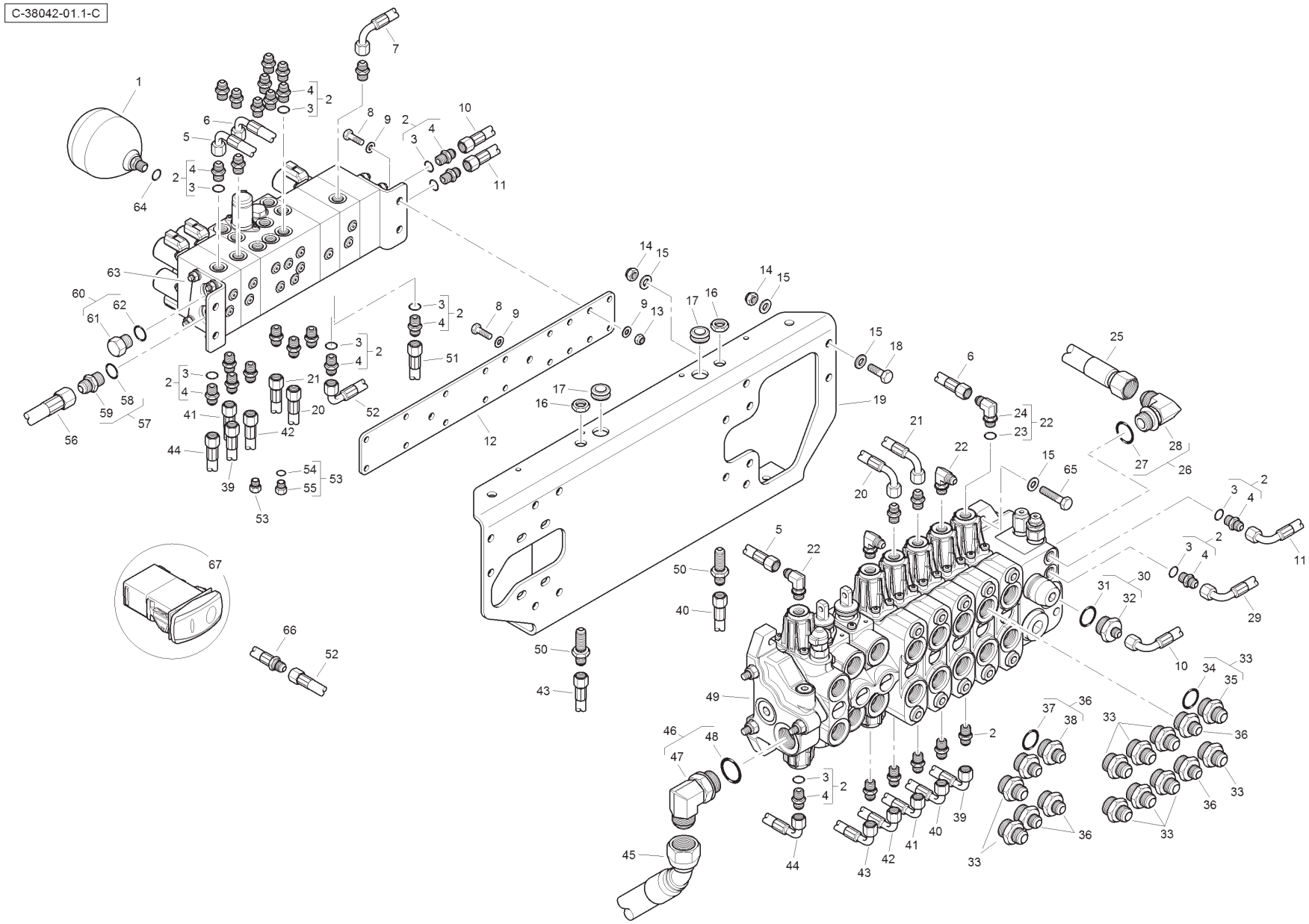
C-38042-01.1-C

Item	Part No.	Qty.	English	French	German	Spanish	Remarks
1	6110914M91	1	Accumulator	Accumulateur	Akkumulator	Acumulador	
2	835091M91	32	Connector & O Ring	Borne	Doppelnippel	Unión	
3	831452M1	1	O Ring	Joint Torique	O Ring	Junta De Tipo O	
4	-	1	Union	Raccord	Verschraubung	Racor	
5	T118304	1	Hose	Durit	Schlauch	Flexible	
6	T118307	1	Hose	Durit	Schlauch	Flexible	
7	T118311	1	Hose	Durit	Schlauch	Flexible	
8	339761X1	6	Bolt	Boulon	Schraubbolzen	Perno	
9	390972X1	10	Washer	Rondelle	Scheibe	Arandela	
10	6114671M91	1	Hose	Durit	Schlauch	Flexible	
11	6114670M91	1	Hose	Durit	Schlauch	Flexible	
12	6114502M1	1	Mounting Plate	Plaque	Platte	Plato	
13	394367X1	4	Nut	Ecrou	Mutter	Tuerca	
14	1440329X1	8	Nut	Ecrou	Mutter	Tuerca	
15	390734X1	16	Washer	Rondelle	Scheibe	Arandela	
16	355830X1	2	Lock Nut	Ecrou Frein	Kontermutter	Tuerca	
17	6114675M1	2	Grommet	Passe Fil	Gummituelle	Pasacable	
18	3009493X1	4	Bolt	Boulon	Schraubbolzen	Perno	
19	T118245	1	Bracket	Support	Haltearm	Soporte	
20	6115079M91	1	Hose	Durit	Schlauch	Flexible	
21	6115080M91	1	Hose	Durit	Schlauch	Flexible	
22	357197X91	4	Elbow & O Ring	Coude	Kniestück	Codo	
23	831452M1	1	O Ring	Joint Torique	O Ring	Junta De Tipo O	
24	-	1	Elbow	Coude	Kniestück	Codo	
25	T124324	1	Hose	Durit	Schlauch	Flexible	
26	364574X91	1	Elbow	Coude	Kniestück	Codo	
27	835025M1	1	O Ring	Joint Torique	O Ring	Junta De Tipo O	
28	-	1	Elbow	Coude	Kniestück	Codo	
29	6112642M91	1	Hose	Durit	Schlauch	Flexible	
30	365830X91	1	Connector & O Ring	Borne	Doppelnippel	Unión	
31	835025M1	1	O Ring	Joint Torique	O Ring	Junta De Tipo O	
32	-	1	Union	Raccord	Verschraubung	Racor	
33	365715X91	10	Connector & O Ring	Borne	Doppelnippel	Unión	
34	835025M1	1	O Ring	Joint Torique	O Ring	Junta De Tipo O	
35	-	1	Union	Raccord	Verschraubung	Racor	

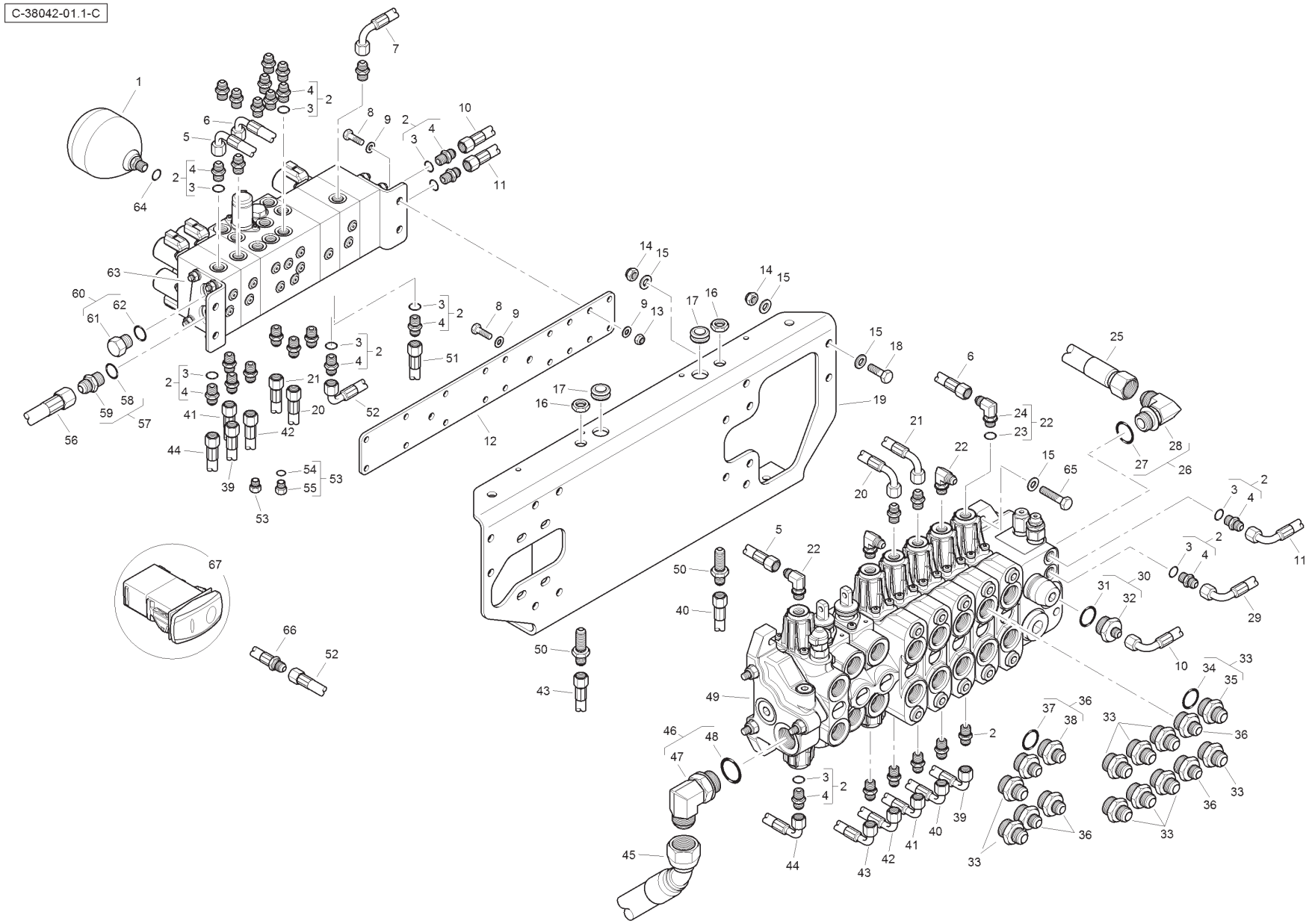
C-38042-01.1-C

Item	Part No.	Qty.	English	French	German	Spanish	Remarks
36	365713X91	6	Connector & O Ring	Borne	Doppelnippel	Unión	
37	835025M1	1	O Ring	Joint Torique	O Ring	Junta De Tipo O	
38	-	1	Union	Raccord	Verschraubung	Racor	
39	T118306	1	Hose	Durit	Schlauch	Flexible	
40	T103972	1	Hose	Durit	Schlauch	Flexible	
41	6115082M91	1	Hose	Durit	Schlauch	Flexible	
42	6115081M91	1	Hose	Durit	Schlauch	Flexible	
43	T103976	1	Hose	Durit	Schlauch	Flexible	
44	T118305	1	Hose	Durit	Schlauch	Flexible	
45	6112614M91	1	Hose	Durit	Schlauch	Flexible	
46	358766X91	1	Elbow & O RIng	Coude	Kniestück	Codo	
47	-	1	Elbow	Coude	Kniestück	Codo	
48	831497M1	1	O Ring	Joint Torique	O Ring	Junta De Tipo O	
49	6112569M91	1	Valve	Soupape	Ventil	Válvula	
50	356266X1	2	Bulkhead Connector	Raccord	Verschraubung	Racor	
51	T118390	1	Hose	Durit	Schlauch	Flexible	
52	T118309	1	Hose	Durit	Schlauch	Flexible	
53	358722X91	2	Plug & O Ring	Bouchon	Stopfen	Tapón	
54	831495M1	1	O Ring	Joint Torique	O Ring	Junta De Tipo O	
55	-	1	Plug	Bouchon	Stopfen	Tapón	
56	6114672M91	1	Hose	Durit	Schlauch	Flexible	
57	358743X91	1	Connector & O Ring	Borne	Doppelnippel	Unión	
58	831497M1	1	O Ring	Joint Torique	O Ring	Junta De Tipo O	
59	-	1	Union	Raccord	Verschraubung	Racor	
60	358724X91	1	Plug & O Ring	Bouchon	Stopfen	Tapón	
61	-	1	Plug	Bouchon	Stopfen	Tapón	
62	831497M1	1	O Ring	Joint Torique	O Ring	Junta De Tipo O	
63	6114415M91	1	Manifold	Collecteur	Krümmer	Colector	
64	831452M1	1	O Ring	Joint Torique	O Ring	Junta De Tipo O	
65	3009496X1	4	Bolt	Boulon	Schraubbolzen	Perno	
66	T122808	1	Hose	Durit	Schlauch	Flexible	
67	T120617	1	Switch	Interrupteur	Schalter	Interruptor	

C-38042-02.1-A

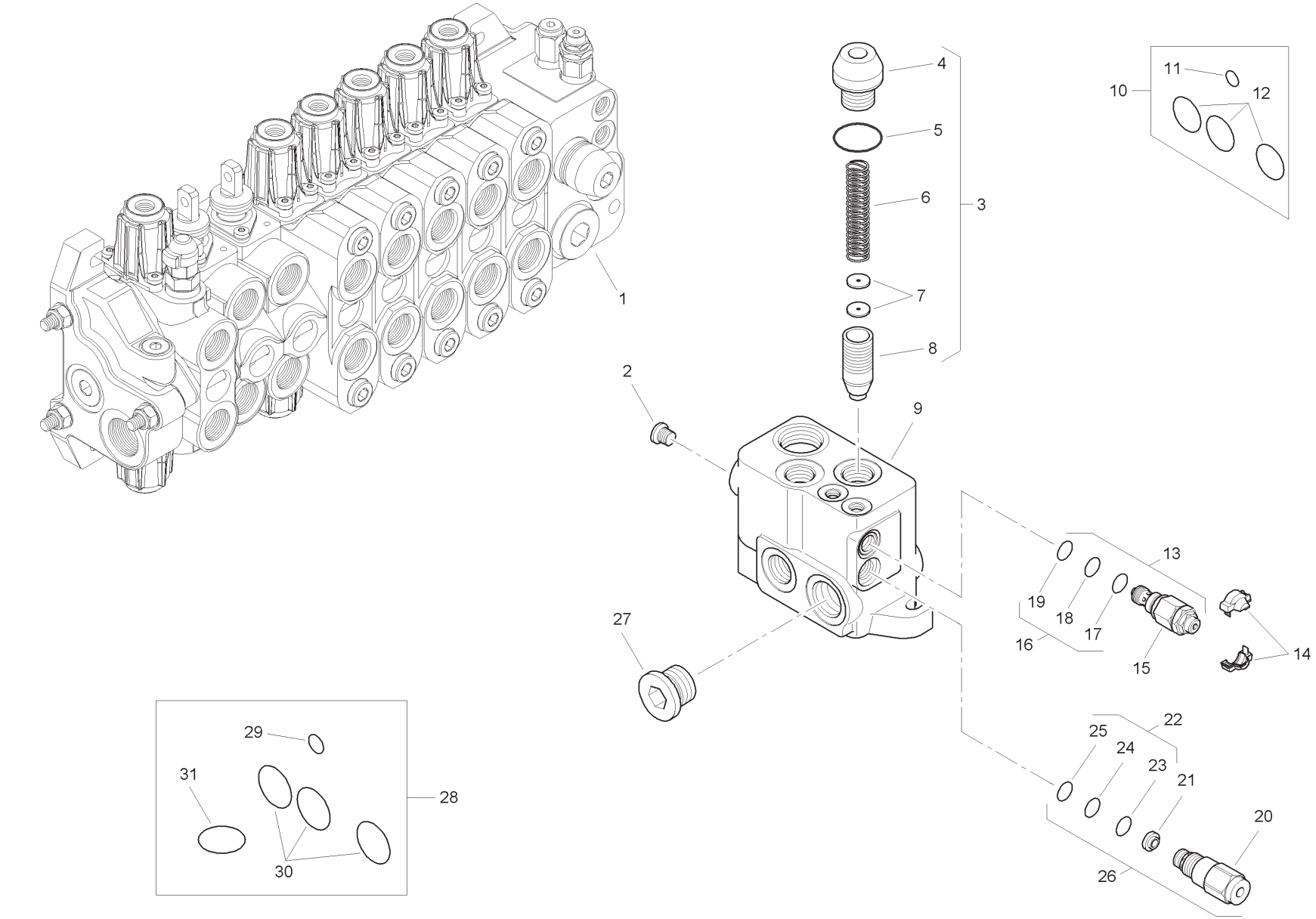
1
2
3
4
5
6
7
8
9
10
11
12
13
14
15
16
17
18
19
20
21
22
23
24
25
26
27
28
29
30
31

Item	Part No.	Qty.	English	French	German	Spanish	Remarks
1	6196136M91	1	Inlet Valve Assembly	Distributeur	Ventil Kpl	Conjto. De Valvula	
2	-	1	Plug	Bouchon	Stopfen	Tapón	
3	-	1	Kit	Jeu	Satz	Juego	
4	-	1	Valve	Soupape	Ventil	Válvula	
5	-	1	O Ring	Joint Torique	O Ring	Junta De Tipo O	
6	-	1	Spring	Ressort	Feder	Muelle	
7	-	2	Element	Elément	Element	Elemento	
8	-	1	Body	Corps De Valve	Ventilgehäuse	Cuerpo Válvula	
9	-	1	Body	Corps De Valve	Ventilgehäuse	Cuerpo Válvula	
10	6193771M91	1	Seal Kit	Jeu Étanchéité	Dichtringsatz	Juego De Juntas	
11	-	1	O Ring	Joint Torique	O Ring	Junta De Tipo O	
12	-	3	O Ring	Joint Torique	O Ring	Junta De Tipo O	
13	6193787M91	1	Pressure Relief Valve	Soupape De Sécurité	Überdruckventil	Válvula De Seguridad	
14	-	1	Cover	Couvercle	Deckel	Cubierta	
15	-	1	Valve	Soupape	Ventil	Válvula	
16	-	1	Kit	Jeu	Satz	Juego	
17	-	1	O Ring	Joint Torique	O Ring	Junta De Tipo O	
18	-	1	O Ring	Joint Torique	O Ring	Junta De Tipo O	
19	-	1	O Ring	Joint Torique	O Ring	Junta De Tipo O	
20	-	1	Valve	Soupape	Ventil	Válvula	
21	-	1	Element	Elément	Element	Elemento	
22	-	1	Kit	Jeu	Satz	Juego	
23	-	1	O Ring	Joint Torique	O Ring	Junta De Tipo O	
24	-	1	O Ring	Joint Torique	O Ring	Junta De Tipo O	
25	-	1	O Ring	Joint Torique	O Ring	Junta De Tipo O	
26	6193788M91	1	Flow Regulator	Valve Anti-surdébit	Begrenzungsventil	Válv. Antisobrecaud.	
27	-	1	Plug	Bouchon	Stopfen	Tapón	
28	6193789M91	1	Seal Kit	Jeu Étanchéité	Dichtringsatz	Juego De Juntas	
29	-	1	O Ring	Joint Torique	O Ring	Junta De Tipo O	
30	-	3	O Ring	Joint Torique	O Ring	Junta De Tipo O	
31	-	1	O Ring	Joint Torique	O Ring	Junta De Tipo O	

C-38042-03.1-A

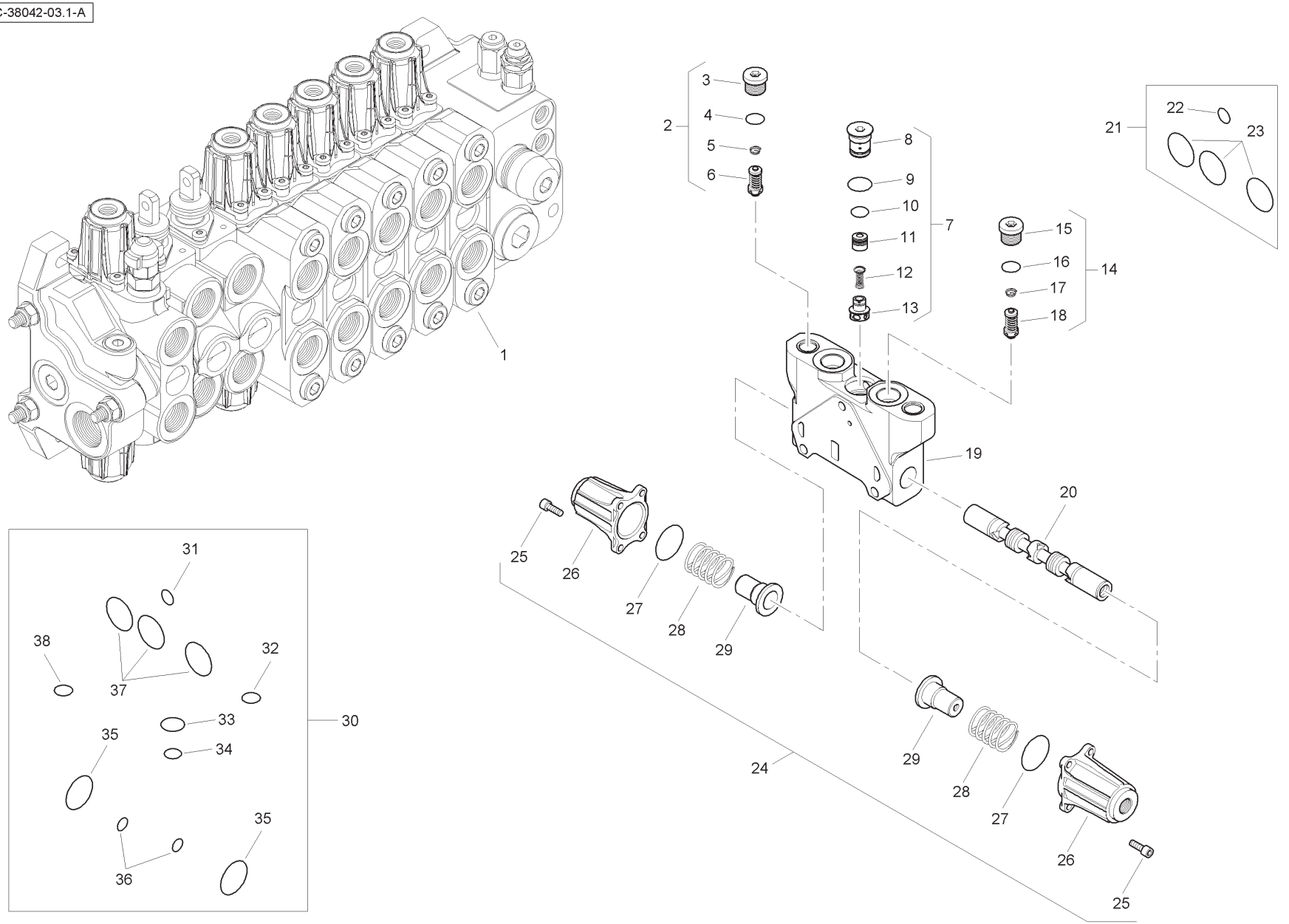
1
2
3
4
5
6
7
8
9
10
11
12
13
14
15
16
17
18
19
20
21
22
23
24
25
26
27
28
29
30
31
32
33
34
35
36
37
38

Item	Part No.	Qty.	English	French	German	Spanish	Remarks
1	6196137M91	1	Spool Valve Assembly	Distributeur	Ventil Kpl	Conjto. De Valvula	
2	6196148M91	1	Pressure Relief Valve	Soupape De Sécurité	Überdruckventil	Válvula De Seguridad	
3	-	1	Plug	Bouchon	Stopfen	Tapón	
4	-	1	O Ring	Joint Torique	O Ring	Junta De Tipo O	
5	-	1	Spring	Ressort	Feder	Muelle	
6	-	1	Valve	Soupape	Ventil	Válvula	
7	-	1	Kit	Jeu	Satz	Juego	
8	-	1	Plug	Bouchon	Stopfen	Tapón	
9	-	1	O Ring	Joint Torique	O Ring	Junta De Tipo O	
10	-	1	O Ring	Joint Torique	O Ring	Junta De Tipo O	
11	-	1	Body	Corps De Valve	Ventilgehäuse	Cuerpo Válvula	
12	-	1	Spring	Ressort	Feder	Muelle	
13	-	1	Element	Elément	Element	Elemento	
14	6196149M91	1	Pressure Relief Valve	Soupape De Sécurité	Überdruckventil	Válvula De Seguridad	
15	-	1	Plug	Bouchon	Stopfen	Tapón	
16	-	1	O Ring	Joint Torique	O Ring	Junta De Tipo O	
17	-	1	Spring	Ressort	Feder	Muelle	
18	-	1	Valve	Soupape	Ventil	Válvula	
19	-	1	Body	Corps De Valve	Ventilgehäuse	Cuerpo Válvula	
20	-	1	Spool	Tiroir	Steuerschieber	Carretel	
21	6193771M91	1	Seal Kit	Jeu Étanchéité	Dichtringsatz	Juego De Juntas	
22	-	1	O Ring	Joint Torique	O Ring	Junta De Tipo O	
23	-	3	O Ring	Joint Torique	O Ring	Junta De Tipo O	
24	6196143M91	1	Kit	Jeu	Satz	Juego	
25	-	8	Screw	Vis	Schraube	Tornillo	
26	-	2	Cap	Chapeau	Kappe	Tapa	
27	-	2	O Ring	Joint Torique	O Ring	Junta De Tipo O	
28	-	2	Spring	Ressort	Feder	Muelle	
29	-	2	Holder	Pièce Support	Halter	Sujetador	
30	6196125M91	1	Seal Kit	Jeu Étanchéité	Dichtringsatz	Juego De Juntas	
31	-	1	O Ring	Joint Torique	O Ring	Junta De Tipo O	
32	-	1	O Ring	Joint Torique	O Ring	Junta De Tipo O	
33	-	1	O Ring	Joint Torique	O Ring	Junta De Tipo O	
34	-	1	O Ring	Joint Torique	O Ring	Junta De Tipo O	
35	-	2	O Ring	Joint Torique	O Ring	Junta De Tipo O	
36	-	2	O Ring	Joint Torique	O Ring	Junta De Tipo O	
37	-	3	O Ring	Joint Torique	O Ring	Junta De Tipo O	
38	-	1	O Ring	Joint Torique	O Ring	Junta De Tipo O	

C-38042-04.1-A

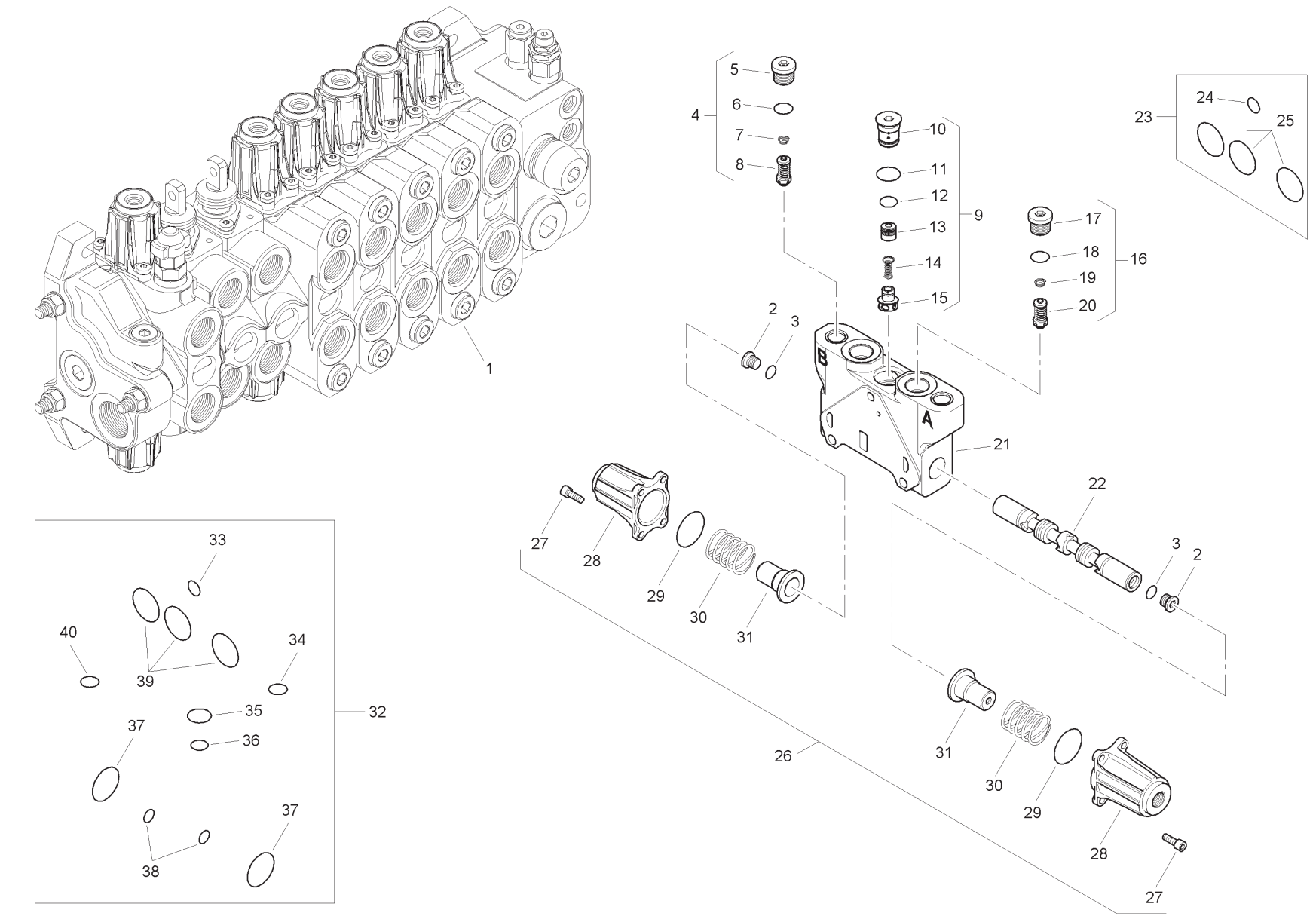
1
2
3
4
5
6
7
8
9
10
11
12
13
14
15
16
17
18
19
20
21
22
23
24
25
26
27
28
29
30
31
32
33
34
35
36
37
38
39
40
A
B

Item	Part No.	Qty.	English	French	German	Spanish	Remarks
1	6196138M91	1	Spool Valve Assembly	Distributeur	Ventil Kpl	Conjto. De Valvula	
2	-	2	Plug	Bouchon	Stopfen	Tapón	
3	-	2	O Ring	Joint Torique	O Ring	Junta De Tipo O	
4	6196150M91	1	Pressure Relief Valve	Soupape De Sécurité	Überdruckventil	Válvula De Seguridad	
5	-	1	Plug	Bouchon	Stopfen	Tapón	
6	-	1	O Ring	Joint Torique	O Ring	Junta De Tipo O	
7	-	1	Spring	Ressort	Feder	Muelle	
8	-	1	Valve	Soupape	Ventil	Válvula	
9	-	1	Kit	Jeu	Satz	Juego	
10	-	1	Plug	Bouchon	Stopfen	Tapón	
11	-	1	O Ring	Joint Torique	O Ring	Junta De Tipo O	
12	-	1	O Ring	Joint Torique	O Ring	Junta De Tipo O	
13	-	1	Body	Corps De Valve	Ventilgehäuse	Cuerpo Válvula	
14	-	1	Spring	Ressort	Feder	Muelle	
15	-	1	Element	Elément	Element	Elemento	
16	6196150M91	1	Pressure Relief Valve	Soupape De Sécurité	Überdruckventil	Válvula De Seguridad	
17	-	1	Plug	Bouchon	Stopfen	Tapón	
18	-	1	O Ring	Joint Torique	O Ring	Junta De Tipo O	
19	-	1	Spring	Ressort	Feder	Muelle	
20	-	1	Valve	Soupape	Ventil	Válvula	
21	-	1	Body	Corps De Valve	Ventilgehäuse	Cuerpo Válvula	
22	-	1	Spool	Tiroir	Steuerschieber	Carrete	
23	6193771M91	1	Seal Kit	Jeu Étanchéité	Dichtringsatz	Juego De Juntas	
24	-	1	O Ring	Joint Torique	O Ring	Junta De Tipo O	
25	-	3	O Ring	Joint Torique	O Ring	Junta De Tipo O	
26	6196143M91	1	Kit	Jeu	Satz	Juego	
27	-	8	Screw	Vis	Schraube	Tornillo	
28	-	2	Cap	Chapeau	Kappe	Tapa	
29	-	2	O Ring	Joint Torique	O Ring	Junta De Tipo O	
30	-	2	Spring	Ressort	Feder	Muelle	
31	-	2	Holder	Pièce Support	Halter	Sujetador	
32	6196125M91	1	Seal Kit	Jeu Étanchéité	Dichtringsatz	Juego De Juntas	
33	-	1	O Ring	Joint Torique	O Ring	Junta De Tipo O	
34	-	1	O Ring	Joint Torique	O Ring	Junta De Tipo O	
35	-	1	O Ring	Joint Torique	O Ring	Junta De Tipo O	

C-38042-04.1-A

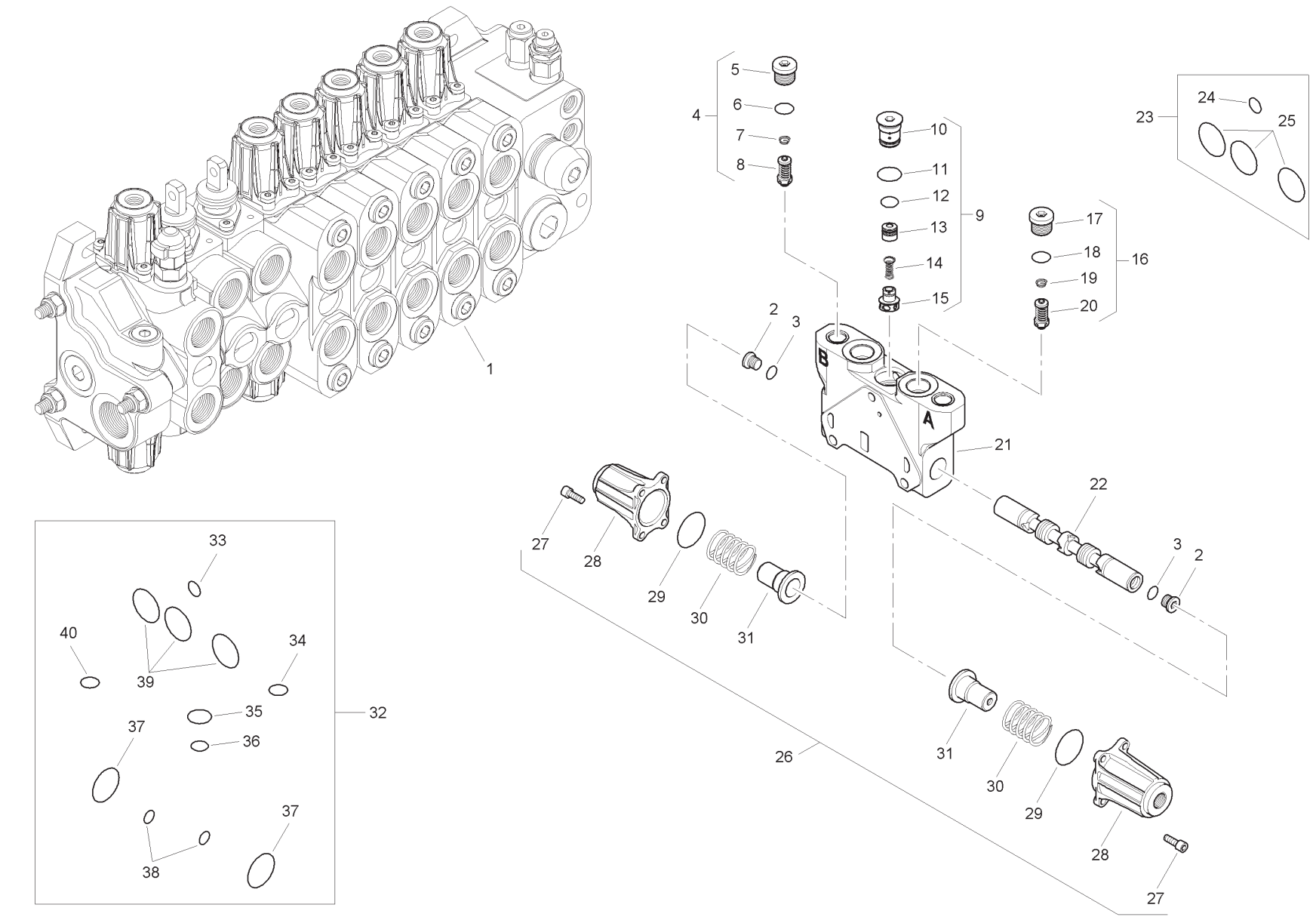
1
2
3
4
5
6
7
8
9
10
11
12
13
14
15
16
17
18
19
20
21
22
23
24
25
26
27
28
29
30
31
32
33
34
35
36
37
38
39
40
A
B

Item	Part No.	Qty.	English	French	German	Spanish	Remarks
36	-	1	O Ring	Joint Torique	O Ring	Junta De Tipo O	
37	-	2	O Ring	Joint Torique	O Ring	Junta De Tipo O	
38	-	2	O Ring	Joint Torique	O Ring	Junta De Tipo O	
39	-	3	O Ring	Joint Torique	O Ring	Junta De Tipo O	
40	-	1	O Ring	Joint Torique	O Ring	Junta De Tipo O	

C-38042-05.1-A

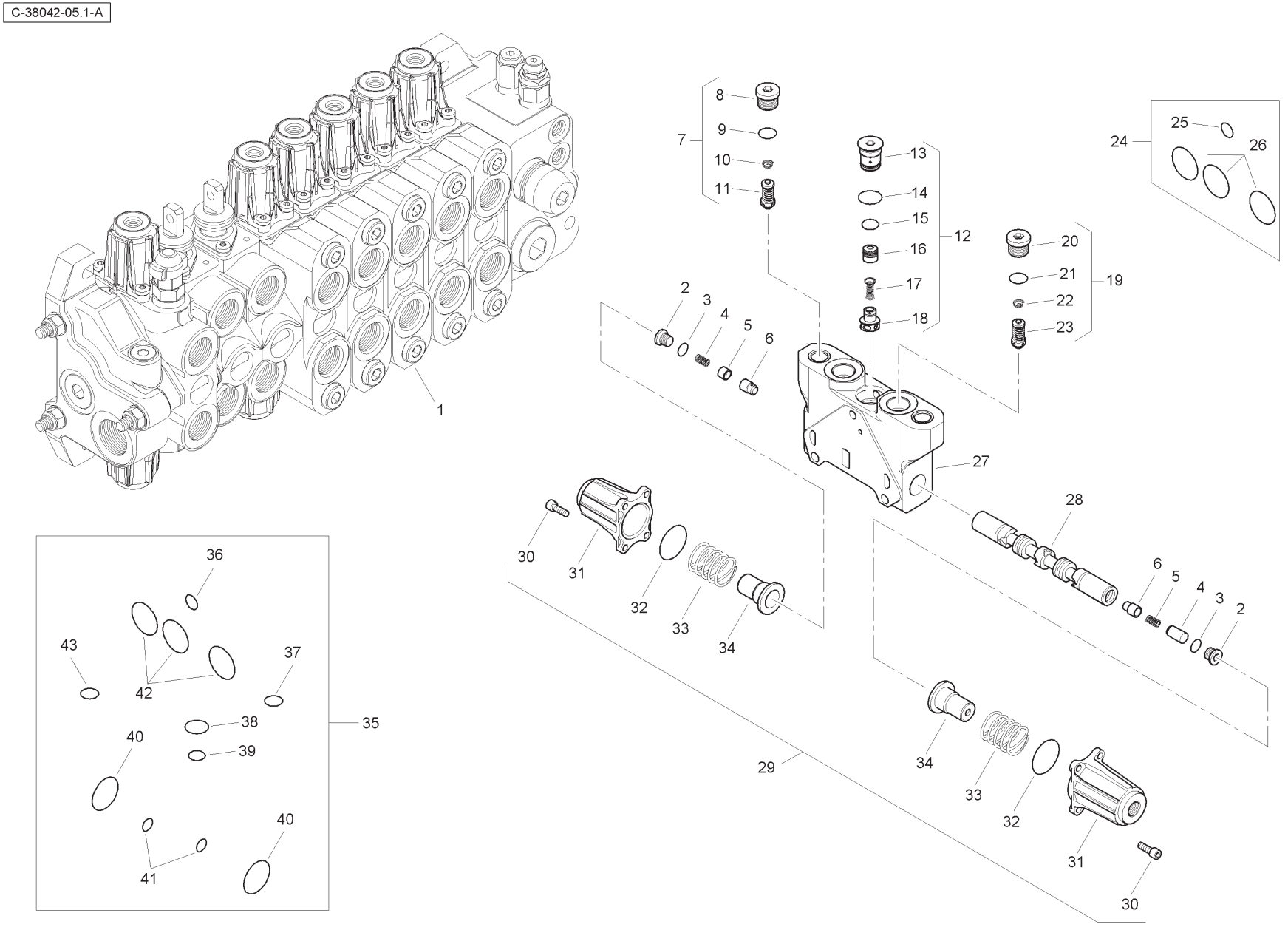
1
2
3
4
5
6
7
8
9
10
11
12
13
14
15
16
17
18
19
20
21
22
23
24
25
26
27
28
29
30
31
32
33
34
35
36
37
38
39
40
41
42
43

Item	Part No.	Qty.	English	French	German	Spanish	Remarks
1	6196139M91	1	Spool Valve Assembly	Distributeur	Ventil Kpl	Conjto. De Valvula	
2	-	2	Plug	Bouchon	Stopfen	Tapón	
3	-	2	O Ring	Joint Torique	O Ring	Junta De Tipo O	
4	-	2	Spring	Ressort	Feder	Muelle	
5	-	1	Bushing	Douille	Busche	Boccola	
6	-	2	Bushing	Douille	Busche	Boccola	
7	6196152M91	1	Pressure Relief Valve	Soupape De Sécurité	Überdruckventil	Válvula De Seguridad	
8	-	1	Plug	Bouchon	Stopfen	Tapón	
9	-	1	O Ring	Joint Torique	O Ring	Junta De Tipo O	
10	-	1	Spring	Ressort	Feder	Muelle	
11	-	1	Valve	Soupape	Ventil	Válvula	
12	-	1	Kit	Jeu	Satz	Satz	
13	-	1	Plug	Bouchon	Stopfen	Tapón	
14	-	1	O Ring	Joint Torique	O Ring	Junta De Tipo O	
15	-	1	O Ring	Joint Torique	O Ring	Junta De Tipo O	
16	-	1	Body	Corps De Valve	Ventilgehäuse	Cuerpo Válvula	
17	-	1	Spring	Ressort	Feder	Muelle	
18	-	1	Element	Element	Element	Element	
19	6196151M91	1	Pressure Relief Valve	Soupape De Sécurité	Überdruckventil	Válvula De Seguridad	
20	-	1	Plug	Bouchon	Stopfen	Tapón	
21	-	1	O Ring	Joint Torique	O Ring	Junta De Tipo O	
22	-	1	Spring	Ressort	Feder	Muelle	
23	-	1	Valve	Soupape	Ventil	Válvula	
24	6193771M91	1	Seal Kit	Jeu Étanchéité	Dichtringsatz	Juego De Juntas	
25	-	1	O Ring	Joint Torique	O Ring	Junta De Tipo O	
26	-	3	O Ring	Joint Torique	O Ring	Junta De Tipo O	
27	-	1	Body	Corps De Valve	Ventilgehäuse	Cuerpo Válvula	
28	-	1	Spool	Tiroir	Steuerschieber	Carretel	
29	6196143M91	1	Kit	Jeu	Satz	Juego	
30	-	8	Screw	Vis	Schraube	Tornillo	
31	-	2	Cap	Chapeau	Kappe	Tapa	
32	-	2	O Ring	Joint Torique	O Ring	Junta De Tipo O	
33	-	2	Spring	Ressort	Feder	Muelle	
34	-	2	Holder	Pièce Support	Halter	Sujetador	
35	6196125M91	1	Seal Kit	Jeu Étanchéité	Dichtringsatz	Juego De Juntas	

C-38042-05.1-A

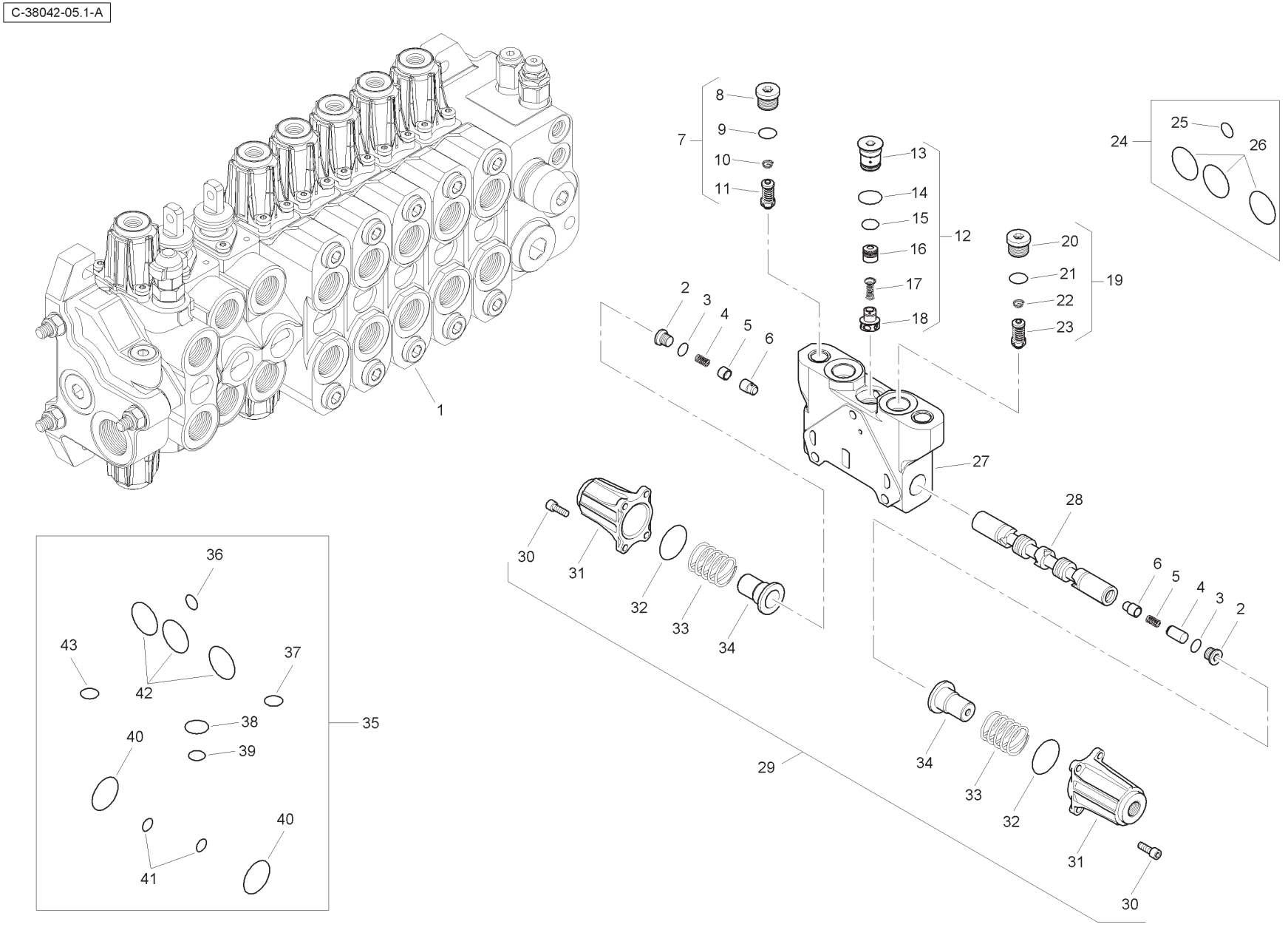
1
2
3
4
5
6
7
8
9
10
11
12
13
14
15
16
17
18
19
20
21
22
23
24
25
26
27
28
29
30
31
32
33
34
35
36
37
38
39
40
41
42
43

Item	Part No.	Qty.	English	French	German	Spanish	Remarks
36	-	1	O Ring	Joint Torique	O Ring	Junta De Tipo O	
37	-	1	O Ring	Joint Torique	O Ring	Junta De Tipo O	
38	-	1	O Ring	Joint Torique	O Ring	Junta De Tipo O	
39	-	1	O Ring	Joint Torique	O Ring	Junta De Tipo O	
40	-	2	O Ring	Joint Torique	O Ring	Junta De Tipo O	
41	-	2	O Ring	Joint Torique	O Ring	Junta De Tipo O	
42	-	3	O Ring	Joint Torique	O Ring	Junta De Tipo O	
43	-	1	O Ring	Joint Torique	O Ring	Junta De Tipo O	

C-38042-06.1-A

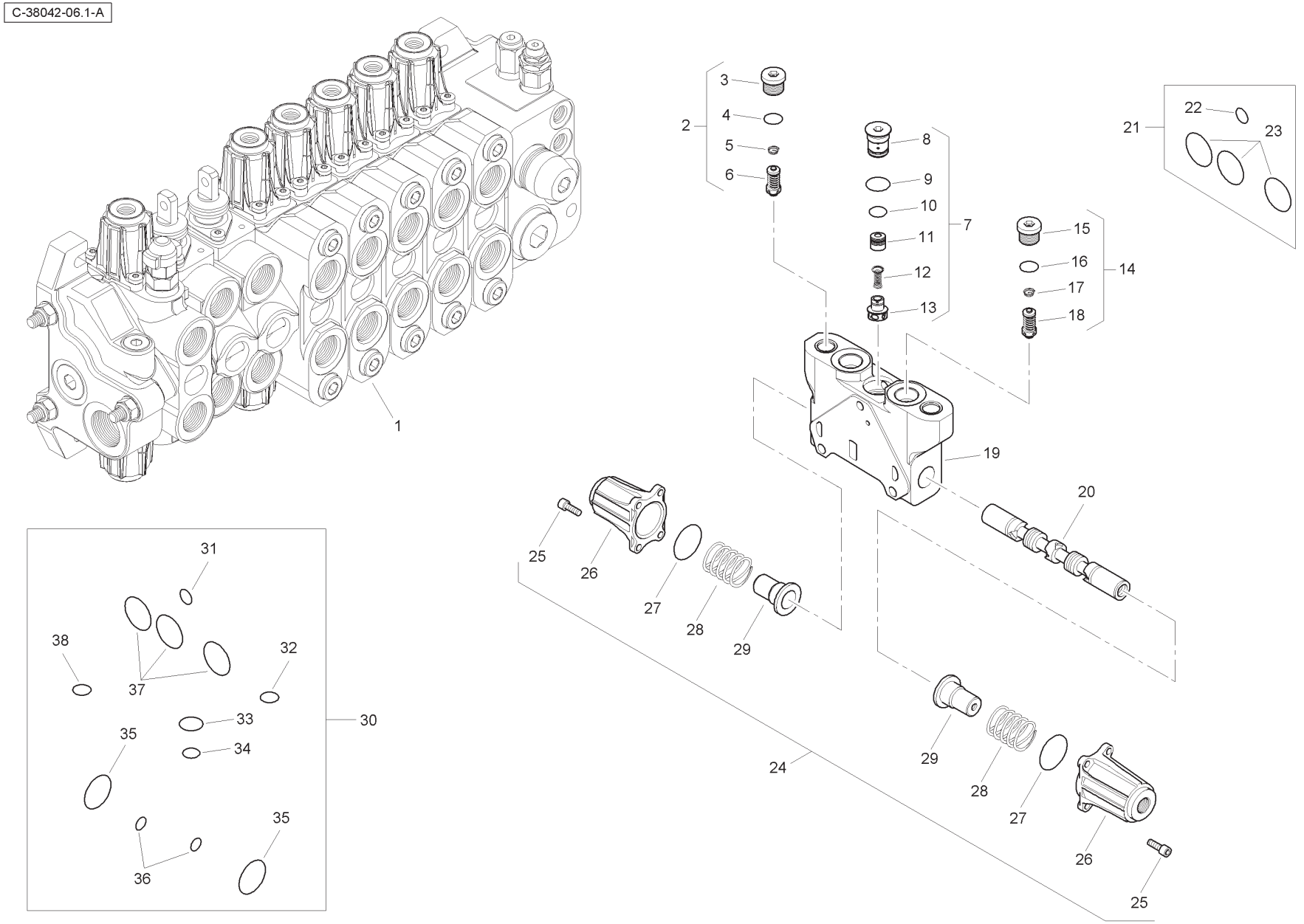
1
2
3
4
5
6
7
8
9
10
11
12
13
14
15
16
17
18
19
20
21
22
23
24
25
26
27
28
29
30
31
32
33
34
35
36
37
38

Item	Part No.	Qty.	English	French	German	Spanish	Remarks
1	6196140M91	1	Spool Valve Assembly	Distributeur	Ventil Kpl	Conjto. De Valvula	
2	6196151M91	1	Pressure Relief Valve	Soupape De Sécurité	Überdruckventil	Válvula De Seguridad	
3	-	1	Plug	Bouchon	Stopfen	Tapón	
4	-	1	O Ring	Joint Torique	O Ring	Junta De Tipo O	
5	-	1	Spring	Ressort	Feder	Muelle	
6	-	1	Valve	Soupape	Ventil	Válvula	
7	-	1	Kit	Jeu	Satz	Juego	
8	-	1	Plug	Bouchon	Stopfen	Tapón	
9	-	1	O Ring	Joint Torique	O Ring	Junta De Tipo O	
10	-	1	O Ring	Joint Torique	O Ring	Junta De Tipo O	
11	-	1	Body	Corps De Valve	Ventilgehäuse	Cuerpo Válvula	
12	-	1	Spring	Ressort	Feder	Muelle	
13	-	1	Element	Elément	Element	Elemento	
14	6196151M91	1	Pressure Relief Valve	Soupape De Sécurité	Überdruckventil	Válvula De Seguridad	
15	-	1	Plug	Bouchon	Stopfen	Tapón	
16	-	1	O Ring	Joint Torique	O Ring	Junta De Tipo O	
17	-	1	Spring	Ressort	Feder	Muelle	
18	-	1	Valve	Soupape	Ventil	Válvula	
19	-	1	Body	Corps De Valve	Ventilgehäuse	Cuerpo Válvula	
20	-	1	Spool	Tiroir	Steuerschieber	Carretel	
21	6193771M91	1	Seal Kit	Jeu Étanchéité	Dichtringsatz	Juego De Juntas	
22	-	1	O Ring	Joint Torique	O Ring	Junta De Tipo O	
23	-	3	O Ring	Joint Torique	O Ring	Junta De Tipo O	
24	6196143M91	1	Kit	Jeu	Satz	Juego	
25	-	8	Screw	Vis	Schraube	Tornillo	
26	-	2	Cap	Chapeau	Kappe	Tapa	
27	-	2	O Ring	Joint Torique	O Ring	Junta De Tipo O	
28	-	2	Spring	Ressort	Feder	Muelle	
29	-	2	Holder	Pièce Support	Halter	Sujetador	
30	6196125M91	1	Seal Kit	Jeu Étanchéité	Dichtringsatz	Juego De Juntas	
31	-	1	O Ring	Joint Torique	O Ring	Junta De Tipo O	
32	-	1	O Ring	Joint Torique	O Ring	Junta De Tipo O	
33	-	1	O Ring	Joint Torique	O Ring	Junta De Tipo O	
34	-	1	O Ring	Joint Torique	O Ring	Junta De Tipo O	
35	-	2	O Ring	Joint Torique	O Ring	Junta De Tipo O	
36	-	2	O Ring	Joint Torique	O Ring	Junta De Tipo O	
37	-	3	O Ring	Joint Torique	O Ring	Junta De Tipo O	
38	-	1	O Ring	Joint Torique	O Ring	Junta De Tipo O	

C-38042-07.1-A

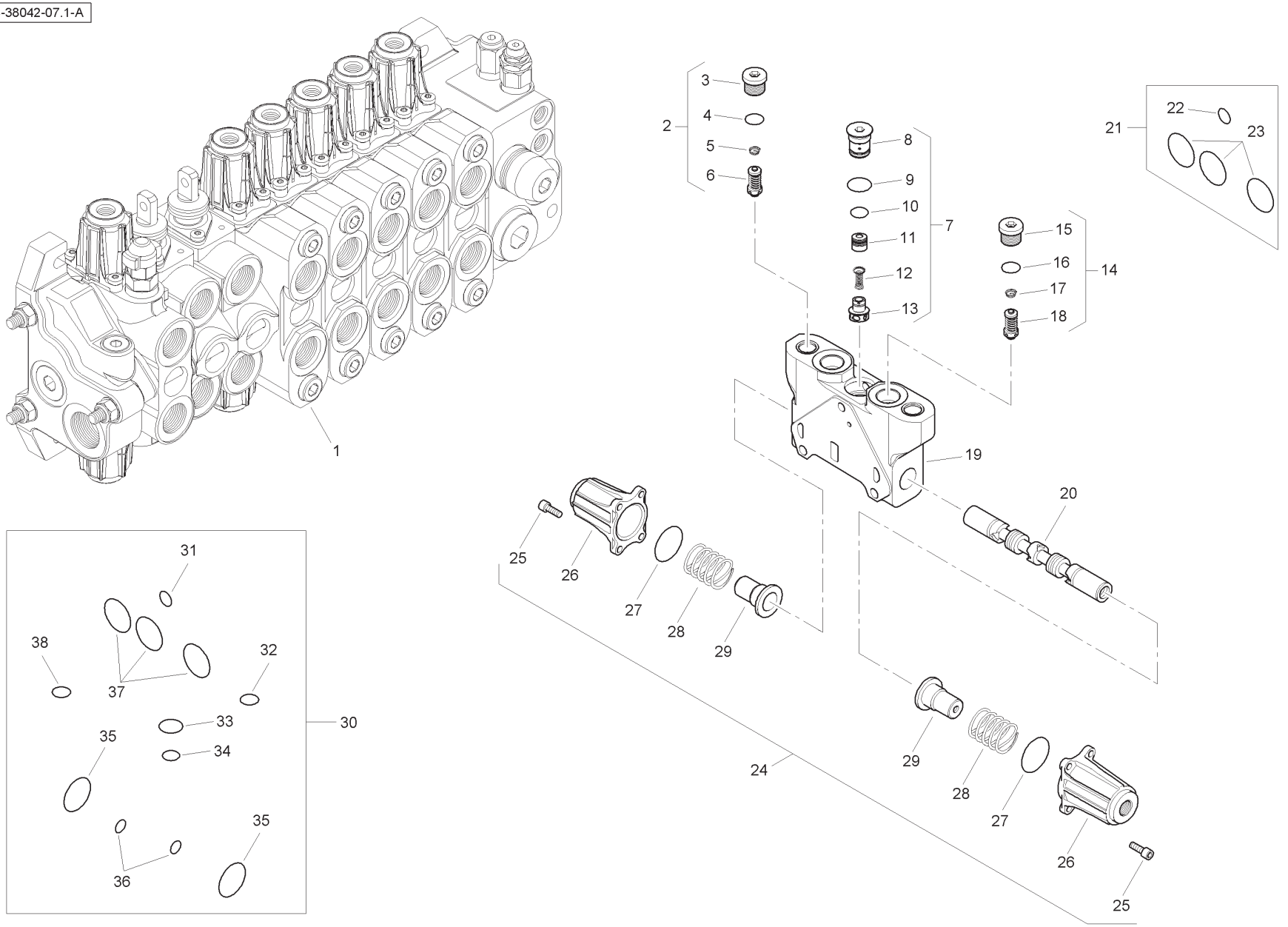
1
2
3
4
5
6
7
8
9
10
11
12
13
14
15
16
17
18
19
20
21
22
23
24
25
26
27
28
29
30
31
32
33
34
35
36
37
38

Item	Part No.	Qty.	English	French	German	Spanish	Remarks
1	6196141M91	1	Spool Valve Assembly	Distributeur	Ventil Kpl	Conjto. De Valvula	
2	6196151M91	1	Pressure Relief Valve	Soupape De Sécurité	Überdruckventil	Válvula De Seguridad	
3	-	1	Plug	Bouchon	Stopfen	Tapón	
4	-	1	O Ring	Joint Torique	O Ring	Junta De Tipo O	
5	-	1	Spring	Ressort	Feder	Muelle	
6	-	1	Valve	Soupape	Ventil	Válvula	
7	-	1	Kit	Jeu	Satz	Juego	
8	-	1	Plug	Bouchon	Stopfen	Tapón	
9	-	1	O Ring	Joint Torique	O Ring	Junta De Tipo O	
10	-	1	O Ring	Joint Torique	O Ring	Junta De Tipo O	
11	-	1	Body	Corps De Valve	Ventilgehäuse	Cuerpo Válvula	
12	-	1	Spring	Ressort	Feder	Muelle	
13	-	1	Element	Elément	Element	Elemento	
14	6196151M91	1	Pressure Relief Valve	Soupape De Sécurité	Überdruckventil	Válvula De Seguridad	
15	-	1	Plug	Bouchon	Stopfen	Tapón	
16	-	1	O Ring	Joint Torique	O Ring	Junta De Tipo O	
17	-	1	Spring	Ressort	Feder	Muelle	
18	-	1	Valve	Soupape	Ventil	Válvula	
19	-	1	Body	Corps De Valve	Ventilgehäuse	Cuerpo Válvula	
20	-	1	Spool	Tiroir	Steuerschieber	Carretel	
21	6193771M91	1	Seal Kit	Jeu Étanchéité	Dichtringsatz	Juego De Juntas	
22	-	1	O Ring	Joint Torique	O Ring	Junta De Tipo O	
23	-	3	O Ring	Joint Torique	O Ring	Junta De Tipo O	
24	6196143M91	1	Kit	Jeu	Satz	Juego	
25	-	8	Screw	Vis	Schraube	Tornillo	
26	-	2	Cap	Chapeau	Kappe	Tapa	
27	-	2	O Ring	Joint Torique	O Ring	Junta De Tipo O	
28	-	2	Spring	Ressort	Feder	Muelle	
29	-	2	Holder	Pièce Support	Halter	Sujetador	
30	6196125M91	1	Seal Kit	Jeu Étanchéité	Dichtringsatz	Juego De Juntas	
31	-	1	O Ring	Joint Torique	O Ring	Junta De Tipo O	
32	-	1	O Ring	Joint Torique	O Ring	Junta De Tipo O	
33	-	1	O Ring	Joint Torique	O Ring	Junta De Tipo O	
34	-	1	O Ring	Joint Torique	O Ring	Junta De Tipo O	
35	-	2	O Ring	Joint Torique	O Ring	Junta De Tipo O	
36	-	2	O Ring	Joint Torique	O Ring	Junta De Tipo O	
37	-	3	O Ring	Joint Torique	O Ring	Junta De Tipo O	
38	-	1	O Ring	Joint Torique	O Ring	Junta De Tipo O	

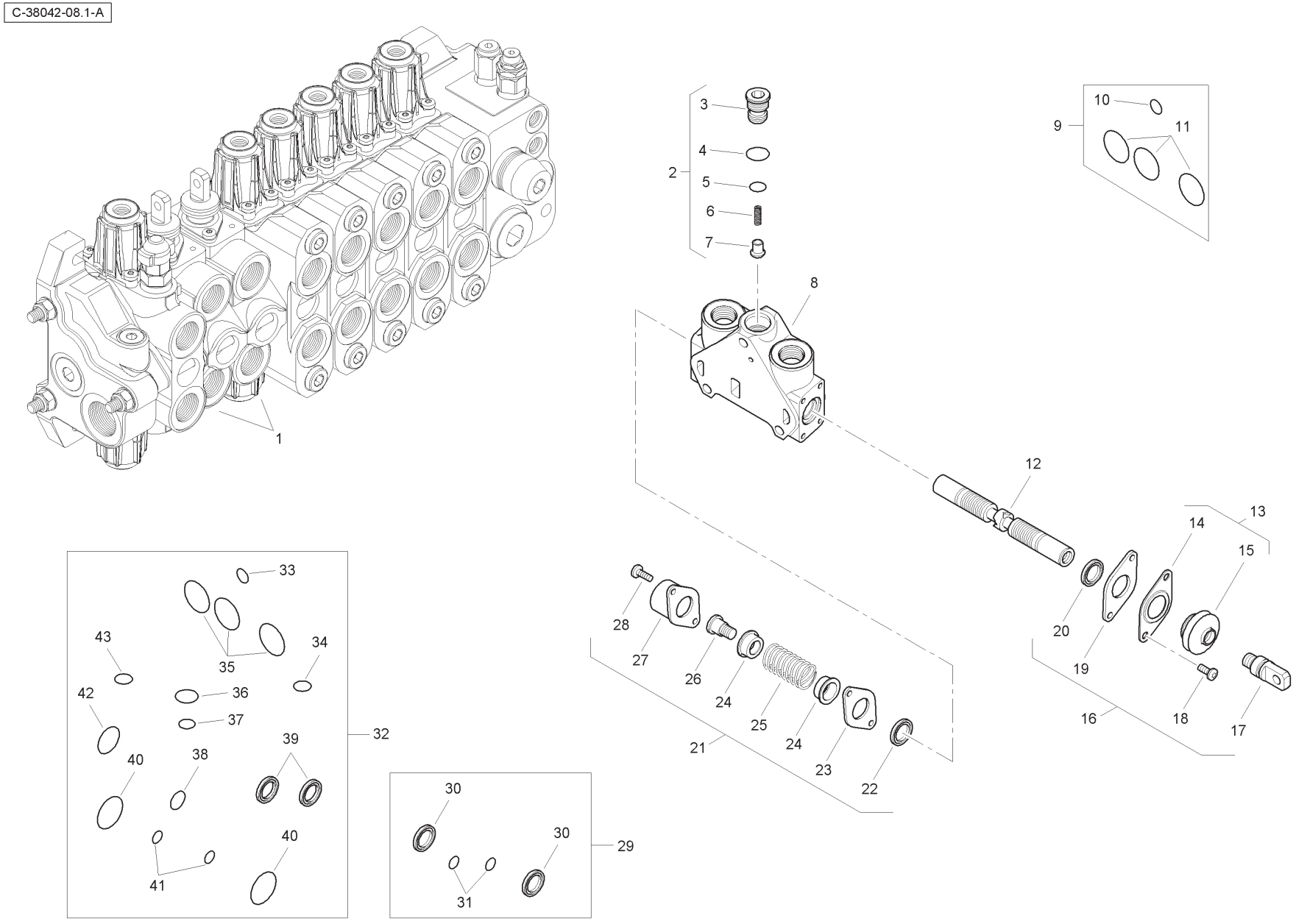
C-38042-08.1-A
1
2
3
4
5
6
7
8
9
10
11
12
13
14
15
16
17
18
19
20
21
22
23
24
25
26
27
28
29
30
31
32
33
34
35
36
37
38
39
40
41
42
43

Item	Part No.	Qty.	English	French	German	Spanish	Remarks
1	6196131M91	2	Spool Valve Assembly	Distributeur	Ventil Kpl	Conjto. De Valvula	
2	-	1	Kit	Jeu	Satz	Juego	
3	-	1	Plug	Bouchon	Stopfen	Tapón	
4	-	1	O Ring	Joint Torique	O Ring	Junta De Tipo O	
5	-	1	O Ring	Joint Torique	O Ring	Junta De Tipo O	
6	-	1	Spring	Ressort	Feder	Muelle	
7	-	1	Element	Elément	Element	Elemento	
8	-	1	Body	Corps De Valve	Ventilgehäuse	Cuerpo Válvula	
9	6193771M91	1	Seal Kit	Jeu Étanchéité	Dichtringsatz	Juego De Juntas	
10	-	1	O Ring	Joint Torique	O Ring	Junta De Tipo O	
11	-	3	O Ring	Joint Torique	O Ring	Junta De Tipo O	
12	-	1	Spool	Tiroir	Steuerschieber	Carrete	
13	-	1	Kit	Jeu	Satz	Juego	
14	-	1	Plate	Plaque	Platte	Plato	
15	-	1	Seal	Joint Étanchéité	Dichtring	Retén	
16	6193780M91	1	Mechanical Kit	Lot De Pièces	Ersatzteilpaket	Juego De Piezas	
17	-	1	Screw	Vis	Schraube	Tornillo	
18	-	2	Screw	Vis	Schraube	Tornillo	
19	-	1	Plate	Plaque	Platte	Plato	
20	-	1	Seal	Joint Étanchéité	Dichtring	Retén	
21	6193784M91	1	Mechanical Kit	Lot De Pièces	Ersatzteilpaket	Juego De Piezas	
22	-	1	Seal	Joint Étanchéité	Dichtring	Retén	
23	-	1	Plate	Plaque	Platte	Plato	
24	-	2	Holder	Pièce Support	Halter	Sujetador	
25	-	1	Spring	Ressort	Feder	Muelle	
26	-	1	Screw	Vis	Schraube	Tornillo	
27	-	1	Cap	Chapeau	Kappe	Tapa	
28	-	2	Screw	Vis	Schraube	Tornillo	
29	6196126M91	1	Seal Kit	Jeu Étanchéité	Dichtringsatz	Juego De Juntas	
30	-	2	Seal	Joint Étanchéité	Dichtring	Retén	
31	-	2	O Ring	Joint Torique	O Ring	Junta De Tipo O	
32	6196125M91	1	Seal Kit	Jeu Étanchéité	Dichtringsatz	Juego De Juntas	
33	-	1	O Ring	Joint Torique	O Ring	Junta De Tipo O	
34	-	1	O Ring	Joint Torique	O Ring	Junta De Tipo O	
35	-	3	O Ring	Joint Torique	O Ring	Junta De Tipo O	

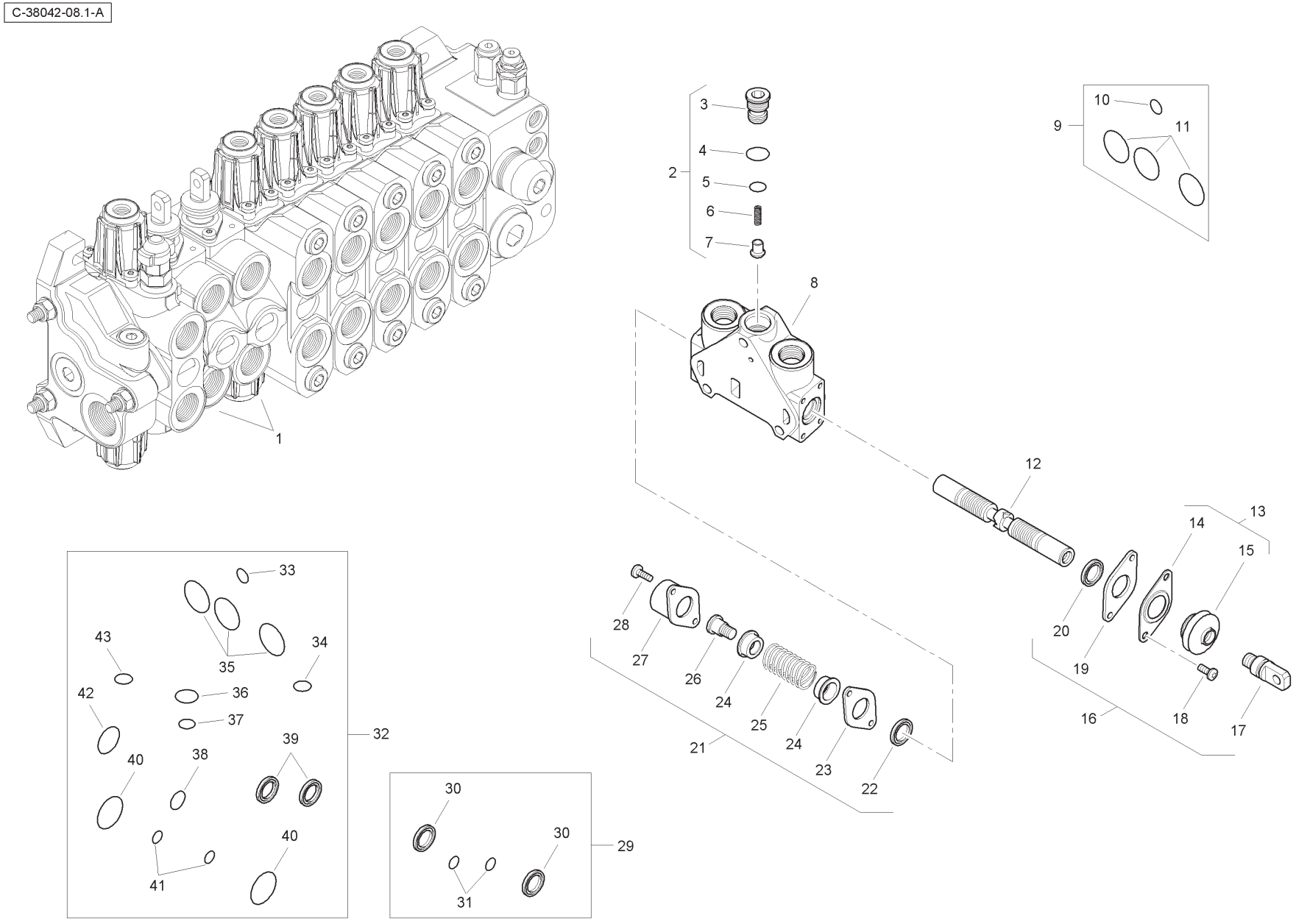
C-38042-08.1-A
1
2
3
4
5
6
7
8
9
10
11
12
13
14
15
16
17
18
19
20
21
22
23
24
25
26
27
28
29
30
31
32
33
34
35
36
37
38
39
40
41
42
43

Item	Part No.	Qty.	English	French	German	Spanish	Remarks
36	-	1	O Ring	Joint Torique	O Ring	Junta De Tipo O	
37	-	1	O Ring	Joint Torique	O Ring	Junta De Tipo O	
38	-	1	O Ring	Joint Torique	O Ring	Junta De Tipo O	
39	-	2	Seal	Joint Étanchéité	Dichtring	Retén	
40	-	2	O Ring	Joint Torique	O Ring	Junta De Tipo O	
41	-	2	O Ring	Joint Torique	O Ring	Junta De Tipo O	
42	-	1	O Ring	Joint Torique	O Ring	Junta De Tipo O	
43	-	1	O Ring	Joint Torique	O Ring	Junta De Tipo O	

C-38042-09.1-A

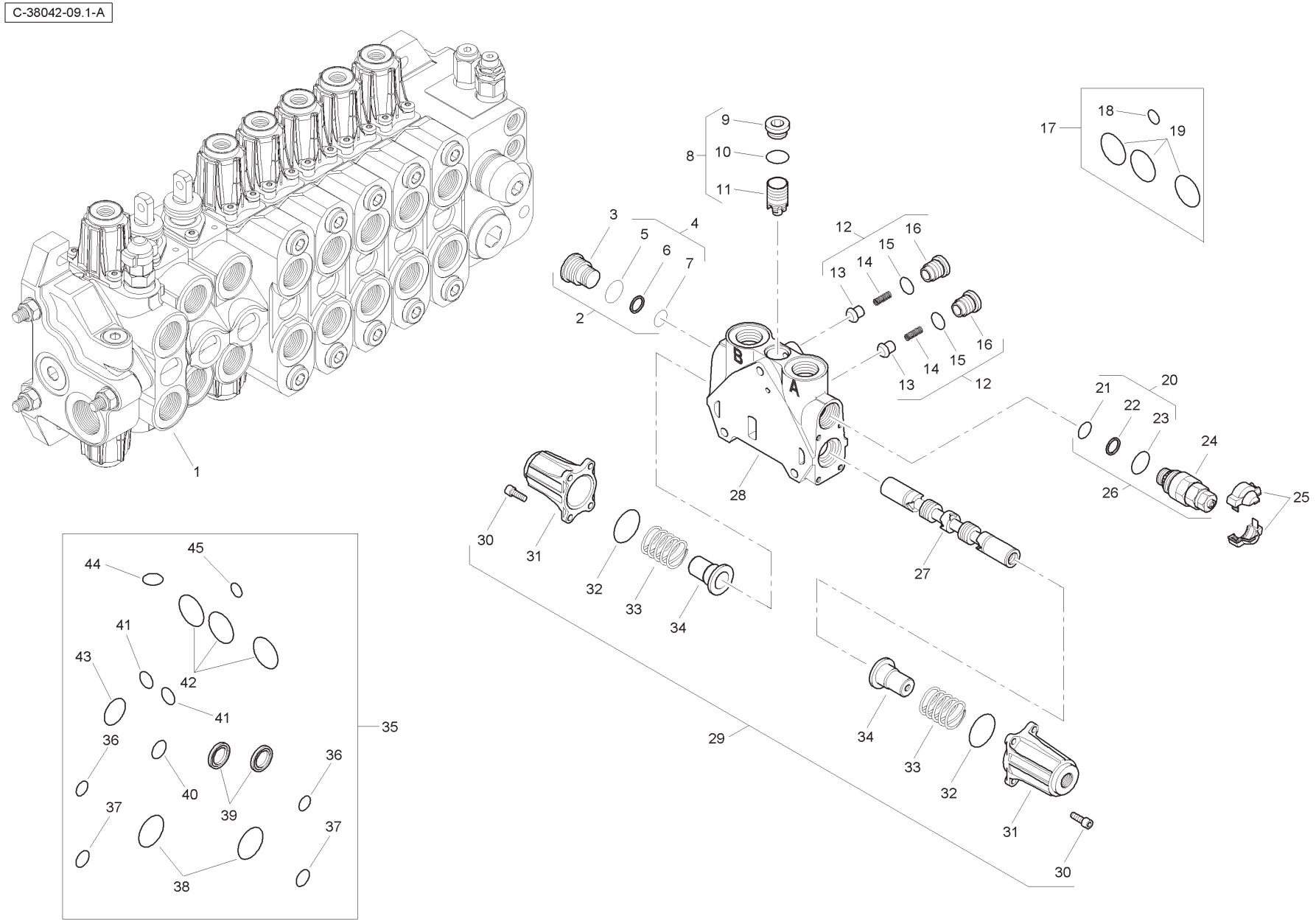
1
2
3
4
5
6
7
8
9
10
11
12
13
14
15
16
17
18
19
20
21
22
23
24
25
26
27
28
29
30
31
32
33
34
35
36
37
38
39
40
41
42
43
44
45
A
B

Item	Part No.	Qty.	English	French	German	Spanish	Remarks
1	6196145M91	1	Spool Valve Assembly	Distributeur	Ventil Kpl	Conjto. De Valvula	
2	6193785M91	1	Plug	Bouchon	Stopfen	Tapón	
3	-	1	Plug	Bouchon	Stopfen	Tapón	
4	-	1	Kit	Jeu	Satz	Juego	
5	-	1	O Ring	Joint Torique	O Ring	Junta De Tipo O	
6	-	1	Seal	Joint Étanchéité	Dichtring	Retén	
7	-	1	O Ring	Joint Torique	O Ring	Junta De Tipo O	
8	-	1	Kit	Jeu	Satz	Juego	
9	-	1	Plug	Bouchon	Stopfen	Tapón	
10	-	1	O Ring	Joint Torique	O Ring	Junta De Tipo O	
11	-	1	Body	Corps De Valve	Ventilgehäuse	Cuerpo Válvula	
12	-	2	Kit	Jeu	Satz	Juego	
13	-	1	Valve	Soupape	Ventil	Válvula	
14	-	1	Spring	Ressort	Feder	Muelle	
15	-	1	O Ring	Joint Torique	O Ring	Junta De Tipo O	
16	-	1	Plug	Bouchon	Stopfen	Tapón	
17	6193771M91	1	Seal Kit	Jeu Étanchéité	Dichtringsatz	Juego De Juntas	
18	-	1	O Ring	Joint Torique	O Ring	Junta De Tipo O	
19	-	3	O Ring	Joint Torique	O Ring	Junta De Tipo O	
20	-	1	Kit	Jeu	Satz	Juego	
21	-	1	O Ring	Joint Torique	O Ring	Junta De Tipo O	
22	-	1	Seal	Joint Étanchéité	Dichtring	Retén	
23	-	1	O Ring	Joint Torique	O Ring	Junta De Tipo O	
24	-	1	Valve	Soupape	Ventil	Válvula	
25	-	1	Cover	Cover	Cover	Cover	
26	6196133M91	1	Pressure Relief Valve	Soupape De Sécurité	Überdruckventil	Válvula De Seguridad	
27	-	1	Spool	Tiroir	Steuerschieber	Carrete	
28	-	1	Body	Corps De Valve	Ventilgehäuse	Cuerpo Válvula	
29	6196143M91	1	Kit	Jeu	Satz	Juego	
30	-	8	Screw	Vis	Schraube	Tornillo	
31	-	2	Cap	Chapeau	Kappe	Tapa	
32	-	2	O Ring	Joint Torique	O Ring	Junta De Tipo O	
33	-	2	Spring	Ressort	Feder	Muelle	
34	-	2	Holder	Pièce Support	Halter	Sujetador	
35	6196144M91	1	Seal Kit	Jeu Étanchéité	Dichtringsatz	Juego De Juntasi	

C-38042-09.1-A

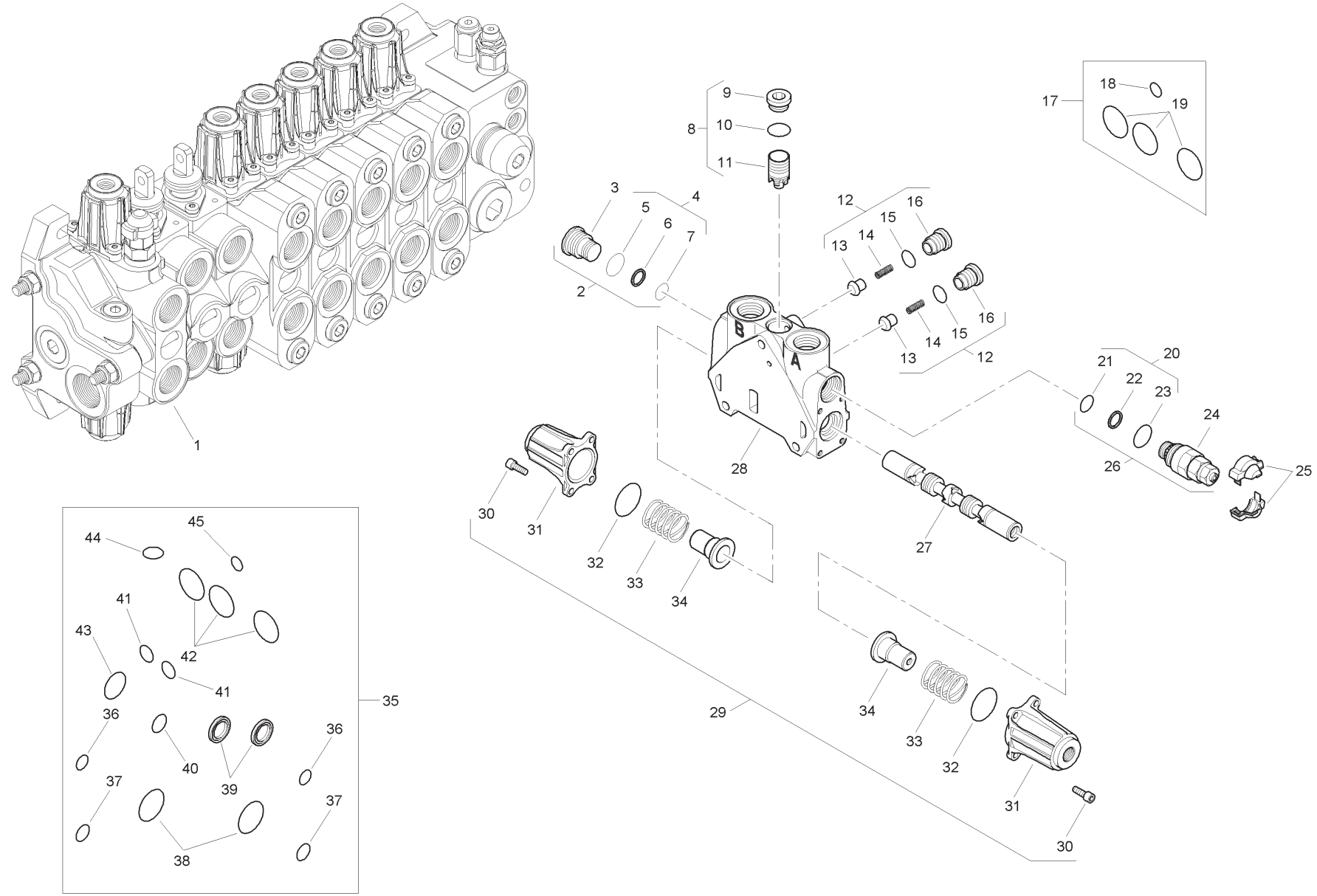
1
2
3
4
5
6
7
8
9
10
11
12
13
14
15
16
17
18
19
20
21
22
23
24
25
26
27
28
29
30
31
32
33
34
35
36
37
38
39
40
41
42
43
44
45
A
B

Item	Part No.	Qty.	English	French	German	Spanish	Remarks
36	-	2	O Ring	Joint Torique	O Ring	Junta De Tipo O	
37	-	2	O Ring	Joint Torique	O Ring	Junta De Tipo O	
38	-	2	O Ring	Joint Torique	O Ring	Junta De Tipo O	
39	-	2	Seal	Joint Étanchéité	Dichtring	Retén	
40	-	1	O Ring	Joint Torique	O Ring	Junta De Tipo O	
41	-	2	O Ring	Joint Torique	O Ring	Junta De Tipo O	
42	-	3	O Ring	Joint Torique	O Ring	Junta De Tipo O	
43	-	1	O Ring	Joint Torique	O Ring	Junta De Tipo O	
44	-	1	O Ring	Joint Torique	O Ring	Junta De Tipo O	
45	-	1	O Ring	Joint Torique	O Ring	Junta De Tipo O	

C-38042-10.1-A

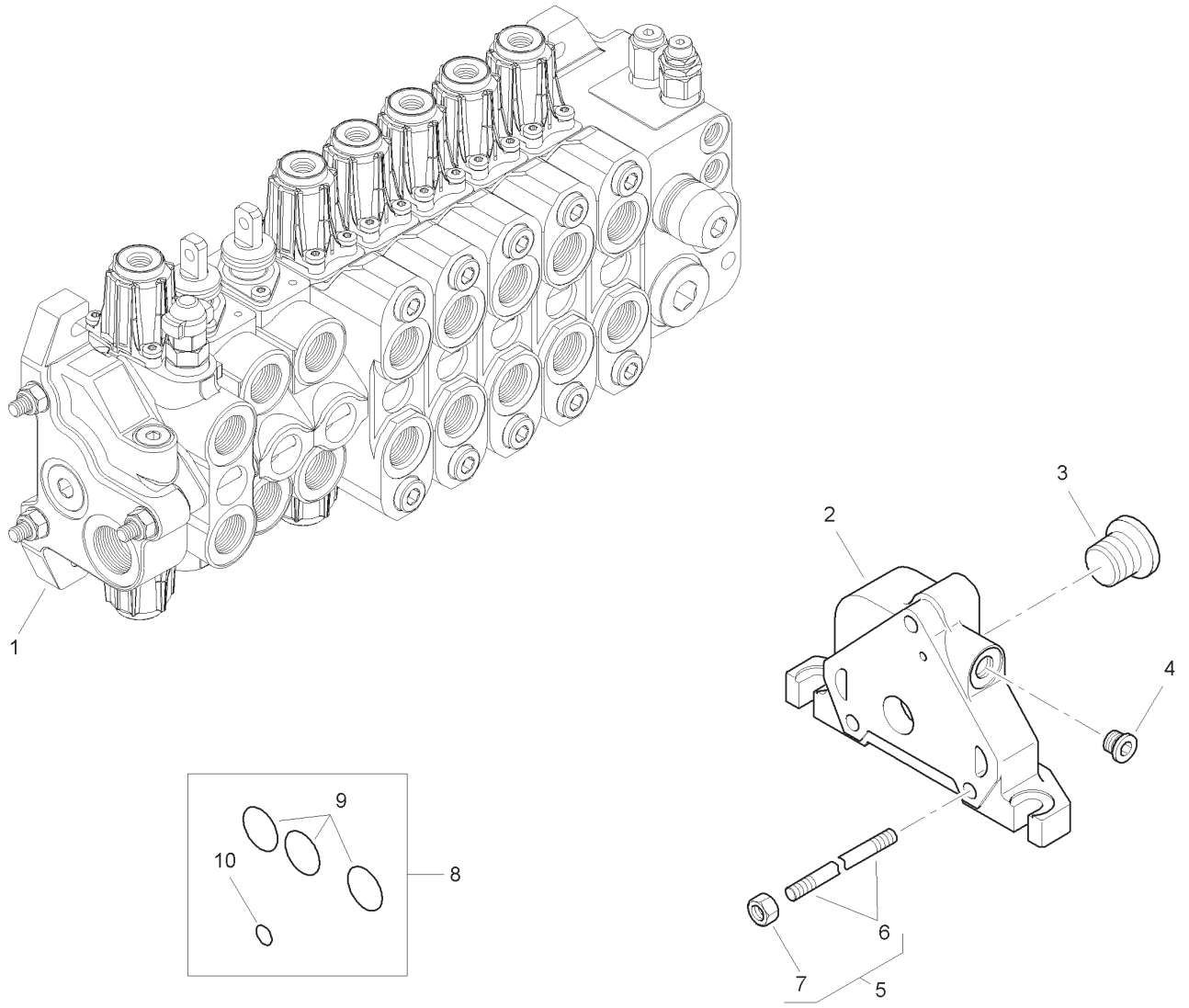

Item	Part No.	Qty.	English	French	German	Spanish	Remarks
1	6196134M91	1	Outlet Valve	Soupape	Ventil	Válvula	
2	-	1	Body	Corps De Valve	Ventilgehäuse	Cuerpo Válvula	
3	-	1	Plug	Bouchon	Stopfen	Tapón	
4	-	1	Plug	Bouchon	Stopfen	Tapón	
5	6196135M1	3	Tie Rod	Tringlerie	Zugstange	Brazo De Enlace	
6	-	1	Rod	Tringle	Stange	Varilla	
7	-	1	Nut	Ecrou	Mutter	Tuerca	
8	6193771M91	1	Seal Kit	Jeu Étanchéité	Dichtringsatz	Juego De Juntas	
9	-	3	O Ring	Joint Torique	O Ring	Junta De Tipo O	
10	-	1	O Ring	Joint Torique	O Ring	Junta De Tipo O	

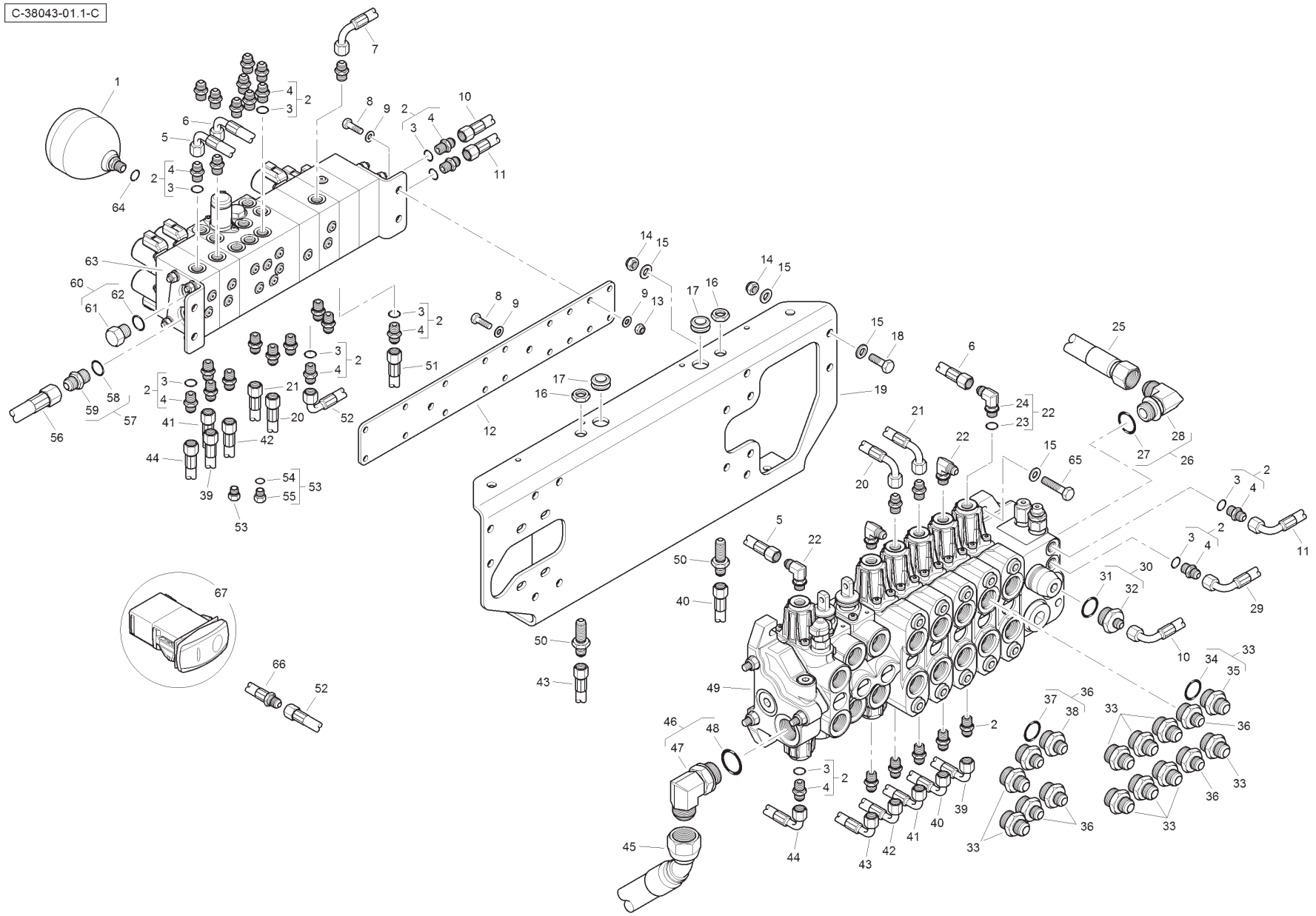
C-38043-01.1-C

Item	Part No.	Qty.	English	French	German	Spanish	Remarks
1	6110914M91	1	Accumulator	Accumulateur	Akkumulator	Acumulador	
2	835091M91	34	Connector & O Ring	Borne	Doppelnippel	Unión	
3	831452M1	1	O Ring	Joint Torique	O Ring	Junta De Tipo O	
4	-	1	Union	Raccord	Verschraubung	Racor	
5	T118304	1	Hose	Durit	Schlauch	Flexible	
6	T118307	1	Hose	Durit	Schlauch	Flexible	
7	T118311	1	Hose	Durit	Schlauch	Flexible	
8	339761X1	6	Bolt	Boulon	Schraubbolzen	Perno	
9	390972X1	10	Washer	Rondelle	Scheibe	Arandela	
10	6114669M91	1	Hose	Durit	Schlauch	Flexible	
11	6115093M91	1	Hose	Durit	Schlauch	Flexible	
12	6114502M1	1	Mounting Plate	Plaque	Platte	Plato	
13	394367X1	4	Nut	Ecrou	Mutter	Tuerca	
14	1440329X1	8	Nut	Ecrou	Mutter	Tuerca	
15	390734X1	16	Washer	Rondelle	Scheibe	Arandela	
16	355830X1	2	Lock Nut	Ecrou Frein	Kontermutter	Tuerca	
17	6114675M1	2	Grommet	Passe Fil	Gummituelle	Pasacable	
18	3009493X1	4	Bolt	Boulon	Schraubbolzen	Perno	
19	T118245	1	Bracket	Support	Haltearm	Soporte	
20	6115079M91	1	Hose	Durit	Schlauch	Flexible	
21	6115080M91	1	Hose	Durit	Schlauch	Flexible	
22	357197X91	4	Elbow & O Ring	Coude	Kniestück	Codo	
23	831452M1	1	O Ring	Joint Torique	O Ring	Junta De Tipo O	
24	-	1	Elbow	Coude	Kniestück	Codo	
25	T124324	1	Hose	Durit	Schlauch	Flexible	
26	364574X91	1	Elbow	Coude	Kniestück	Codo	
27	835025M1	1	O Ring	Joint Torique	O Ring	Junta De Tipo O	
28	-	1	Elbow	Coude	Kniestück	Codo	
29	6112642M91	1	Hose	Durit	Schlauch	Flexible	
30	365830X91	1	Connector & O Ring	Borne	Doppelnippel	Unión	
31	835025M1	1	O Ring	Joint Torique	O Ring	Junta De Tipo O	
32	-	1	Union	Raccord	Verschraubung	Racor	
33	365715X91	10	Connector & O Ring	Borne	Doppelnippel	Unión	
34	835025M1	1	O Ring	Joint Torique	O Ring	Junta De Tipo O	
35	-	1	Union	Raccord	Verschraubung	Racor	

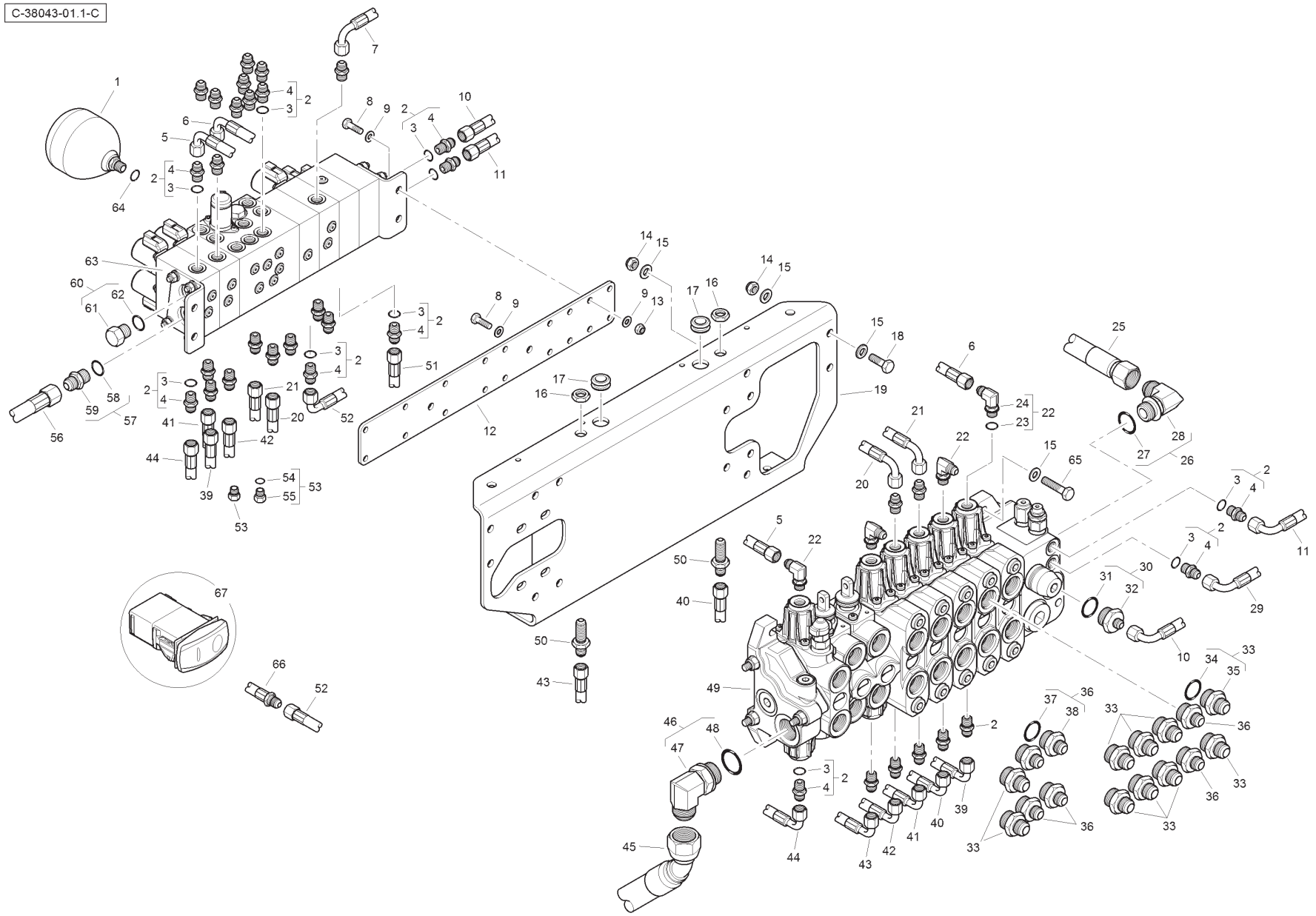
C-38043-01.1-C

Item	Part No.	Qty.	English	French	German	Spanish	Remarks
36	365713X91	6	Connector & O Ring	Borne	Doppelnippel	Unión	
37	835025M1	1	O Ring	Joint Torique	O Ring	Junta De Tipo O	
38	-	1	Union	Raccord	Verschraubung	Racor	
39	T118306	1	Hose	Durit	Schlauch	Flexible	
40	T103972	1	Hose	Durit	Schlauch	Flexible	
41	6115082M91	1	Hose	Durit	Schlauch	Flexible	
42	6115081M91	1	Hose	Durit	Schlauch	Flexible	
43	T103976	1	Hose	Durit	Schlauch	Flexible	
44	T118305	1	Hose	Durit	Schlauch	Flexible	
45	6112614M91	1	Hose	Durit	Schlauch	Flexible	
46	358766X91	1	Elbow & O RIng	Coude	Kniestück	Codo	
47	-	1	Elbow	Coude	Kniestück	Codo	
48	831497M1	1	O Ring	Joint Torique	O Ring	Junta De Tipo O	
49	6112569M91	1	Valve	Soupape	Ventil	Válvula	
50	356266X1	2	Bulkhead Connector	Raccord	Verschraubung	Racor	
51	T118390	1	Hose	Durit	Schlauch	Flexible	
52	T118309	1	Hose	Durit	Schlauch	Flexible	
53	358722X91	2	Plug & O Ring	Bouchon	Stopfen	Tapón	
54	831495M1	1	O Ring	Joint Torique	O Ring	Junta De Tipo O	
55	-	1	Plug	Bouchon	Stopfen	Tapón	
56	6114672M91	1	Hose	Durit	Schlauch	Flexible	
57	358743X91	1	Connector & O Ring	Borne	Doppelnippel	Unión	
58	831497M1	1	O Ring	Joint Torique	O Ring	Junta De Tipo O	
59	-	1	Union	Raccord	Verschraubung	Racor	
60	358724X91	1	Plug & O Ring	Bouchon	Stopfen	Tapón	
61	-	1	Plug	Bouchon	Stopfen	Tapón	
62	831497M1	1	O Ring	Joint Torique	O Ring	Junta De Tipo O	
63	6114416M91	1	Manifold	Collecteur	Krümmer	Colector	
64	831452M1	1	O Ring	Joint Torique	O Ring	Junta De Tipo O	
65	3009496X1	4	Bolt	Boulon	Schraubbolzen	Perno	
66	T122808	1	Hose	Durit	Schlauch	Flexible	
67	T120617	1	Switch	Interrupteur	Schalter	Interruptor	

C-38043-02.1-A

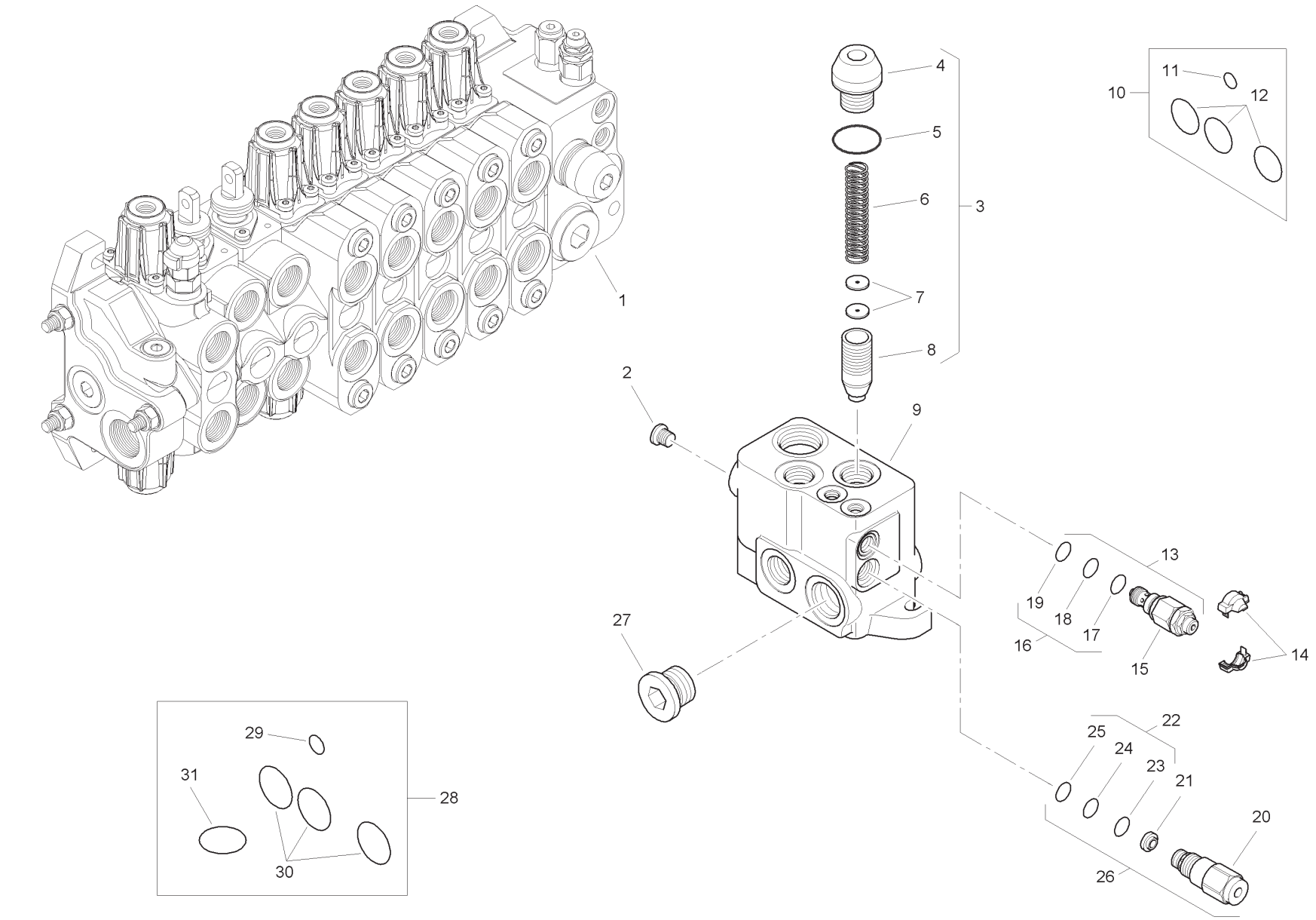
1
2
3
4
5
6
7
8
9
10
11
12
13
14
15
16
17
18
19
20
21
22
23
24
25
26
27
28
29
30
31

Item	Part No.	Qty.	English	French	German	Spanish	Remarks
1	6196136M91	1	Inlet Valve Assembly	Distributeur	Ventil Kpl	Conjto. De Valvula	
2	-	1	Plug	Bouchon	Stopfen	Tapón	
3	-	1	Kit	Jeu	Satz	Juego	
4	-	1	Valve	Soupape	Ventil	Válvula	
5	-	1	O Ring	Joint Torique	O Ring	Junta De Tipo O	
6	-	1	Spring	Ressort	Feder	Muelle	
7	-	2	Element	Elément	Element	Elemento	
8	-	1	Body	Corps De Valve	Ventilgehäuse	Cuerpo Válvula	
9	-	1	Body	Corps De Valve	Ventilgehäuse	Cuerpo Válvula	
10	6193771M91	1	Seal Kit	Jeu Étanchéité	Dichtringsatz	Juego De Juntas	
11	-	1	O Ring	Joint Torique	O Ring	Junta De Tipo O	
12	-	3	O Ring	Joint Torique	O Ring	Junta De Tipo O	
13	6193787M91	1	Pressure Relief Valve	Soupape De Sécurité	Überdruckventil	Válvula De Seguridad	
14	-	1	Cover	Couvercle	Deckel	Cubierta	
15	-	1	Valve	Soupape	Ventil	Válvula	
16	-	1	Kit	Jeu	Satz	Juego	
17	-	1	O Ring	Joint Torique	O Ring	Junta De Tipo O	
18	-	1	O Ring	Joint Torique	O Ring	Junta De Tipo O	
19	-	1	O Ring	Joint Torique	O Ring	Junta De Tipo O	
20	-	1	Valve	Soupape	Ventil	Válvula	
21	-	1	Element	Elément	Element	Elemento	
22	-	1	Kit	Jeu	Satz	Juego	
23	-	1	O Ring	Joint Torique	O Ring	Junta De Tipo O	
24	-	1	O Ring	Joint Torique	O Ring	Junta De Tipo O	
25	-	1	O Ring	Joint Torique	O Ring	Junta De Tipo O	
26	6193788M91	1	Flow Regulator	Valve Anti-surdébit	Begrenzungsventil	Válv. Antisobrecaud.	
27	-	1	Plug	Bouchon	Stopfen	Tapón	
28	6193789M91	1	Seal Kit	Jeu Étanchéité	Dichtringsatz	Juego De Juntas	
29	-	1	O Ring	Joint Torique	O Ring	Junta De Tipo O	
30	-	3	O Ring	Joint Torique	O Ring	Junta De Tipo O	
31	-	1	O Ring	Joint Torique	O Ring	Junta De Tipo O	

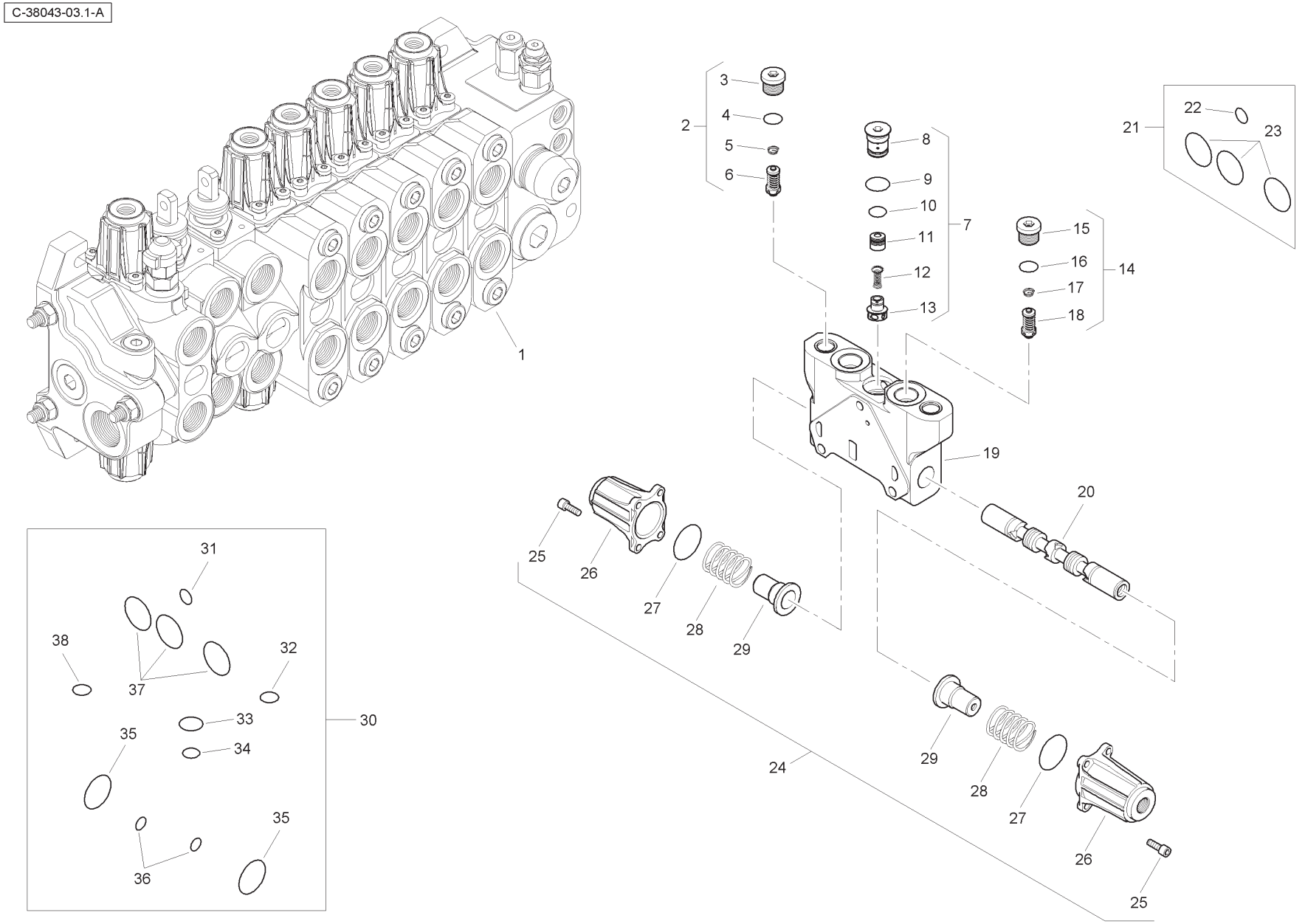
C-38043-03.1-A
1
2
3
4
5
6
7
8
9
10
11
12
13
14
15
16
17
18
19
20
21
22
23
24
25
26
27
28
29
30
31
32
33
34
35
36
37
38

Item	Part No.	Qty.	English	French	German	Spanish	Remarks
1	6196137M91	1	Spool Valve Assembly	Distributeur	Ventil Kpl	Conjto. De Valvula	
2	6196148M91	1	Pressure Relief Valve	Soupape De Sécurité	Überdruckventil	Válvula De Seguridad	
3	-	1	Plug	Bouchon	Stopfen	Tapón	
4	-	1	O Ring	Joint Torique	O Ring	Junta De Tipo O	
5	-	1	Spring	Ressort	Feder	Muelle	
6	-	1	Valve	Soupape	Ventil	Válvula	
7	-	1	Kit	Jeu	Satz	Juego	
8	-	1	Plug	Bouchon	Stopfen	Tapón	
9	-	1	O Ring	Joint Torique	O Ring	Junta De Tipo O	
10	-	1	O Ring	Joint Torique	O Ring	Junta De Tipo O	
11	-	1	Body	Corps De Valve	Ventilgehäuse	Cuerpo Válvula	
12	-	1	Spring	Ressort	Feder	Muelle	
13	-	1	Element	Elément	Element	Elemento	
14	6196149M91	1	Pressure Relief Valve	Soupape De Sécurité	Überdruckventil	Válvula De Seguridad	
15	-	1	Plug	Bouchon	Stopfen	Tapón	
16	-	1	O Ring	Joint Torique	O Ring	Junta De Tipo O	
17	-	1	Spring	Ressort	Feder	Muelle	
18	-	1	Valve	Soupape	Ventil	Válvula	
19	-	1	Body	Corps De Valve	Ventilgehäuse	Cuerpo Válvula	
20	-	1	Spool	Tiroir	Steuerschieber	Carretel	
21	6193771M91	1	Seal Kit	Jeu Étanchéité	Dichtringsatz	Juego De Juntas	
22	-	1	O Ring	Joint Torique	O Ring	Junta De Tipo O	
23	-	3	O Ring	Joint Torique	O Ring	Junta De Tipo O	
24	6196143M91	1	Kit	Jeu	Satz	Juego	
25	-	8	Screw	Vis	Schraube	Tornillo	
26	-	2	Cap	Chapeau	Kappe	Tapa	
27	-	2	O Ring	Joint Torique	O Ring	Junta De Tipo O	
28	-	2	Spring	Ressort	Feder	Muelle	
29	-	2	Holder	Pièce Support	Halter	Sujetador	
30	6196125M91	1	Seal Kit	Jeu Étanchéité	Dichtringsatz	Juego De Juntas	
31	-	1	O Ring	Joint Torique	O Ring	Junta De Tipo O	
32	-	1	O Ring	Joint Torique	O Ring	Junta De Tipo O	
33	-	1	O Ring	Joint Torique	O Ring	Junta De Tipo O	
34	-	1	O Ring	Joint Torique	O Ring	Junta De Tipo O	
35	-	2	O Ring	Joint Torique	O Ring	Junta De Tipo O	
36	-	2	O Ring	Joint Torique	O Ring	Junta De Tipo O	
37	-	3	O Ring	Joint Torique	O Ring	Junta De Tipo O	
38	-	1	O Ring	Joint Torique	O Ring	Junta De Tipo O	

C-38043-04.1-A

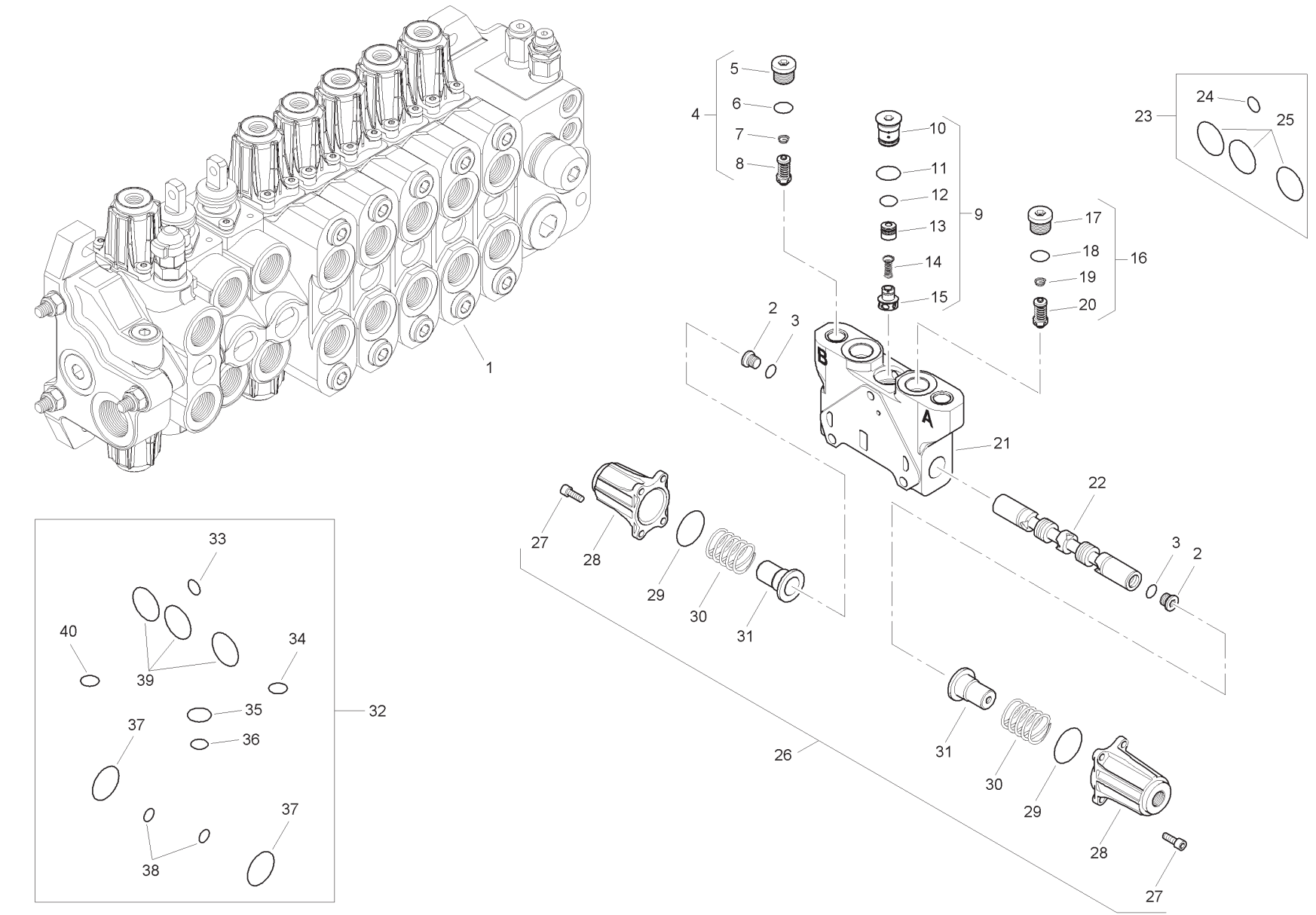
1
2
3
4
5
6
7
8
9
10
11
12
13
14
15
16
17
18
19
20
21
22
23
24
25
26
27
28
29
30
31
32
33
34
35
36
37
38
39
40
A
B

Item	Part No.	Qty.	English	French	German	Spanish	Remarks
1	6196138M91	1	Spool Valve Assembly	Distributeur	Ventil Kpl	Conjto. De Valvula	
2	-	2	Plug	Bouchon	Stopfen	Tapón	
3	-	2	O Ring	Joint Torique	O Ring	Junta De Tipo O	
4	6196150M91	1	Pressure Relief Valve	Soupape De Sécurité	Überdruckventil	Válvula De Seguridad	
5	-	1	Plug	Bouchon	Stopfen	Tapón	
6	-	1	O Ring	Joint Torique	O Ring	Junta De Tipo O	
7	-	1	Spring	Ressort	Feder	Muelle	
8	-	1	Valve	Soupape	Ventil	Válvula	
9	-	1	Kit	Jeu	Satz	Juego	
10	-	1	Plug	Bouchon	Stopfen	Tapón	
11	-	1	O Ring	Joint Torique	O Ring	Junta De Tipo O	
12	-	1	O Ring	Joint Torique	O Ring	Junta De Tipo O	
13	-	1	Body	Corps De Valve	Ventilgehäuse	Cuerpo Válvula	
14	-	1	Spring	Ressort	Feder	Muelle	
15	-	1	Element	Elément	Element	Elemento	
16	6196150M91	1	Pressure Relief Valve	Soupape De Sécurité	Überdruckventil	Válvula De Seguridad	
17	-	1	Plug	Bouchon	Stopfen	Tapón	
18	-	1	O Ring	Joint Torique	O Ring	Junta De Tipo O	
19	-	1	Spring	Ressort	Feder	Muelle	
20	-	1	Valve	Soupape	Ventil	Válvula	
21	-	1	Body	Corps De Valve	Ventilgehäuse	Cuerpo Válvula	
22	-	1	Spool	Tiroir	Steuerschieber	Carrete	
23	6193771M91	1	Seal Kit	Jeu Étanchéité	Dichtringsatz	Juego De Juntas	
24	-	1	O Ring	Joint Torique	O Ring	Junta De Tipo O	
25	-	3	O Ring	Joint Torique	O Ring	Junta De Tipo O	
26	6196143M91	1	Kit	Jeu	Satz	Juego	
27	-	8	Screw	Vis	Schraube	Tornillo	
28	-	2	Cap	Chapeau	Kappe	Tapa	
29	-	2	O Ring	Joint Torique	O Ring	Junta De Tipo O	
30	-	2	Spring	Ressort	Feder	Muelle	
31	-	2	Holder	Pièce Support	Halter	Sujetador	
32	6196125M91	1	Seal Kit	Jeu Étanchéité	Dichtringsatz	Juego De Juntas	
33	-	1	O Ring	Joint Torique	O Ring	Junta De Tipo O	
34	-	1	O Ring	Joint Torique	O Ring	Junta De Tipo O	
35	-	1	O Ring	Joint Torique	O Ring	Junta De Tipo O	

C-38043-04.1-A

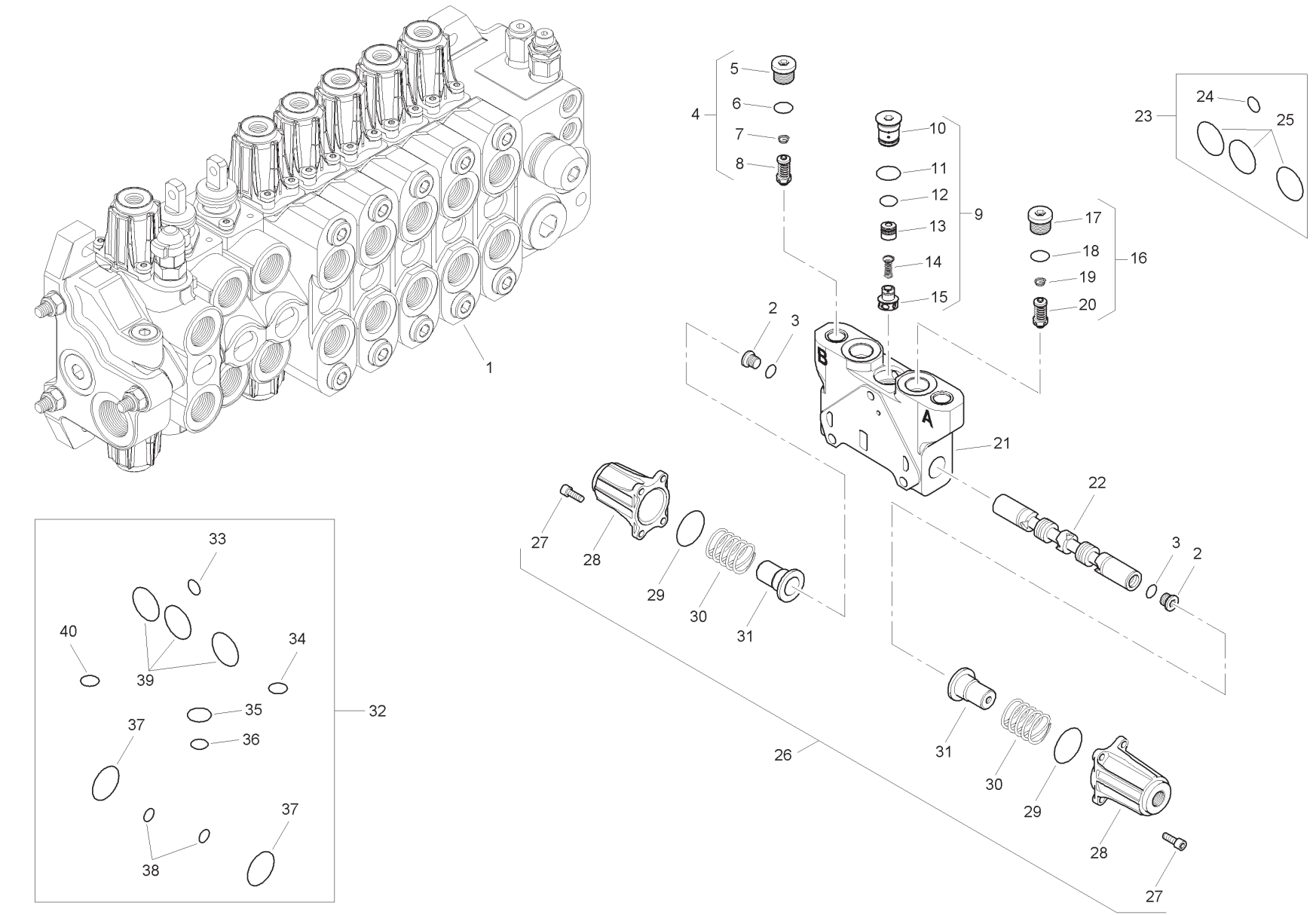
1
2
3
4
5
6
7
8
9
10
11
12
13
14
15
16
17
18
19
20
21
22
23
24
25
26
27
28
29
30
31
32
33
34
35
36
37
38
39
40
A
B

Item	Part No.	Qty.	English	French	German	Spanish	Remarks
36	-	1	O Ring	Joint Torique	O Ring	Junta De Tipo O	
37	-	2	O Ring	Joint Torique	O Ring	Junta De Tipo O	
38	-	2	O Ring	Joint Torique	O Ring	Junta De Tipo O	
39	-	3	O Ring	Joint Torique	O Ring	Junta De Tipo O	
40	-	1	O Ring	Joint Torique	O Ring	Junta De Tipo O	

C-38043-05.1-A

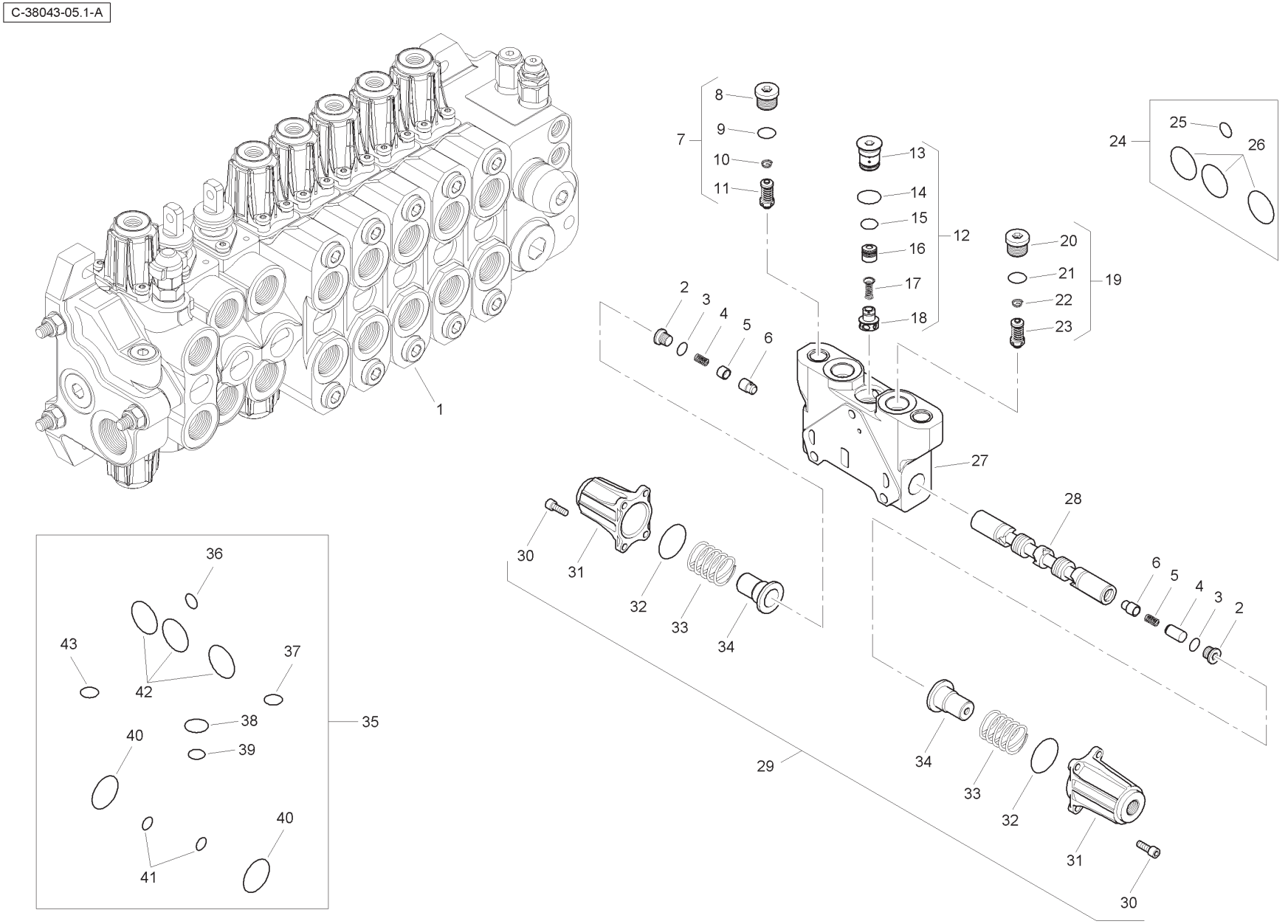
1
2
3
4
5
6
7
8
9
10
11
12
13
14
15
16
17
18
19
20
21
22
23
24
25
26
27
28
29
30
31
32
33
34
35
36
37
38
39
40
41
42
43

Item	Part No.	Qty.	English	French	German	Spanish	Remarks
1	6196139M91	1	Spool Valve Assembly	Distributeur	Ventil Kpl	Conjto. De Valvula	
2	-	2	Plug	Bouchon	Stopfen	Tapón	
3	-	2	O Ring	Joint Torique	O Ring	Junta De Tipo O	
4	-	2	Spring	Ressort	Feder	Muelle	
5	-	1	Bushing	Douille	Busche	Boccola	
6	-	2	Bushing	Douille	Busche	Boccola	
7	6196152M91	1	Pressure Relief Valve	Soupape De Sécurité	Überdruckventil	Válvula De Seguridad	
8	-	1	Plug	Bouchon	Stopfen	Tapón	
9	-	1	O Ring	Joint Torique	O Ring	Junta De Tipo O	
10	-	1	Spring	Ressort	Feder	Muelle	
11	-	1	Valve	Soupape	Ventil	Válvula	
12	-	1	Kit	Jeu	Satz	Juego	
13	-	1	Plug	Bouchon	Stopfen	Tapón	
14	-	1	O Ring	Joint Torique	O Ring	Junta De Tipo O	
15	-	1	O Ring	Joint Torique	O Ring	Junta De Tipo O	
16	-	1	Body	Corps De Valve	Ventilgehäuse	Cuerpo Válvula	
17	-	1	Spring	Ressort	Feder	Muelle	
18	-	1	Element	Elément	Element	Elemento	
19	6196151M91	1	Pressure Relief Valve	Soupape De Sécurité	Überdruckventil	Válvula De Seguridad	
20	-	1	Plug	Bouchon	Stopfen	Tapón	
21	-	1	O Ring	Joint Torique	O Ring	Junta De Tipo O	
22	-	1	Spring	Ressort	Feder	Muelle	
23	-	1	Valve	Soupape	Ventil	Válvula	
24	6193771M91	1	Seal Kit	Jeu Étanchéité	Dichtringsatz	Juego De Juntas	
25	-	1	O Ring	Joint Torique	O Ring	Junta De Tipo O	
26	-	3	O Ring	Joint Torique	O Ring	Junta De Tipo O	
27	-	1	Body	Corps De Valve	Ventilgehäuse	Cuerpo Válvula	
28	-	1	Spool	Tiroir	Steuerschieber	Carretel	
29	6196143M91	1	Kit	Jeu	Satz	Juego	
30	-	8	Screw	Vis	Schraube	Tornillo	
31	-	2	Cap	Chapeau	Kappe	Tapa	
32	-	2	O Ring	Joint Torique	O Ring	Junta De Tipo O	
33	-	2	Spring	Ressort	Feder	Muelle	
34	-	2	Holder	Pièce Support	Halter	Sujetador	
35	6196125M91	1	Seal Kit	Jeu Étanchéité	Dichtringsatz	Juego De Juntas	

C-38043-05.1-A

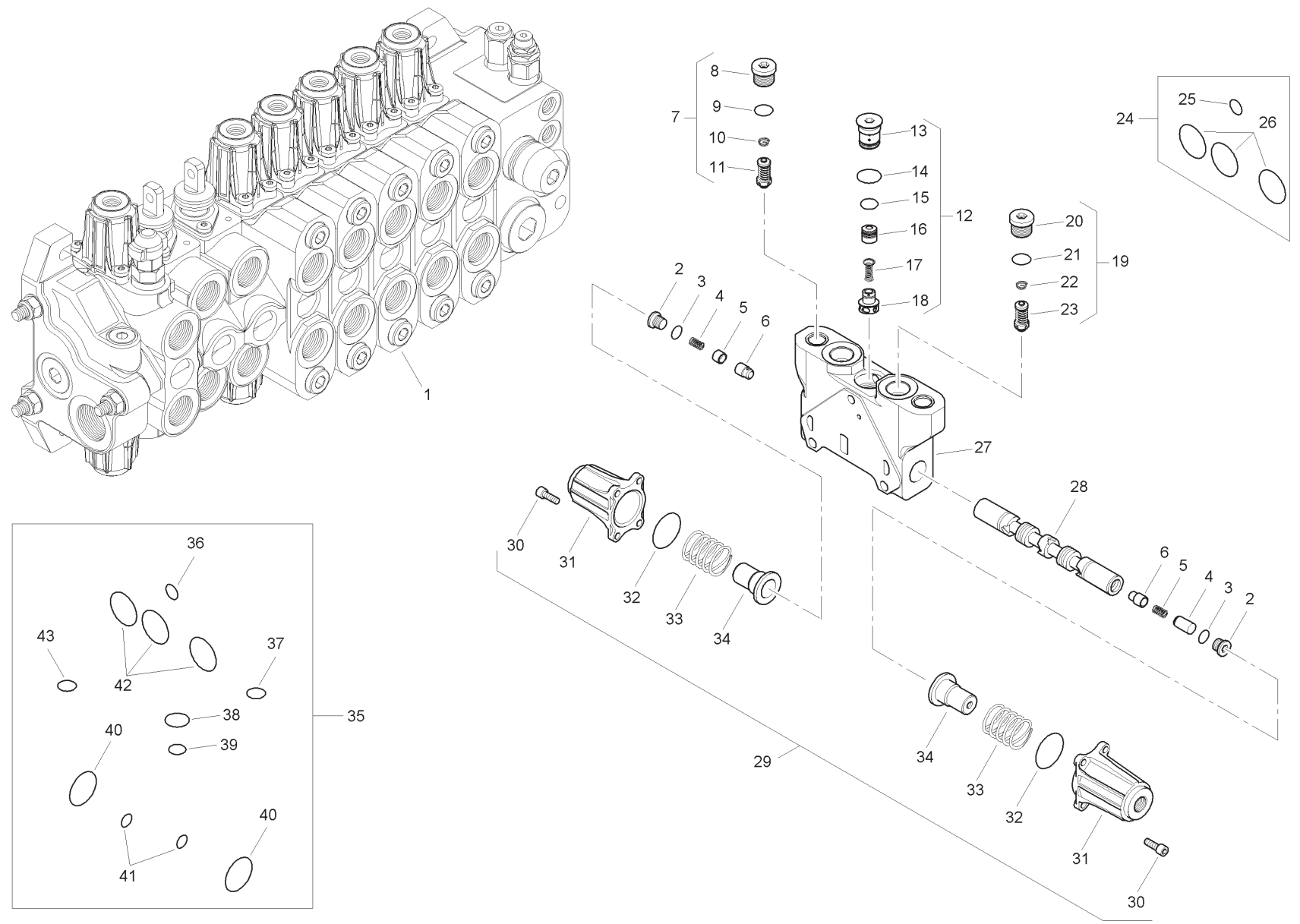
1
2
3
4
5
6
7
8
9
10
11
12
13
14
15
16
17
18
19
20
21
22
23
24
25
26
27
28
29
30
31
32
33
34
35
36
37
38
39
40
41
42
43

Item	Part No.	Qty.	English	French	German	Spanish	Remarks
36	-	1	O Ring	Joint Torique	O Ring	Junta De Tipo O	
37	-	1	O Ring	Joint Torique	O Ring	Junta De Tipo O	
38	-	1	O Ring	Joint Torique	O Ring	Junta De Tipo O	
39	-	1	O Ring	Joint Torique	O Ring	Junta De Tipo O	
40	-	2	O Ring	Joint Torique	O Ring	Junta De Tipo O	
41	-	2	O Ring	Joint Torique	O Ring	Junta De Tipo O	
42	-	3	O Ring	Joint Torique	O Ring	Junta De Tipo O	
43	-	1	O Ring	Joint Torique	O Ring	Junta De Tipo O	

C-38043-06.1-A

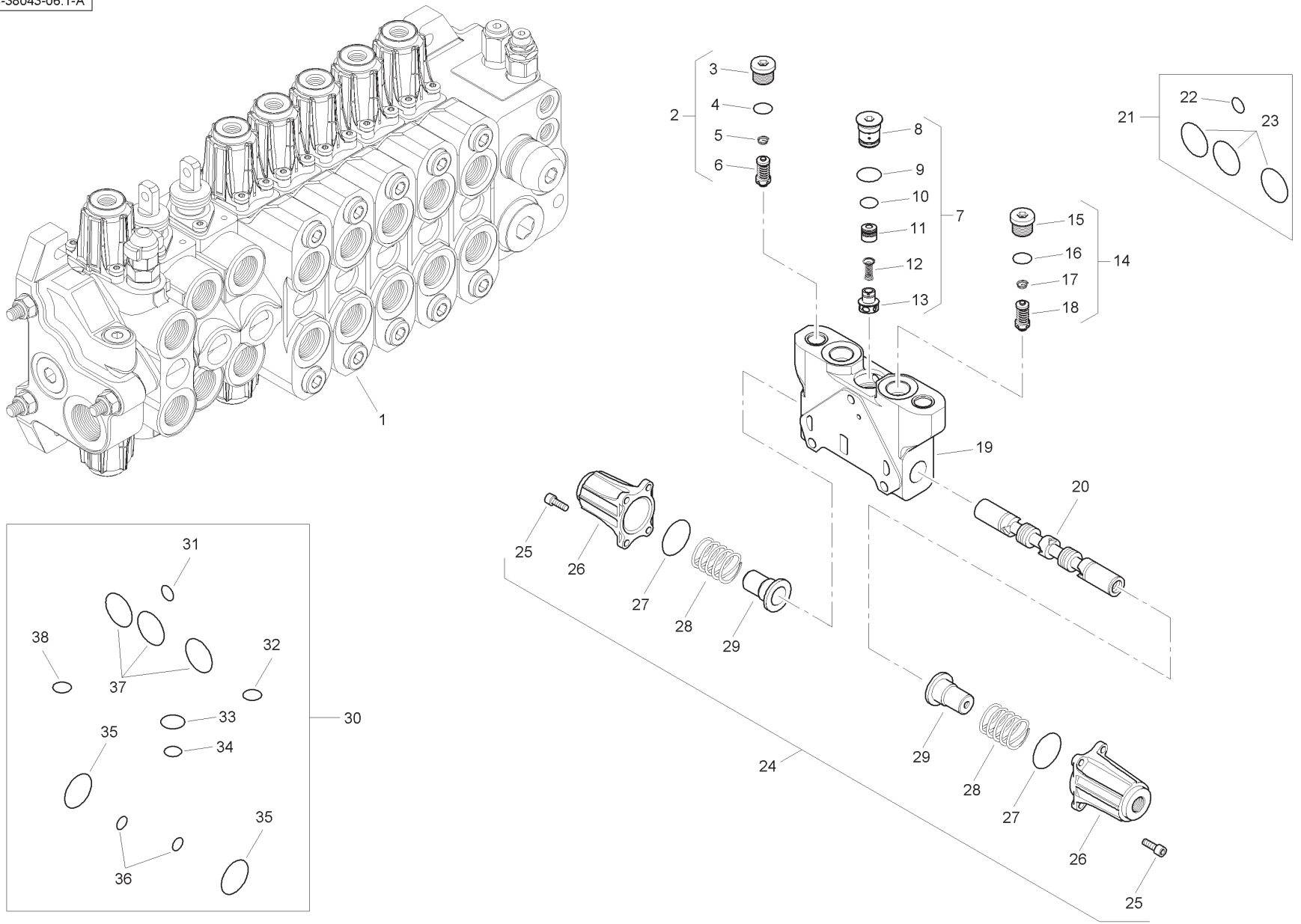
1
2
3
4
5
6
7
8
9
10
11
12
13
14
15
16
17
18
19
20
21
22
23
24
25
26
27
28
29
30
31
32
33
34
35
36
37
38

Item	Part No.	Qty.	English	French	German	Spanish	Remarks
1	6196140M91	1	Spool Valve Assembly	Distributeur	Ventil Kpl	Conjto. De Valvula	
2	6196151M91	1	Pressure Relief Valve	Soupape De Sécurité	Überdruckventil	Válvula De Seguridad	
3	-	1	Plug	Bouchon	Stopfen	Tapón	
4	-	1	O Ring	Joint Torique	O Ring	Junta De Tipo O	
5	-	1	Spring	Ressort	Feder	Muelle	
6	-	1	Valve	Soupape	Ventil	Válvula	
7	-	1	Kit	Jeu	Satz	Juego	
8	-	1	Plug	Bouchon	Stopfen	Tapón	
9	-	1	O Ring	Joint Torique	O Ring	Junta De Tipo O	
10	-	1	O Ring	Joint Torique	O Ring	Junta De Tipo O	
11	-	1	Body	Corps De Valve	Ventilgehäuse	Cuerpo Válvula	
12	-	1	Spring	Ressort	Feder	Muelle	
13	-	1	Element	Elément	Element	Elemento	
14	6196151M91	1	Pressure Relief Valve	Soupape De Sécurité	Überdruckventil	Válvula De Seguridad	
15	-	1	Plug	Bouchon	Stopfen	Tapón	
16	-	1	O Ring	Joint Torique	O Ring	Junta De Tipo O	
17	-	1	Spring	Ressort	Feder	Muelle	
18	-	1	Valve	Soupape	Ventil	Válvula	
19	-	1	Body	Corps De Valve	Ventilgehäuse	Cuerpo Válvula	
20	-	1	Spool	Tiroir	Steuerschieber	Carretel	
21	6193771M91	1	Seal Kit	Jeu Étanchéité	Dichtringsatz	Juego De Juntas	
22	-	1	O Ring	Joint Torique	O Ring	Junta De Tipo O	
23	-	3	O Ring	Joint Torique	O Ring	Junta De Tipo O	
24	6196143M91	1	Kit	Jeu	Satz	Juego	
25	-	8	Screw	Vis	Schraube	Tornillo	
26	-	2	Cap	Chapeau	Kappe	Tapa	
27	-	2	O Ring	Joint Torique	O Ring	Junta De Tipo O	
28	-	2	Spring	Ressort	Feder	Muelle	
29	-	2	Holder	Pièce Support	Halter	Sujetador	
30	6196125M91	1	Seal Kit	Jeu Étanchéité	Dichtringsatz	Juego De Juntas	
31	-	1	O Ring	Joint Torique	O Ring	Junta De Tipo O	
32	-	1	O Ring	Joint Torique	O Ring	Junta De Tipo O	
33	-	1	O Ring	Joint Torique	O Ring	Junta De Tipo O	
34	-	1	O Ring	Joint Torique	O Ring	Junta De Tipo O	
35	-	2	O Ring	Joint Torique	O Ring	Junta De Tipo O	
36	-	2	O Ring	Joint Torique	O Ring	Junta De Tipo O	
37	-	3	O Ring	Joint Torique	O Ring	Junta De Tipo O	
38	-	1	O Ring	Joint Torique	O Ring	Junta De Tipo O	

C-38043-07.1-A

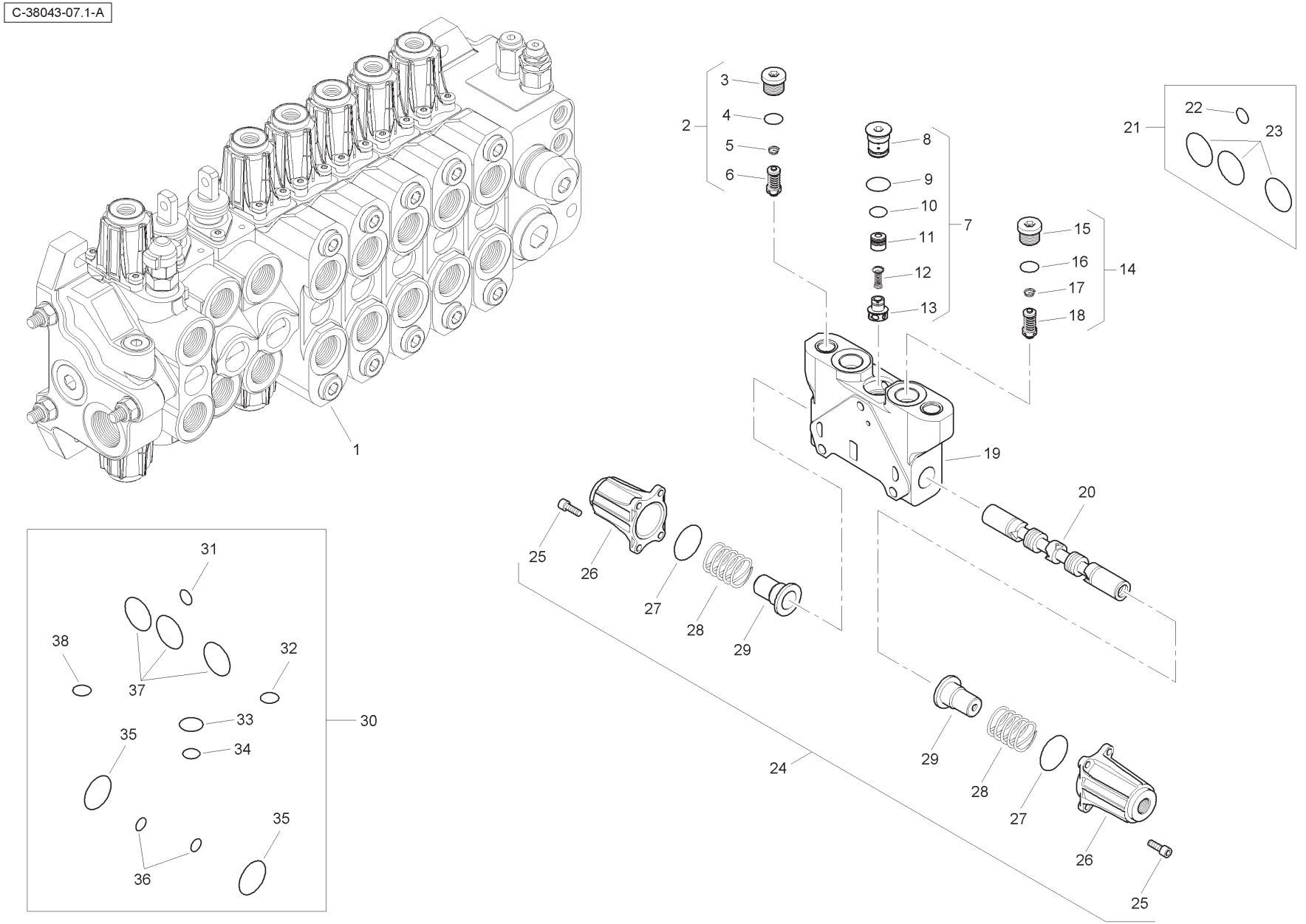
1
2
3
4
5
6
7
8
9
10
11
12
13
14
15
16
17
18
19
20
21
22
23
24
25
26
27
28
29
30
31
32
33
34
35
36
37
38

Item	Part No.	Qty.	English	French	German	Spanish	Remarks
1	6196141M91	1	Spool Valve Assembly	Distributeur	Ventil Kpl	Conjto. De Valvula	
2	6196151M91	1	Pressure Relief Valve	Soupape De Sécurité	Überdruckventil	Válvula De Seguridad	
3	-	1	Plug	Bouchon	Stopfen	Tapón	
4	-	1	O Ring	Joint Torique	O Ring	Junta De Tipo O	
5	-	1	Spring	Ressort	Feder	Muelle	
6	-	1	Valve	Soupape	Ventil	Válvula	
7	-	1	Kit	Jeu	Satz	Juego	
8	-	1	Plug	Bouchon	Stopfen	Tapón	
9	-	1	O Ring	Joint Torique	O Ring	Junta De Tipo O	
10	-	1	O Ring	Joint Torique	O Ring	Junta De Tipo O	
11	-	1	Body	Corps De Valve	Ventilgehäuse	Cuerpo Válvula	
12	-	1	Spring	Ressort	Feder	Muelle	
13	-	1	Element	Elément	Element	Elemento	
14	6196151M91	1	Pressure Relief Valve	Soupape De Sécurité	Überdruckventil	Válvula De Seguridad	
15	-	1	Plug	Bouchon	Stopfen	Tapón	
16	-	1	O Ring	Joint Torique	O Ring	Junta De Tipo O	
17	-	1	Spring	Ressort	Feder	Muelle	
18	-	1	Valve	Soupape	Ventil	Válvula	
19	-	1	Body	Corps De Valve	Ventilgehäuse	Cuerpo Válvula	
20	-	1	Spool	Tiroir	Steuerschieber	Carretel	
21	6193771M91	1	Seal Kit	Jeu Étanchéité	Dichtringsatz	Juego De Juntas	
22	-	1	O Ring	Joint Torique	O Ring	Junta De Tipo O	
23	-	3	O Ring	Joint Torique	O Ring	Junta De Tipo O	
24	6196143M91	1	Kit	Jeu	Satz	Juego	
25	-	8	Screw	Vis	Schraube	Tornillo	
26	-	2	Cap	Chapeau	Kappe	Tapa	
27	-	2	O Ring	Joint Torique	O Ring	Junta De Tipo O	
28	-	2	Spring	Ressort	Feder	Muelle	
29	-	2	Holder	Pièce Support	Halter	Sujetador	
30	6196125M91	1	Seal Kit	Jeu Étanchéité	Dichtringsatz	Juego De Juntas	
31	-	1	O Ring	Joint Torique	O Ring	Junta De Tipo O	
32	-	1	O Ring	Joint Torique	O Ring	Junta De Tipo O	
33	-	1	O Ring	Joint Torique	O Ring	Junta De Tipo O	
34	-	1	O Ring	Joint Torique	O Ring	Junta De Tipo O	
35	-	2	O Ring	Joint Torique	O Ring	Junta De Tipo O	
36	-	2	O Ring	Joint Torique	O Ring	Junta De Tipo O	
37	-	3	O Ring	Joint Torique	O Ring	Junta De Tipo O	
38	-	1	O Ring	Joint Torique	O Ring	Junta De Tipo O	

C-38043-08.1-A

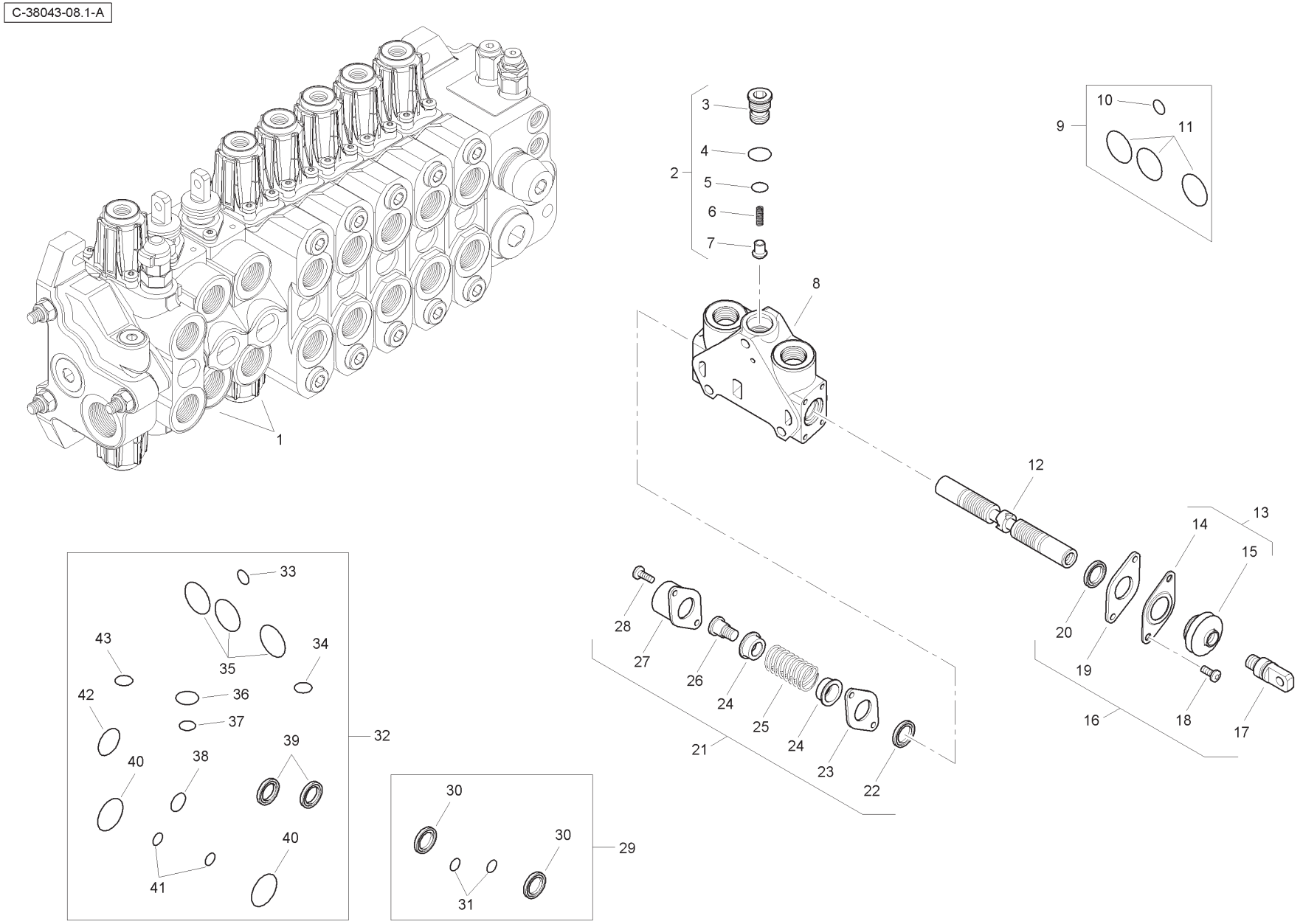
1
2
3
4
5
6
7
8
9
10
11
12
13
14
15
16
17
18
19
20
21
22
23
24
25
26
27
28
29
30
31
32
33
34
35
36
37
38
39
40
41
42
43

Item	Part No.	Qty.	English	French	German	Spanish	Remarks
1	6196131M91	2	Spool Valve Assembly	Distributeur	Ventil Kpl	Conjto. De Valvula	
2	-	1	Kit	Jeu	Satz	Juego	
3	-	1	Plug	Bouchon	Stopfen	Tapón	
4	-	1	O Ring	Joint Torique	O Ring	Junta De Tipo O	
5	-	1	O Ring	Joint Torique	O Ring	Junta De Tipo O	
6	-	1	Spring	Ressort	Feder	Muelle	
7	-	1	Element	Elément	Element	Elemento	
8	-	1	Body	Corps De Valve	Ventilgehäuse	Cuerpo Válvula	
9	6193771M91	1	Seal Kit	Jeu Étanchéité	Dichtringsatz	Juego De Juntas	
10	-	1	O Ring	Joint Torique	O Ring	Junta De Tipo O	
11	-	3	O Ring	Joint Torique	O Ring	Junta De Tipo O	
12	-	1	Spool	Tiroir	Steuerschieber	Carrete	
13	-	1	Kit	Jeu	Satz	Juego	
14	-	1	Plate	Plaque	Platte	Plato	
15	-	1	Seal	Joint Étanchéité	Dichtring	Retén	
16	6193780M91	1	Mechanical Kit	Lot De Pièces	Ersatzteilpaket	Juego De Piezas	
17	-	1	Screw	Vis	Schraube	Tornillo	
18	-	2	Screw	Vis	Schraube	Tornillo	
19	-	1	Plate	Plaque	Platte	Plato	
20	-	1	Seal	Joint Étanchéité	Dichtring	Retén	
21	6193784M91	1	Mechanical Kit	Lot De Pièces	Ersatzteilpaket	Juego De Piezas	
22	-	1	Seal	Joint Étanchéité	Dichtring	Retén	
23	-	1	Plate	Plaque	Platte	Plato	
24	-	2	Holder	Pièce Support	Halter	Sujetador	
25	-	1	Spring	Ressort	Feder	Muelle	
26	-	1	Screw	Vis	Schraube	Tornillo	
27	-	1	Cap	Chapeau	Kappe	Tapa	
28	-	2	Screw	Vis	Schraube	Tornillo	
29	6196126M91	1	Seal Kit	Jeu Étanchéité	Dichtringsatz	Juego De Juntas	
30	-	2	Seal	Joint Étanchéité	Dichtring	Retén	
31	-	2	O Ring	Joint Torique	O Ring	Junta De Tipo O	
32	6196125M91	1	Seal Kit	Jeu Étanchéité	Dichtringsatz	Juego De Juntas	
33	-	1	O Ring	Joint Torique	O Ring	Junta De Tipo O	
34	-	1	O Ring	Joint Torique	O Ring	Junta De Tipo O	
35	-	3	O Ring	Joint Torique	O Ring	Junta De Tipo O	

C-38043-08.1-A

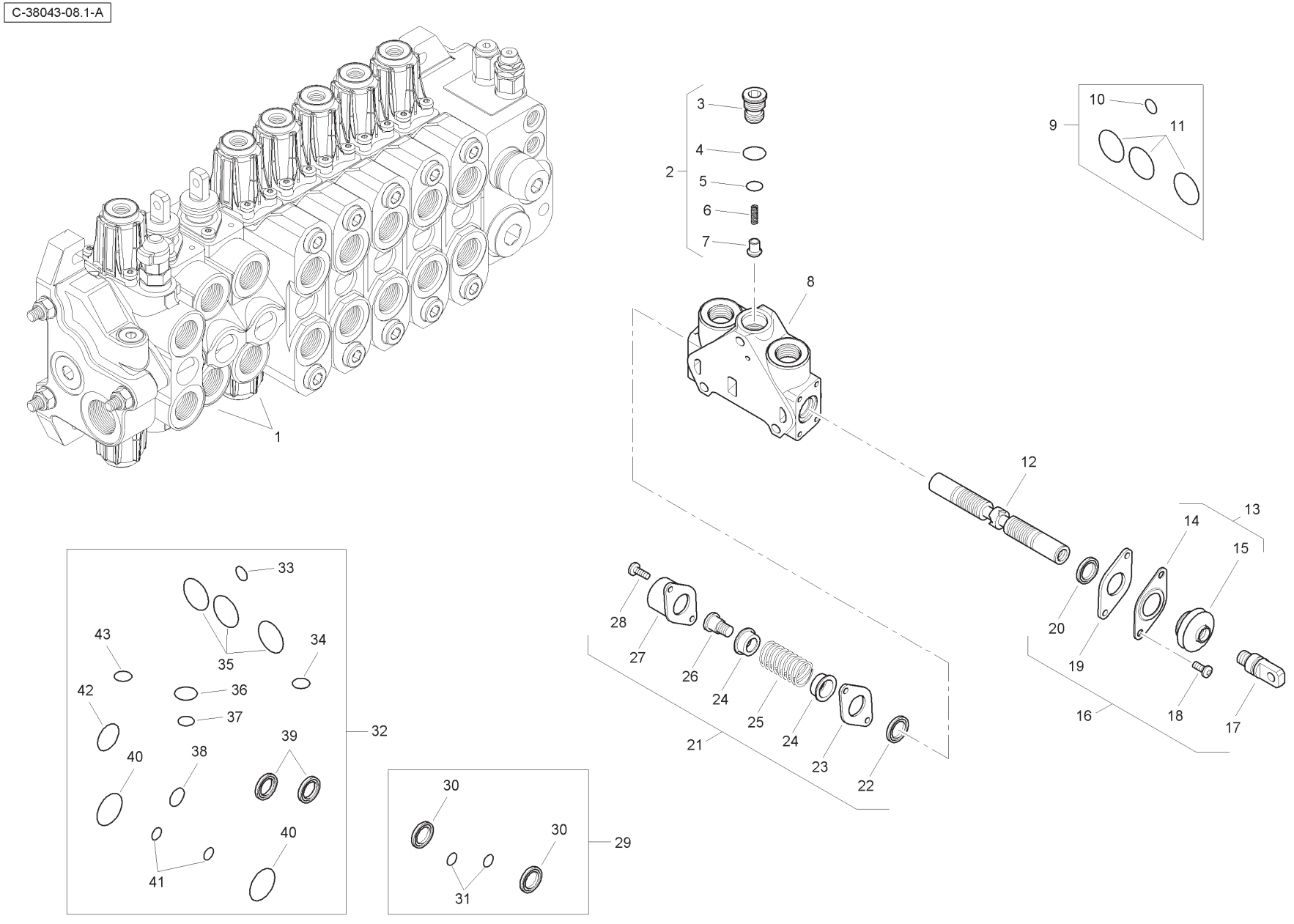
1
2
3
4
5
6
7
8
9
10
11
12
13
14
15
16
17
18
19
20
21
22
23
24
25
26
27
28
29
30
31
32
33
34
35
36
37
38
39
40
41
42
43

Item	Part No.	Qty.	English	French	German	Spanish	Remarks
36	-	1	O Ring	Joint Torique	O Ring	Junta De Tipo O	
37	-	1	O Ring	Joint Torique	O Ring	Junta De Tipo O	
38	-	1	O Ring	Joint Torique	O Ring	Junta De Tipo O	
39	-	2	Seal	Joint Étanchéité	Dichtring	Retén	
40	-	2	O Ring	Joint Torique	O Ring	Junta De Tipo O	
41	-	2	O Ring	Joint Torique	O Ring	Junta De Tipo O	
42	-	1	O Ring	Joint Torique	O Ring	Junta De Tipo O	
43	-	1	O Ring	Joint Torique	O Ring	Junta De Tipo O	

C-38043-09.1-A

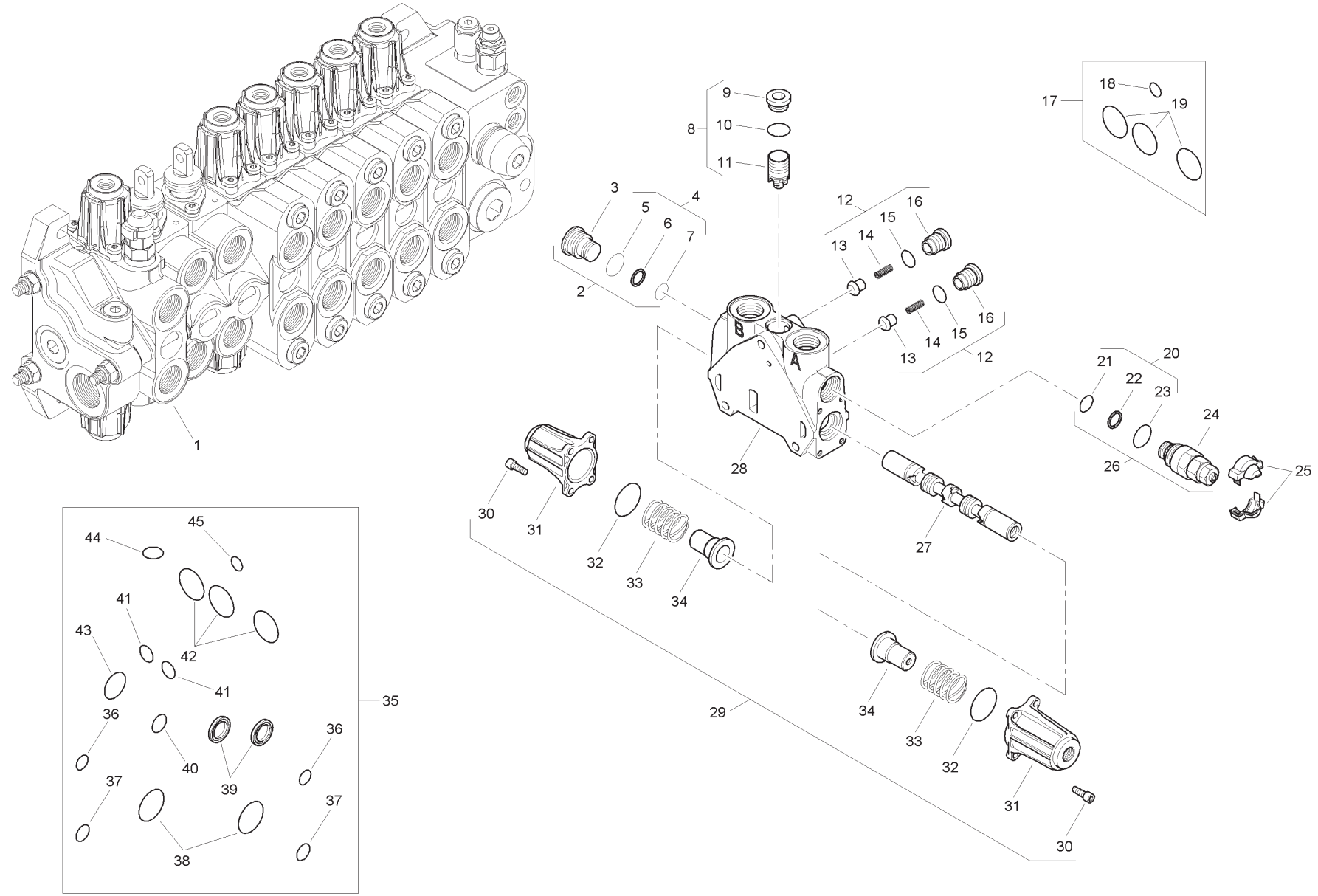
1
2
3
4
5
6
7
8
9
10
11
12
13
14
15
16
17
18
19
20
21
22
23
24
25
26
27
28
29
30
31
32
33
34
35
36
37
38
39
40
41
42
43
44
45
A
B

Item	Part No.	Qty.	English	French	German	Spanish	Remarks
1	6196145M91	1	Spool Valve Assembly	Distributeur	Ventil Kpl	Conjto. De Valvula	
2	6193785M91	1	Plug	Bouchon	Stopfen	Tapón	
3	-	1	Plug	Bouchon	Stopfen	Tapón	
4	-	1	Kit	Jeu	Satz	Juego	
5	-	1	O Ring	Joint Torique	O Ring	Junta De Tipo O	
6	-	1	Seal	Joint Étanchéité	Dichtring	Retén	
7	-	1	O Ring	Joint Torique	O Ring	Junta De Tipo O	
8	-	1	Kit	Jeu	Satz	Juego	
9	-	1	Plug	Bouchon	Stopfen	Tapón	
10	-	1	O Ring	Joint Torique	O Ring	Junta De Tipo O	
11	-	1	Body	Corps De Valve	Ventilgehäuse	Cuerpo Válvula	
12	-	2	Kit	Jeu	Satz	Juego	
13	-	1	Valve	Soupape	Ventil	Válvula	
14	-	1	Spring	Ressort	Feder	Muelle	
15	-	1	O Ring	Joint Torique	O Ring	Junta De Tipo O	
16	-	1	Plug	Bouchon	Stopfen	Tapón	
17	6193771M91	1	Seal Kit	Jeu Étanchéité	Dichtringsatz	Juego De Juntas	
18	-	1	O Ring	Joint Torique	O Ring	Junta De Tipo O	
19	-	3	O Ring	Joint Torique	O Ring	Junta De Tipo O	
20	-	1	Kit	Jeu	Satz	Juego	
21	-	1	O Ring	Joint Torique	O Ring	Junta De Tipo O	
22	-	1	Seal	Joint Étanchéité	Dichtring	Retén	
23	-	1	O Ring	Joint Torique	O Ring	Junta De Tipo O	
24	-	1	Valve	Soupape	Ventil	Válvula	
25	-	1	Cover	Couvercle	Deckel	Cubierta	
26	6196133M91	1	Pressure Relief Valve	Soupape De Sécurité	Überdruckventil	Válvula De Seguridad	
27	-	1	Spool	Tiroir	Steuerschieber	Carrete	
28	-	1	Body	Corps De Valve	Ventilgehäuse	Cuerpo Válvula	
29	6196143M91	1	Kit	Jeu	Satz	Juego	
30	-	8	Screw	Vis	Schraube	Tornillo	
31	-	2	Cap	Chapeau	Kappe	Tapa	
32	-	2	O Ring	Joint Torique	O Ring	Junta De Tipo O	
33	-	2	Spring	Ressort	Feder	Muelle	
34	-	2	Holder	Pièce Support	Halter	Sujetador	
35	6196144M91	1	Seal Kit	Jeu Étanchéité	Dichtringsatz	Juego De Juntasi	

C-38043-09.1-A

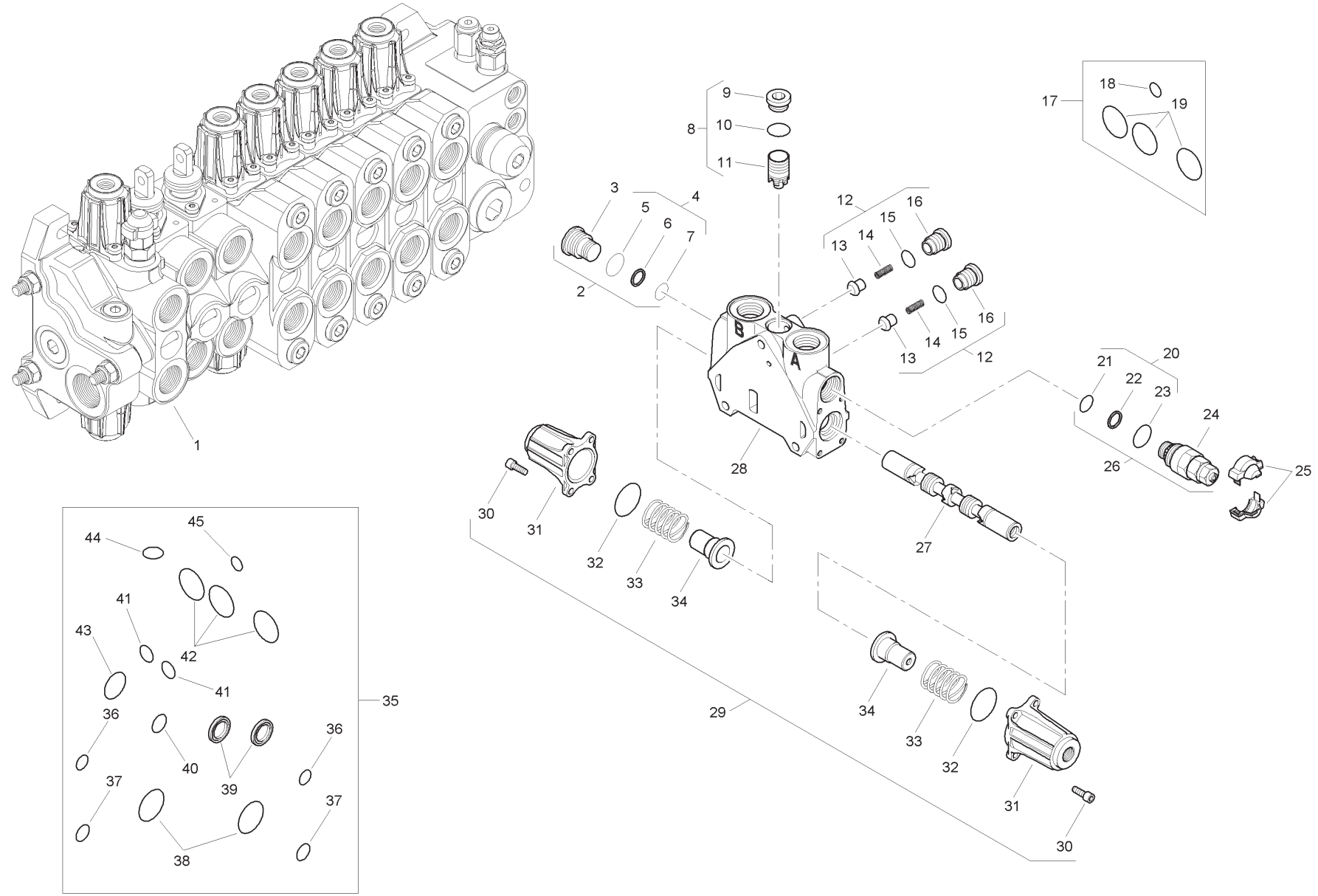
1
2
3
4
5
6
7
8
9
10
11
12
13
14
15
16
17
18
19
20
21
22
23
24
25
26
27
28
29
30
31
32
33
34
35
36
37
38
39
40
41
42
43
44
45
A
B

Item	Part No.	Qty.	English	French	German	Spanish	Remarks
36	-	2	O Ring	Joint Torique	O Ring	Junta De Tipo O	
37	-	2	O Ring	Joint Torique	O Ring	Junta De Tipo O	
38	-	2	O Ring	Joint Torique	O Ring	Junta De Tipo O	
39	-	2	Seal	Joint Étanchéité	Dichtring	Retén	
40	-	1	O Ring	Joint Torique	O Ring	Junta De Tipo O	
41	-	2	O Ring	Joint Torique	O Ring	Junta De Tipo O	
42	-	3	O Ring	Joint Torique	O Ring	Junta De Tipo O	
43	-	1	O Ring	Joint Torique	O Ring	Junta De Tipo O	
44	-	1	O Ring	Joint Torique	O Ring	Junta De Tipo O	
45	-	1	O Ring	Joint Torique	O Ring	Junta De Tipo O	

C-38043-10.1-A

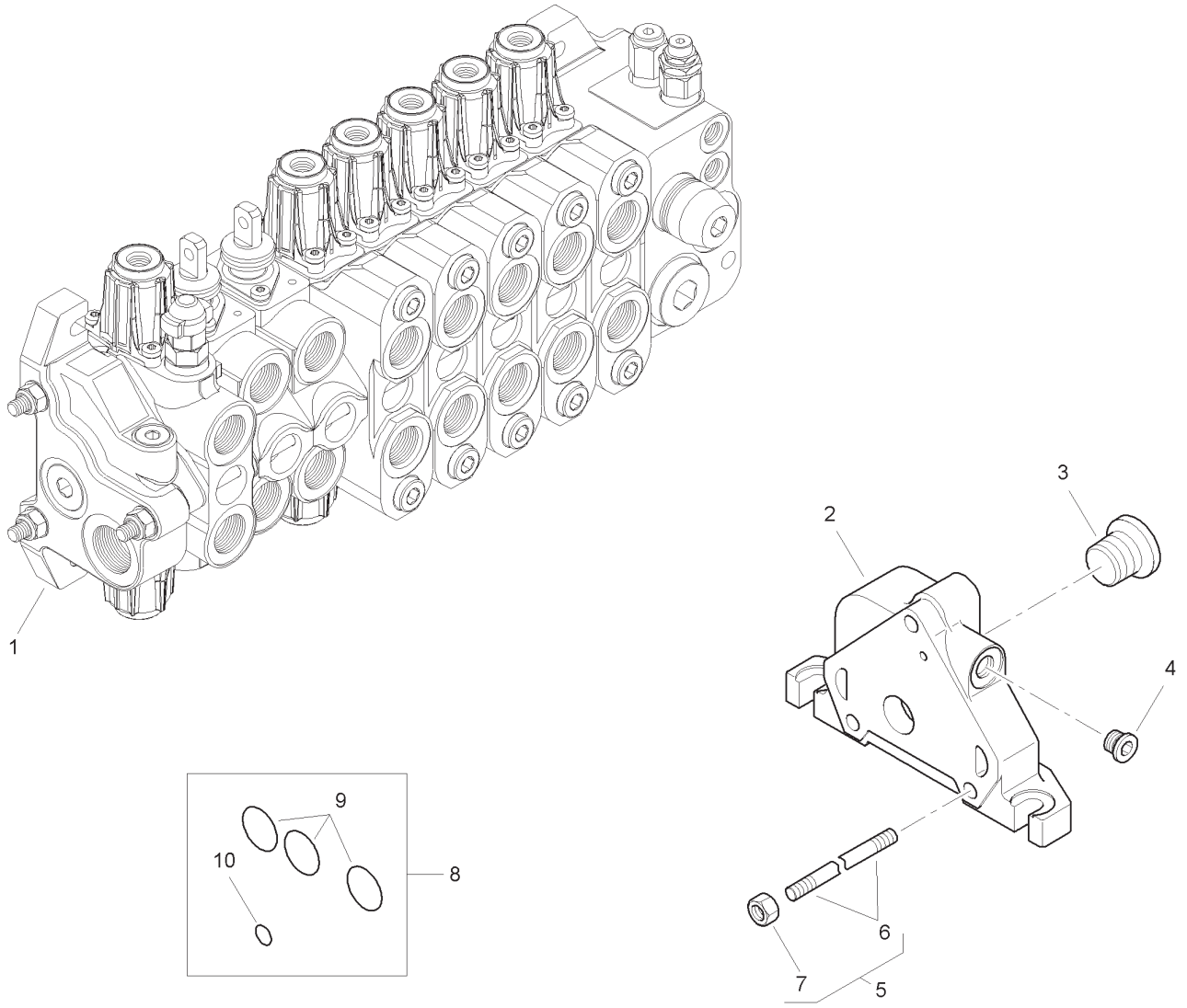

Item	Part No.	Qty.	English	French	German	Spanish	Remarks
1	6196134M91	1	Outlet Valve	Soupape	Ventil	Válvula	
2	-	1	Body	Corps De Valve	Ventilgehäuse	Cuerpo Válvula	
3	-	1	Plug	Bouchon	Stopfen	Tapón	
4	-	1	Plug	Bouchon	Stopfen	Tapón	
5	6196135M1	3	Tie Rod	Tringlerie	Zugstange	Brazo De Enlace	
6	-	1	Rod	Tringle	Stange	Varilla	
7	-	1	Nut	Ecrou	Mutter	Tuerca	
8	6193771M91	1	Seal Kit	Jeu Étanchéité	Dichtringsatz	Juego De Juntas	
9	-	3	O Ring	Joint Torique	O Ring	Junta De Tipo O	
10	-	1	O Ring	Joint Torique	O Ring	Junta De Tipo O	

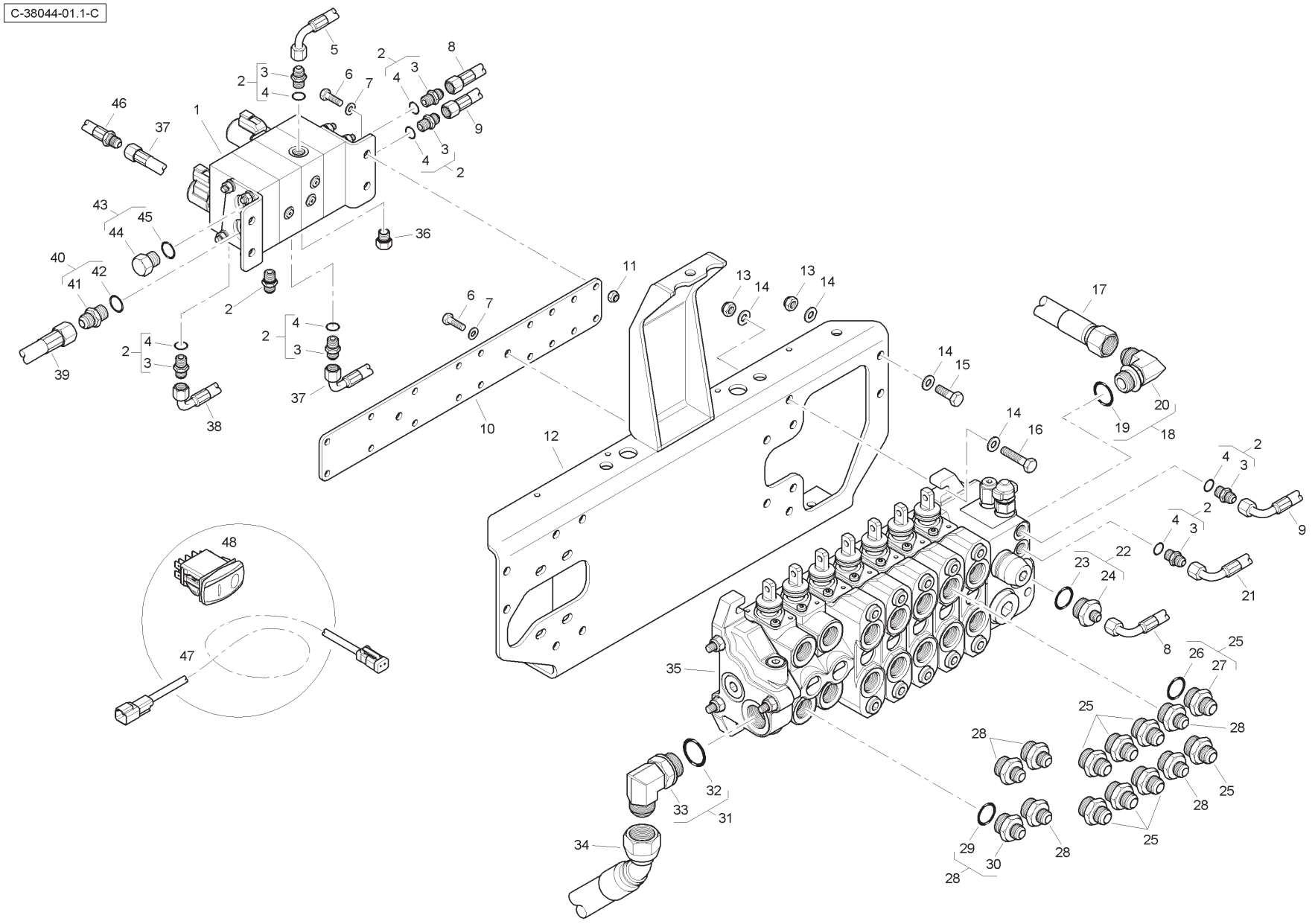
C-38044-01.1-C

Item	Part No.	Qty.	English	French	German	Spanish	Remarks
1	6114412M91	1	Manifold	Collecteur	Krümmer	Colector	
2	835091M91	8	Connector & O Ring	Borne	Doppelnippel	Conector	
3	-	1	Union	Raccord	Verschraubung	Racor	
4	831452M1	1	O Ring	Joint torique	O Ring	Junta tórica	
5	T118311	1	Hose	Durit	Schlauch	Flexible	
6	339761X1	6	Bolt	Boulon	Schraubbolzen	Perno	
7	390972X1	10	Washer	Rondelle	Unterlegscheibe	Arandela	
8	6114671M91	1	Hose	Durit	Schlauch	Flexible	
9	6114670M91	1	Hose	Durit	Schlauch	Flexible	
10	6114502M1	1	Mounting Plate	Plaque	Platte	Plato	
11	394367X1	4	Nut	Ecrou	Mutter	Tuerca	
12	T118243	1	Bracket	Support fixation	Haltearm	Soporte	
13	1440329X1	8	Nut	Ecrou	Mutter	Tuerca	
14	390734X1	16	Washer	Rondelle	Unterlegscheibe	Arandela	
15	3009493X1	4	Bolt	Boulon	Schraubbolzen	Perno	
16	3009496X1	4	Bolt	Boulon	Schraubbolzen	Perno	
17	6112624M91	1	Hose	Durit	Schlauch	Flexible	
18	358764X91	1	Elbow & O Ring	Coude	Winkelstück	Codo	
19	835025M1	1	O Ring	Joint torique	O Ring	Junta tórica	
20	-	1	Elbow	Coude	Winkelstück	Codo	
21	6112610M91	1	Hose	Durit	Schlauch	Flexible	
22	365830X91	1	Connector & O Ring	Borne	Doppelnippel	Conector	
23	835025M1	1	O Ring	Joint torique	O Ring	Junta tórica	
24	-	1	Union	Raccord	Verschraubung	Racor	
25	365715X91	8	Connector & O Ring	Borne	Doppelnippel	Conector	
26	835025M1	1	O Ring	Joint torique	O Ring	Junta tórica	
27	-	1	Union	Raccord	Verschraubung	Racor	
28	365713X91	6	Connector & O Ring	Borne	Doppelnippel	Conector	
29	835025M1	1	O Ring	Joint torique	O Ring	Junta tórica	
30	-	1	Union	Raccord	Verschraubung	Racor	
31	358766X91	1	Elbow & O Ring	Coude	Winkelstück	Codo	
32	835026M1	1	O Ring	Joint torique	O Ring	Junta tórica	
33	-	1	Elbow	Coude	Winkelstück	Codo	
34	6112614M91	1	Hose	Durit	Schlauch	Flexible	
35	6115074M91	1	Valve	Soupape	Ventil	Válvula	

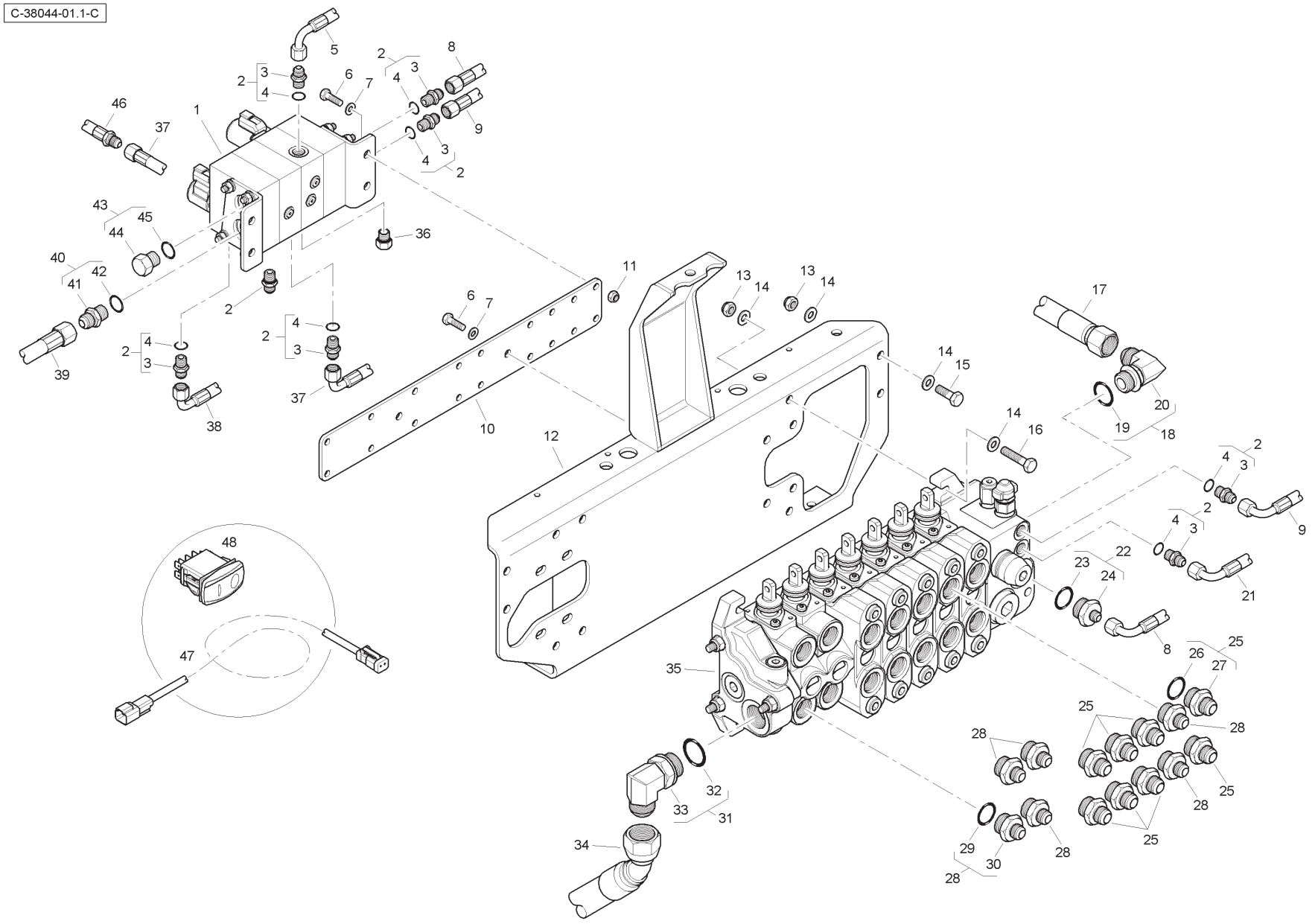
C-38044-01.1-C

Item	Part No.	Qty.	English	French	German	Spanish	Remarks
36	835087M91	1	Plug & O Ring	Bouchon	Stopfen	Tapón	
37	T118309	1	Hose	Durit	Schlauch	Flexible	
38	T118308	1	Hose	Durit	Schlauch	Flexible	
39	6114776M91	1	Hose	Durit	Schlauch	Flexible	
40	358743X91	1	Connector & O Ring	Borne	Doppelnippel	Unión	
41	-	1	Union	Raccord	Verschraubung	Racor	
42	831497M1	1	O Ring	Joint Torique	O Ring	Junta De Tipo O	
43	358724X91	1	Plug & O Ring	Bouchon	Stopfen	Tapón	
44	-	1	Plug	Bouchon	Stopfen	Tapón	
45	831497M1	1	O Ring	Joint Torique	O Ring	Junta De Tipo O	
46	T122808	1	Hose	Durit	Schlauch	Flexible	
47	T112697	1	Wiring Harness	Faisceau	Kabelstrang	Sistema de cable	
48	6114325M91	1	Rocker Switch	Interrupteur	Schalter	Interruptor	

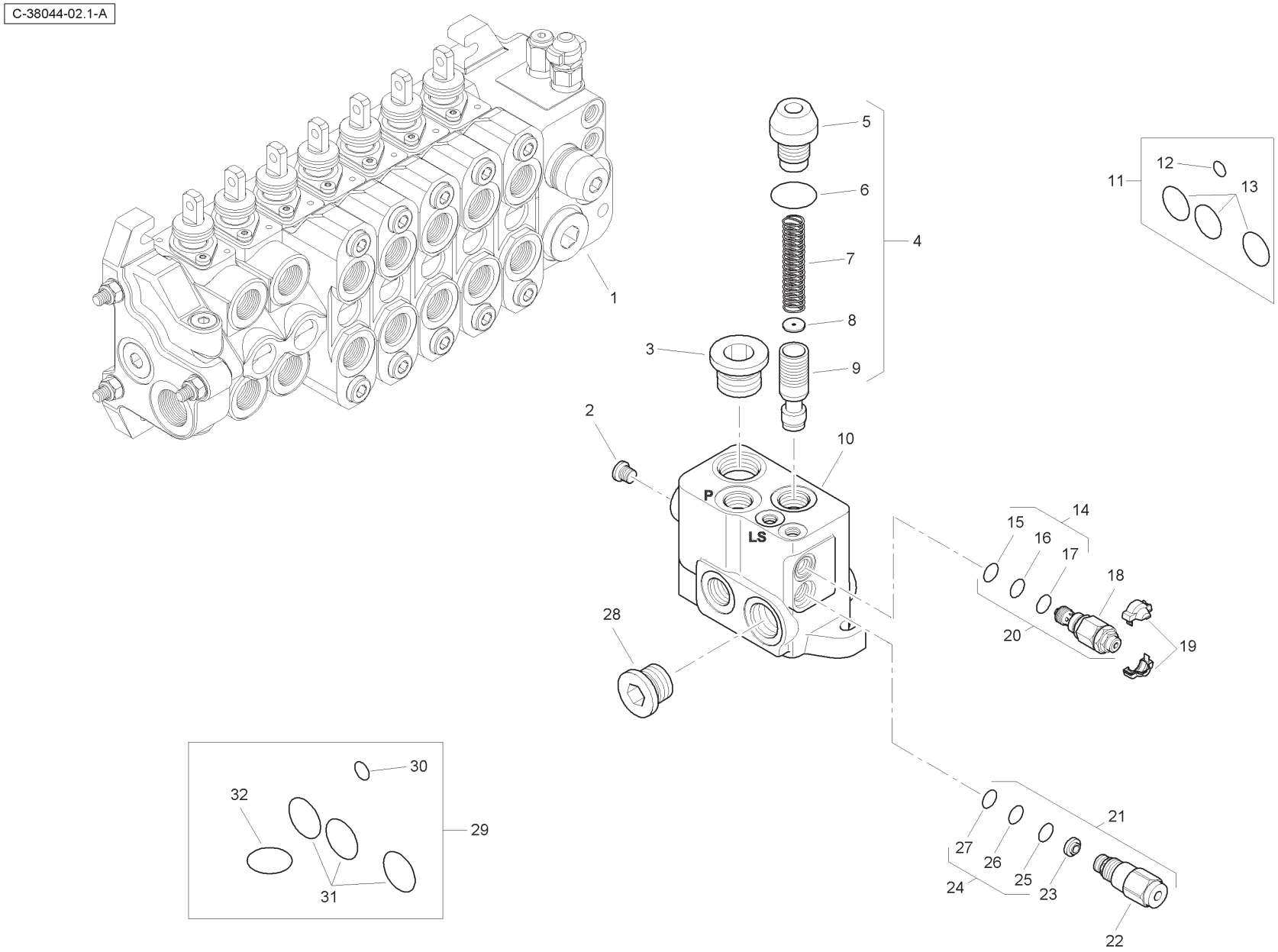
C-38044-02.1-A
1
2
3
4
5
6
7
8
9
10
11
12
13
14
15
16
17
18
19
20
21
22
23
24
25
26
27
28
29
30
31
32
P
LS

Item	Part No.	Qty.	English	French	German	Spanish	Remarks
1	6196122M91	1	Valve Assembly - Inlet	Distributeur	Ventil Kpl	Conjto. De Valvula	
2	-	1	Plug	Bouchon	Stopfen	Tapón	
3	-	1	Plug	Bouchon	Stopfen	Tapón	
4	-	1	Kit	Jeu	Satz	Juego	
5	-	1	Valve	Soupape	Ventil	Válvula	
6	-	1	O Ring	Joint Torique	O Ring	Junta De Tipo O	
7	-	1	Spring	Ressort	Feder	Muelle	
8	-	1	Element	Elément	Element	Elemento	
9	-	1	Body	Corps De Valve	Ventilgehäuse	Cuerpo Válvula	
10	-	1	Body	Corps De Valve	Ventilgehäuse	Cuerpo Válvula	
11	6193771M91	1	Seal Kit	Jeu Étanchéité	Dichtringsatz	Juego De Juntas	
12	-	1	O Ring	Joint Torique	O Ring	Junta De Tipo O	
13	-	3	O Ring	Joint Torique	O Ring	Junta De Tipo O	
14	-	1	Seal Kit	Jeu Étanchéité	Dichtringsatz	Juego De Juntas	
15	-	1	O Ring	Joint Torique	O Ring	Junta De Tipo O	
16	-	1	O Ring	Joint Torique	O Ring	Junta De Tipo O	
17	-	1	O Ring	Joint Torique	O Ring	Junta De Tipo O	
18	-	1	Valve	Soupape	Ventil	Válvula	
19	-	1	Cover	Couvercle	Deckel	Cubierta	
20	6193787M91	1	Pressure Relief Valve	Soupape De Sécurité	Überdruckventil	Válvula De Seguridad	
21	6193788M91	1	Flow Regulator	Valve Anti-surdébit	Begrenzungsventil	Válv. Antisobrecaud.	
22	-	1	Valve	Soupape	Ventil	Válvula	
23	-	1	Element	Elément	Element	Elemento	
24	-	1	Seal Kit	Jeu Étanchéité	Dichtringsatz	Juego De Juntas	
25	-	1	O Ring	Joint Torique	O Ring	Junta De Tipo O	
26	-	1	O Ring	Joint Torique	O Ring	Junta De Tipo O	
27	-	1	O Ring	Joint Torique	O Ring	Junta De Tipo O	
28	-	1	Plug	Bouchon	Stopfen	Tapón	
29	6193789M91	1	Seal Kit	Jeu Étanchéité	Dichtringsatz	Juego De Juntas	
30	-	1	O Ring	Joint Torique	O Ring	Junta De Tipo O	
31	-	1	O Ring	Joint Torique	O Ring	Junta De Tipo O	
32	-	3	O Ring	Joint Torique	O Ring	Junta De Tipo O	

C-38044-03.1-A

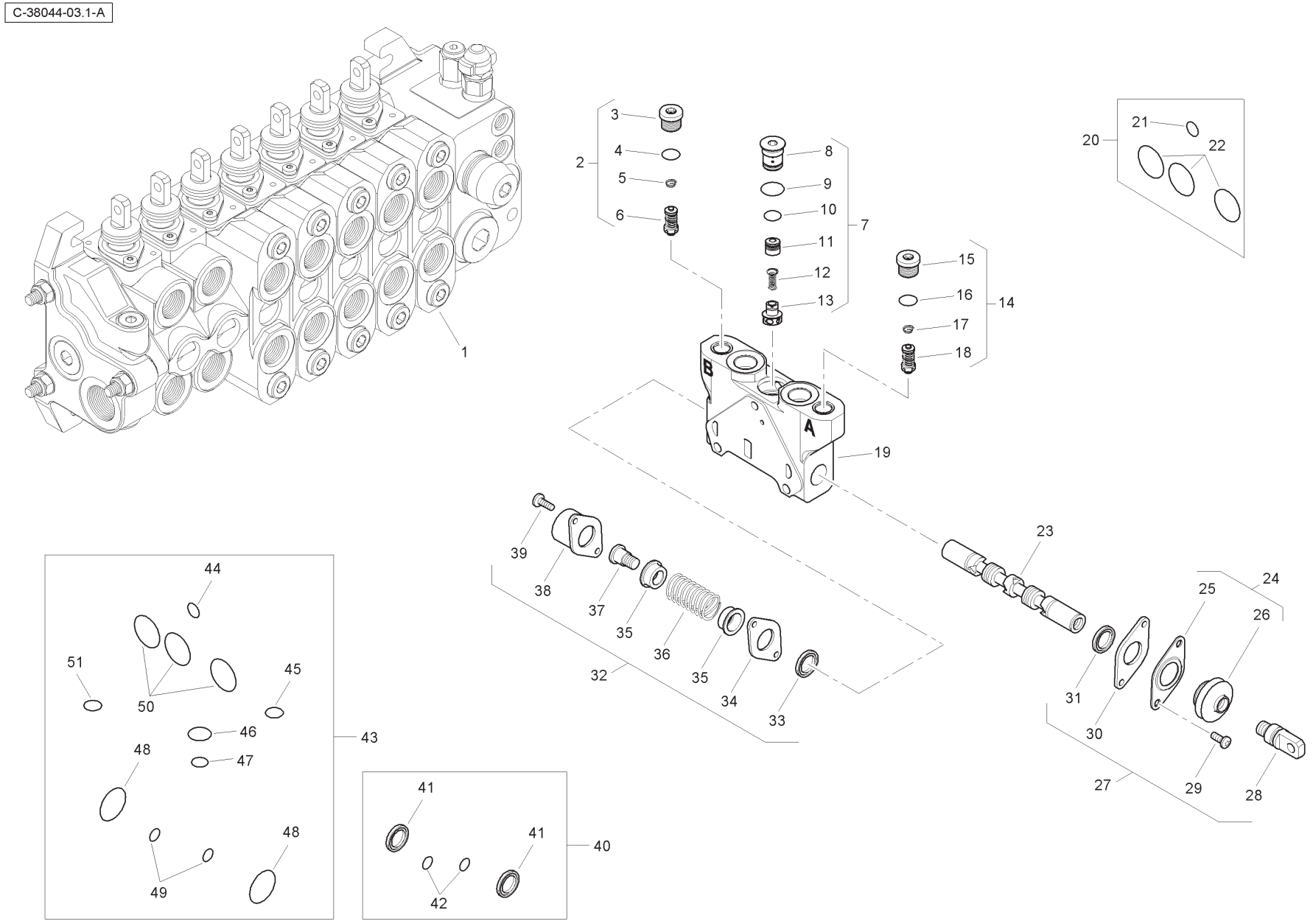
1
2
3
4
5
6
7
8
9
10
11
12
13
14
15
16
17
18
19
20
21
22
23
24
25
26
27
28
29
30
31
32
33
34
35
36
37
38
39
40
41
42
43
44
45
46
47
48
49
50
51
A
B

Item	Part No.	Qty.	English	French	German	Spanish	Remarks
1	6196123M91	1	Spool Valve - Auxilary	Soupape	Ventil	Válvula	
2	6196148M91	1	Pressure Relief Valve	Soupape De Sécurité	Überdruckventil	Válvula De Seguridad	
3	-	1	Plug	Bouchon	Stopfen	Tapón	
4	-	1	O Ring	Joint Torique	O Ring	Junta De Tipo O	
5	-	1	Spring	Ressort	Feder	Muelle	
6	-	1	Valve	Soupape	Ventil	Válvula	
7	-	1	Kit	Jeu	Satz	Juego	
8	-	1	Plug	Bouchon	Stopfen	Tapón	
9	-	1	O Ring	Joint Torique	O Ring	Junta De Tipo O	
10	-	1	O Ring	Joint Torique	O Ring	Junta De Tipo O	
11	-	1	Body	Corps De Valve	Ventilgehäuse	Cuerpo Válvula	
12	-	1	Spring	Ressort	Feder	Muelle	
13	-	1	Element	Elément	Element	Elemento	
14	6196149M91	1	Pressure Relief Valve	Soupape De Sécurité	Überdruckventil	Válvula De Seguridad	
15	-	1	Plug	Bouchon	Stopfen	Tapón	
16	-	1	O Ring	Joint Torique	O Ring	Junta De Tipo O	
17	-	1	Spring	Ressort	Feder	Muelle	
18	-	1	Valve	Soupape	Ventil	Válvula	
19	-	1	Body	Corps De Valve	Ventilgehäuse	Cuerpo Válvula	
20	6193771M91	1	Seal Kit	Jeu Étanchéité	Dichtringsatz	Juego De Juntas	
21	-	1	O Ring	Joint Torique	O Ring	Junta De Tipo O	
22	-	1	O Ring	Joint Torique	O Ring	Junta De Tipo O	
23	-	1	Spool	Tiroir	Steuerschieber	Carrete	
24	-	1	Kit	Jeu	Satz	Juego	
25	-	1	Plate	Plaque	Platte	Plato	
26	-	1	Seal	Joint Étanchéité	Dichtring	Retén	
27	6193780M91	1	Kit - Mechanical Option	Lot De Pièces	Ersatzteilpaket	Juego De Piezas	
28	-	1	Screw	Vis	Schraube	Tornillo	
29	-	2	Screw	Vis	Schraube	Tornillo	
30	-	1	Plate	Plaque	Platte	Plato	
31	-	1	Element	Elément	Element	Elemento	
32	6193784M91	1	Mechanical Kit	Lot De Pièces	Ersatzteilpaket	Juego De Piezas	
33	-	1	Element	Elément	Element	Elemento	
34	-	1	Plate	Plaque	Platte	Plato	
35	-	2	Holder	Pièce Support	Halter	Sujetador	

C-38044-03.1-A

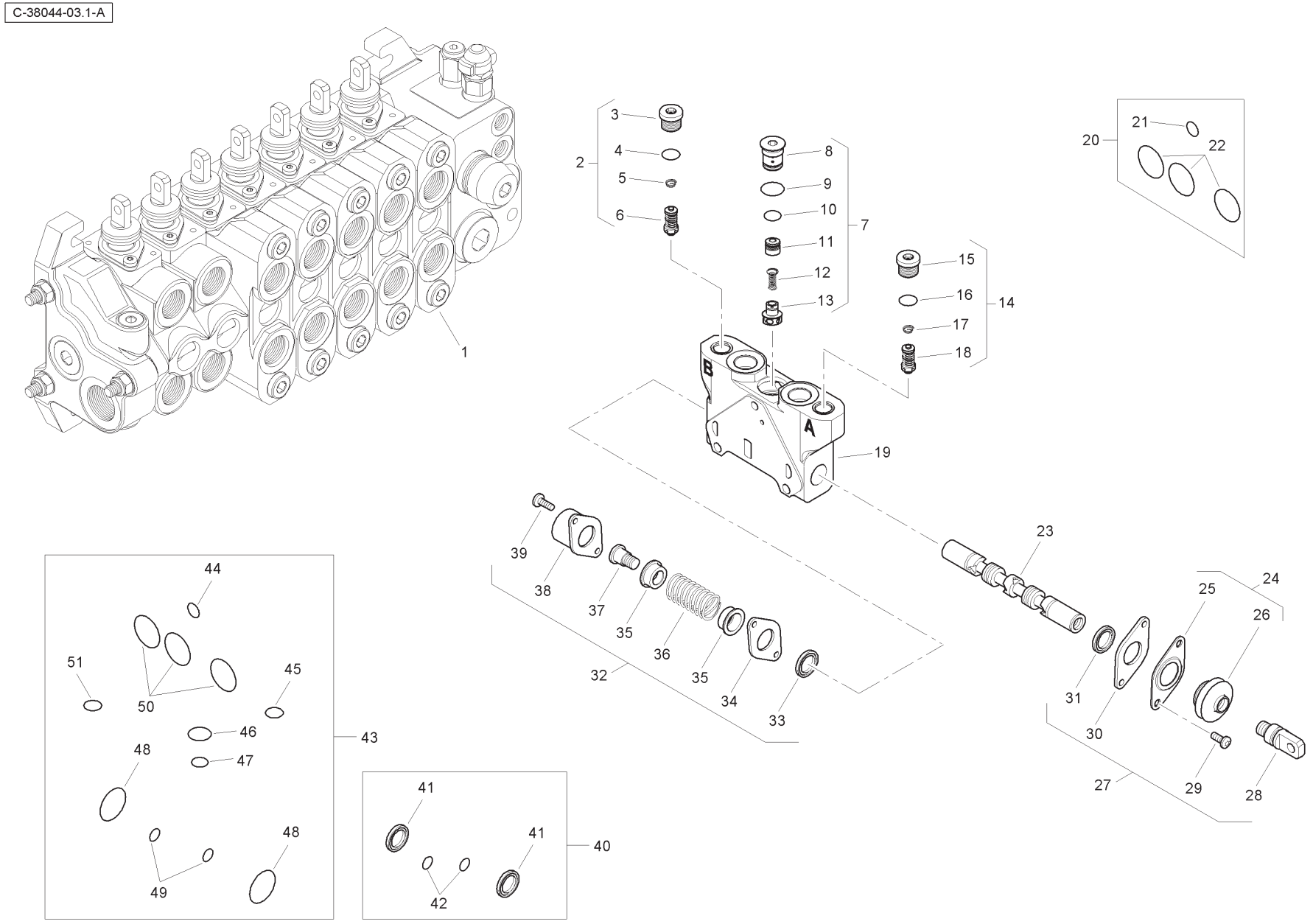
1
2
3
4
5
6
7
8
9
10
11
12
13
14
15
16
17
18
19
20
21
22
23
24
25
26
27
28
29
30
31
32
33
34
35
36
37
38
39
40
41
42
43
44
45
46
47
48
49
50
51
A
B

Item	Part No.	Qty.	English	French	German	Spanish	Remarks
36	-	1	Spring	Ressort	Feder	Muelle	
37	-	1	Screw	Vis	Schraube	Tornillo	
38	-	1	Cap	Chapeau	Kappe	Tapa	
39	-	2	Screw	Vis	Schraube	Tornillo	
40	6196126M91	1	Seal Kit	Jeu Étanchéité	Dichtringsatz	Juego De Juntas	
41	-	2	Seal	Joint Étanchéité	Dichtring	Retén	
42	-	2	O Ring	Joint Torique	O Ring	Junta De Tipo O	
43	6196125M91	1	Seal Kit	Jeu Étanchéité	Dichtringsatz	Juego De Juntas	
44	-	1	O Ring	Joint Torique	O Ring	Junta De Tipo O	
45	-	1	O Ring	Joint Torique	O Ring	Junta De Tipo O	
46	-	1	O Ring	Joint Torique	O Ring	Junta De Tipo O	
47	-	1	O Ring	Joint Torique	O Ring	Junta De Tipo O	
48	-	2	O Ring	Joint Torique	O Ring	Junta De Tipo O	
49	-	2	O Ring	Joint Torique	O Ring	Junta De Tipo O	
50	-	3	O Ring	Joint Torique	O Ring	Junta De Tipo O	
51	-	1	O Ring	Joint Torique	O Ring	Junta De Tipo O	

C-38044-04.1-A

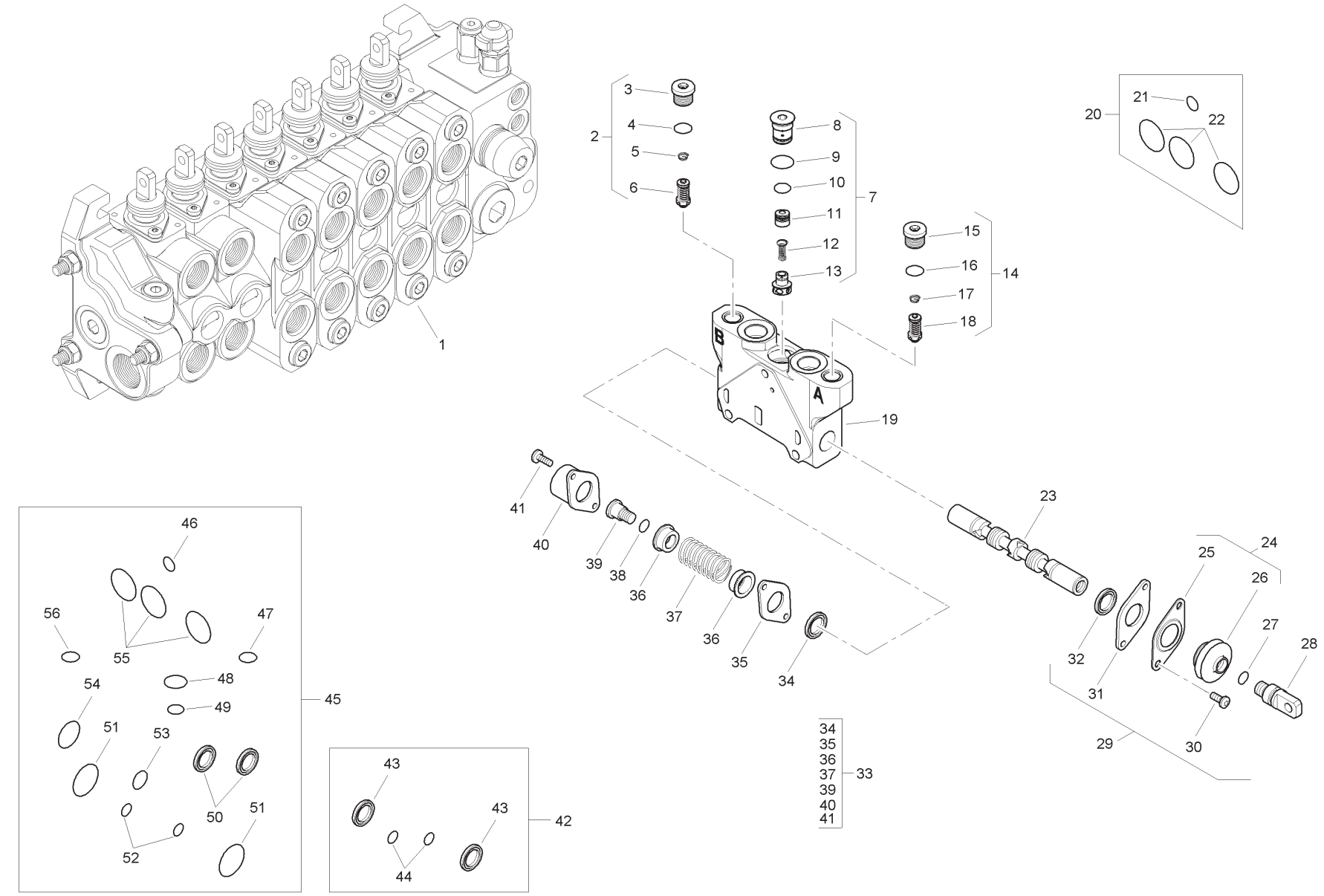
1
2
3
4
5
6
7
8
9
10
11
12
13
14
15
16
17
18
19
20
21
22
23
24
25
26
27
28
29
30
31
32
33
34
35
36
37
39
40
41
42
43
44
45
46
47
48
49
50
51
52
53
54
55
56
A
B

Item	Part No.	Qty.	English	French	German	Spanish	Remarks
1	6196127M91	1	Spool Valve Assembly	Distributeur	Ventil Kpl	Conjto. De Valvula	
2	6196150M91	1	Pressure Relief Valve	Soupape De Sécurité	Überdruckventil	Válvula De Seguridad	
3	-	1	Plug	Bouchon	Stopfen	Tapón	
4	-	1	O Ring	Joint Torique	O Ring	Junta De Tipo O	
5	-	1	Spring	Ressort	Feder	Muelle	
6	-	1	Valve	Soupape	Ventil	Válvula	
7	-	1	Kit	Jeu	Satz	Juego	
8	-	1	Plug	Bouchon	Stopfen	Tapón	
9	-	1	O Ring	Joint Torique	O Ring	Junta De Tipo O	
10	-	1	O Ring	Joint Torique	O Ring	Junta De Tipo O	
11	-	1	Body	Corps De Valve	Ventilgehäuse	Cuerpo Válvula	
12	-	1	Spring	Ressort	Feder	Muelle	
13	-	1	Element	Elément	Element	Elemento	
14	6196150M91	1	Pressure Relief Valve	Soupape De Sécurité	Überdruckventil	Válvula De Seguridad	
15	-	1	Plug	Bouchon	Stopfen	Tapón	
16	-	1	O Ring	Joint Torique	O Ring	Junta De Tipo O	
17	-	1	Spring	Ressort	Feder	Muelle	
18	-	1	Valve	Soupape	Ventil	Válvula	
19	-	1	Body	Corps De Valve	Ventilgehäuse	Cuerpo Válvula	
20	6193771M91	1	Seal Kit	Jeu Étanchéité	Dichtringsatz	Juego De Juntas	
21	-	1	O Ring	Joint Torique	O Ring	Junta De Tipo O	
22	-	3	O Ring	Joint Torique	O Ring	Junta De Tipo O	
23	-	1	Spool	Tiroir	Steuerschieber	Carrete	
24	-	1	Kit	Jeu	Satz	Juego	
25	-	1	Plate	Plaque	Platte	Plato	
26	-	1	Seal	Joint Étanchéité	Dichtring	Retén	
27	-	1	O Ring	Joint Torique	O Ring	Junta De Tipo O	
28	-	1	Screw	Vis	Schraube	Tornillo	
29	6193780M91	1	Mechanical Kit	Lot De Pièces	Ersatzteilpaket	Juego De Piezas	
30	-	2	Screw	Vis	Schraube	Tornillo	
31	-	1	Plate	Plaque	Platte	Plato	
32	-	1	Element	Elément	Element	Elemento	
33	6193784M91	1	Mechanical Kit	Lot De Pièces	Ersatzteilpaket	Juego De Piezas	
34	-	1	Element	Elément	Element	Elemento	
35	-	1	Plate	Plaque	Platte	Plato	

C-38044-04.1-A

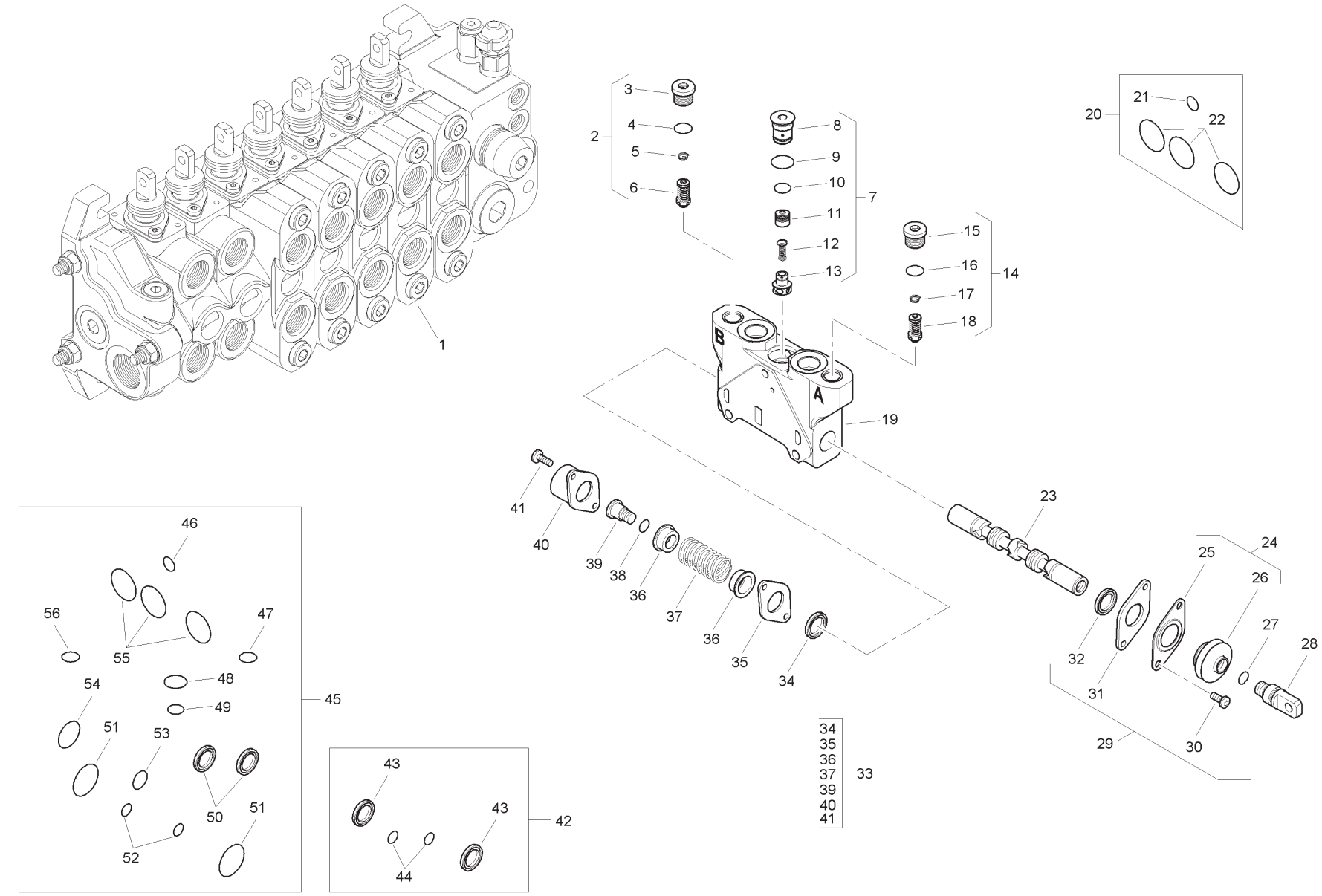
1
2
3
4
5
6
7
8
9
10
11
12
13
14
15
16
17
18
19
20
21
22
23
24
25
26
27
28
29
30
31
32
33
34
35
36
37
39
40
41
42
43
44
45
46
47
48
49
50
51
52
53
54
55
56
A
B

Item	Part No.	Qty.	English	French	German	Spanish	Remarks
36	-	2	Holder	Pièce Support	Halter	Sujetado	
37	-	1	Spring	Ressort	Feder	Muelle	
38	-	1	O Ring	Joint Torique	O Ring	Junta De Tipo O	
39	-	1	Screw	Vis	Schraube	Tornillo	
40	-	1	Cap	Chapeau	Kappe	Tapa	
41	-	2	Screw	Vis	Schraube	Tornillo	
42	6196126M91	1	Seal Kit	Jeu Étanchéité	Dichtringsatz	Juego De Juntas	
43	-	2	Seal	Joint Étanchéité	Dichtring	Retén	
44	-	2	O Ring	Joint Torique	O Ring	Junta De Tipo O	
45	6196125M91	1	Seal Kit	Jeu Étanchéité	Dichtringsatz	Juego De Juntas	
46	-	1	O Ring	Joint Torique	O Ring	Junta De Tipo O	
47	-	1	O Ring	Joint Torique	O Ring	Junta De Tipo O	
48	-	1	O Ring	Joint Torique	O Ring	Junta De Tipo O	
49	-	1	O Ring	Joint Torique	O Ring	Junta De Tipo O	
50	-	2	Seal	Joint Étanchéité	Dichtring	Retén	
51	-	2	O Ring	Joint Torique	O Ring	Junta De Tipo O	
52	-	2	O Ring	Joint Torique	O Ring	Junta De Tipo O	
53	-	1	O Ring	Joint Torique	O Ring	Junta De Tipo O	
54	-	1	O Ring	Joint Torique	O Ring	Junta De Tipo O	
55	-	3	O Ring	Joint Torique	O Ring	Junta De Tipo O	
56	-	1	O Ring	Joint Torique	O Ring	Junta De Tipo O	

C-38044-05.1-A

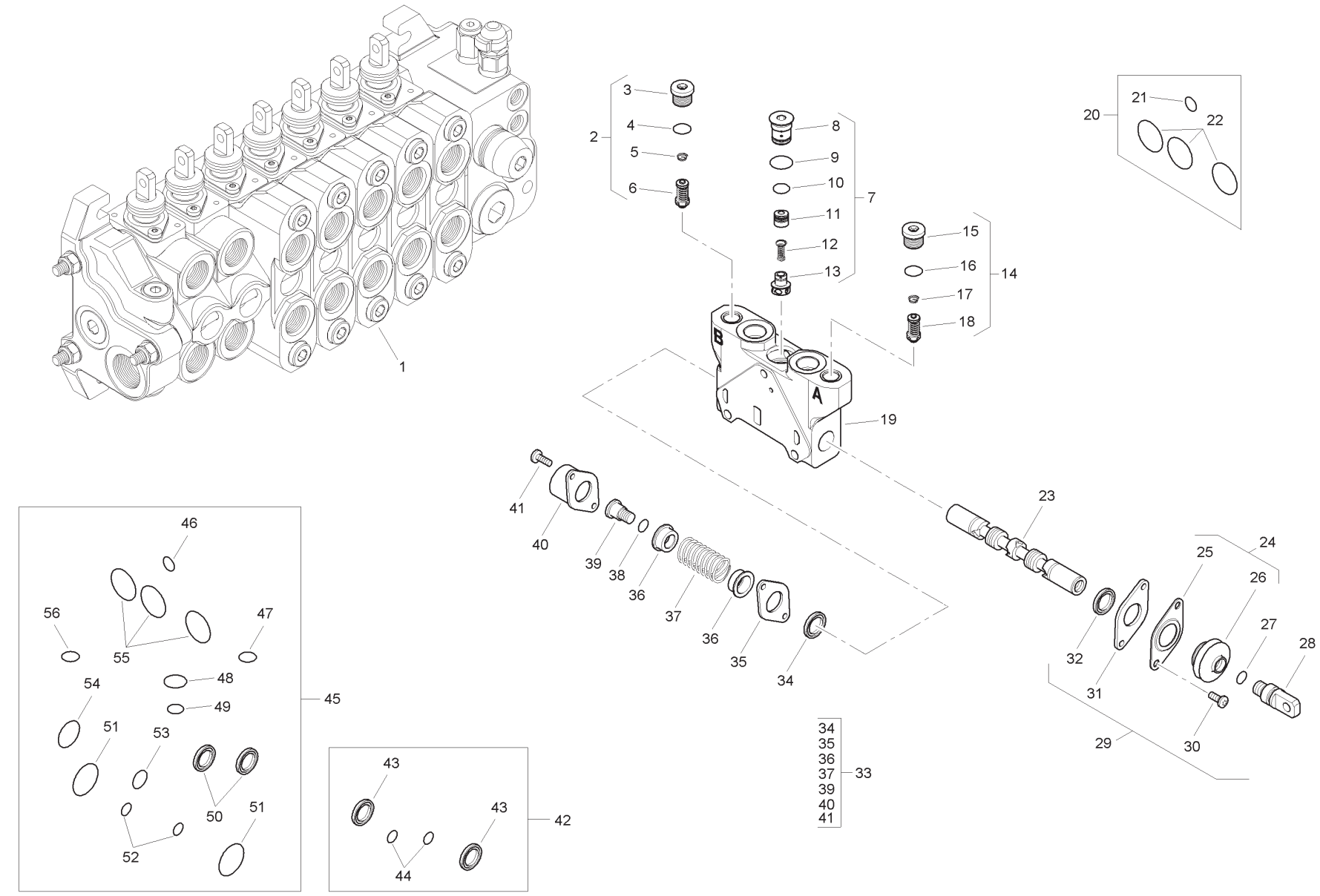
1
2
3
4
5
6
7
8
9
10
11
12
13
14
15
16
17
18
19
20
21
22
23
24
25
26
27
28
29
30
31
32
33
34
35
36
37
39
40
41
42
43
44
45
46
47
48
49
50
51
52
53
54
55
56
A
B

Item	Part No.	Qty.	English	French	German	Spanish	Remarks
1	6196128M91	1	Spool Valve Assembly	Distributeur	Ventil Kpl	Conjto. De Valvula	
2	6196152M91	1	Pressure Relief Valve	Soupape De Sécurité	Überdruckventil	Válvula De Seguridad	
3	-	1	Plug	Bouchon	Stopfen	Tapón	
4	-	1	O Ring	Joint Torique	O Ring	Junta De Tipo O	
5	-	1	Spring	Ressort	Feder	Muelle	
6	-	1	Valve	Soupape	Ventil	Válvula	
7	-	1	Kit	Jeu	Satz	Juego	
8	-	1	Plug	Bouchon	Stopfen	Tapón	
9	-	1	O Ring	Joint Torique	O Ring	Junta De Tipo O	
10	-	1	O Ring	Joint Torique	O Ring	Junta De Tipo O	
11	-	1	Body	Corps De Valve	Ventilgehäuse	Cuerpo Válvula	
12	-	1	Spring	Ressort	Feder	Muelle	
13	-	1	Element	Elément	Element	Elemento	
14	6196151M91	1	Pressure Relief Valve	Soupape De Sécurité	Überdruckventil	Válvula De Seguridad	
15	-	1	Plug	Bouchon	Stopfen	Tapón	
16	-	1	O Ring	Joint Torique	O Ring	Junta De Tipo O	
17	-	1	Spring	Ressort	Feder	Muelle	
18	-	1	Valve	Soupape	Ventil	Válvula	
19	-	1	Body	Corps De Valve	Ventilgehäuse	Cuerpo Válvula	
20	6193771M91	1	Seal Kit	Jeu Étanchéité	Dichtringsatz	Juego De Juntas	
21	-	1	O Ring	Joint Torique	O Ring	Junta De Tipo O	
22	-	3	O Ring	Joint Torique	O Ring	Junta De Tipo O	
23	-	1	Spool	Tiroir	Steuerschieber	Carrete	
24	-	1	Kit	Jeu	Satz	Juego	
25	-	1	Plate	Plaque	Platte	Plato	
26	-	1	Seal	Joint Étanchéité	Dichtring	Retén	
27	-	1	O Ring	Joint Torique	O Ring	Junta De Tipo O	
28	-	1	Screw	Vis	Schraube	Tornillo	
29	6193780M91	1	Mechanical Kit	Lot De Pièces	Ersatzteilpaket	Juego De Piezas	
30	-	2	Screw	Vis	Schraube	Tornillo	
31	-	1	Plate	Plaque	Platte	Plato	
32	-	1	Element	Elément	Element	Elemento	
33	6193784M91	1	Mechanical Kit	Lot De Pièces	Ersatzteilpaket	Juego De Piezas	
34	-	1	Element	Elément	Element	Elemento	
35	-	1	Plate	Plaque	Platte	Plato	

C-38044-05.1-A

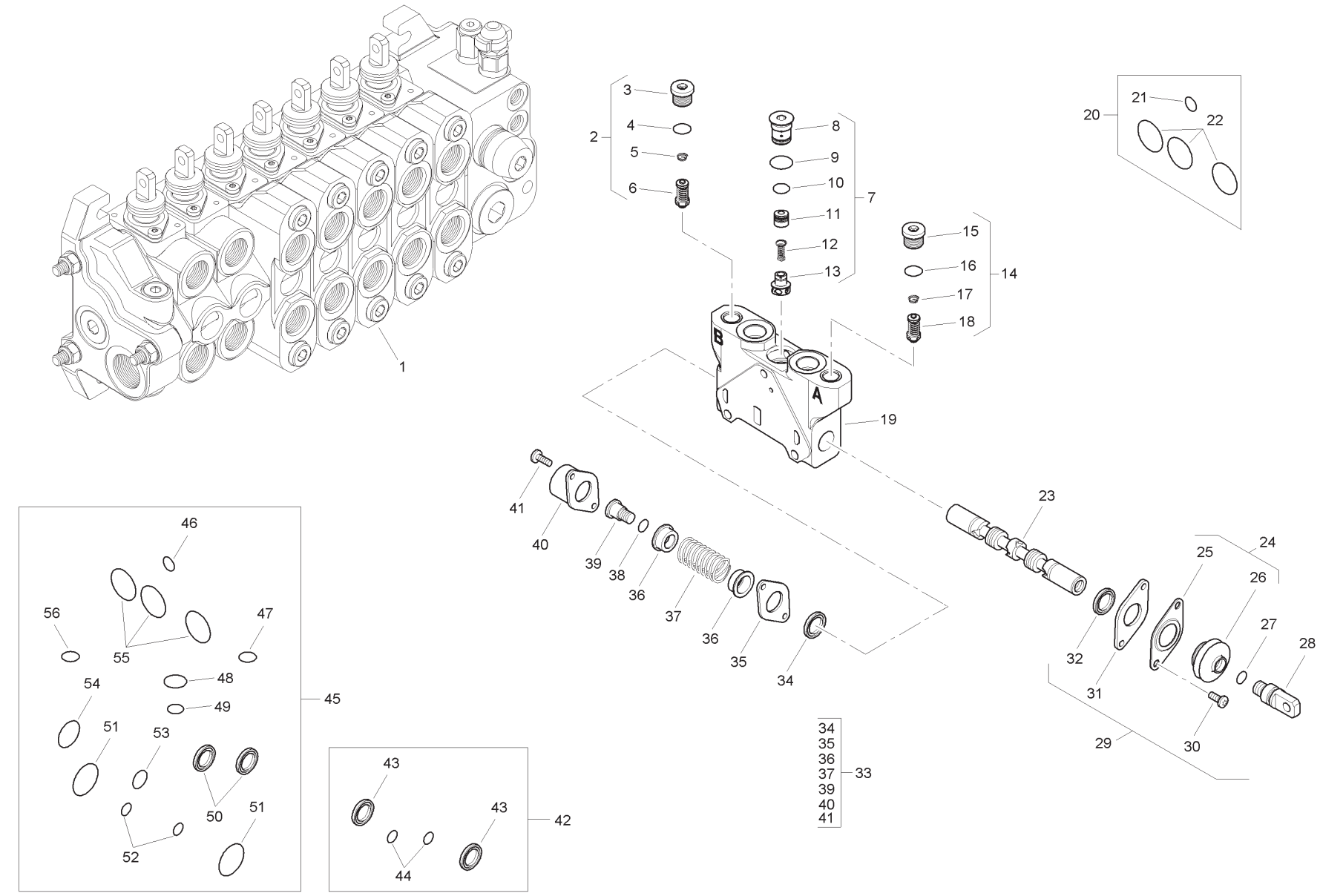
1
2
3
4
5
6
7
8
9
10
11
12
13
14
15
16
17
18
19
20
21
22
23
24
25
26
27
28
29
30
31
32
33
34
35
36
37
39
40
41
42
43
44
45
46
47
48
49
50
51
52
53
54
55
56
A
B

Item	Part No.	Qty.	English	French	German	Spanish	Remarks
36	-	2	Holder	Pièce Support	Halter	Sujetado	
37	-	1	Spring	Ressort	Feder	Muelle	
38	-	1	O Ring	Joint Torique	O Ring	Junta De Tipo O	
39	-	1	Screw	Vis	Schraube	Tornillo	
40	-	1	Cap	Chapeau	Kappe	Tapa	
41	-	2	Screw	Vis	Schraube	Tornillo	
42	6196126M91	1	Seal Kit	Jeu Étanchéité	Dichtringsatz	Juego De Juntas	
43	-	2	Seal	Joint Étanchéité	Dichtring	Retén	
44	-	2	O Ring	Joint Torique	O Ring	Junta De Tipo O	
45	6196125M91	1	Seal Kit	Jeu Étanchéité	Dichtringsatz	Juego De Juntas	
46	-	1	O Ring	Joint Torique	O Ring	Junta De Tipo O	
47	-	1	O Ring	Joint Torique	O Ring	Junta De Tipo O	
48	-	1	O Ring	Joint Torique	O Ring	Junta De Tipo O	
49	-	1	O Ring	Joint Torique	O Ring	Junta De Tipo O	
50	-	2	Seal	Joint Étanchéité	Dichtring	Retén	
51	-	2	O Ring	Joint Torique	O Ring	Junta De Tipo O	
52	-	2	O Ring	Joint Torique	O Ring	Junta De Tipo O	
53	-	1	O Ring	Joint Torique	O Ring	Junta De Tipo O	
54	-	1	O Ring	Joint Torique	O Ring	Junta De Tipo O	
55	-	3	O Ring	Joint Torique	O Ring	Junta De Tipo O	
56	-	1	O Ring	Joint Torique	O Ring	Junta De Tipo O	

C-38044-06.1-A

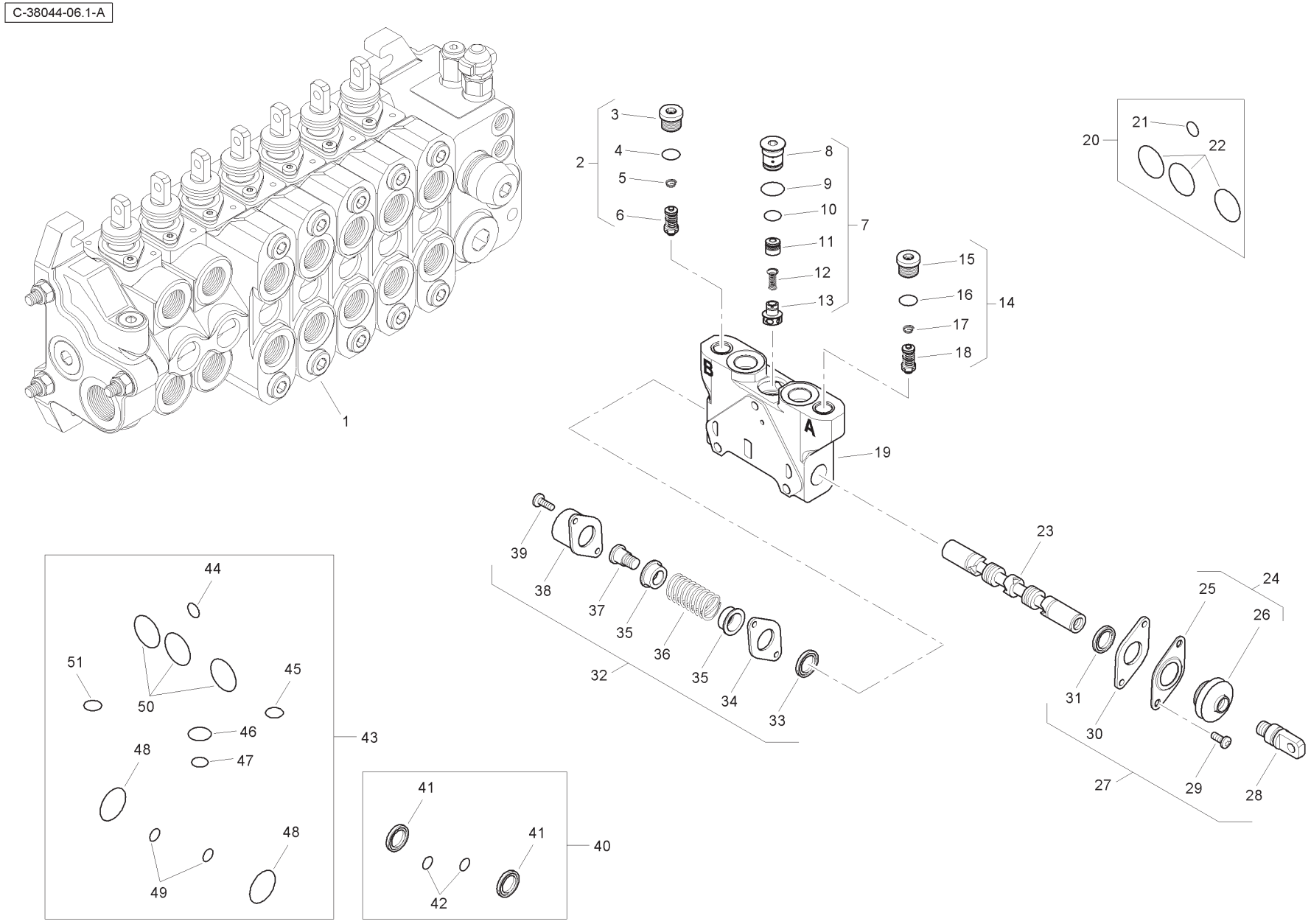
1
2
3
4
5
6
7
8
9
10
11
12
13
14
15
16
17
18
19
20
21
22
23
24
25
26
27
28
29
30
31
32
33
34
35
36
37
38
39
40
41
42
43
44
45
46
47
48
49
50
51
A
B

Item	Part No.	Qty.	English	French	German	Spanish	Remarks
1	6196127M91	1	Spool Valve Assembly	Distributeur	Ventil Kpl	Conjto. De Valvula	
2	6196150M91	1	Pressure Relief Valve	Soupape De Sécurité	Überdruckventil	Válvula De Seguridad	
3	-	1	Plug	Bouchon	Stopfen	Tapón	
4	-	1	O Ring	Joint Torique	O Ring	Junta De Tipo O	
5	-	1	Spring	Ressort	Feder	Muelle	
6	-	1	Valve	Soupape	Ventil	Válvula	
7	-	1	Kit	Jeu	Satz	Juego	
8	-	1	Plug	Bouchon	Stopfen	Tapón	
9	-	1	O Ring	Joint Torique	O Ring	Junta De Tipo O	
10	-	1	O Ring	Joint Torique	O Ring	Junta De Tipo O	
11	-	1	Body	Corps De Valve	Ventilgehäuse	Cuerpo Válvula	
12	-	1	Spring	Ressort	Feder	Muelle	
13	-	1	Element	Elément	Element	Elemento	
14	6196150M91	1	Pressure Relief Valve	Soupape De Sécurité	Überdruckventil	Válvula De Seguridad	
15	-	1	Plug	Bouchon	Stopfen	Tapón	
16	-	1	O Ring	Joint Torique	O Ring	Junta De Tipo O	
17	-	1	Spring	Ressort	Feder	Muelle	
18	-	1	Valve	Soupape	Ventil	Válvula	
19	-	1	Body	Corps De Valve	Ventilgehäuse	Cuerpo Válvula	
20	6193771M91	1	Seal Kit	Jeu Étanchéité	Dichtringsatz	Juego De Juntas	
21	-	1	O Ring	Joint Torique	O Ring	Junta De Tipo O	
22	-	3	O Ring	Joint Torique	O Ring	Junta De Tipo O	
23	-	1	Spool	Tiroir	Steuerschieber	Carrete	
24	-	1	Kit	Jeu	Satz	Juego	
25	-	1	Plate	Plaque	Platte	Plato	
26	-	1	Seal	Joint Étanchéité	Dichtring	Retén	
27	-	1	O Ring	Joint Torique	O Ring	Junta De Tipo O	
28	-	1	Screw	Vis	Schraube	Tornillo	
29	6193780M91	1	Mechanical Kit	Lot De Pièces	Ersatzteilpaket	Juego De Piezas	
30	-	2	Screw	Vis	Schraube	Tornillo	
31	-	1	Plate	Plaque	Platte	Plato	
32	-	1	Element	Elément	Element	Elemento	
33	6193784M91	1	Mechanical Kit	Lot De Pièces	Ersatzteilpaket	Juego De Piezas	
34	-	1	Element	Elément	Element	Elemento	
35	-	1	Plate	Plaque	Platte	Plato	

C-38044-06.1-A

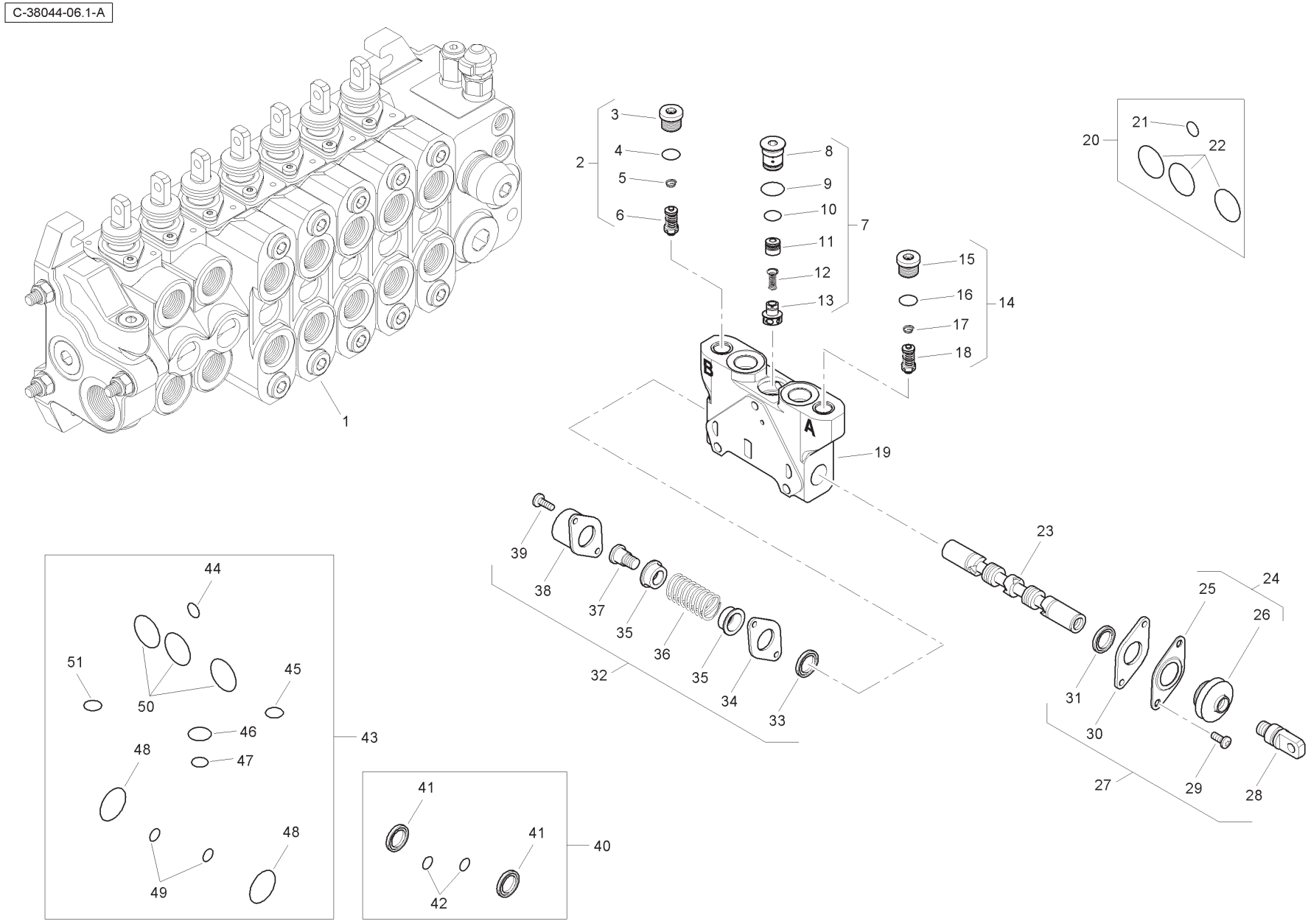
1
2
3
4
5
6
7
8
9
10
11
12
13
14
15
16
17
18
19
20
21
22
23
24
25
26
27
28
29
30
31
32
33
34
35
36
37
38
39
40
41
42
43
44
45
46
47
48
49
50
51
A
B

Item	Part No.	Qty.	English	French	German	Spanish	Remarks
36	-	1	Spring	Ressort	Feder	Muelle	
37	-	1	Screw	Vis	Schraube	Tornillo	
38	-	1	Cap	Chapeau	Kappe	Tapa	
39	-	2	Screw	Vis	Schraube	Tornillo	
40	6196126M91	1	Seal Kit	Jeu Étanchéité	Dichtringsatz	Juego De Juntas	
41	-	2	Seal	Joint Étanchéité	Dichtring	Retén	
42	-	2	O Ring	Joint Torique	O Ring	Junta De Tipo O	
43	6196125M91	1	Seal Kit	Jeu Étanchéité	Dichtringsatz	Juego De Juntas	
44	-	1	O Ring	Joint Torique	O Ring	Junta De Tipo O	
45	-	1	O Ring	Joint Torique	O Ring	Junta De Tipo O	
46	-	1	O Ring	Joint Torique	O Ring	Junta De Tipo O	
47	-	1	O Ring	Joint Torique	O Ring	Junta De Tipo O	
48	-	2	O Ring	Joint Torique	O Ring	Junta De Tipo O	
49	-	2	O Ring	Joint Torique	O Ring	Junta De Tipo O	
50	-	3	O Ring	Joint Torique	O Ring	Junta De Tipo O	
51	-	1	O Ring	Joint Torique	O Ring	Junta De Tipo O	

C-38044-07.1-A

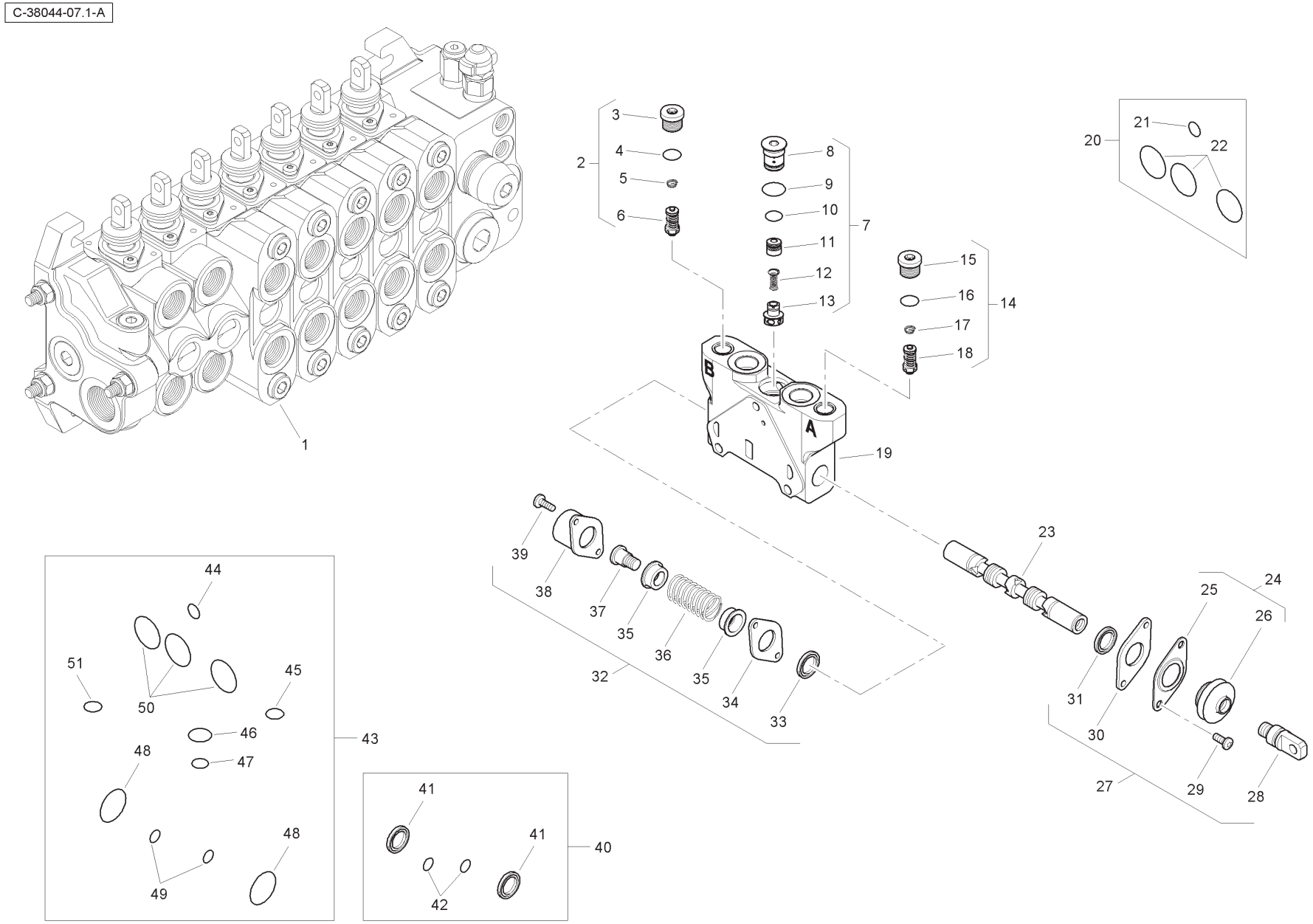
1
2
3
4
5
6
7
8
9
10
11
12
13
14
15
16
17
18
19
20
21
22
23
24
25
26
27
28
29
30
31
32
33
34
35
36
37
38
39
40
41
42
43
44
45
46
47
48
49
50
51
A
B

Item	Part No.	Qty.	English	French	German	Spanish	Remarks
1	6196130M91	1	Spool Valve - Auxilary	Soupape	Ventil	Válvula	
2	6196151M91	1	Pressure Relief Valve	Soupape De Sécurité	Überdruckventil	Válvula De Seguridad	
3	-	1	Plug	Bouchon	Stopfen	Tapón	
4	-	1	O Ring	Joint Torique	O Ring	Junta De Tipo O	
5	-	1	Spring	Ressort	Feder	Muelle	
6	-	1	Valve	Soupape	Ventil	Válvula	
7	-	1	Kit	Jeu	Satz	Juego	
8	-	1	Plug	Bouchon	Stopfen	Tapón	
9	-	1	O Ring	Joint Torique	O Ring	Junta De Tipo O	
10	-	1	O Ring	Joint Torique	O Ring	Junta De Tipo O	
11	-	1	Body	Corps De Valve	Ventilgehäuse	Cuerpo Válvula	
12	-	1	Spring	Ressort	Feder	Muelle	
13	-	1	Element	Elément	Element	Elemento	
14	6196151M91	1	Pressure Relief Valve	Soupape De Sécurité	Überdruckventil	Válvula De Seguridad	
15	-	1	Plug	Bouchon	Stopfen	Tapón	
16	-	1	O Ring	Joint Torique	O Ring	Junta De Tipo O	
17	-	1	Spring	Ressort	Feder	Muelle	
18	-	1	Valve	Soupape	Ventil	Válvula	
19	-	1	Body	Corps De Valve	Ventilgehäuse	Cuerpo Válvula	
20	6193771M91	1	Seal Kit	Jeu Étanchéité	Dichtringsatz	Juego De Juntas	
21	-	1	O Ring	Joint Torique	O Ring	Junta De Tipo O	
22	-	1	O Ring	Joint Torique	O Ring	Junta De Tipo O	
23	-	1	Spool	Tiroir	Steuerschieber	Carrete	
24	-	1	Kit	Jeu	Satz	Juego	
25	-	1	Plate	Plaque	Platte	Plato	
26	-	1	Seal	Joint Étanchéité	Dichtring	Retén	
27	6193780M91	1	Mechanical Kit	Lot De Pièces	Ersatzteilpaket	Juego De Piezas	
28	-	1	Screw	Vis	Schraube	Tornillo	
29	-	2	Screw	Vis	Schraube	Tornillo	
30	-	1	Plate	Plaque	Platte	Plato	
31	-	1	Element	Elément	Element	Elemento	
32	6193784M91	1	Mechanical Kit	Lot De Pièces	Ersatzteilpaket	Juego De Piezas	
33	-	1	Element	Elément	Element	Elemento	
34	-	1	Plate	Plaque	Platte	Plato	
35	-	2	Holder	Pièce Support	Halter	Sujetador	

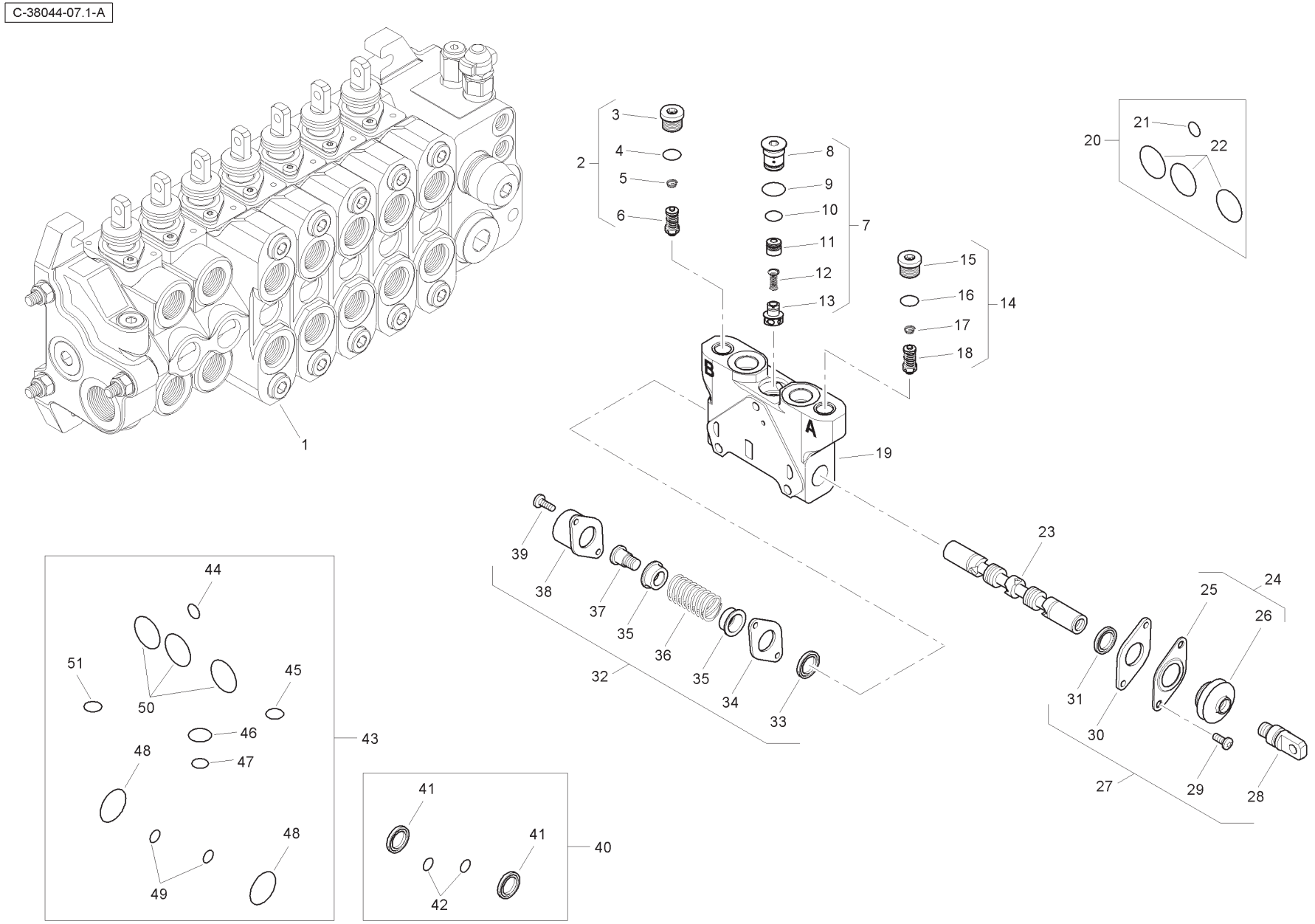
C-38044-07.1-A
1
2
3
4
5
6
7
8
9
10
11
12
13
14
15
16
17
18
19
20
21
22
23
24
25
26
27
28
29
30
31
32
33
34
35
36
37
38
39
40
41
42
43
44
45
46
47
48
49
50
51
A
B

Item	Part No.	Qty.	English	French	German	Spanish	Remarks
36	-	1	Spring	Ressort	Feder	Muelle	
37	-	1	Screw	Vis	Schraube	Tornillo	
38	-	1	Cap	Chapeau	Kappe	Tapa	
39	-	2	Screw	Vis	Schraube	Tornillo	
40	6196126M91	1	Seal Kit	Jeu Étanchéité	Dichtringsatz	Juego De Juntas	
41	-	2	Seal	Joint Étanchéité	Dichtring	Retén	
42	-	2	O Ring	Joint Torique	O Ring	Junta De Tipo O	
43	6196125M91	1	Seal Kit	Jeu Étanchéité	Dichtringsatz	Juego De Juntas	
44	-	1	O Ring	Joint Torique	O Ring	Junta De Tipo O	
45	-	1	O Ring	Joint Torique	O Ring	Junta De Tipo O	
46	-	1	O Ring	Joint Torique	O Ring	Junta De Tipo O	
47	-	1	O Ring	Joint Torique	O Ring	Junta De Tipo O	
48	-	2	O Ring	Joint Torique	O Ring	Junta De Tipo O	
49	-	2	O Ring	Joint Torique	O Ring	Junta De Tipo O	
50	-	3	O Ring	Joint Torique	O Ring	Junta De Tipo O	
51	-	1	O Ring	Joint Torique	O Ring	Junta De Tipo O	

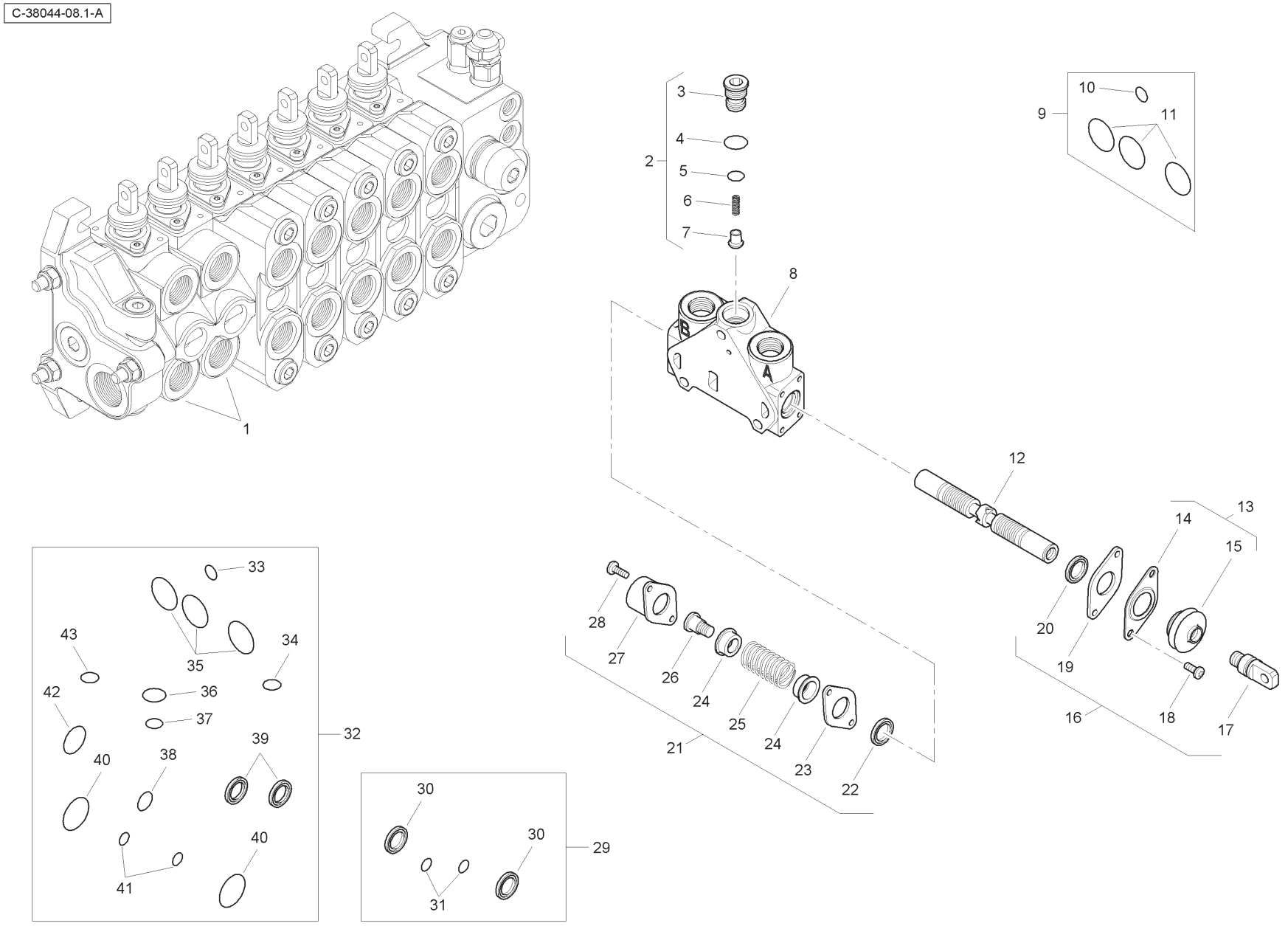
C-38044-08.1-A
1
2
3
4
5
6
7
8
9
10
11
12
13
14
15
16
17
18
19
20
21
22
23
24
25
26
27
28
29
30
31
32
33
34
35
36
37
38
39
40
41
42
43
A
B

Item	Part No.	Qty.	English	French	German	Spanish	Remarks
1	6196131M91	2	Spool Valve Assembly	Distributeur	Ventil Kpl	Conjto. De Valvula	
2	-	1	Kit	Jeu	Satz	Juego	
3	-	1	Plug	Bouchon	Stopfen	Tapón	
4	-	1	O Ring	Joint Torique	O Ring	Junta De Tipo O	
5	-	1	O Ring	Joint Torique	O Ring	Junta De Tipo O	
6	-	1	Spring	Ressort	Feder	Muelle	
7	-	1	Element	Elément	Element	Elemento	
8	-	1	Body	Corps De Valve	Ventilgehäuse	Cuerpo Válvula	
9	6193771M91	1	Seal Kit	Jeu Étanchéité	Dichtringsatz	Juego De Juntas	
10	-	1	O Ring	Joint Torique	O Ring	Junta De Tipo O	
11	-	3	O Ring	Joint Torique	O Ring	Junta De Tipo O	
12	-	1	Spool	Tiroir	Steuerschieber	Carrete	
13	-	1	Kit	Jeu	Satz	Juego	
14	-	1	Plate	Plaque	Platte	Plato	
15	-	1	Seal	Joint Étanchéité	Dichtring	Retén	
16	6193780M91	1	Mechanical Kit	Lot De Pièces	Ersatzteilpaket	Juego De Piezas	
17	-	1	Screw	Vis	Schraube	Tornillo	
18	-	2	Screw	Vis	Schraube	Tornillo	
19	-	1	Plate	Plaque	Platte	Plato	
20	-	1	Seal	Joint Étanchéité	Dichtring	Retén	
21	6193784M91	1	Mechanical Kit	Lot De Pièces	Ersatzteilpaket	Juego De Piezas	
22	-	1	Seal	Joint Étanchéité	Dichtring	Retén	
23	-	1	Plate	Plaque	Platte	Plato	
24	-	2	Holder	Pièce Support	Halter	Sujetador	
25	-	1	Spring	Ressort	Feder	Muelle	
26	-	1	Screw	Vis	Schraube	Tornillo	
27	-	1	Cap	Chapeau	Kappe	Tapa	
28	-	2	Screw	Vis	Schraube	Tornillo	
29	6196126M91	1	Seal Kit	Jeu Étanchéité	Dichtringsatz	Juego De Juntas	
30	-	2	Seal	Joint Étanchéité	Dichtring	Retén	
31	-	2	O Ring	Joint Torique	O Ring	Junta De Tipo O	
32	6196125M91	1	Seal Kit	Jeu Étanchéité	Dichtringsatz	Juego De Juntas	
33	-	1	O Ring	Joint Torique	O Ring	Junta De Tipo O	
34	-	1	O Ring	Joint Torique	O Ring	Junta De Tipo O	
35	-	3	O Ring	Joint Torique	O Ring	Junta De Tipo O	

C-38044-08.1-A

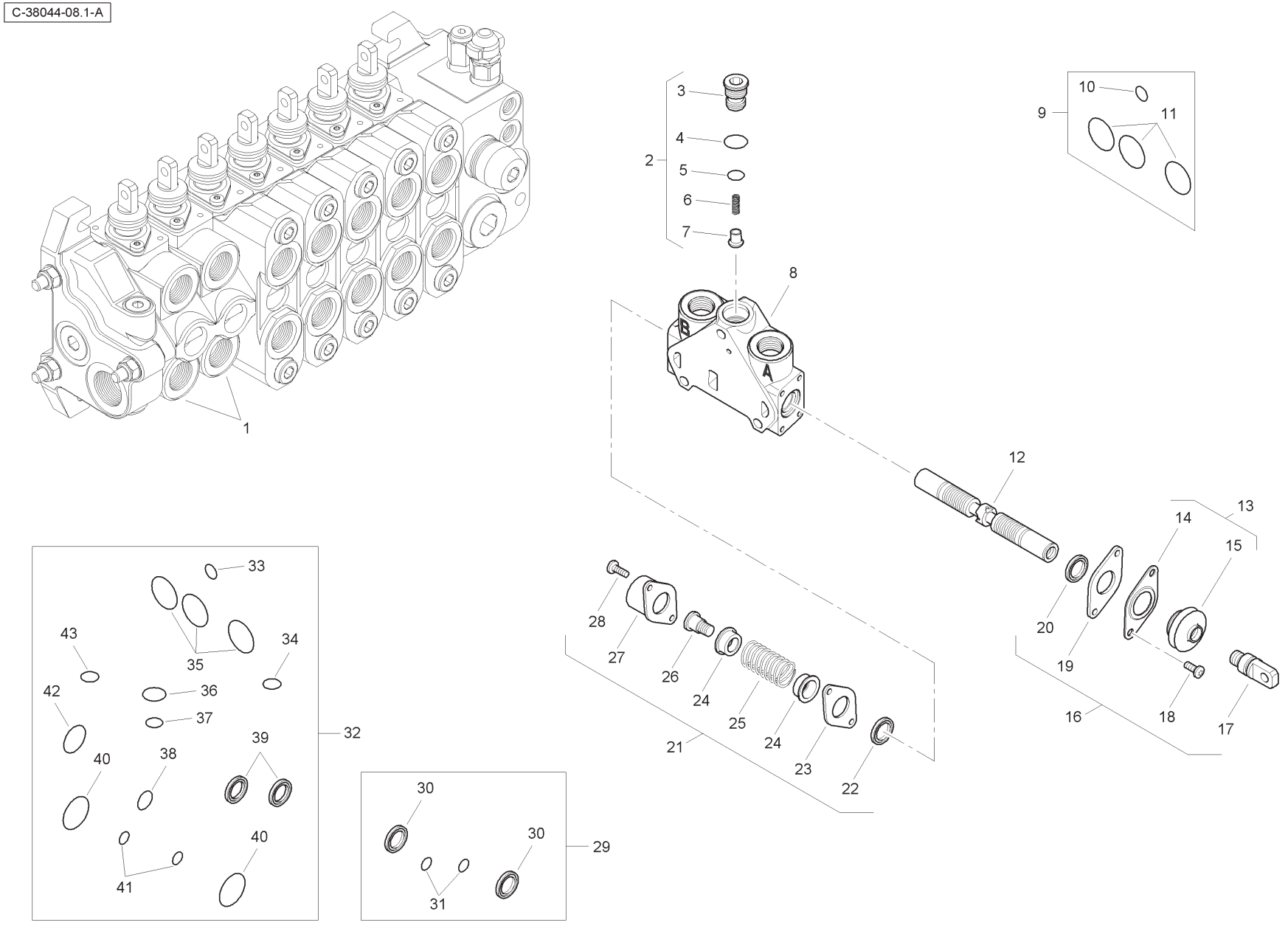
1
2
3
4
5
6
7
8
9
10
11
12
13
14
15
16
17
18
19
20
21
22
23
24
25
26
27
28
29
30
31
32
33
34
35
36
37
38
39
40
41
42
43
A
B

Item	Part No.	Qty.	English	French	German	Spanish	Remarks
36	-	1	O Ring	Joint Torique	O Ring	Junta De Tipo O	
37	-	1	O Ring	Joint Torique	O Ring	Junta De Tipo O	
38	-	1	O Ring	Joint Torique	O Ring	Junta De Tipo O	
39	-	2	Seal	Joint Étanchéité	Dichtring	Retén	
40	-	2	O Ring	Joint Torique	O Ring	Junta De Tipo O	
41	-	2	O Ring	Joint Torique	O Ring	Junta De Tipo O	
42	-	1	O Ring	Joint Torique	O Ring	Junta De Tipo O	
43	-	1	O Ring	Joint Torique	O Ring	Junta De Tipo O	

C-38044-09.1-A

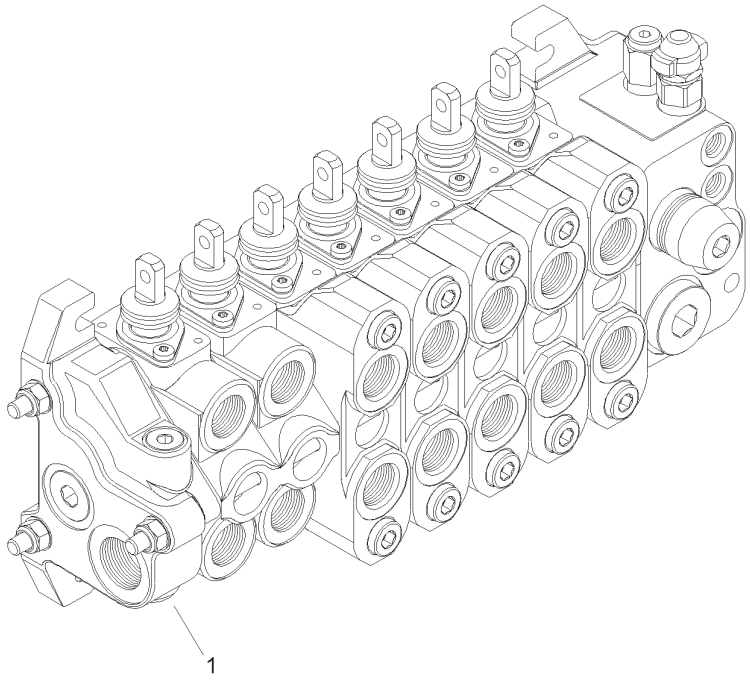

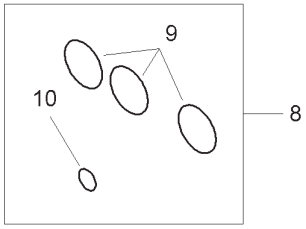

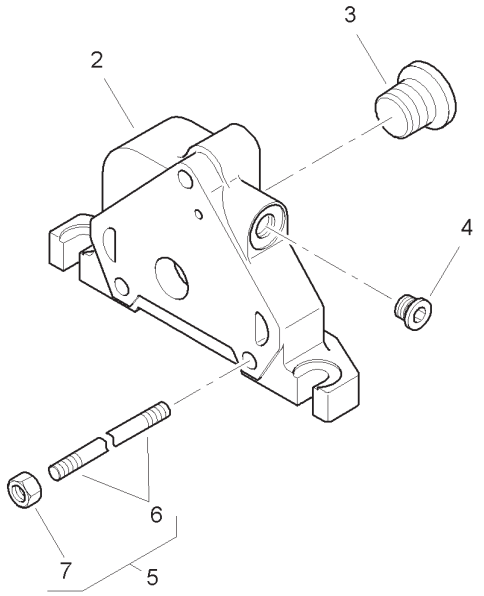

Item	Part No.	Qty.	English	French	German	Spanish	Remarks
1	6196134M91	1	Outlet Valve	Soupape	Ventil	Válvula	
2	-	1	Body	Corps De Valve	Ventilgehäuse	Cuerpo Válvula	
3	-	1	Plug	Bouchon	Stopfen	Tapón	
4	-	1	Plug	Bouchon	Stopfen	Tapón	
5	6196146M1	3	Tie Rod	Tringlerie	Zugstange	Brazo De Enlace	
6	-	1	Rod	Tringle	Stange	Varilla	
7	-	1	Nut	Ecrou	Mutter	Tuerca	
8	6193771M91	1	Seal Kit	Jeu Étanchéité	Dichtringsatz	Juego De Juntas	
9	-	3	O Ring	Joint Torique	O Ring	Junta De Tipo O	
10	-	1	O Ring	Joint Torique	O Ring	Junta De Tipo O	

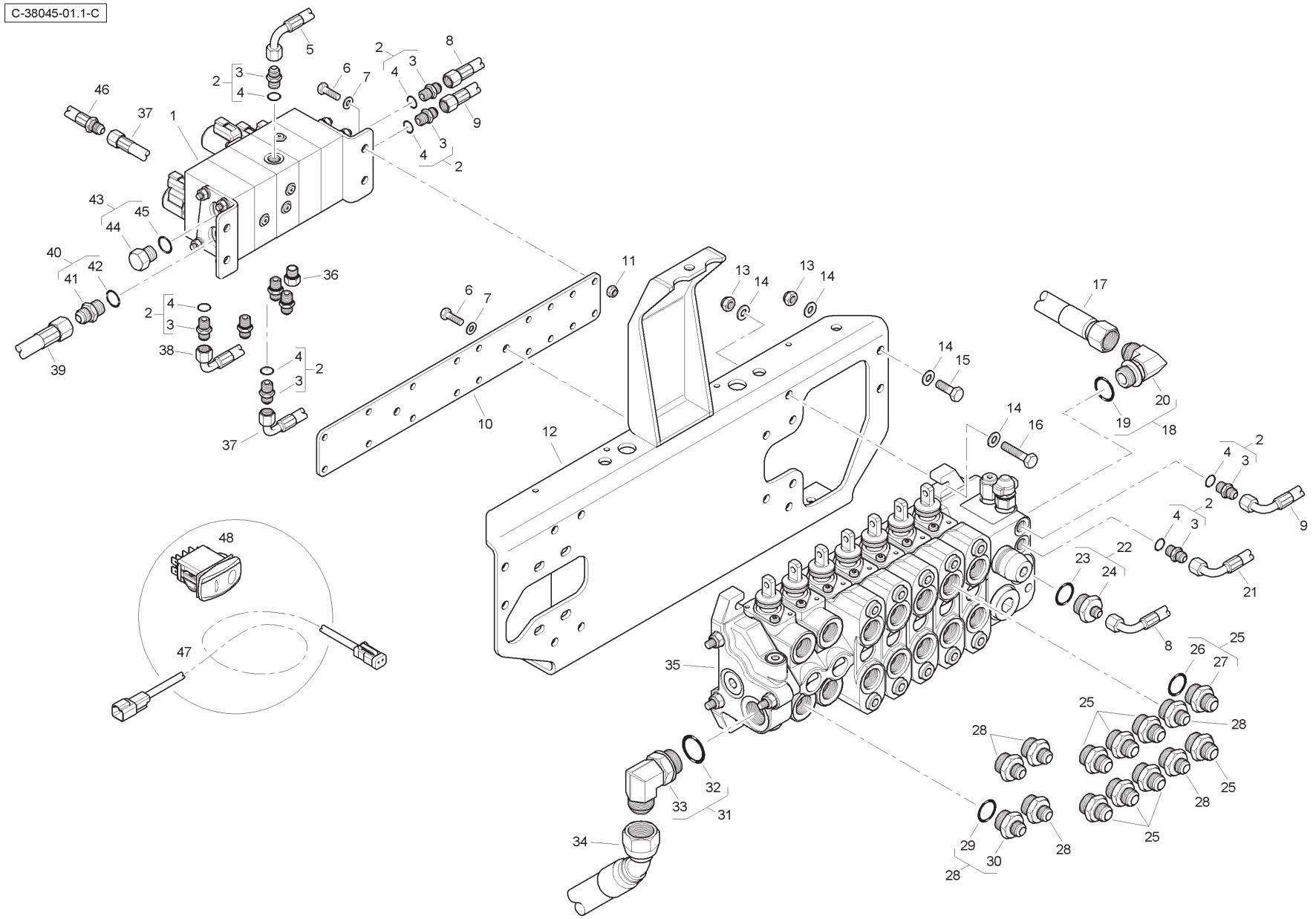
C-38045-01.1-C

Item	Part No.	Qty.	English	French	German	Spanish	Remarks
1	6114413M91	1	Manifold	Collecteur	Krümmer	Colector	
2	835091M91	10	Connector & O Ring	Borne	Doppelnippel	Conector	
3	-	1	Union	Raccord	Verschraubung	Racor	
4	831452M1	1	O Ring	Joint torique	O Ring	Junta tórica	
5	T118311	1	Hose	Durit	Schlauch	Flexible	
6	339761X1	6	Bolt	Boulon	Schraubbolzen	Perno	
7	390972X1	10	Washer	Rondelle	Unterlegscheibe	Arandela	
8	6114669M91	1	Hose	Durit	Schlauch	Flexible	
9	6115093M91	1	Hose	Durit	Schlauch	Flexible	
10	6114502M1	1	Mounting Plate	Plaque	Platte	Plato	
11	394367X1	4	Nut	Ecrou	Mutter	Tuerca	
12	T118243	1	Bracket	Support fixation	Haltearm	Soporte	
13	1440329X1	8	Nut	Ecrou	Mutter	Tuerca	
14	390734X1	16	Washer	Rondelle	Unterlegscheibe	Arandela	
15	3009493X1	4	Bolt	Boulon	Schraubbolzen	Perno	
16	3009496X1	4	Bolt	Boulon	Schraubbolzen	Perno	
17	6112624M91	1	Hose	Durit	Schlauch	Flexible	
18	358764X91	1	Elbow & O Ring	Coude	Winkelstück	Codo	
19	835025M1	1	O Ring	Joint torique	O Ring	Junta tórica	
20	-	1	Elbow	Coude	Winkelstück	Codo	
21	6112610M91	1	Hose	Durit	Schlauch	Flexible	
22	365830X91	1	Connector & O Ring	Borne	Doppelnippel	Conector	
23	835025M1	1	O Ring	Joint torique	O Ring	Junta tórica	
24	-	1	Union	Raccord	Verschraubung	Racor	
25	365715X91	8	Connector & O Ring	Borne	Doppelnippel	Conector	
26	835025M1	1	O Ring	Joint torique	O Ring	Junta tórica	
27	-	1	Union	Raccord	Verschraubung	Racor	
28	365713X91	6	Connector & O Ring	Borne	Doppelnippel	Conector	
29	835025M1	1	O Ring	Joint torique	O Ring	Junta tórica	
30	-	1	Union	Raccord	Verschraubung	Racor	
31	358766X91	1	Elbow & O Ring	Coude	Winkelstück	Codo	
32	835026M1	1	O Ring	Joint torique	O Ring	Junta tórica	
33	-	1	Elbow	Coude	Winkelstück	Codo	
34	6112614M91	1	Hose	Durit	Schlauch	Flexible	
35	6115074M91	1	Valve	Soupape	Ventil	Válvula	

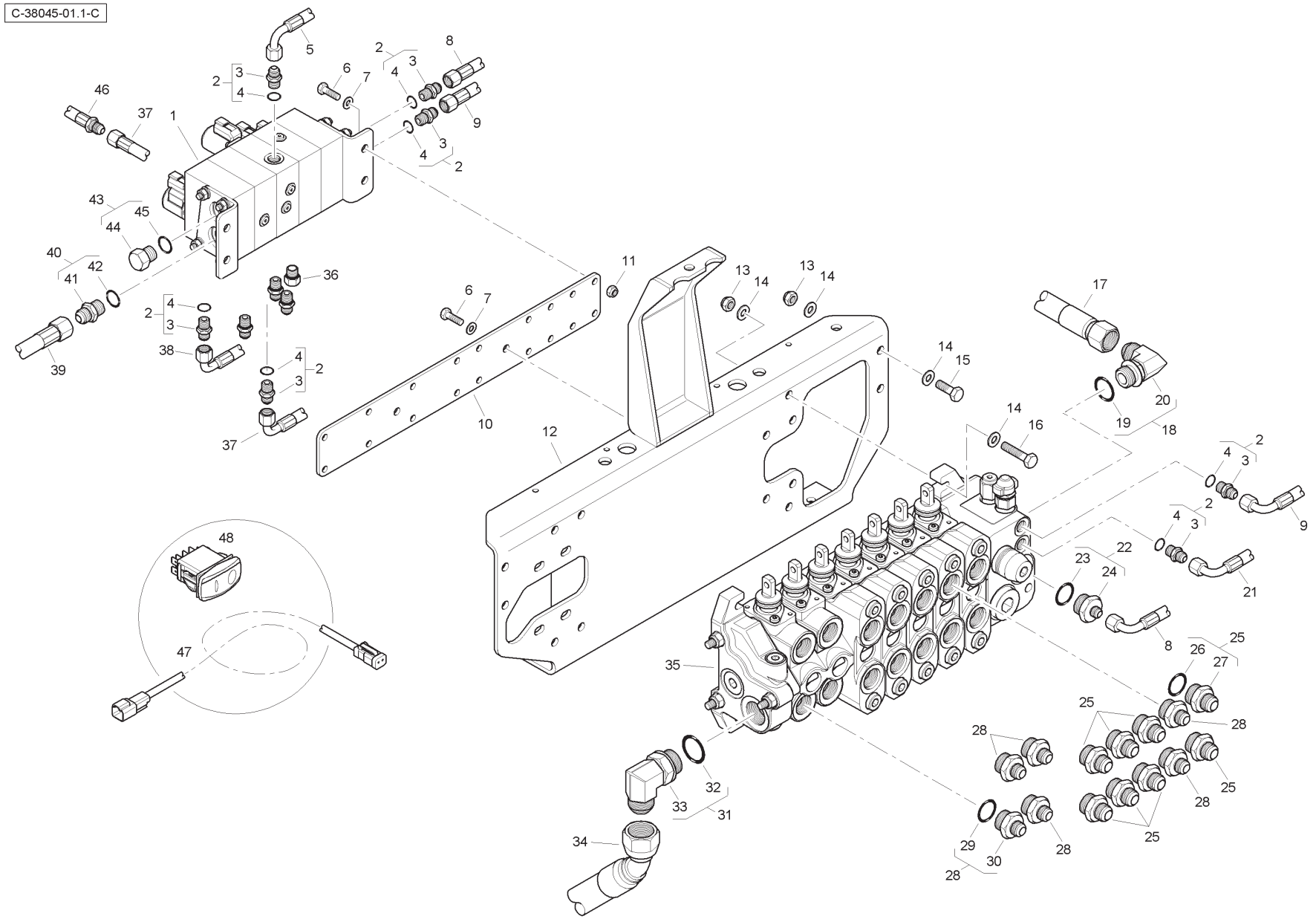
C-38045-01.1-C

Item	Part No.	Qty.	English	French	German	Spanish	Remarks
36	835087M91	1	Plug & O Ring	Bouchon	Stopfen	Tapón	
37	T118309	1	Hose	Durit	Schlauch	Flexible	
38	T118308	1	Hose	Durit	Schlauch	Flexible	
39	6114776M91	1	Hose	Durit	Schlauch	Flexible	
40	358743X91	1	Connector & O Ring	Borne	Doppelnippel	Unión	
41	-	1	Union	Raccord	Verschraubung	Racor	
42	831497M1	1	O Ring	Joint Torique	O Ring	Junta De Tipo O	
43	358724X91	1	Plug & O Ring	Bouchon	Stopfen	Tapón	
44	-	1	Plug	Bouchon	Stopfen	Tapón	
45	831497M1	1	O Ring	Joint Torique	O Ring	Junta De Tipo O	
46	T122808	1	Hose	Durit	Schlauch	Flexible	
47	T112697	1	Wiring Harness	Faisceau	Kabelstrang	Sistema de cable	
48	6114325M91	1	Rocker Switch	Interrupteur	Schalter	Interruptor	

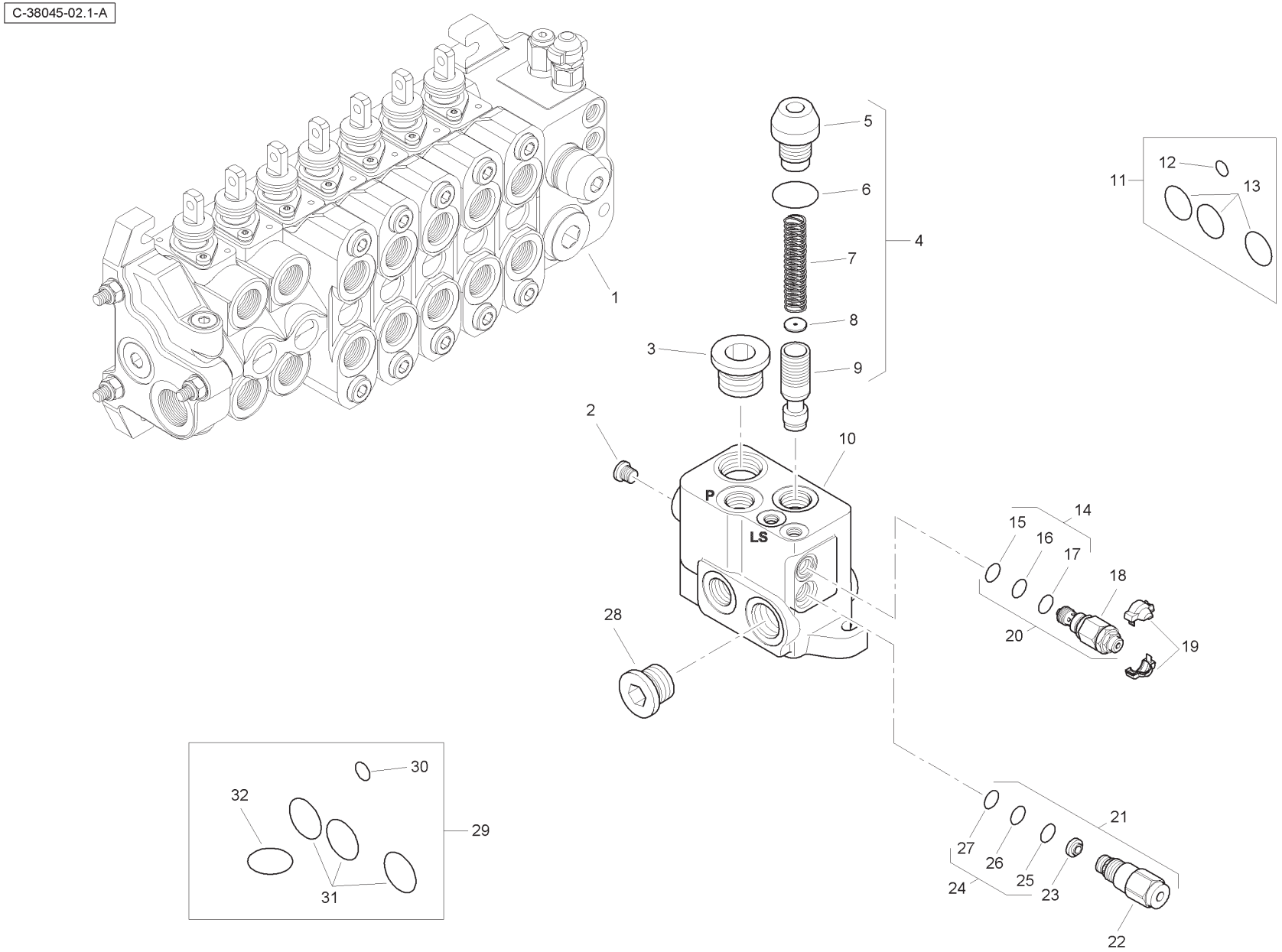
C-38045-02.1-A
1
2
3
4
5
6
7
8
9
10
11
12
13
14
15
16
17
18
19
20
21
22
23
24
25
26
27
28
29
30
31
32
P
LS

Item	Part No.	Qty.	English	French	German	Spanish	Remarks
1	6196122M91	1	Valve Assembly - Inlet	Distributeur	Ventil Kpl	Conjto. De Valvula	
2	-	1	Plug	Bouchon	Stopfen	Tapón	
3	-	1	Plug	Bouchon	Stopfen	Tapón	
4	-	1	Kit	Jeu	Satz	Juego	
5	-	1	Valve	Soupape	Ventil	Válvula	
6	-	1	O Ring	Joint Torique	O Ring	Junta De Tipo O	
7	-	1	Spring	Ressort	Feder	Muelle	
8	-	1	Element	Elément	Element	Elemento	
9	-	1	Body	Corps De Valve	Ventilgehäuse	Cuerpo Válvula	
10	-	1	Body	Corps De Valve	Ventilgehäuse	Cuerpo Válvula	
11	6193771M91	1	Seal Kit	Jeu Étanchéité	Dichtringsatz	Juego De Juntas	
12	-	1	O Ring	Joint Torique	O Ring	Junta De Tipo O	
13	-	3	O Ring	Joint Torique	O Ring	Junta De Tipo O	
14	-	1	Seal Kit	Jeu Étanchéité	Dichtringsatz	Juego De Juntas	
15	-	1	O Ring	Joint Torique	O Ring	Junta De Tipo O	
16	-	1	O Ring	Joint Torique	O Ring	Junta De Tipo O	
17	-	1	O Ring	Joint Torique	O Ring	Junta De Tipo O	
18	-	1	Valve	Soupape	Ventil	Válvula	
19	-	1	Cover	Couvercle	Deckel	Cubierta	
20	6193787M91	1	Pressure Relief Valve	Soupape De Sécurité	Überdruckventil	Válvula De Seguridad	
21	6193788M91	1	Flow Regulator	Valve Anti-surdébit	Begrenzungsventil	Válv. Antisobrecaud.	
22	-	1	Valve	Soupape	Ventil	Válvula	
23	-	1	Element	Elément	Element	Elemento	
24	-	1	Seal Kit	Jeu Étanchéité	Dichtringsatz	Juego De Juntas	
25	-	1	O Ring	Joint Torique	O Ring	Junta De Tipo O	
26	-	1	O Ring	Joint Torique	O Ring	Junta De Tipo O	
27	-	1	O Ring	Joint Torique	O Ring	Junta De Tipo O	
28	-	1	Plug	Bouchon	Stopfen	Tapón	
29	6193789M91	1	Seal Kit	Jeu Étanchéité	Dichtringsatz	Juego De Juntas	
30	-	1	O Ring	Joint Torique	O Ring	Junta De Tipo O	
31	-	1	O Ring	Joint Torique	O Ring	Junta De Tipo O	
32	-	3	O Ring	Joint Torique	O Ring	Junta De Tipo O	

C-38045-03.1-A

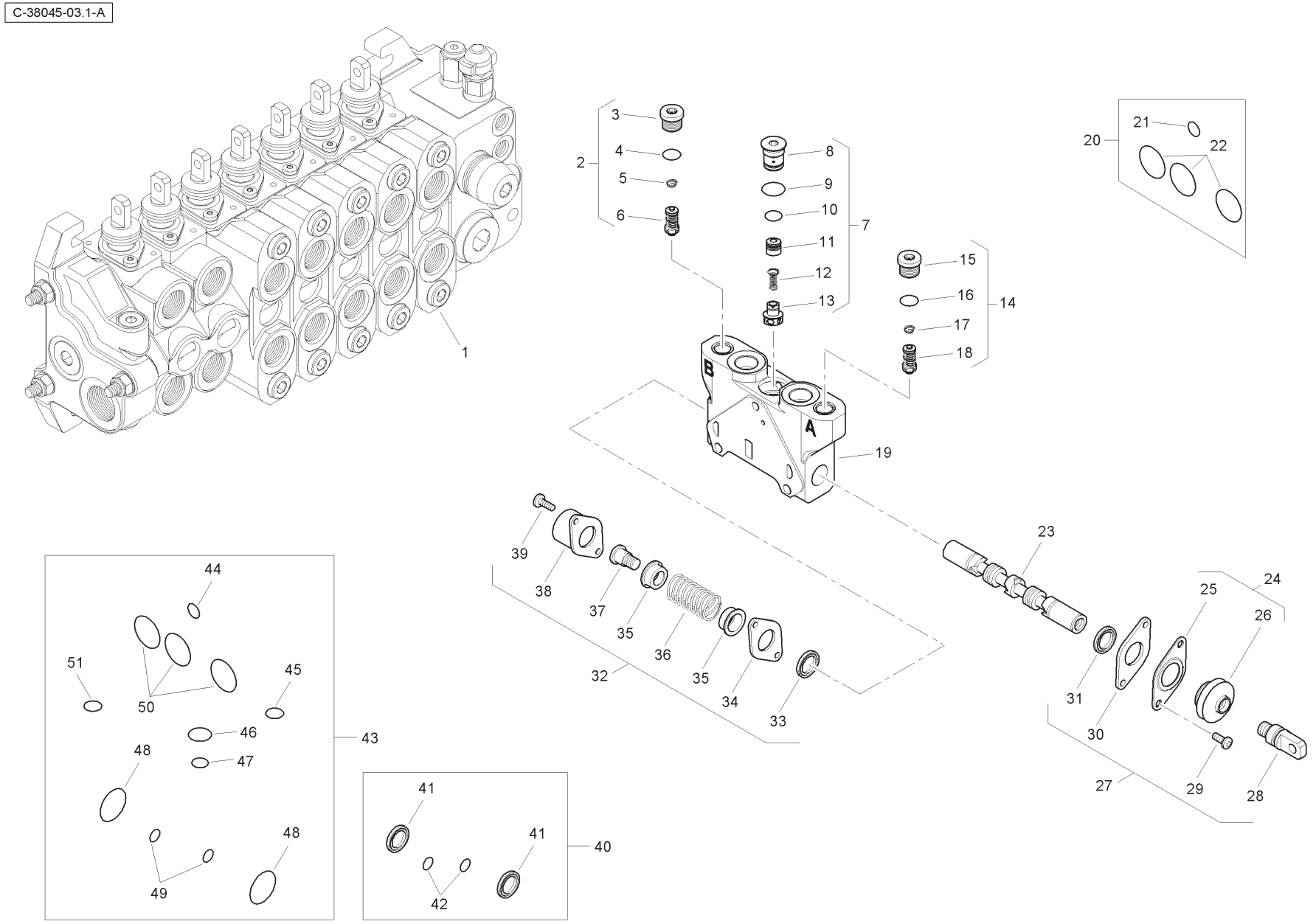
1
2
3
4
5
6
7
8
9
10
11
12
13
14
15
16
17
18
19
20
21
22
23
24
25
26
27
28
29
30
31
32
33
34
35
36
37
38
39
40
41
42
43
44
45
46
47
48
49
50
51
A
B

Item	Part No.	Qty.	English	French	German	Spanish	Remarks
1	6196123M91	1	Spool Valve - Auxilary	Soupape	Ventil	Válvula	
2	6196148M91	1	Pressure Relief Valve	Soupape De Sécurité	Überdruckventil	Válvula De Seguridad	
3	-	1	Plug	Bouchon	Stopfen	Tapón	
4	-	1	O Ring	Joint Torique	O Ring	Junta De Tipo O	
5	-	1	Spring	Ressort	Feder	Muelle	
6	-	1	Valve	Soupape	Ventil	Válvula	
7	-	1	Kit	Jeu	Satz	Juego	
8	-	1	Plug	Bouchon	Stopfen	Tapón	
9	-	1	O Ring	Joint Torique	O Ring	Junta De Tipo O	
10	-	1	O Ring	Joint Torique	O Ring	Junta De Tipo O	
11	-	1	Body	Corps De Valve	Ventilgehäuse	Cuerpo Válvula	
12	-	1	Spring	Ressort	Feder	Muelle	
13	-	1	Element	Elément	Element	Elemento	
14	6196149M91	1	Pressure Relief Valve	Soupape De Sécurité	Überdruckventil	Válvula De Seguridad	
15	-	1	Plug	Bouchon	Stopfen	Tapón	
16	-	1	O Ring	Joint Torique	O Ring	Junta De Tipo O	
17	-	1	Spring	Ressort	Feder	Muelle	
18	-	1	Valve	Soupape	Ventil	Válvula	
19	-	1	Body	Corps De Valve	Ventilgehäuse	Cuerpo Válvula	
20	6193771M91	1	Seal Kit	Jeu Étanchéité	Dichtringsatz	Juego De Juntas	
21	-	1	O Ring	Joint Torique	O Ring	Junta De Tipo O	
22	-	1	O Ring	Joint Torique	O Ring	Junta De Tipo O	
23	-	1	Spool	Tiroir	Steuerschieber	Carrete	
24	-	1	Kit	Jeu	Satz	Juego	
25	-	1	Plate	Plaque	Platte	Plato	
26	-	1	Seal	Joint Étanchéité	Dichtring	Retén	
27	6193780M91	1	Kit - Mechanical Option	Lot De Pièces	Ersatzteilpaket	Juego De Piezas	
28	-	1	Screw	Vis	Schraube	Tornillo	
29	-	2	Screw	Vis	Schraube	Tornillo	
30	-	1	Plate	Plaque	Platte	Plato	
31	-	1	Element	Elément	Element	Elemento	
32	6193784M91	1	Mechanical Kit	Lot De Pièces	Ersatzteilpaket	Juego De Piezas	
33	-	1	Element	Elément	Element	Elemento	
34	-	1	Plate	Plaque	Platte	Plato	
35	-	2	Holder	Pièce Support	Halter	Sujetador	

C-38045-03.1-A

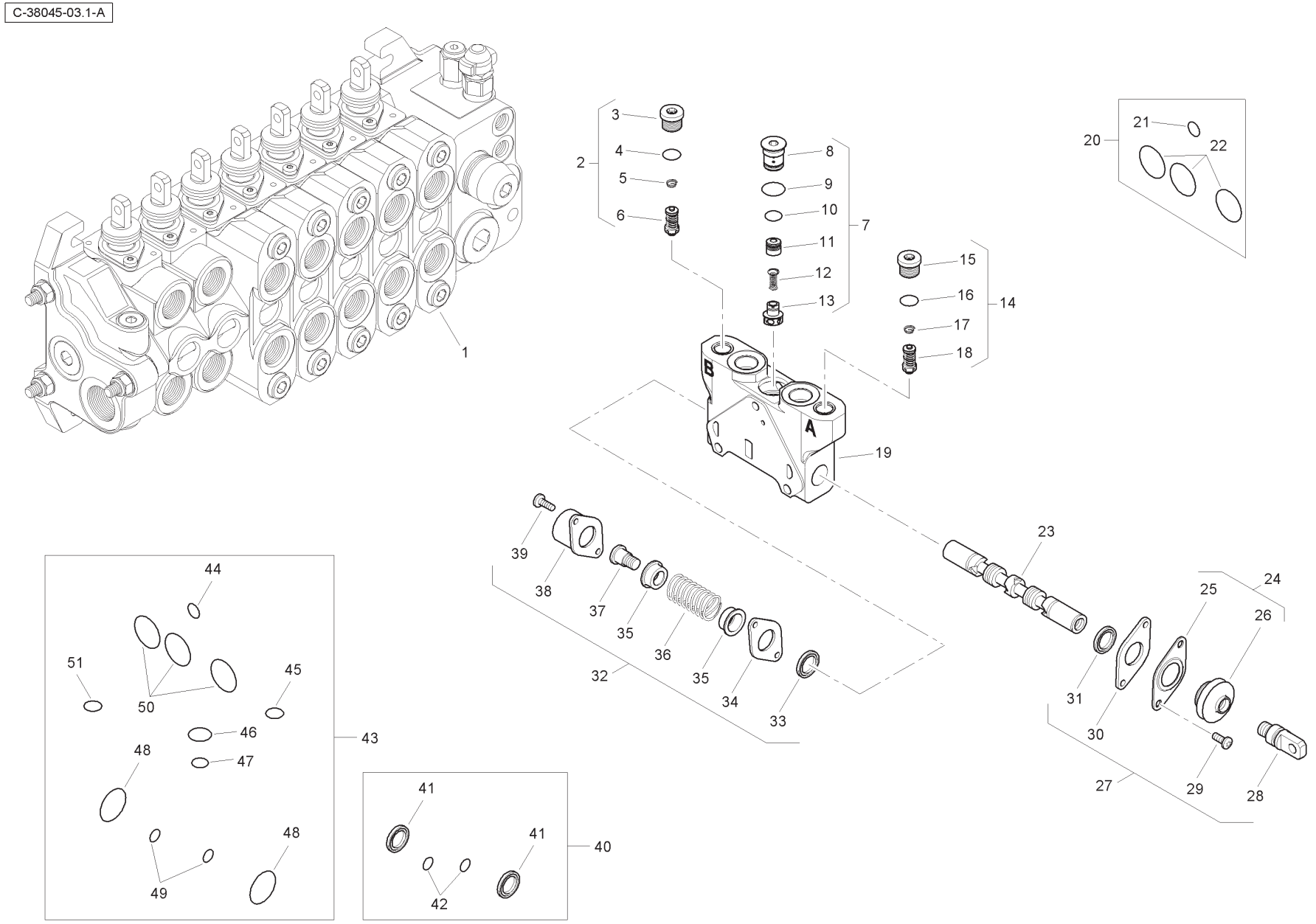
1
2
3
4
5
6
7
8
9
10
11
12
13
14
15
16
17
18
19
20
21
22
23
24
25
26
27
28
29
30
31
32
33
34
35
36
37
38
39
40
41
42
43
44
45
46
47
48
49
50
51
A
B

Item	Part No.	Qty.	English	French	German	Spanish	Remarks
36	-	1	Spring	Ressort	Feder	Muelle	
37	-	1	Screw	Vis	Schraube	Tornillo	
38	-	1	Cap	Chapeau	Kappe	Tapa	
39	-	2	Screw	Vis	Schraube	Tornillo	
40	6196126M91	1	Seal Kit	Jeu Étanchéité	Dichtringsatz	Juego De Juntas	
41	-	2	Seal	Joint Étanchéité	Dichtring	Retén	
42	-	2	O Ring	Joint Torique	O Ring	Junta De Tipo O	
43	6196125M91	1	Seal Kit	Jeu Étanchéité	Dichtringsatz	Juego De Juntas	
44	-	1	O Ring	Joint Torique	O Ring	Junta De Tipo O	
45	-	1	O Ring	Joint Torique	O Ring	Junta De Tipo O	
46	-	1	O Ring	Joint Torique	O Ring	Junta De Tipo O	
47	-	1	O Ring	Joint Torique	O Ring	Junta De Tipo O	
48	-	2	O Ring	Joint Torique	O Ring	Junta De Tipo O	
49	-	2	O Ring	Joint Torique	O Ring	Junta De Tipo O	
50	-	3	O Ring	Joint Torique	O Ring	Junta De Tipo O	
51	-	1	O Ring	Joint Torique	O Ring	Junta De Tipo O	

C-38045-04.1-A

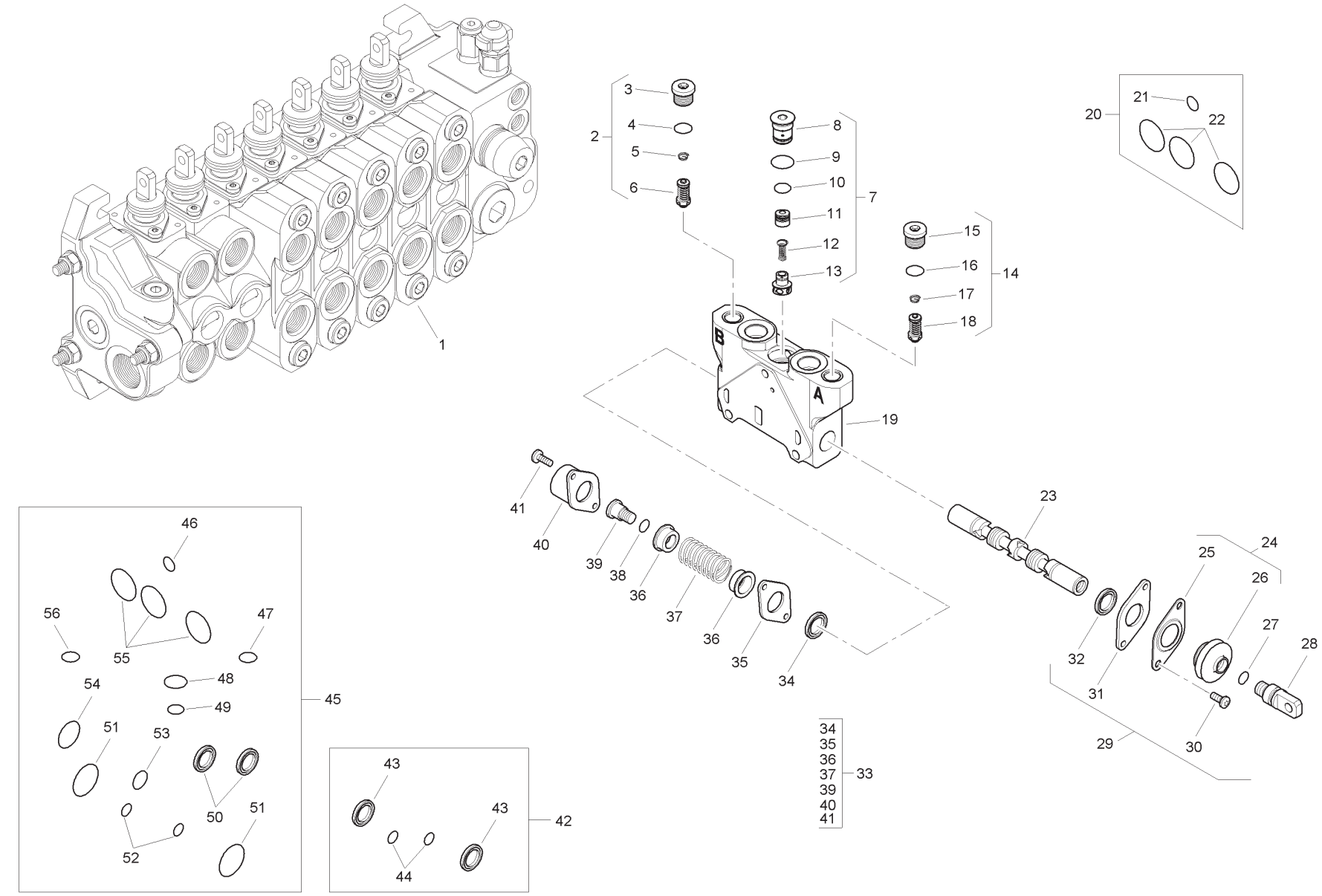
1
2
3
4
5
6
7
8
9
10
11
12
13
14
15
16
17
18
19
20
21
22
23
24
25
26
27
28
29
30
31
32
33
34
35
36
37
39
40
41
42
43
44
45
46
47
48
49
50
51
52
53
54
55
56
A
B

Item	Part No.	Qty.	English	French	German	Spanish	Remarks
1	6196127M91	1	Spool Valve Assembly	Distributeur	Ventil Kpl	Conjto. De Valvula	
2	6196150M91	1	Pressure Relief Valve	Soupape De Sécurité	Überdruckventil	Válvula De Seguridad	
3	-	1	Plug	Bouchon	Stopfen	Tapón	
4	-	1	O Ring	Joint Torique	O Ring	Junta De Tipo O	
5	-	1	Spring	Ressort	Feder	Muelle	
6	-	1	Valve	Soupape	Ventil	Válvula	
7	-	1	Kit	Jeu	Satz	Juego	
8	-	1	Plug	Bouchon	Stopfen	Tapón	
9	-	1	O Ring	Joint Torique	O Ring	Junta De Tipo O	
10	-	1	O Ring	Joint Torique	O Ring	Junta De Tipo O	
11	-	1	Body	Corps De Valve	Ventilgehäuse	Cuerpo Válvula	
12	-	1	Spring	Ressort	Feder	Muelle	
13	-	1	Element	Elément	Element	Elemento	
14	6196150M91	1	Pressure Relief Valve	Soupape De Sécurité	Überdruckventil	Válvula De Seguridad	
15	-	1	Plug	Bouchon	Stopfen	Tapón	
16	-	1	O Ring	Joint Torique	O Ring	Junta De Tipo O	
17	-	1	Spring	Ressort	Feder	Muelle	
18	-	1	Valve	Soupape	Ventil	Válvula	
19	-	1	Body	Corps De Valve	Ventilgehäuse	Cuerpo Válvula	
20	6193771M91	1	Seal Kit	Jeu Étanchéité	Dichtringsatz	Juego De Juntas	
21	-	1	O Ring	Joint Torique	O Ring	Junta De Tipo O	
22	-	3	O Ring	Joint Torique	O Ring	Junta De Tipo O	
23	-	1	Spool	Tiroir	Steuerschieber	Carrete	
24	-	1	Kit	Jeu	Satz	Juego	
25	-	1	Plate	Plaque	Platte	Plato	
26	-	1	Seal	Joint Étanchéité	Dichtring	Retén	
27	-	1	O Ring	Joint Torique	O Ring	Junta De Tipo O	
28	-	1	Screw	Vis	Schraube	Tornillo	
29	6193780M91	1	Mechanical Kit	Lot De Pièces	Ersatzteilpaket	Juego De Piezas	
30	-	2	Screw	Vis	Schraube	Tornillo	
31	-	1	Plate	Plaque	Platte	Plato	
32	-	1	Element	Elément	Element	Elemento	
33	6193784M91	1	Mechanical Kit	Lot De Pièces	Ersatzteilpaket	Juego De Piezas	
34	-	1	Element	Elément	Element	Elemento	
35	-	1	Plate	Plaque	Platte	Plato	

C-38045-04.1-A

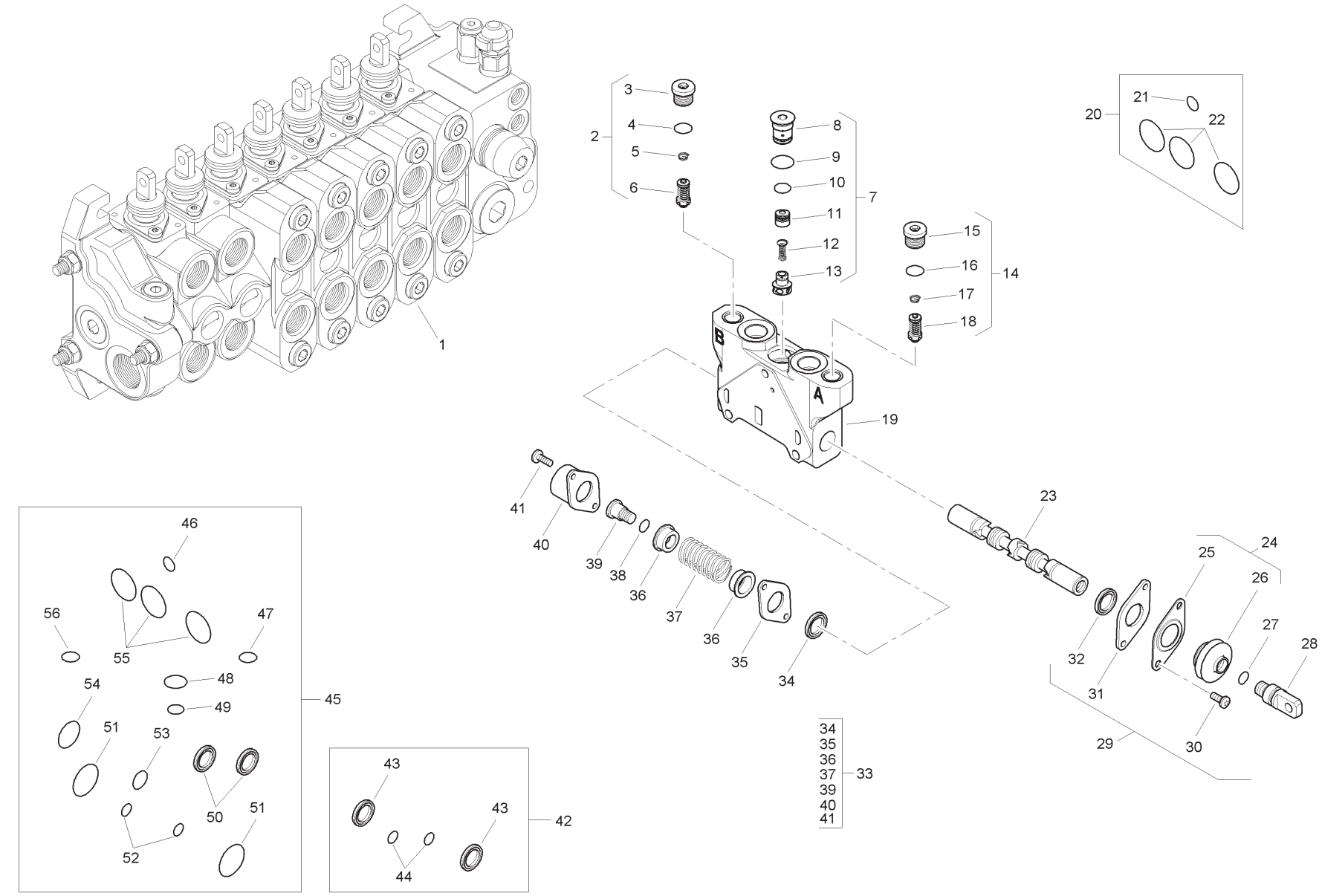
1
2
3
4
5
6
7
8
9
10
11
12
13
14
15
16
17
18
19
20
21
22
23
24
25
26
27
28
29
30
31
32
33
34
35
36
37
39
40
41
42
43
44
45
46
47
48
49
50
51
52
53
54
55
56
A
B

Item	Part No.	Qty.	English	French	German	Spanish	Remarks
36	-	2	Holder	Pièce Support	Halter	Sujetado	
37	-	1	Spring	Ressort	Feder	Muelle	
38	-	1	O Ring	Joint Torique	O Ring	Junta De Tipo O	
39	-	1	Screw	Vis	Schraube	Tornillo	
40	-	1	Cap	Chapeau	Kappe	Tapa	
41	-	2	Screw	Vis	Schraube	Tornillo	
42	6196126M91	1	Seal Kit	Jeu Étanchéité	Dichtringsatz	Juego De Juntas	
43	-	2	Seal	Joint Étanchéité	Dichtring	Retén	
44	-	2	O Ring	Joint Torique	O Ring	Junta De Tipo O	
45	6196125M91	1	Seal Kit	Jeu Étanchéité	Dichtringsatz	Juego De Juntas	
46	-	1	O Ring	Joint Torique	O Ring	Junta De Tipo O	
47	-	1	O Ring	Joint Torique	O Ring	Junta De Tipo O	
48	-	1	O Ring	Joint Torique	O Ring	Junta De Tipo O	
49	-	1	O Ring	Joint Torique	O Ring	Junta De Tipo O	
50	-	2	Seal	Joint Étanchéité	Dichtring	Retén	
51	-	2	O Ring	Joint Torique	O Ring	Junta De Tipo O	
52	-	2	O Ring	Joint Torique	O Ring	Junta De Tipo O	
53	-	1	O Ring	Joint Torique	O Ring	Junta De Tipo O	
54	-	1	O Ring	Joint Torique	O Ring	Junta De Tipo O	
55	-	3	O Ring	Joint Torique	O Ring	Junta De Tipo O	
56	-	1	O Ring	Joint Torique	O Ring	Junta De Tipo O	

C-38045-05.1-A

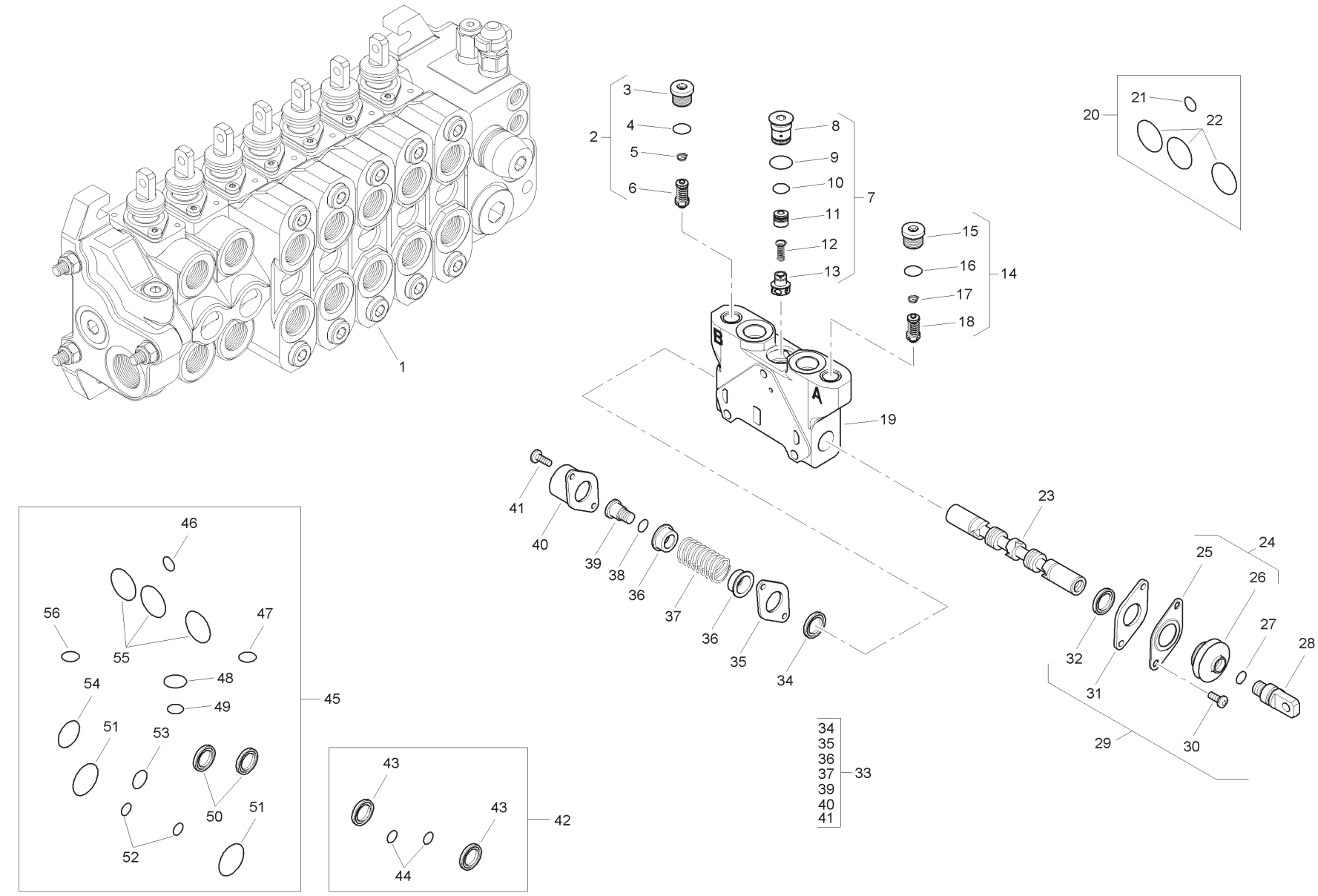
1
2
3
4
5
6
7
8
9
10
11
12
13
14
15
16
17
18
19
20
21
22
23
24
25
26
27
28
29
30
31
32
33
34
35
36
37
39
40
41
42
43
44
45
46
47
48
49
50
51
52
53
54
55
56
A
B

Item	Part No.	Qty.	English	French	German	Spanish	Remarks
1	6196128M91	1	Spool Valve Assembly	Distributeur	Ventil Kpl	Conjto. De Valvula	
2	6196152M91	1	Pressure Relief Valve	Soupape De Sécurité	Überdruckventil	Válvula De Seguridad	
3	-	1	Plug	Bouchon	Stopfen	Tapón	
4	-	1	O Ring	Joint Torique	O Ring	Junta De Tipo O	
5	-	1	Spring	Ressort	Feder	Muelle	
6	-	1	Valve	Soupape	Ventil	Válvula	
7	-	1	Kit	Jeu	Satz	Juego	
8	-	1	Plug	Bouchon	Stopfen	Tapón	
9	-	1	O Ring	Joint Torique	O Ring	Junta De Tipo O	
10	-	1	O Ring	Joint Torique	O Ring	Junta De Tipo O	
11	-	1	Body	Corps De Valve	Ventilgehäuse	Cuerpo Válvula	
12	-	1	Spring	Ressort	Feder	Muelle	
13	-	1	Element	Elément	Element	Elemento	
14	6196151M91	1	Pressure Relief Valve	Soupape De Sécurité	Überdruckventil	Válvula De Seguridad	
15	-	1	Plug	Bouchon	Stopfen	Tapón	
16	-	1	O Ring	Joint Torique	O Ring	Junta De Tipo O	
17	-	1	Spring	Ressort	Feder	Muelle	
18	-	1	Valve	Soupape	Ventil	Válvula	
19	-	1	Body	Corps De Valve	Ventilgehäuse	Cuerpo Válvula	
20	6193771M91	1	Seal Kit	Jeu Étanchéité	Dichtringsatz	Juego De Juntas	
21	-	1	O Ring	Joint Torique	O Ring	Junta De Tipo O	
22	-	3	O Ring	Joint Torique	O Ring	Junta De Tipo O	
23	-	1	Spool	Tiroir	Steuerschieber	Carrete	
24	-	1	Kit	Jeu	Satz	Juego	
25	-	1	Plate	Plaque	Platte	Plato	
26	-	1	Seal	Joint Étanchéité	Dichtring	Retén	
27	-	1	O Ring	Joint Torique	O Ring	Junta De Tipo O	
28	-	1	Screw	Vis	Schraube	Tornillo	
29	6193780M91	1	Mechanical Kit	Lot De Pièces	Ersatzteilpaket	Juego De Piezas	
30	-	2	Screw	Vis	Schraube	Tornillo	
31	-	1	Plate	Plaque	Platte	Plato	
32	-	1	Element	Elément	Element	Elemento	
33	6193784M91	1	Mechanical Kit	Lot De Pièces	Ersatzteilpaket	Juego De Piezas	
34	-	1	Element	Elément	Element	Elemento	
35	-	1	Plate	Plaque	Platte	Plato	

C-38045-05.1-A

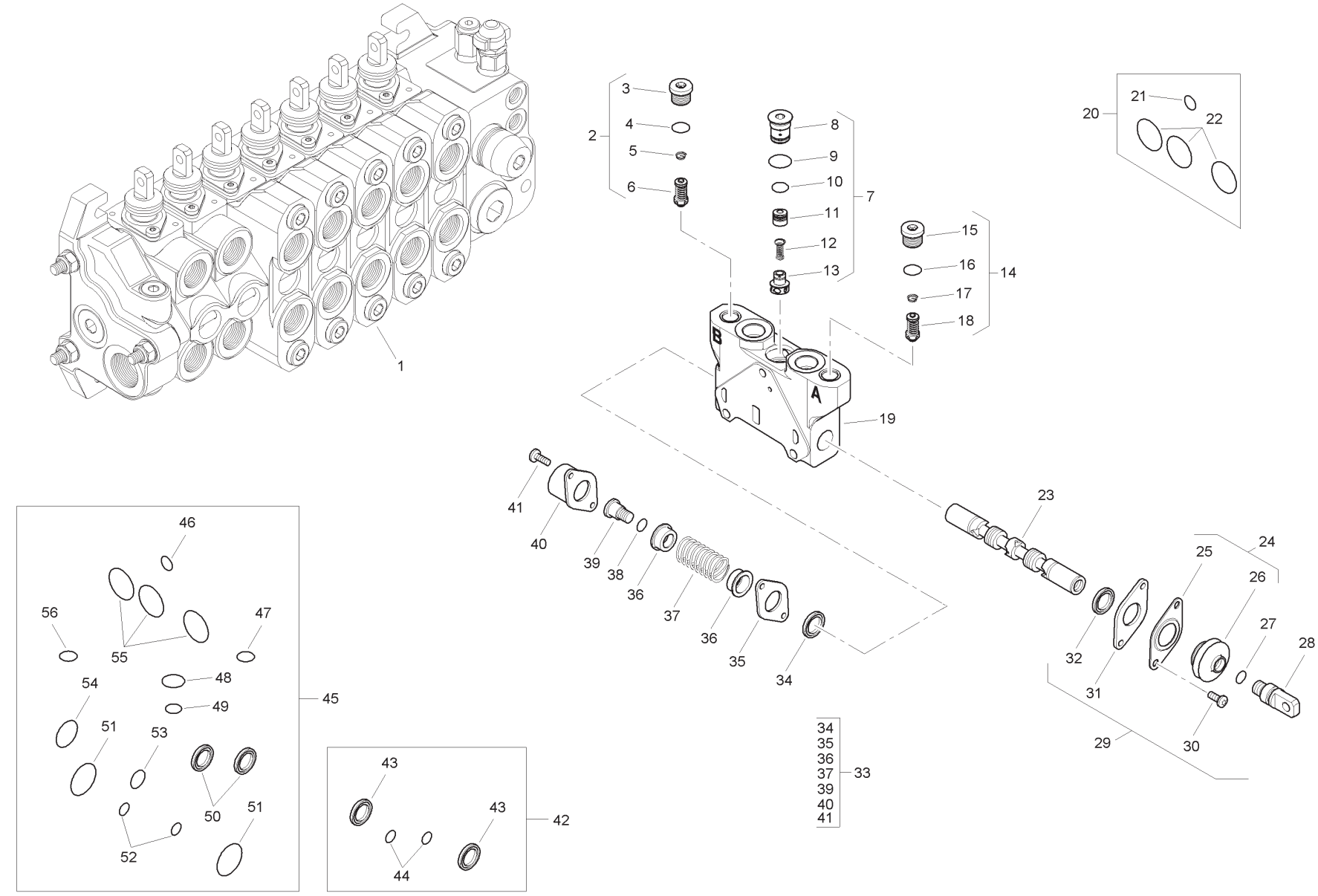
1
2
3
4
5
6
7
8
9
10
11
12
13
14
15
16
17
18
19
20
21
22
23
24
25
26
27
28
29
30
31
32
33
34
35
36
37
39
40
41
42
43
44
45
46
47
48
49
50
51
52
53
54
55
56
A
B

Item	Part No.	Qty.	English	French	German	Spanish	Remarks
36	-	2	Holder	Pièce Support	Halter	Sujetado	
37	-	1	Spring	Ressort	Feder	Muelle	
38	-	1	O Ring	Joint Torique	O Ring	Junta De Tipo O	
39	-	1	Screw	Vis	Schraube	Tornillo	
40	-	1	Cap	Chapeau	Kappe	Tapa	
41	-	2	Screw	Vis	Schraube	Tornillo	
42	6196126M91	1	Seal Kit	Jeu Étanchéité	Dichtringsatz	Juego De Juntas	
43	-	2	Seal	Joint Étanchéité	Dichtring	Retén	
44	-	2	O Ring	Joint Torique	O Ring	Junta De Tipo O	
45	6196125M91	1	Seal Kit	Jeu Étanchéité	Dichtringsatz	Juego De Juntas	
46	-	1	O Ring	Joint Torique	O Ring	Junta De Tipo O	
47	-	1	O Ring	Joint Torique	O Ring	Junta De Tipo O	
48	-	1	O Ring	Joint Torique	O Ring	Junta De Tipo O	
49	-	1	O Ring	Joint Torique	O Ring	Junta De Tipo O	
50	-	2	Seal	Joint Étanchéité	Dichtring	Retén	
51	-	2	O Ring	Joint Torique	O Ring	Junta De Tipo O	
52	-	2	O Ring	Joint Torique	O Ring	Junta De Tipo O	
53	-	1	O Ring	Joint Torique	O Ring	Junta De Tipo O	
54	-	1	O Ring	Joint Torique	O Ring	Junta De Tipo O	
55	-	3	O Ring	Joint Torique	O Ring	Junta De Tipo O	
56	-	1	O Ring	Joint Torique	O Ring	Junta De Tipo O	

C-38045-06.1-A

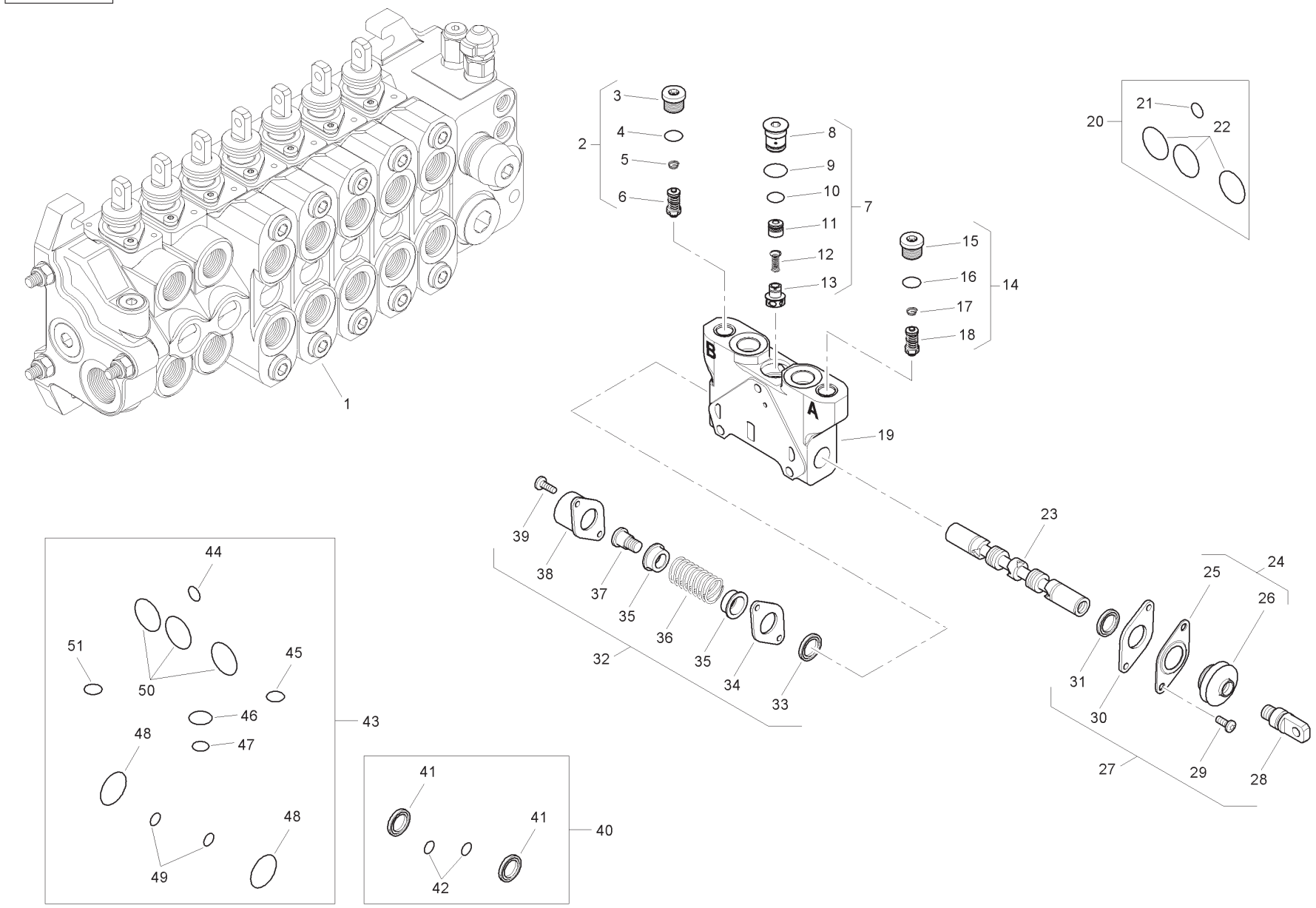
1
2
3
4
5
6
7
8
9
10
11
12
13
14
15
16
17
18
19
20
21
22
23
24
25
26
27
28
29
30
31
32
33
34
35
36
37
38
39
40
41
42
43
44
45
46
47
48
49
50
51
A
B

Item	Part No.	Qty.	English	French	German	Spanish	Remarks
1	6196127M91	1	Spool Valve Assembly	Distributeur	Ventil Kpl	Conjto. De Valvula	
2	6196150M91	1	Pressure Relief Valve	Soupape De Sécurité	Überdruckventil	Válvula De Seguridad	
3	-	1	Plug	Bouchon	Stopfen	Tapón	
4	-	1	O Ring	Joint Torique	O Ring	Junta De Tipo O	
5	-	1	Spring	Ressort	Feder	Muelle	
6	-	1	Valve	Soupape	Ventil	Válvula	
7	-	1	Kit	Jeu	Satz	Juego	
8	-	1	Plug	Bouchon	Stopfen	Tapón	
9	-	1	O Ring	Joint Torique	O Ring	Junta De Tipo O	
10	-	1	O Ring	Joint Torique	O Ring	Junta De Tipo O	
11	-	1	Body	Corps De Valve	Ventilgehäuse	Cuerpo Válvula	
12	-	1	Spring	Ressort	Feder	Muelle	
13	-	1	Element	Elément	Element	Elemento	
14	6196150M91	1	Pressure Relief Valve	Soupape De Sécurité	Überdruckventil	Válvula De Seguridad	
15	-	1	Plug	Bouchon	Stopfen	Tapón	
16	-	1	O Ring	Joint Torique	O Ring	Junta De Tipo O	
17	-	1	Spring	Ressort	Feder	Muelle	
18	-	1	Valve	Soupape	Ventil	Válvula	
19	-	1	Body	Corps De Valve	Ventilgehäuse	Cuerpo Válvula	
20	6193771M91	1	Seal Kit	Jeu Étanchéité	Dichtringsatz	Juego De Juntas	
21	-	1	O Ring	Joint Torique	O Ring	Junta De Tipo O	
22	-	3	O Ring	Joint Torique	O Ring	Junta De Tipo O	
23	-	1	Spool	Tiroir	Steuerschieber	Carrete	
24	-	1	Kit	Jeu	Satz	Juego	
25	-	1	Plate	Plaque	Platte	Plato	
26	-	1	Seal	Joint Étanchéité	Dichtring	Retén	
27	-	1	O Ring	Joint Torique	O Ring	Junta De Tipo O	
28	-	1	Screw	Vis	Schraube	Tornillo	
29	6193780M91	1	Mechanical Kit	Lot De Pièces	Ersatzteilpaket	Juego De Piezas	
30	-	2	Screw	Vis	Schraube	Tornillo	
31	-	1	Plate	Plaque	Platte	Plato	
32	-	1	Element	Elément	Element	Elemento	
33	6193784M91	1	Mechanical Kit	Lot De Pièces	Ersatzteilpaket	Juego De Piezas	
34	-	1	Element	Elément	Element	Elemento	
35	-	1	Plate	Plaque	Platte	Plato	

C-38045-06.1-A

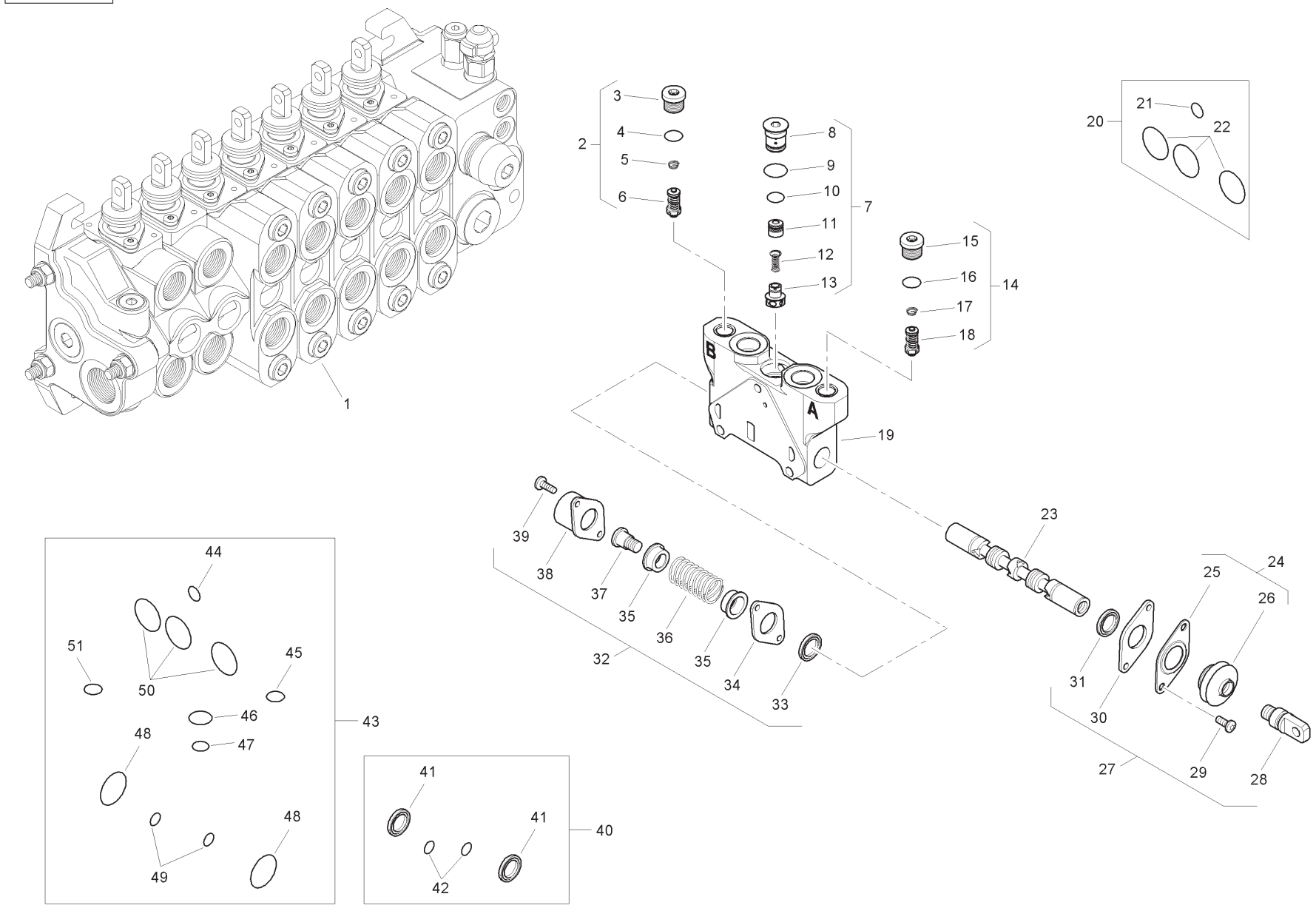
1
2
3
4
5
6
7
8
9
10
11
12
13
14
15
16
17
18
19
20
21
22
23
24
25
26
27
28
29
30
31
32
33
34
35
36
37
38
39
40
41
42
43
44
45
46
47
48
49
50
51
A
B

Item	Part No.	Qty.	English	French	German	Spanish	Remarks
36	-	1	Spring	Ressort	Feder	Muelle	
37	-	1	Screw	Vis	Schraube	Tornillo	
38	-	1	Cap	Chapeau	Kappe	Tapa	
39	-	2	Screw	Vis	Schraube	Tornillo	
40	6196126M91	1	Seal Kit	Jeu Étanchéité	Dichtringsatz	Juego De Juntas	
41	-	2	Seal	Joint Étanchéité	Dichtring	Retén	
42	-	2	O Ring	Joint Torique	O Ring	Junta De Tipo O	
43	6196125M91	1	Seal Kit	Jeu Étanchéité	Dichtringsatz	Juego De Juntas	
44	-	1	O Ring	Joint Torique	O Ring	Junta De Tipo O	
45	-	1	O Ring	Joint Torique	O Ring	Junta De Tipo O	
46	-	1	O Ring	Joint Torique	O Ring	Junta De Tipo O	
47	-	1	O Ring	Joint Torique	O Ring	Junta De Tipo O	
48	-	2	O Ring	Joint Torique	O Ring	Junta De Tipo O	
49	-	2	O Ring	Joint Torique	O Ring	Junta De Tipo O	
50	-	3	O Ring	Joint Torique	O Ring	Junta De Tipo O	
51	-	1	O Ring	Joint Torique	O Ring	Junta De Tipo O	

C-38045-07.1-A

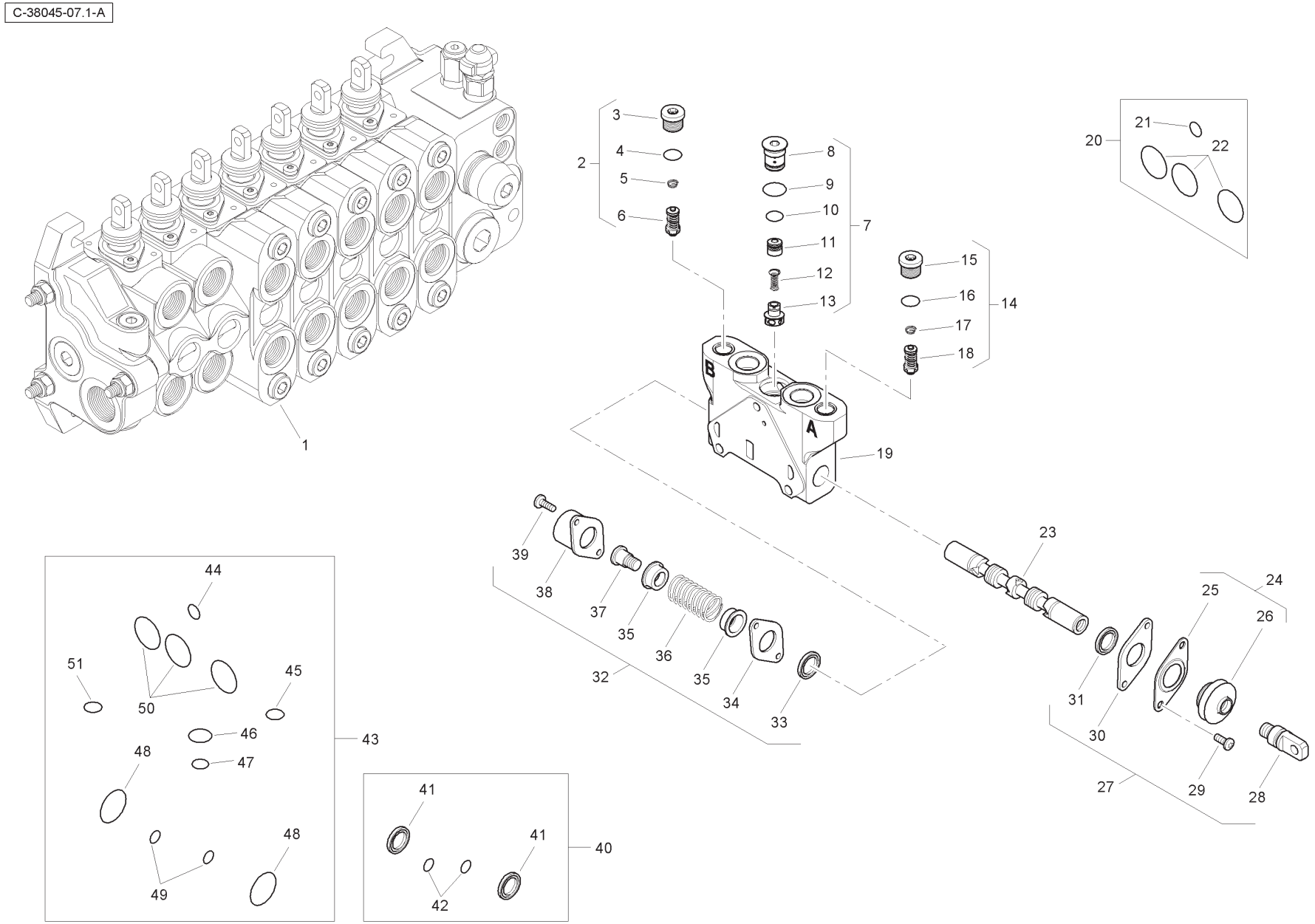
1
2
3
4
5
6
7
8
9
10
11
12
13
14
15
16
17
18
19
20
21
22
23
24
25
26
27
28
29
30
31
32
33
34
35
36
37
38
39
40
41
42
43
44
45
46
47
48
49
50
51
A
B

Item	Part No.	Qty.	English	French	German	Spanish	Remarks
1	6196130M91	1	Spool Valve - Auxilary	Soupape	Ventil	Válvula	
2	6196151M91	1	Pressure Relief Valve	Soupape De Sécurité	Überdruckventil	Válvula De Seguridad	
3	-	1	Plug	Bouchon	Stopfen	Tapón	
4	-	1	O Ring	Joint Torique	O Ring	Junta De Tipo O	
5	-	1	Spring	Ressort	Feder	Muelle	
6	-	1	Valve	Soupape	Ventil	Válvula	
7	-	1	Kit	Jeu	Satz	Juego	
8	-	1	Plug	Bouchon	Stopfen	Tapón	
9	-	1	O Ring	Joint Torique	O Ring	Junta De Tipo O	
10	-	1	O Ring	Joint Torique	O Ring	Junta De Tipo O	
11	-	1	Body	Corps De Valve	Ventilgehäuse	Cuerpo Válvula	
12	-	1	Spring	Ressort	Feder	Muelle	
13	-	1	Element	Elément	Element	Elemento	
14	6196151M91	1	Pressure Relief Valve	Soupape De Sécurité	Überdruckventil	Válvula De Seguridad	
15	-	1	Plug	Bouchon	Stopfen	Tapón	
16	-	1	O Ring	Joint Torique	O Ring	Junta De Tipo O	
17	-	1	Spring	Ressort	Feder	Muelle	
18	-	1	Valve	Soupape	Ventil	Válvula	
19	-	1	Body	Corps De Valve	Ventilgehäuse	Cuerpo Válvula	
20	6193771M91	1	Seal Kit	Jeu Étanchéité	Dichtringsatz	Juego De Juntas	
21	-	1	O Ring	Joint Torique	O Ring	Junta De Tipo O	
22	-	1	O Ring	Joint Torique	O Ring	Junta De Tipo O	
23	-	1	Spool	Tiroir	Steuerschieber	Carrete	
24	-	1	Kit	Jeu	Satz	Juego	
25	-	1	Plate	Plaque	Platte	Plato	
26	-	1	Seal	Joint Étanchéité	Dichtring	Retén	
27	6193780M91	1	Mechanical Kit	Lot De Pièces	Ersatzteilpaket	Juego De Piezas	
28	-	1	Screw	Vis	Schraube	Tornillo	
29	-	2	Screw	Vis	Schraube	Tornillo	
30	-	1	Plate	Plaque	Platte	Plato	
31	-	1	Element	Elément	Element	Elemento	
32	6193784M91	1	Mechanical Kit	Lot De Pièces	Ersatzteilpaket	Juego De Piezas	
33	-	1	Element	Elément	Element	Elemento	
34	-	1	Plate	Plaque	Platte	Plato	
35	-	2	Holder	Pièce Support	Halter	Sujetador	

C-38045-07.1-A

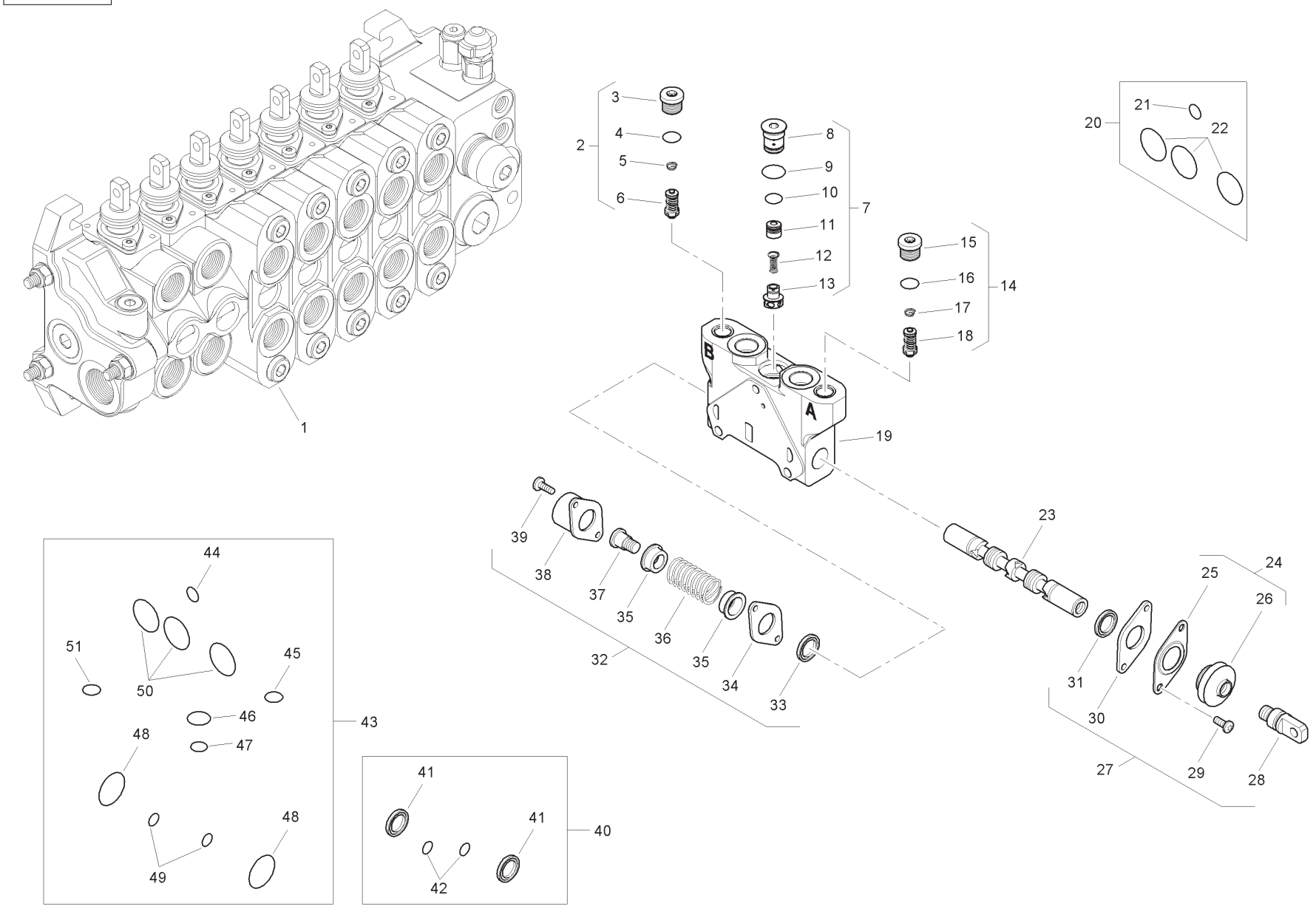
1
2
3
4
5
6
7
8
9
10
11
12
13
14
15
16
17
18
19
20
21
22
23
24
25
26
27
28
29
30
31
32
33
34
35
36
37
38
39
40
41
42
43
44
45
46
47
48
49
50
51
A
B

Item	Part No.	Qty.	English	French	German	Spanish	Remarks
36	-	1	Spring	Ressort	Feder	Muelle	
37	-	1	Screw	Vis	Schraube	Tornillo	
38	-	1	Cap	Chapeau	Kappe	Tapa	
39	-	2	Screw	Vis	Schraube	Tornillo	
40	6196126M91	1	Seal Kit	Jeu Étanchéité	Dichtringsatz	Juego De Juntas	
41	-	2	Seal	Joint Étanchéité	Dichtring	Retén	
42	-	2	O Ring	Joint Torique	O Ring	Junta De Tipo O	
43	6196125M91	1	Seal Kit	Jeu Étanchéité	Dichtringsatz	Juego De Juntas	
44	-	1	O Ring	Joint Torique	O Ring	Junta De Tipo O	
45	-	1	O Ring	Joint Torique	O Ring	Junta De Tipo O	
46	-	1	O Ring	Joint Torique	O Ring	Junta De Tipo O	
47	-	1	O Ring	Joint Torique	O Ring	Junta De Tipo O	
48	-	2	O Ring	Joint Torique	O Ring	Junta De Tipo O	
49	-	2	O Ring	Joint Torique	O Ring	Junta De Tipo O	
50	-	3	O Ring	Joint Torique	O Ring	Junta De Tipo O	
51	-	1	O Ring	Joint Torique	O Ring	Junta De Tipo O	

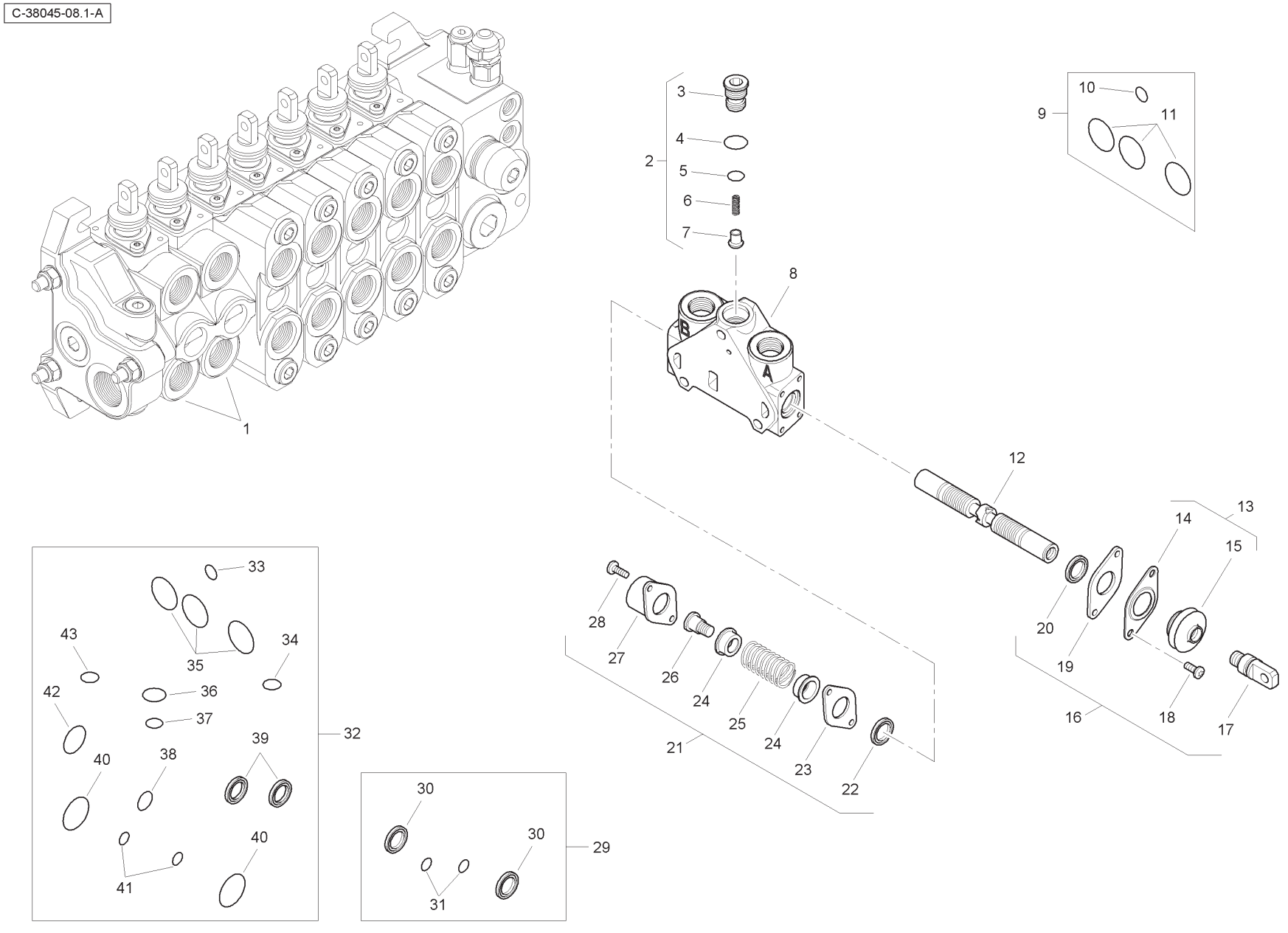
C-38045-08.1-A
1
2
3
4
5
6
7
8
9
10
11
12
13
14
15
16
17
18
19
20
21
22
23
24
25
26
27
28
29
30
31
32
33
34
35
36
37
38
39
40
41
42
43
A
B

Item	Part No.	Qty.	English	French	German	Spanish	Remarks
1	6196131M91	2	Spool Valve Assembly	Distributeur	Ventil Kpl	Conjto. De Valvula	
2	-	1	Kit	Jeu	Satz	Juego	
3	-	1	Plug	Bouchon	Stopfen	Tapón	
4	-	1	O Ring	Joint Torique	O Ring	Junta De Tipo O	
5	-	1	O Ring	Joint Torique	O Ring	Junta De Tipo O	
6	-	1	Spring	Ressort	Feder	Muelle	
7	-	1	Element	Elément	Element	Elemento	
8	-	1	Body	Corps De Valve	Ventilgehäuse	Cuerpo Válvula	
9	6193771M91	1	Seal Kit	Jeu Étanchéité	Dichtringsatz	Juego De Juntas	
10	-	1	O Ring	Joint Torique	O Ring	Junta De Tipo O	
11	-	3	O Ring	Joint Torique	O Ring	Junta De Tipo O	
12	-	1	Spool	Tiroir	Steuerschieber	Carrete	
13	-	1	Kit	Jeu	Satz	Juego	
14	-	1	Plate	Plaque	Platte	Plato	
15	-	1	Seal	Joint Étanchéité	Dichtring	Retén	
16	6193780M91	1	Mechanical Kit	Lot De Pièces	Ersatzteilpaket	Juego De Piezas	
17	-	1	Screw	Vis	Schraube	Tornillo	
18	-	2	Screw	Vis	Schraube	Tornillo	
19	-	1	Plate	Plaque	Platte	Plato	
20	-	1	Seal	Joint Étanchéité	Dichtring	Retén	
21	6193784M91	1	Mechanical Kit	Lot De Pièces	Ersatzteilpaket	Juego De Piezas	
22	-	1	Seal	Joint Étanchéité	Dichtring	Retén	
23	-	1	Plate	Plaque	Platte	Plato	
24	-	2	Holder	Pièce Support	Halter	Sujetador	
25	-	1	Spring	Ressort	Feder	Muelle	
26	-	1	Screw	Vis	Schraube	Tornillo	
27	-	1	Cap	Chapeau	Kappe	Tapa	
28	-	2	Screw	Vis	Schraube	Tornillo	
29	6196126M91	1	Seal Kit	Jeu Étanchéité	Dichtringsatz	Juego De Juntas	
30	-	2	Seal	Joint Étanchéité	Dichtring	Retén	
31	-	2	O Ring	Joint Torique	O Ring	Junta De Tipo O	
32	6196125M91	1	Seal Kit	Jeu Étanchéité	Dichtringsatz	Juego De Juntas	
33	-	1	O Ring	Joint Torique	O Ring	Junta De Tipo O	
34	-	1	O Ring	Joint Torique	O Ring	Junta De Tipo O	
35	-	3	O Ring	Joint Torique	O Ring	Junta De Tipo O	

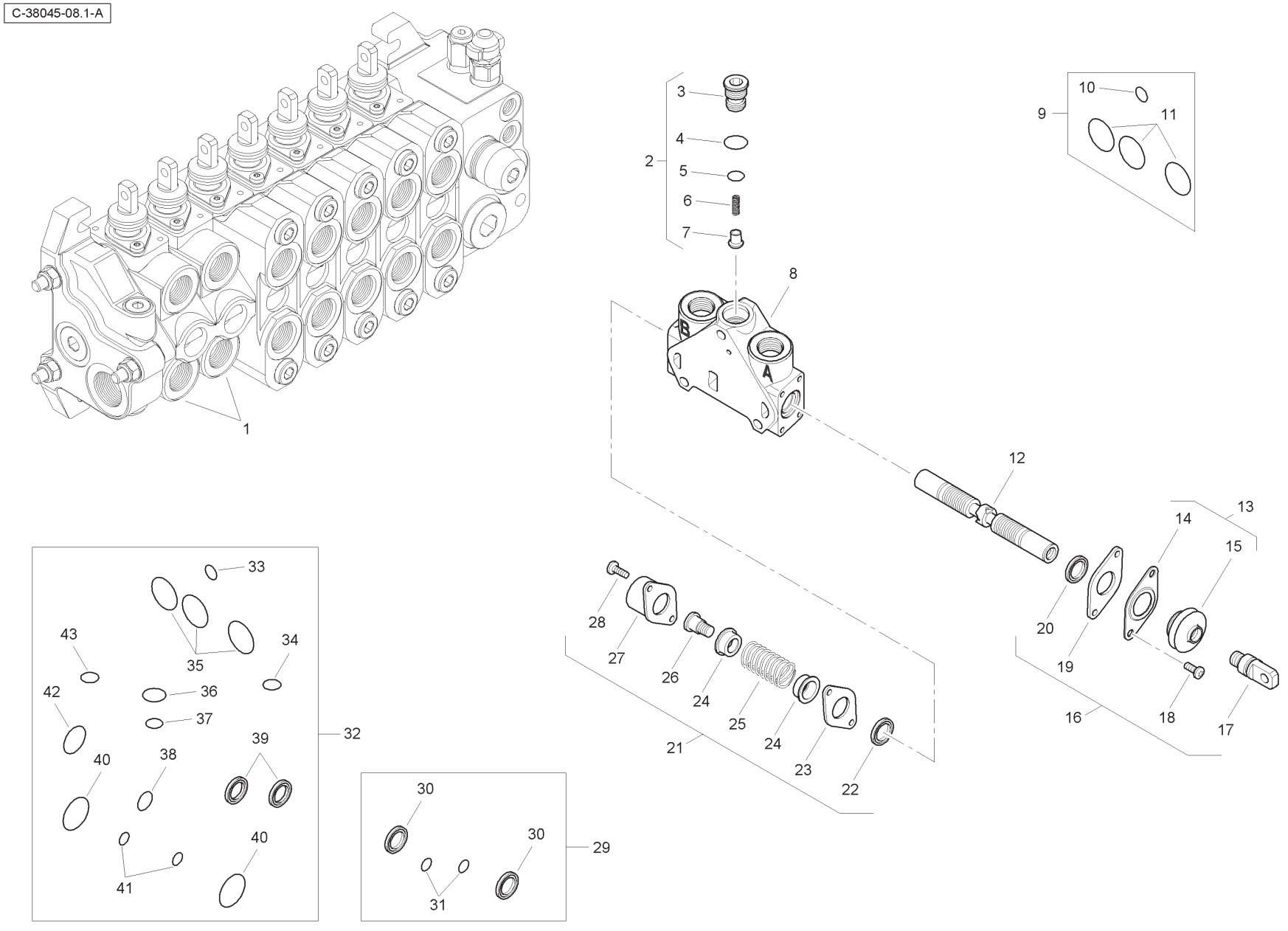
C-38045-08.1-A
1
2
3
4
5
6
7
8
9
10
11
12
13
14
15
16
17
18
19
20
21
22
23
24
25
26
27
28
29
30
31
32
33
34
35
36
37
38
39
40
41
42
43
A
B

Item	Part No.	Qty.	English	French	German	Spanish	Remarks
36	-	1	O Ring	Joint Torique	O Ring	Junta De Tipo O	
37	-	1	O Ring	Joint Torique	O Ring	Junta De Tipo O	
38	-	1	O Ring	Joint Torique	O Ring	Junta De Tipo O	
39	-	2	Seal	Joint Étanchéité	Dichtring	Retén	
40	-	2	O Ring	Joint Torique	O Ring	Junta De Tipo O	
41	-	2	O Ring	Joint Torique	O Ring	Junta De Tipo O	
42	-	1	O Ring	Joint Torique	O Ring	Junta De Tipo O	
43	-	1	O Ring	Joint Torique	O Ring	Junta De Tipo O	

C-38045-09.1-A

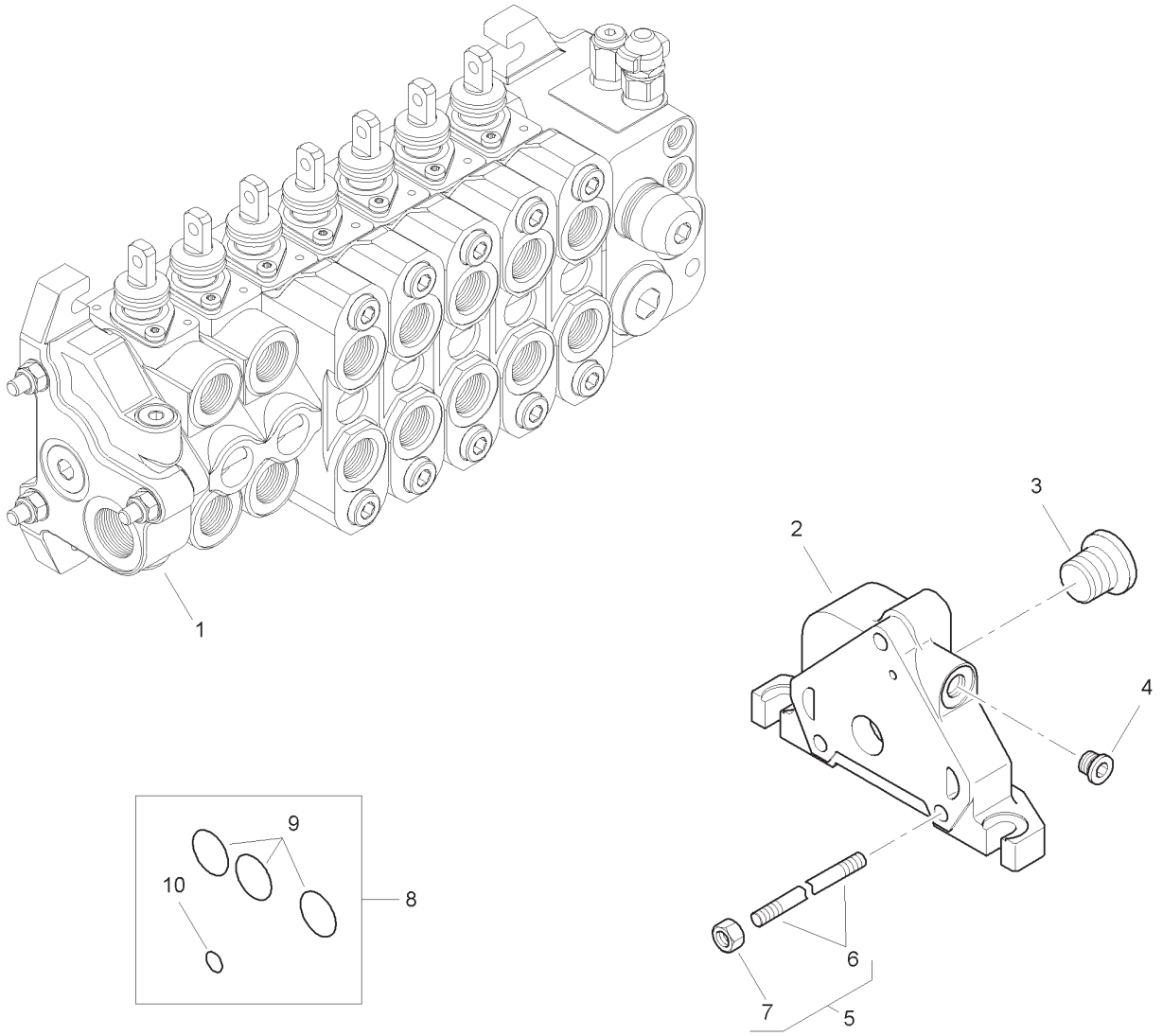

Item	Part No.	Qty.	English	French	German	Spanish	Remarks
1	6196134M91	1	Outlet Valve	Soupape	Ventil	Válvula	
2	-	1	Body	Corps De Valve	Ventilgehäuse	Cuerpo Válvula	
3	-	1	Plug	Bouchon	Stopfen	Tapón	
4	-	1	Plug	Bouchon	Stopfen	Tapón	
5	6196146M1	3	Tie Rod	Tringlerie	Zugstange	Brazo De Enlace	
6	-	1	Rod	Tringle	Stange	Varilla	
7	-	1	Nut	Ecrou	Mutter	Tuerca	
8	6193771M91	1	Seal Kit	Jeu Étanchéité	Dichtringsatz	Juego De Juntas	
9	-	3	O Ring	Joint Torique	O Ring	Junta De Tipo O	
10	-	1	O Ring	Joint Torique	O Ring	Junta De Tipo O	

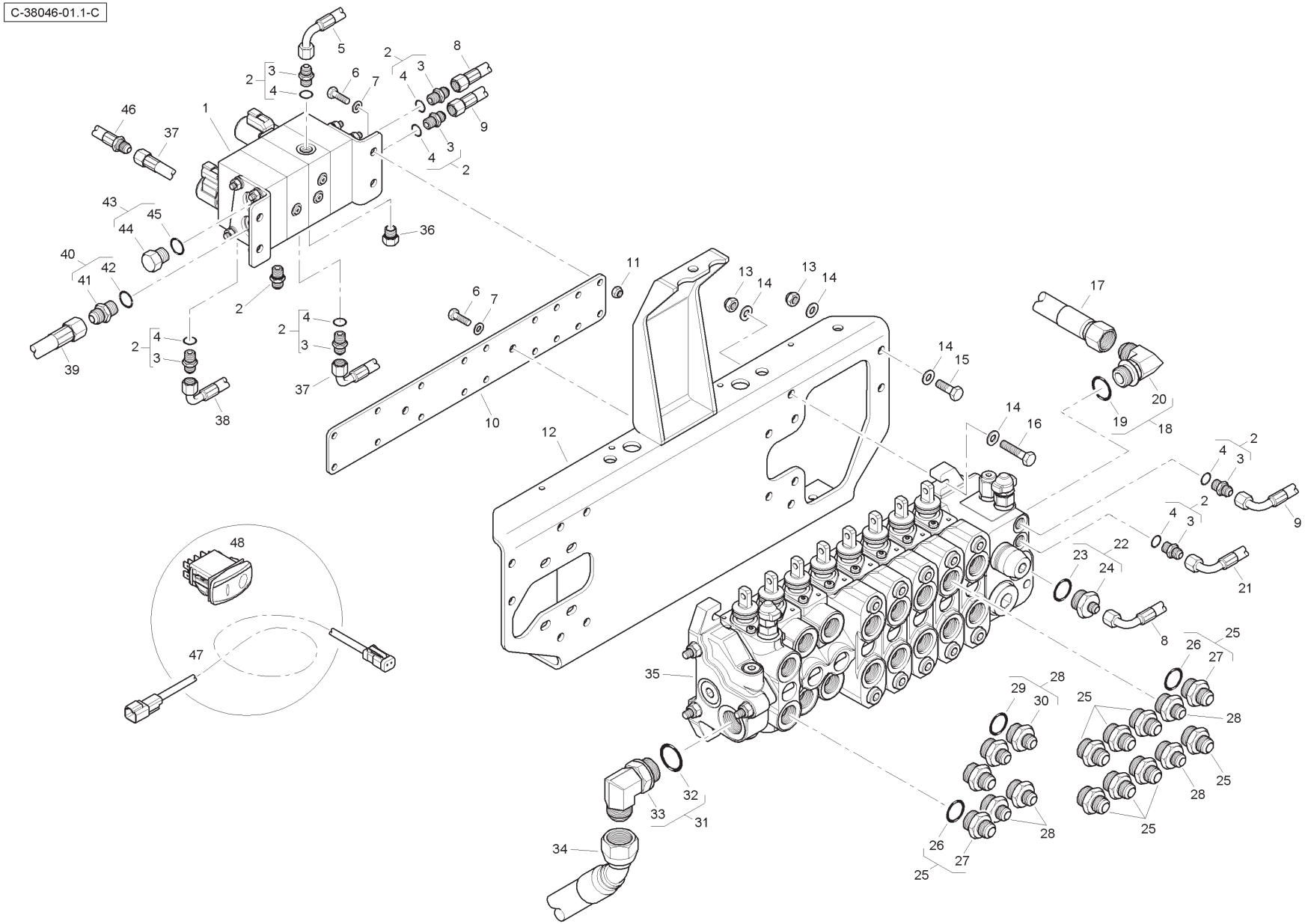
C-38046-01.1-C

Item	Part No.	Qty.	English	French	German	Spanish	Remarks
1	6114412M91	1	Manifold	Collecteur	Krümmer	Colector	
2	835091M91	8	Connector & O Ring	Borne	Doppelnippel	Conector	
3	-	1	Union	Raccord	Verschraubung	Racor	
4	831452M1	1	O Ring	Joint torique	O Ring	Junta tórica	
5	T118311	1	Hose	Durit	Schlauch	Flexible	
6	339761X1	6	Bolt	Boulon	Schraubbolzen	Perno	
7	390972X1	10	Washer	Rondelle	Unterlegscheibe	Arandela	
8	6114671M91	1	Hose	Durit	Schlauch	Flexible	
9	6114670M91	1	Hose	Durit	Schlauch	Flexible	
10	6114502M1	1	Mounting Plate	Plaque	Platte	Plato	
11	394367X1	4	Nut	Ecrou	Mutter	Tuerca	
12	T118243	1	Bracket	Support fixation	Haltearm	Soporte	
13	1440329X1	8	Nut	Ecrou	Mutter	Tuerca	
14	390734X1	16	Washer	Rondelle	Unterlegscheibe	Arandela	
15	3009493X1	4	Bolt	Boulon	Schraubbolzen	Perno	
16	3009496X1	4	Bolt	Boulon	Schraubbolzen	Perno	
17	6112624M91	1	Hose	Durit	Schlauch	Flexible	
18	358764X91	1	Elbow & O Ring	Coude	Winkelstück	Codo	
19	835025M1	1	O Ring	Joint torique	O Ring	Junta tórica	
20	-	1	Elbow	Coude	Winkelstück	Codo	
21	6112610M91	1	Hose	Durit	Schlauch	Flexible	
22	365830X91	1	Connector & O Ring	Borne	Doppelnippel	Conector	
23	835025M1	1	O Ring	Joint torique	O Ring	Junta tórica	
24	-	1	Union	Raccord	Verschraubung	Racor	
25	365715X91	10	Connector & O Ring	Borne	Doppelnippel	Conector	
26	835025M1	1	O Ring	Joint torique	O Ring	Junta tórica	
27	-	1	Union	Raccord	Verschraubung	Racor	
28	365713X91	6	Connector & O Ring	Borne	Doppelnippel	Conector	
29	835025M1	1	O Ring	Joint torique	O Ring	Junta tórica	
30	-	1	Union	Raccord	Verschraubung	Racor	
31	358766X91	1	Elbow & O Ring	Coude	Winkelstück	Codo	
32	835026M1	1	O Ring	Joint torique	O Ring	Junta tórica	
33	-	1	Elbow	Coude	Winkelstück	Codo	
34	6112614M91	1	Hose	Durit	Schlauch	Flexible	
35	6112567M91	1	Valve	Soupape	Ventil	Válvula	

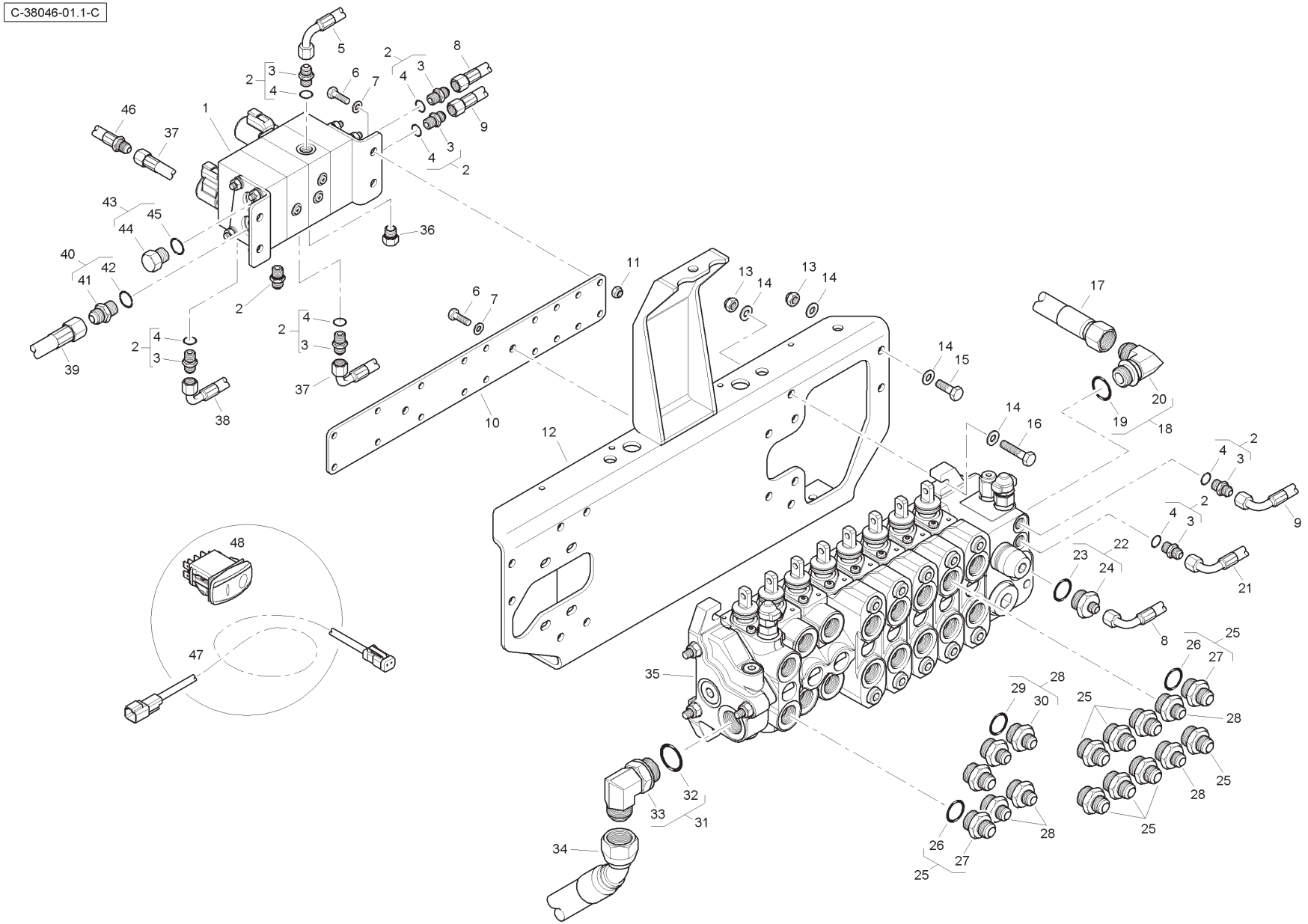
C-38046-01.1-C

Item	Part No.	Qty.	English	French	German	Spanish	Remarks
36	835087M91	1	Plug & O Ring	Bouchon	Stopfen	Tapón	
37	T118309	1	Hose	Durit	Schlauch	Flexible	
38	T118308	1	Hose	Durit	Schlauch	Flexible	
39	6114776M91	1	Hose	Durit	Schlauch	Flexible	
40	358743X91	1	Connector & O Ring	Borne	Doppelnippel	Unión	
41	-	1	Union	Raccord	Verschraubung	Racor	
42	831497M1	1	O Ring	Joint Torique	O Ring	Junta De Tipo O	
43	358724X91	1	Plug & O Ring	Bouchon	Stopfen	Tapón	
44	-	1	Plug	Bouchon	Stopfen	Tapón	
45	831497M1	1	O Ring	Joint Torique	O Ring	Junta De Tipo O	
46	T122808	1	Hose	Durit	Schlauch	Flexible	
47	T112697	1	Wiring Harness	Faisceau	Kabelstrang	Sistema de cable	
48	6114325M91	1	Rocker Switch	Interrupteur	Schalter	Interruptor	

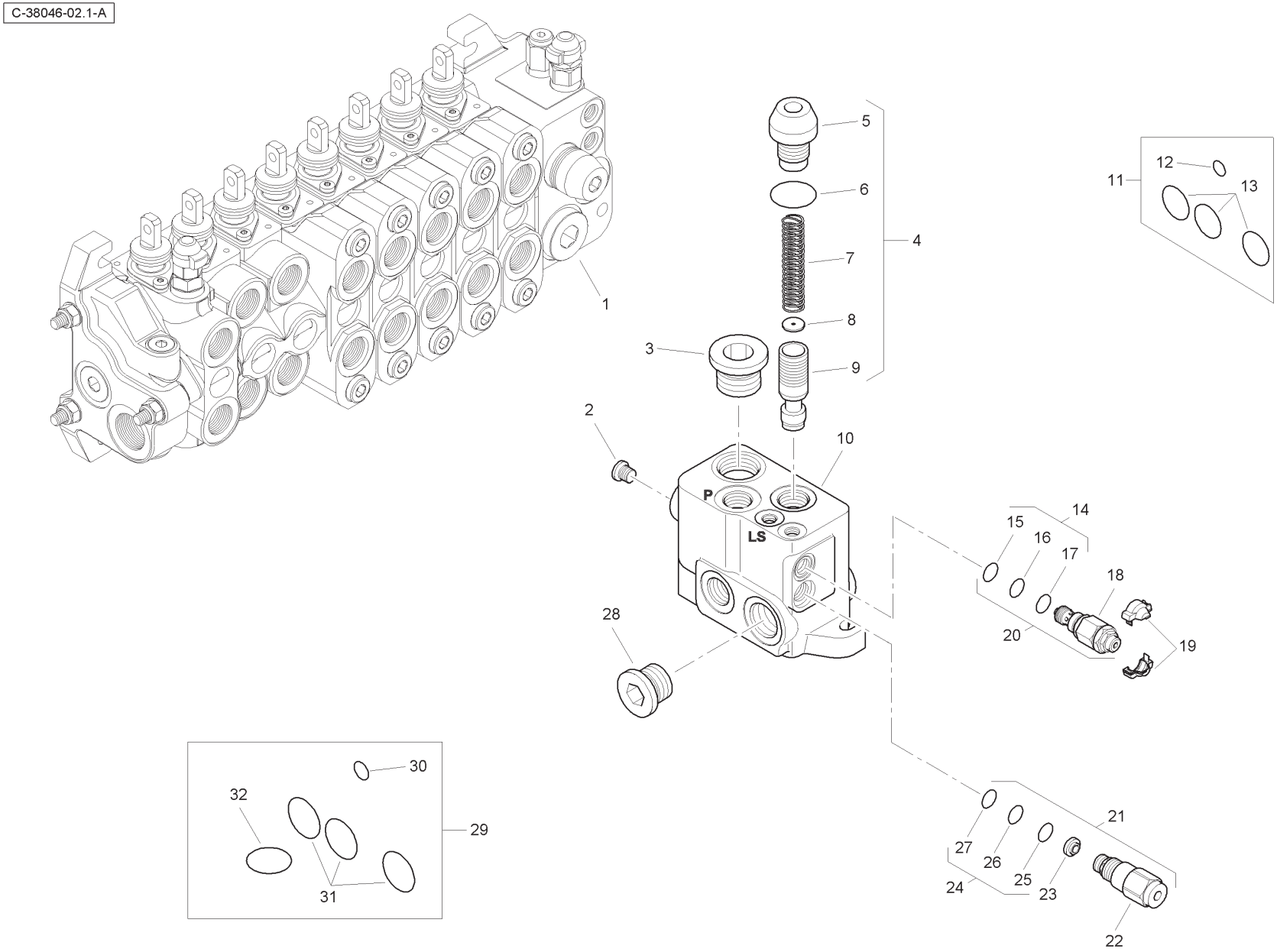
C-38046-02.1-A
1
2
3
4
5
6
7
8
9
10
11
12
13
14
15
16
17
18
19
20
21
22
23
24
25
26
27
28
29
30
31
32
P
LS

Item	Part No.	Qty.	English	French	German	Spanish	Remarks
1	6196122M91	1	Valve Assembly - Inlet	Distributeur	Ventil Kpl	Conjto. De Valvula	
2	-	1	Plug	Bouchon	Stopfen	Tapón	
3	-	1	Plug	Bouchon	Stopfen	Tapón	
4	-	1	Kit	Jeu	Satz	Juego	
5	-	1	Valve	Soupape	Ventil	Válvula	
6	-	1	O Ring	Joint Torique	O Ring	Junta De Tipo O	
7	-	1	Spring	Ressort	Feder	Muelle	
8	-	1	Element	Elément	Element	Elemento	
9	-	1	Body	Corps De Valve	Ventilgehäuse	Cuerpo Válvula	
10	-	1	Body	Corps De Valve	Ventilgehäuse	Cuerpo Válvula	
11	6193771M91	1	Seal Kit	Jeu Étanchéité	Dichtringsatz	Juego De Juntas	
12	-	1	O Ring	Joint Torique	O Ring	Junta De Tipo O	
13	-	3	O Ring	Joint Torique	O Ring	Junta De Tipo O	
14	-	1	Seal Kit	Jeu Étanchéité	Dichtringsatz	Juego De Juntas	
15	-	1	O Ring	Joint Torique	O Ring	Junta De Tipo O	
16	-	1	O Ring	Joint Torique	O Ring	Junta De Tipo O	
17	-	1	O Ring	Joint Torique	O Ring	Junta De Tipo O	
18	-	1	Valve	Soupape	Ventil	Válvula	
19	-	1	Cover	Couvercle	Deckel	Cubierta	
20	6193787M91	1	Pressure Relief Valve	Soupape De Sécurité	Überdruckventil	Válvula De Seguridad	
21	6193788M91	1	Flow Regulator	Valve Anti-surdébit	Begrenzungsventil	Válv. Antisobrecaud.	
22	-	1	Valve	Soupape	Ventil	Válvula	
23	-	1	Element	Elément	Element	Elemento	
24	-	1	Seal Kit	Jeu Étanchéité	Dichtringsatz	Juego De Juntas	
25	-	1	O Ring	Joint Torique	O Ring	Junta De Tipo O	
26	-	1	O Ring	Joint Torique	O Ring	Junta De Tipo O	
27	-	1	O Ring	Joint Torique	O Ring	Junta De Tipo O	
28	-	1	Plug	Bouchon	Stopfen	Tapón	
29	6193789M91	1	Seal Kit	Jeu Étanchéité	Dichtringsatz	Juego De Juntas	
30	-	1	O Ring	Joint Torique	O Ring	Junta De Tipo O	
31	-	1	O Ring	Joint Torique	O Ring	Junta De Tipo O	
32	-	3	O Ring	Joint Torique	O Ring	Junta De Tipo O	

C-38046-03.1-A

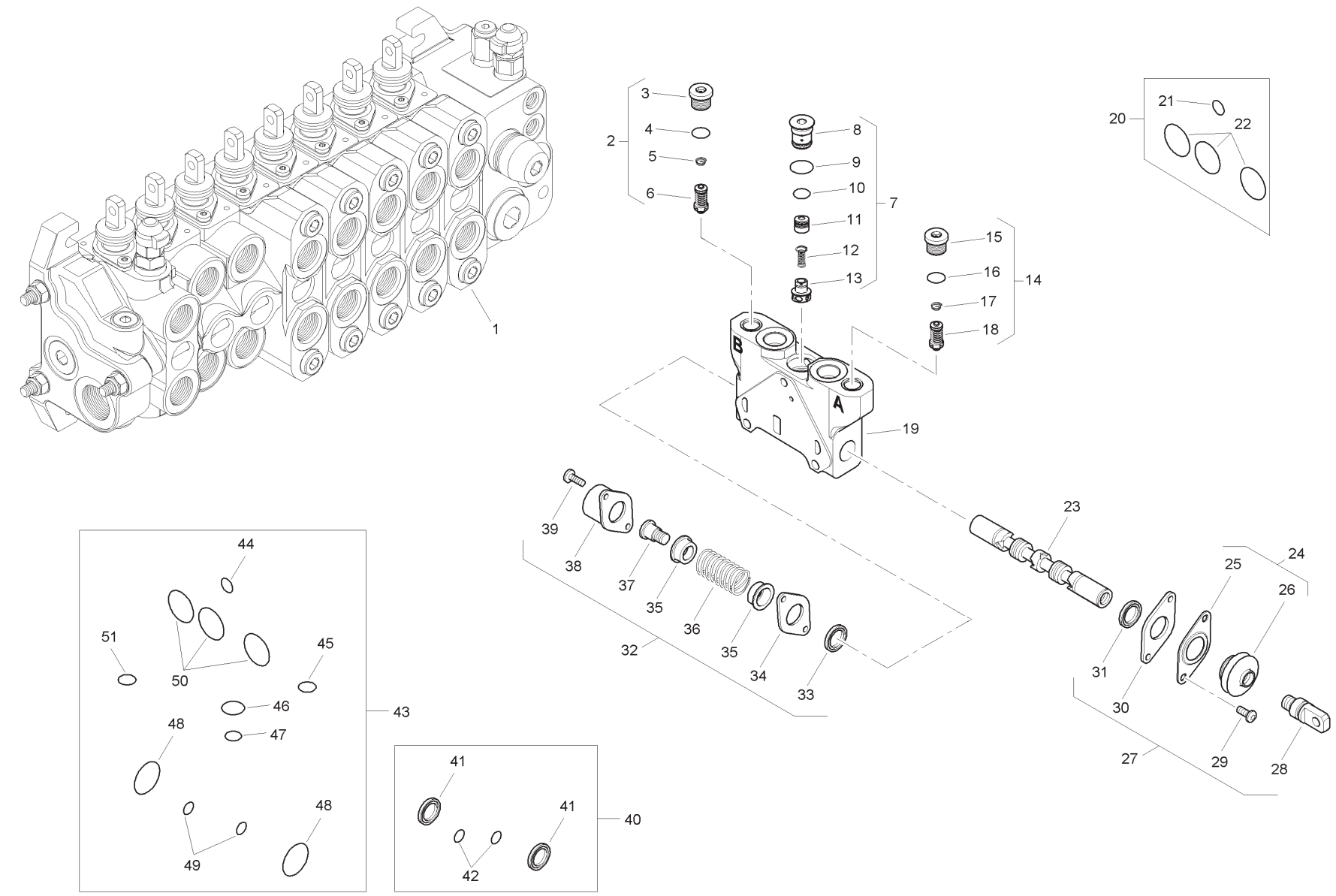
1
2
3
4
5
6
7
8
9
10
11
12
13
14
15
16
17
18
19
20
21
22
23
24
25
26
27
28
29
30
31
32
33
34
35
36
37
38
39
40
41
42
43
44
45
46
47
48
49
50
51
A
B

Item	Part No.	Qty.	English	French	German	Spanish	Remarks
1	6196123M91	1	Spool Valve - Auxilary	Soupape	Ventil	Válvula	
2	6196148M91	1	Pressure Relief Valve	Soupape De Sécurité	Überdruckventil	Válvula De Seguridad	
3	-	1	Plug	Bouchon	Stopfen	Tapón	
4	-	1	O Ring	Joint Torique	O Ring	Junta De Tipo O	
5	-	1	Spring	Ressort	Feder	Muelle	
6	-	1	Valve	Soupape	Ventil	Válvula	
7	-	1	Kit	Jeu	Satz	Juego	
8	-	1	Plug	Bouchon	Stopfen	Tapón	
9	-	1	O Ring	Joint Torique	O Ring	Junta De Tipo O	
10	-	1	O Ring	Joint Torique	O Ring	Junta De Tipo O	
11	-	1	Body	Corps De Valve	Ventilgehäuse	Cuerpo Válvula	
12	-	1	Spring	Ressort	Feder	Muelle	
13	-	1	Element	Elément	Element	Elemento	
14	6196149M91	1	Pressure Relief Valve	Soupape De Sécurité	Überdruckventil	Válvula De Seguridad	
15	-	1	Plug	Bouchon	Stopfen	Tapón	
16	-	1	O Ring	Joint Torique	O Ring	Junta De Tipo O	
17	-	1	Spring	Ressort	Feder	Muelle	
18	-	1	Valve	Soupape	Ventil	Válvula	
19	-	1	Body	Corps De Valve	Ventilgehäuse	Cuerpo Válvula	
20	6193771M91	1	Seal Kit	Jeu Étanchéité	Dichtringsatz	Juego De Juntas	
21	-	1	O Ring	Joint Torique	O Ring	Junta De Tipo O	
22	-	1	O Ring	Joint Torique	O Ring	Junta De Tipo O	
23	-	1	Spool	Tiroir	Steuerschieber	Carrete	
24	-	1	Kit	Jeu	Satz	Juego	
25	-	1	Plate	Plaque	Platte	Plato	
26	-	1	Seal	Joint Étanchéité	Dichtring	Retén	
27	6193780M91	1	Kit - Mechanical Option	Lot De Pièces	Ersatzteilpaket	Juego De Piezas	
28	-	1	Screw	Vis	Schraube	Tornillo	
29	-	2	Screw	Vis	Schraube	Tornillo	
30	-	1	Plate	Plaque	Platte	Plato	
31	-	1	Element	Elément	Element	Elemento	
32	6193784M91	1	Mechanical Kit	Lot De Pièces	Ersatzteilpaket	Juego De Piezas	
33	-	1	Element	Elément	Element	Elemento	
34	-	1	Plate	Plaque	Platte	Plato	
35	-	2	Holder	Pièce Support	Halter	Sujetador	

C-38046-03.1-A

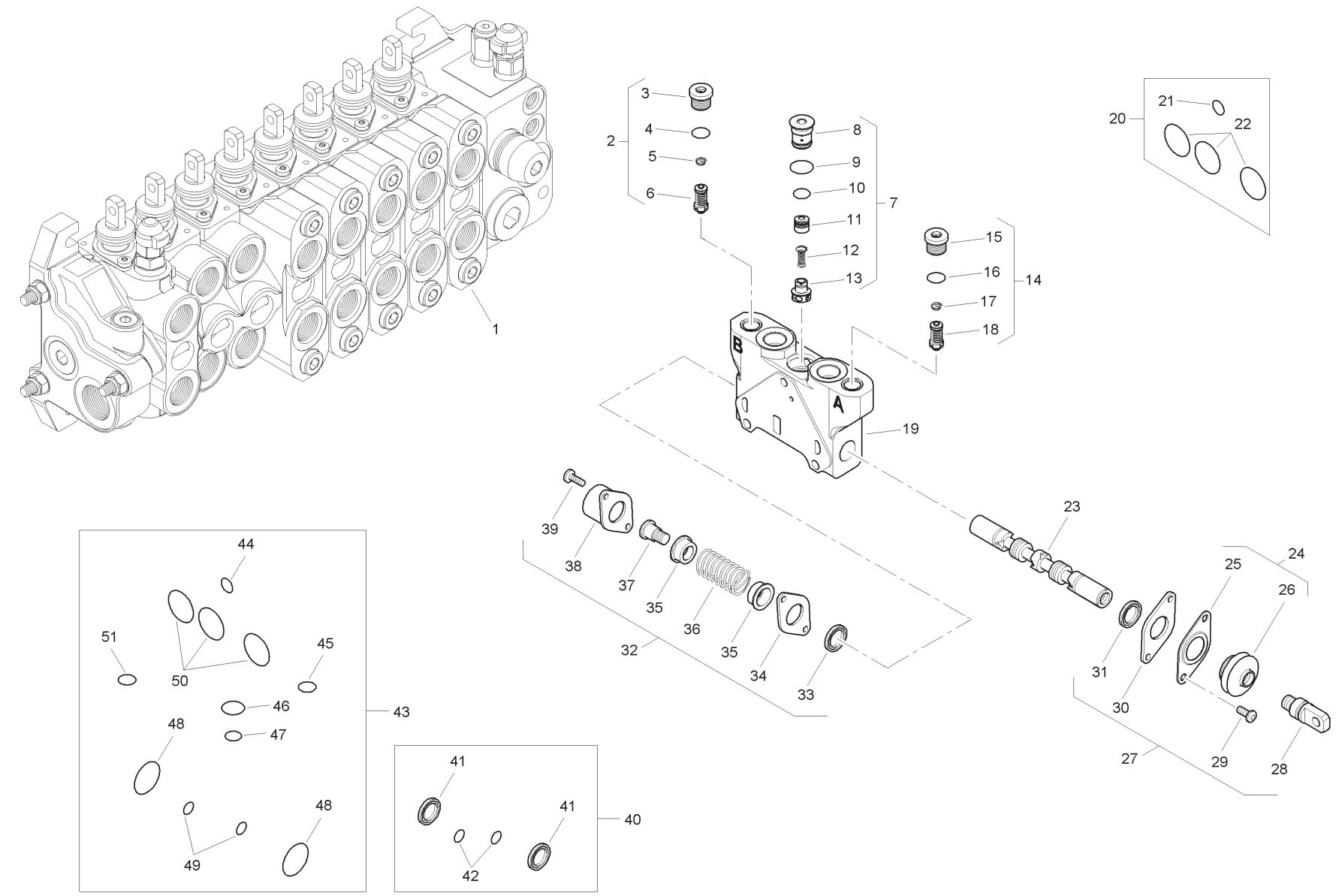
1
2
3
4
5
6
7
8
9
10
11
12
13
14
15
16
17
18
19
20
21
22
23
24
25
26
27
28
29
30
31
32
33
34
35
36
37
38
39
40
41
42
43
44
45
46
47
48
49
50
51
A
B

Item	Part No.	Qty.	English	French	German	Spanish	Remarks
36	-	1	Spring	Ressort	Feder	Muelle	
37	-	1	Screw	Vis	Schraube	Tornillo	
38	-	1	Cap	Chapeau	Kappe	Tapa	
39	-	2	Screw	Vis	Schraube	Tornillo	
40	6196126M91	1	Seal Kit	Jeu Étanchéité	Dichtringsatz	Juego De Juntas	
41	-	2	Seal	Joint Étanchéité	Dichtring	Retén	
42	-	2	O Ring	Joint Torique	O Ring	Junta De Tipo O	
43	6196125M91	1	Seal Kit	Jeu Étanchéité	Dichtringsatz	Juego De Juntas	
44	-	1	O Ring	Joint Torique	O Ring	Junta De Tipo O	
45	-	1	O Ring	Joint Torique	O Ring	Junta De Tipo O	
46	-	1	O Ring	Joint Torique	O Ring	Junta De Tipo O	
47	-	1	O Ring	Joint Torique	O Ring	Junta De Tipo O	
48	-	2	O Ring	Joint Torique	O Ring	Junta De Tipo O	
49	-	2	O Ring	Joint Torique	O Ring	Junta De Tipo O	
50	-	3	O Ring	Joint Torique	O Ring	Junta De Tipo O	
51	-	1	O Ring	Joint Torique	O Ring	Junta De Tipo O	

C-38046-04.1-A

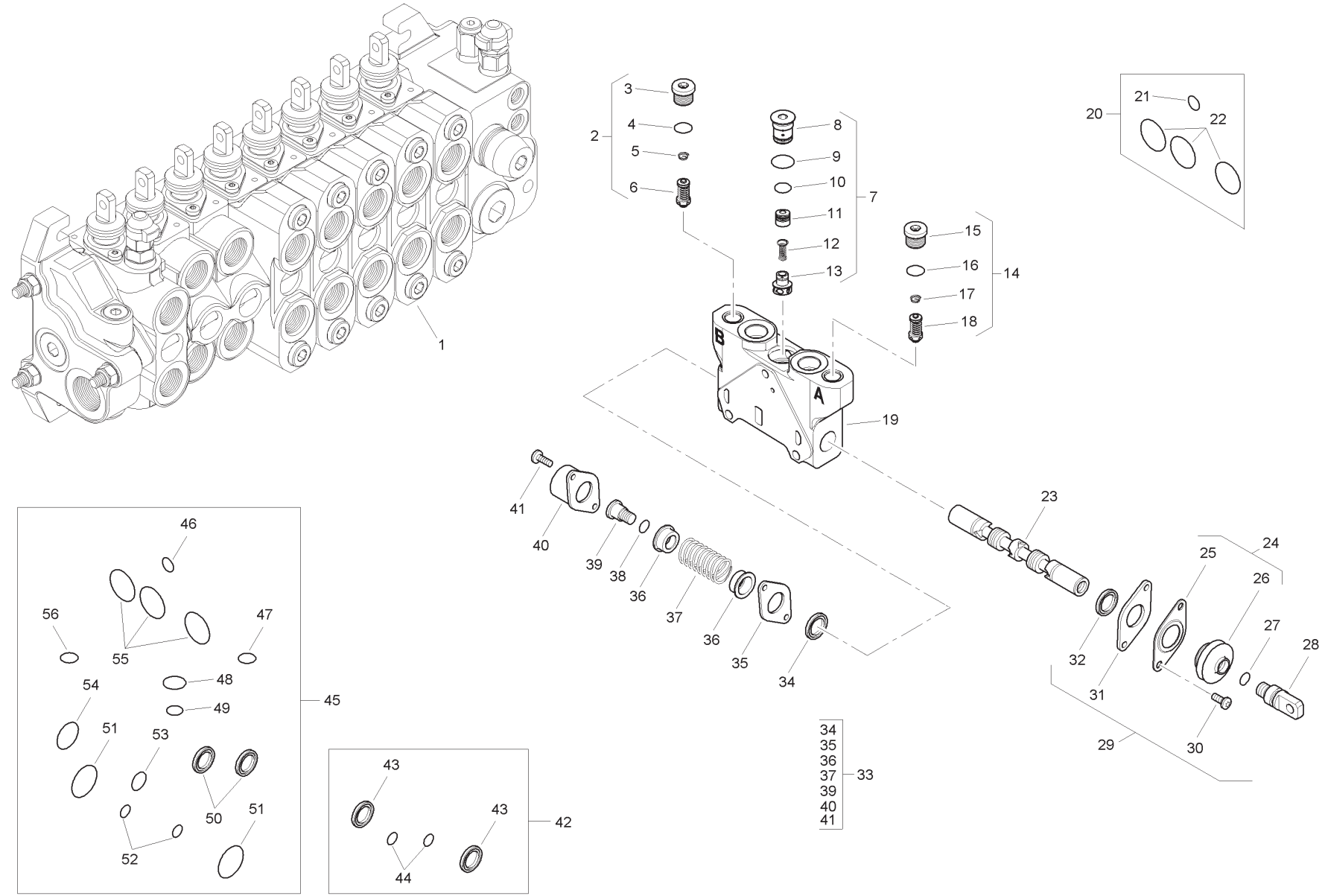
1
2
3
4
5
6
7
8
9
10
11
12
13
14
15
16
17
18
19
20
21
22
23
24
25
26
27
28
29
30
31
32
33
34
35
36
37
38
39
40
41
42
43
44
45
46
47
48
49
50
51
52
53
54
55
56
A
B

Item	Part No.	Qty.	English	French	German	Spanish	Remarks
1	6196127M91	1	Spool Valve Assembly	Distributeur	Ventil Kpl	Conjto. De Valvula	
2	6196150M91	1	Pressure Relief Valve	Soupape De Sécurité	Überdruckventil	Válvula De Seguridad	
3	-	1	Plug	Bouchon	Stopfen	Tapón	
4	-	1	O Ring	Joint Torique	O Ring	Junta De Tipo O	
5	-	1	Spring	Ressort	Feder	Muelle	
6	-	1	Valve	Soupape	Ventil	Válvula	
7	-	1	Kit	Jeu	Satz	Juego	
8	-	1	Plug	Bouchon	Stopfen	Tapón	
9	-	1	O Ring	Joint Torique	O Ring	Junta De Tipo O	
10	-	1	O Ring	Joint Torique	O Ring	Junta De Tipo O	
11	-	1	Body	Corps De Valve	Ventilgehäuse	Cuerpo Válvula	
12	-	1	Spring	Ressort	Feder	Muelle	
13	-	1	Element	Elément	Element	Elemento	
14	6196150M91	1	Pressure Relief Valve	Soupape De Sécurité	Überdruckventil	Válvula De Seguridad	
15	-	1	Plug	Bouchon	Stopfen	Tapón	
16	-	1	O Ring	Joint Torique	O Ring	Junta De Tipo O	
17	-	1	Spring	Ressort	Feder	Muelle	
18	-	1	Valve	Soupape	Ventil	Válvula	
19	-	1	Body	Corps De Valve	Ventilgehäuse	Cuerpo Válvula	
20	6193771M91	1	Seal Kit	Jeu Étanchéité	Dichtringsatz	Juego De Juntas	
21	-	1	O Ring	Joint Torique	O Ring	Junta De Tipo O	
22	-	3	O Ring	Joint Torique	O Ring	Junta De Tipo O	
23	-	1	Spool	Tiroir	Steuerschieber	Carrete	
24	-	1	Kit	Jeu	Satz	Juego	
25	-	1	Plate	Plaque	Platte	Plato	
26	-	1	Seal	Joint Étanchéité	Dichtring	Retén	
27	-	1	O Ring	Joint Torique	O Ring	Junta De Tipo O	
28	-	1	Screw	Vis	Schraube	Tornillo	
29	6193780M91	1	Mechanical Kit	Lot De Pièces	Ersatzteilpaket	Juego De Piezas	
30	-	2	Screw	Vis	Schraube	Tornillo	
31	-	1	Plate	Plaque	Platte	Plato	
32	-	1	Element	Elément	Element	Elemento	
33	6193784M91	1	Mechanical Kit	Lot De Pièces	Ersatzteilpaket	Juego De Piezas	
34	-	1	Element	Elément	Element	Elemento	
35	-	1	Plate	Plaque	Platte	Plato	

C-38046-04.1-A

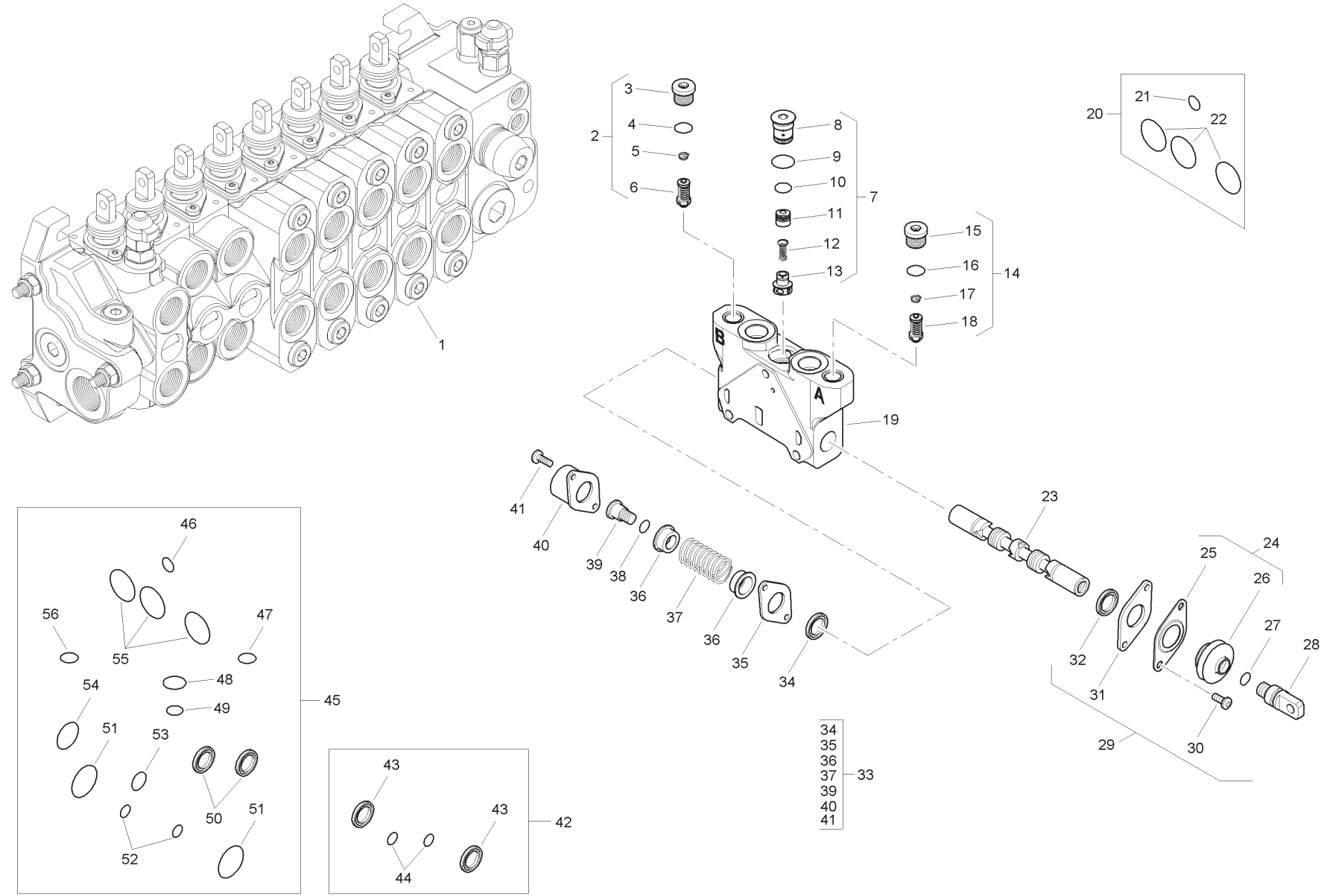
1
2
3
4
5
6
7
8
9
10
11
12
13
14
15
16
17
18
19
20
21
22
23
24
25
26
27
28
29
30
31
32
33
34
35
36
37
39
40
41
42
43
44
45
46
47
48
49
50
51
52
53
54
55
56
A
B

Item	Part No.	Qty.	English	French	German	Spanish	Remarks
36	-	2	Holder	Pièce Support	Halter	Sujetado	
37	-	1	Spring	Ressort	Feder	Muelle	
38	-	1	O Ring	Joint Torique	O Ring	Junta De Tipo O	
39	-	1	Screw	Vis	Schraube	Tornillo	
40	-	1	Cap	Chapeau	Kappe	Tapa	
41	-	2	Screw	Vis	Schraube	Tornillo	
42	6196126M91	1	Seal Kit	Jeu Étanchéité	Dichtringsatz	Juego De Juntas	
43	-	2	Seal	Joint Étanchéité	Dichtring	Retén	
44	-	2	O Ring	Joint Torique	O Ring	Junta De Tipo O	
45	6196125M91	1	Seal Kit	Jeu Étanchéité	Dichtringsatz	Juego De Juntas	
46	-	1	O Ring	Joint Torique	O Ring	Junta De Tipo O	
47	-	1	O Ring	Joint Torique	O Ring	Junta De Tipo O	
48	-	1	O Ring	Joint Torique	O Ring	Junta De Tipo O	
49	-	1	O Ring	Joint Torique	O Ring	Junta De Tipo O	
50	-	2	Seal	Joint Étanchéité	Dichtring	Retén	
51	-	2	O Ring	Joint Torique	O Ring	Junta De Tipo O	
52	-	2	O Ring	Joint Torique	O Ring	Junta De Tipo O	
53	-	1	O Ring	Joint Torique	O Ring	Junta De Tipo O	
54	-	1	O Ring	Joint Torique	O Ring	Junta De Tipo O	
55	-	3	O Ring	Joint Torique	O Ring	Junta De Tipo O	
56	-	1	O Ring	Joint Torique	O Ring	Junta De Tipo O	

C-38046-05.1-A

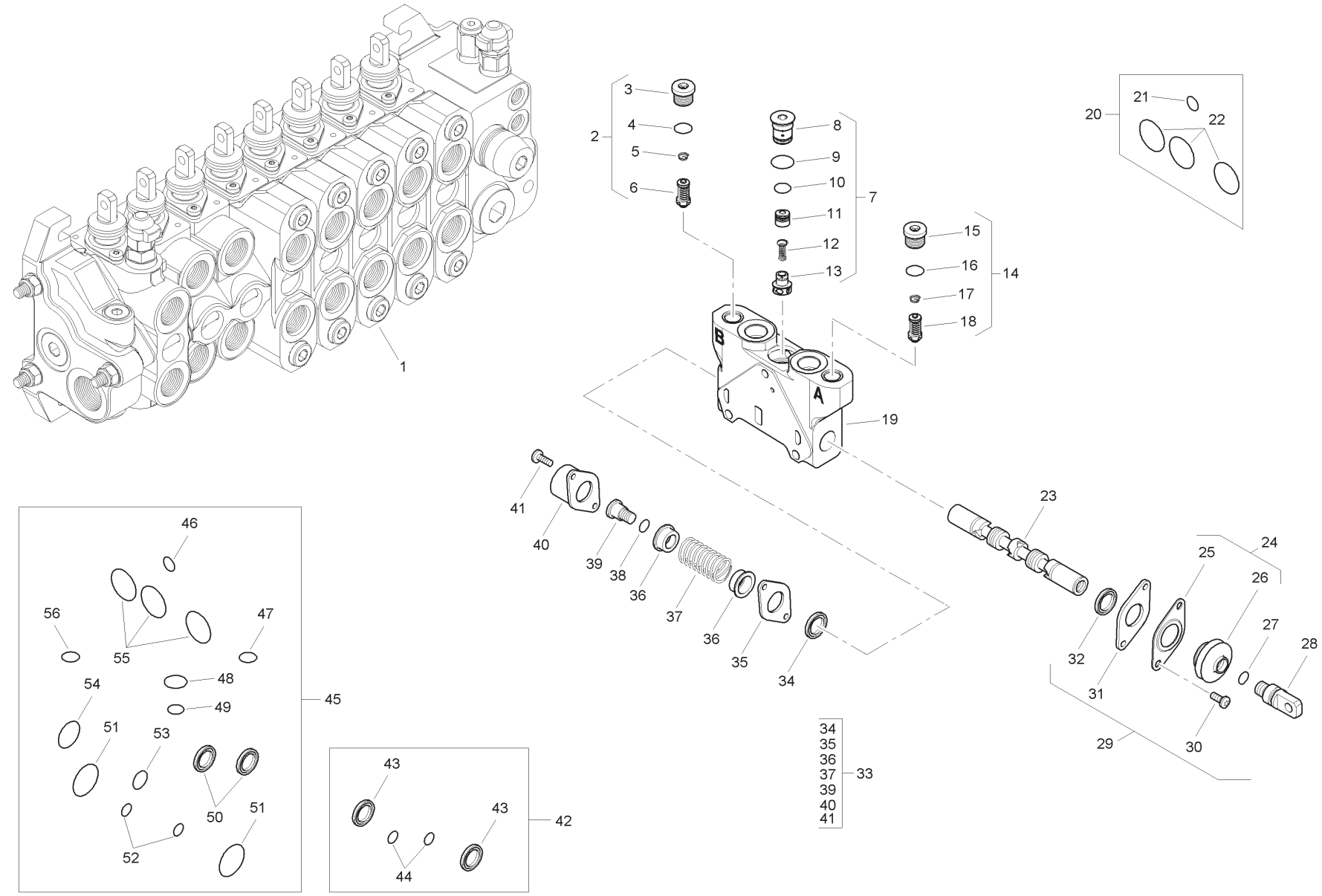
1
2
3
4
5
6
7
8
9
10
11
12
13
14
15
16
17
18
19
20
21
22
23
24
25
26
27
28
29
30
31
32
33
34
35
36
37
38
39
40
41
42
43
44
45
46
47
48
49
50
51
52
53
54
55
56
A
B

Item	Part No.	Qty.	English	French	German	Spanish	Remarks
1	6196128M91	1	Spool Valve Assembly	Distributeur	Ventil Kpl	Conjto. De Valvula	
2	6196152M91	1	Pressure Relief Valve	Soupape De Sécurité	Überdruckventil	Válvula De Seguridad	
3	-	1	Plug	Bouchon	Stopfen	Tapón	
4	-	1	O Ring	Joint Torique	O Ring	Junta De Tipo O	
5	-	1	Spring	Ressort	Feder	Muelle	
6	-	1	Valve	Soupape	Ventil	Válvula	
7	-	1	Kit	Jeu	Satz	Juego	
8	-	1	Plug	Bouchon	Stopfen	Tapón	
9	-	1	O Ring	Joint Torique	O Ring	Junta De Tipo O	
10	-	1	O Ring	Joint Torique	O Ring	Junta De Tipo O	
11	-	1	Body	Corps De Valve	Ventilgehäuse	Cuerpo Válvula	
12	-	1	Spring	Ressort	Feder	Muelle	
13	-	1	Element	Elément	Element	Elemento	
14	6196151M91	1	Pressure Relief Valve	Soupape De Sécurité	Überdruckventil	Válvula De Seguridad	
15	-	1	Plug	Bouchon	Stopfen	Tapón	
16	-	1	O Ring	Joint Torique	O Ring	Junta De Tipo O	
17	-	1	Spring	Ressort	Feder	Muelle	
18	-	1	Valve	Soupape	Ventil	Válvula	
19	-	1	Body	Corps De Valve	Ventilgehäuse	Cuerpo Válvula	
20	6193771M91	1	Seal Kit	Jeu Étanchéité	Dichtringsatz	Juego De Juntas	
21	-	1	O Ring	Joint Torique	O Ring	Junta De Tipo O	
22	-	3	O Ring	Joint Torique	O Ring	Junta De Tipo O	
23	-	1	Spool	Tiroir	Steuerschieber	Carrete	
24	-	1	Kit	Jeu	Satz	Juego	
25	-	1	Plate	Plaque	Platte	Plato	
26	-	1	Seal	Joint Étanchéité	Dichtring	Retén	
27	-	1	O Ring	Joint Torique	O Ring	Junta De Tipo O	
28	-	1	Screw	Vis	Schraube	Tornillo	
29	6193780M91	1	Mechanical Kit	Lot De Pièces	Ersatzteilpaket	Juego De Piezas	
30	-	2	Screw	Vis	Schraube	Tornillo	
31	-	1	Plate	Plaque	Platte	Plato	
32	-	1	Element	Elément	Element	Elemento	
33	6193784M91	1	Mechanical Kit	Lot De Pièces	Ersatzteilpaket	Juego De Piezas	
34	-	1	Element	Elément	Element	Elemento	
35	-	1	Plate	Plaque	Platte	Plato	

C-38046-05.1-A

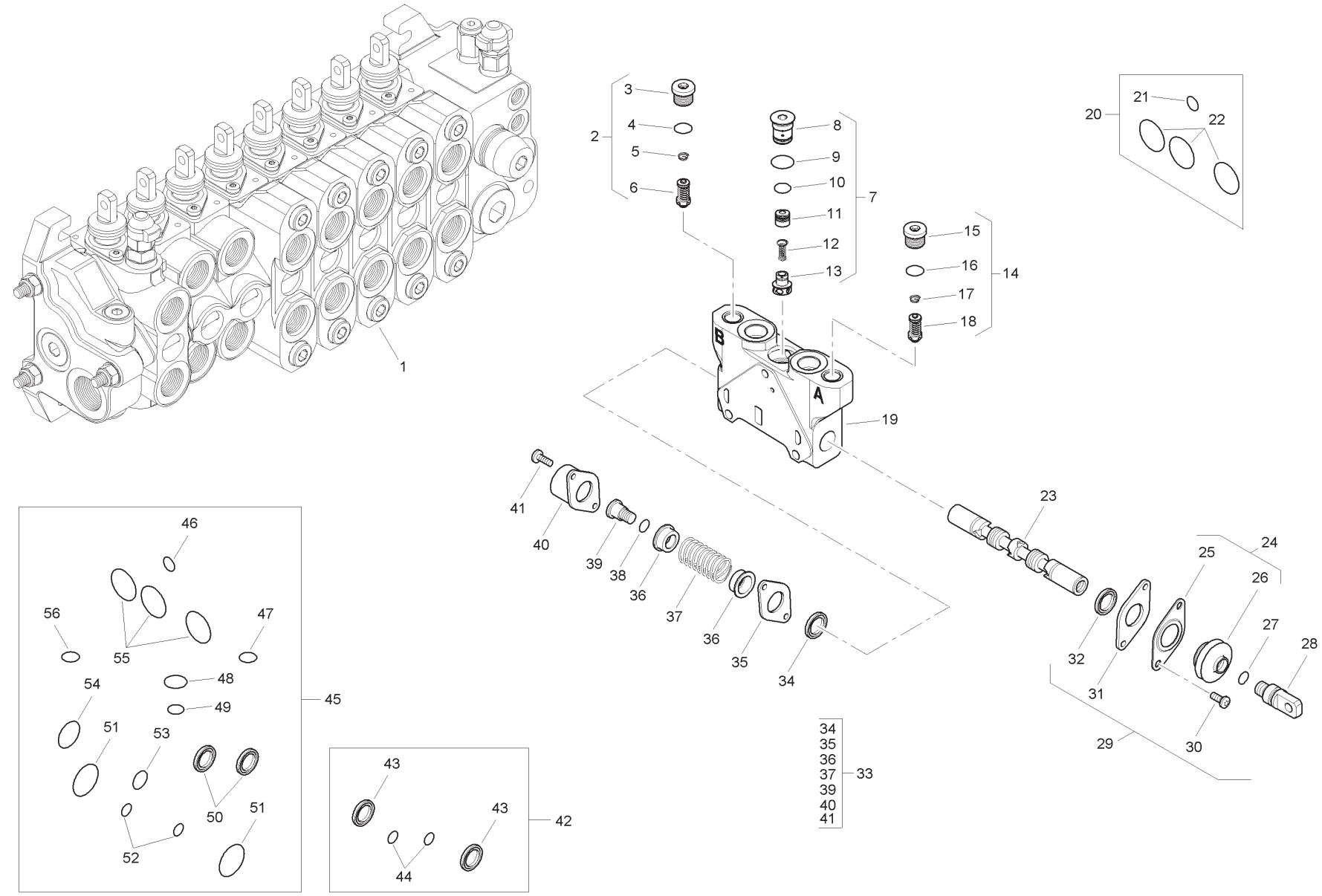
1
2
3
4
5
6
7
8
9
10
11
12
13
14
15
16
17
18
19
20
21
22
23
24
25
26
27
28
29
30
31
32
33
34
35
36
37
38
39
40
41
42
43
44
45
46
47
48
49
50
51
52
53
54
55
56
A
B

Item	Part No.	Qty.	English	French	German	Spanish	Remarks
36	-	2	Holder	Pièce Support	Halter	Sujetado	
37	-	1	Spring	Ressort	Feder	Muelle	
38	-	1	O Ring	Joint Torique	O Ring	Junta De Tipo O	
39	-	1	Screw	Vis	Schraube	Tornillo	
40	-	1	Cap	Chapeau	Kappe	Tapa	
41	-	2	Screw	Vis	Schraube	Tornillo	
42	6196126M91	1	Seal Kit	Jeu Étanchéité	Dichtringsatz	Juego De Juntas	
43	-	2	Seal	Joint Étanchéité	Dichtring	Retén	
44	-	2	O Ring	Joint Torique	O Ring	Junta De Tipo O	
45	6196125M91	1	Seal Kit	Jeu Étanchéité	Dichtringsatz	Juego De Juntas	
46	-	1	O Ring	Joint Torique	O Ring	Junta De Tipo O	
47	-	1	O Ring	Joint Torique	O Ring	Junta De Tipo O	
48	-	1	O Ring	Joint Torique	O Ring	Junta De Tipo O	
49	-	1	O Ring	Joint Torique	O Ring	Junta De Tipo O	
50	-	2	Seal	Joint Étanchéité	Dichtring	Retén	
51	-	2	O Ring	Joint Torique	O Ring	Junta De Tipo O	
52	-	2	O Ring	Joint Torique	O Ring	Junta De Tipo O	
53	-	1	O Ring	Joint Torique	O Ring	Junta De Tipo O	
54	-	1	O Ring	Joint Torique	O Ring	Junta De Tipo O	
55	-	3	O Ring	Joint Torique	O Ring	Junta De Tipo O	
56	-	1	O Ring	Joint Torique	O Ring	Junta De Tipo O	

C-38046-06.1-A

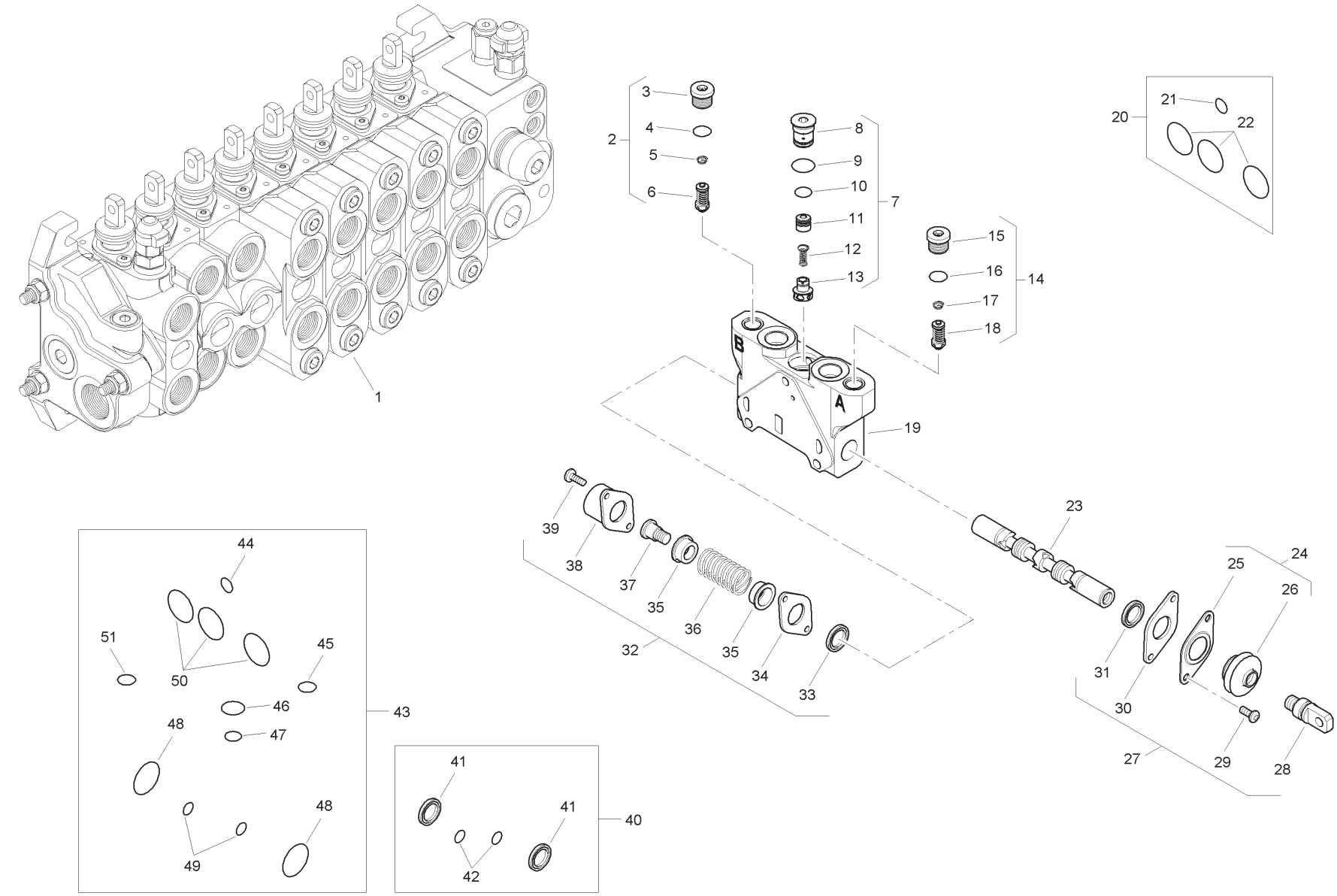
1
2
3
4
5
6
7
8
9
10
11
12
13
14
15
16
17
18
19
20
21
22
23
24
25
26
27
28
29
30
31
32
33
34
35
36
37
38
39
40
41
42
43
44
45
46
47
48
49
50
51
A
B

Item	Part No.	Qty.	English	French	German	Spanish	Remarks
1	6196129M91	1	Spool Valve - Auxilary	Soupape	Ventil	Válvula	
2	6196151M91	1	Pressure Relief Valve	Soupape De Sécurité	Überdruckventil	Válvula De Seguridad	
3	-	1	Plug	Bouchon	Stopfen	Tapón	
4	-	1	O Ring	Joint Torique	O Ring	Junta De Tipo O	
5	-	1	Spring	Ressort	Feder	Muelle	
6	-	1	Valve	Soupape	Ventil	Válvula	
7	-	1	Kit	Jeu	Satz	Juego	
8	-	1	Plug	Bouchon	Stopfen	Tapón	
9	-	1	O Ring	Joint Torique	O Ring	Junta De Tipo O	
10	-	1	O Ring	Joint Torique	O Ring	Junta De Tipo O	
11	-	1	Body	Corps De Valve	Ventilgehäuse	Cuerpo Válvula	
12	-	1	Spring	Ressort	Feder	Muelle	
13	-	1	Element	Elément	Element	Elemento	
14	6196151M91	1	Pressure Relief Valve	Soupape De Sécurité	Überdruckventil	Válvula De Seguridad	
15	-	1	Plug	Bouchon	Stopfen	Tapón	
16	-	1	O Ring	Joint Torique	O Ring	Junta De Tipo O	
17	-	1	Spring	Ressort	Feder	Muelle	
18	-	1	Valve	Soupape	Ventil	Válvula	
19	-	1	Body	Corps De Valve	Ventilgehäuse	Cuerpo Válvula	
20	6193771M91	1	Seal Kit	Jeu Étanchéité	Dichtringsatz	Juego De Juntas	
21	-	1	O Ring	Joint Torique	O Ring	Junta De Tipo O	
22	-	1	O Ring	Joint Torique	O Ring	Junta De Tipo O	
23	-	1	Spool	Tiroir	Steuerschieber	Carrete	
24	-	1	Kit	Jeu	Satz	Juego	
25	-	1	Plate	Plaque	Platte	Plato	
26	-	1	Seal	Joint Étanchéité	Dichtring	Retén	
27	6193780M91	1	Mechanical Kit	Lot De Pièces	Ersatzteilpaket	Juego De Piezas	
28	-	1	Screw	Vis	Schraube	Tornillo	
29	-	2	Screw	Vis	Schraube	Tornillo	
30	-	1	Plate	Plaque	Platte	Plato	
31	-	1	Element	Elément	Element	Elemento	
32	6193784M91	1	Mechanical Kit	Lot De Pièces	Ersatzteilpaket	Juego De Piezas	
33	-	1	Element	Elément	Element	Elemento	
34	-	1	Plate	Plaque	Platte	Plato	
35	-	2	Holder	Pièce Support	Halter	Sujetador	

C-38046-06.1-A

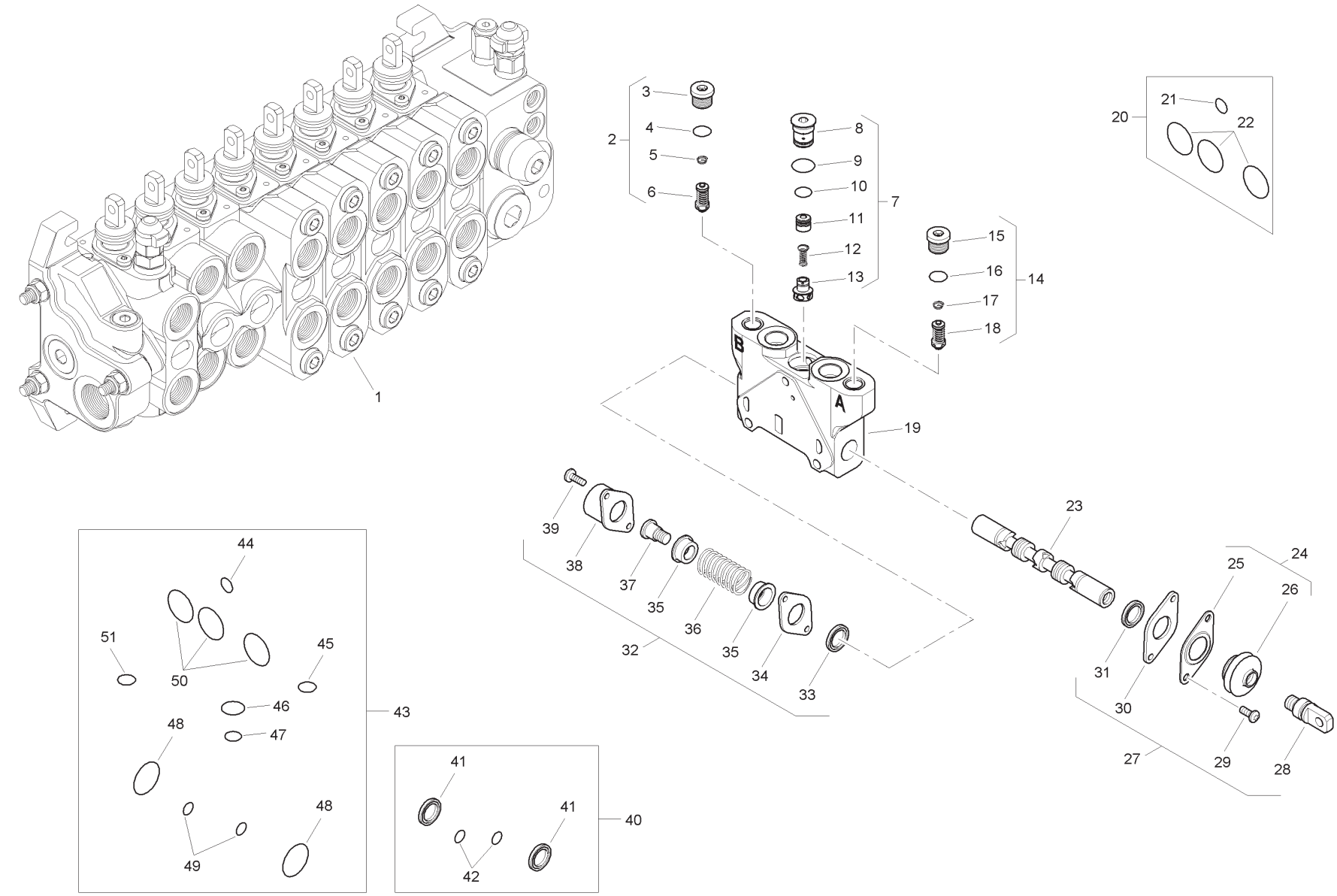
1
2
3
4
5
6
7
8
9
10
11
12
13
14
15
16
17
18
19
20
21
22
23
24
25
26
27
28
29
30
31
32
33
34
35
36
37
38
39
40
41
42
43
44
45
46
47
48
49
50
51
A
B

Item	Part No.	Qty.	English	French	German	Spanish	Remarks
36	-	1	Spring	Ressort	Feder	Muelle	
37	-	1	Screw	Vis	Schraube	Tornillo	
38	-	1	Cap	Chapeau	Kappe	Tapa	
39	-	2	Screw	Vis	Schraube	Tornillo	
40	6196126M91	1	Seal Kit	Jeu Étanchéité	Dichtringsatz	Juego De Juntas	
41	-	2	Seal	Joint Étanchéité	Dichtring	Retén	
42	-	2	O Ring	Joint Torique	O Ring	Junta De Tipo O	
43	6196125M91	1	Seal Kit	Jeu Étanchéité	Dichtringsatz	Juego De Juntas	
44	-	1	O Ring	Joint Torique	O Ring	Junta De Tipo O	
45	-	1	O Ring	Joint Torique	O Ring	Junta De Tipo O	
46	-	1	O Ring	Joint Torique	O Ring	Junta De Tipo O	
47	-	1	O Ring	Joint Torique	O Ring	Junta De Tipo O	
48	-	2	O Ring	Joint Torique	O Ring	Junta De Tipo O	
49	-	2	O Ring	Joint Torique	O Ring	Junta De Tipo O	
50	-	3	O Ring	Joint Torique	O Ring	Junta De Tipo O	
51	-	1	O Ring	Joint Torique	O Ring	Junta De Tipo O	

C-38046-07.1-A

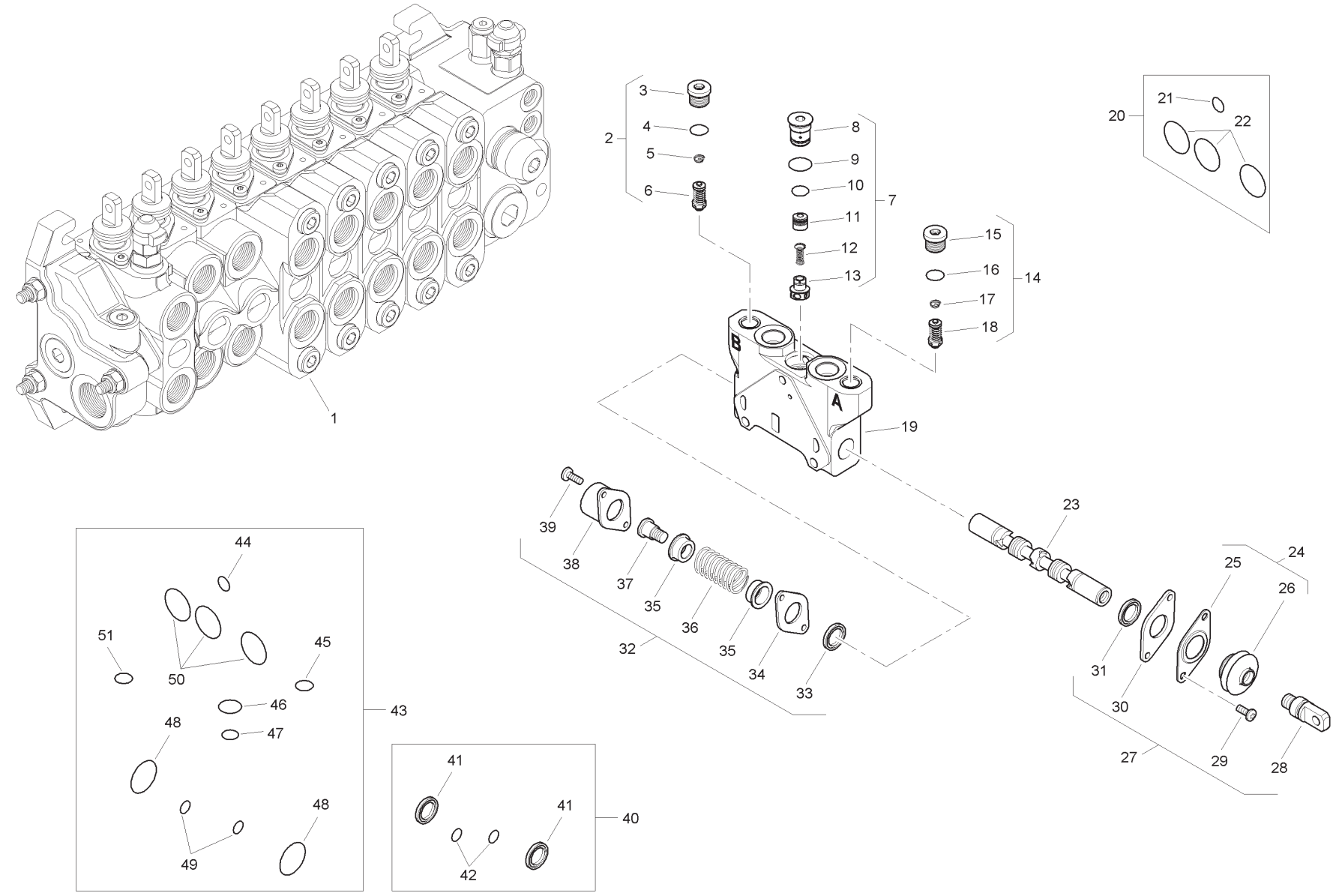
1
2
3
4
5
6
7
8
9
10
11
12
13
14
15
16
17
18
19
20
21
22
23
24
25
26
27
28
29
30
31
32
33
34
35
36
37
38
39
40
41
42
43
44
45
46
47
48
49
50
51
A
B

Item	Part No.	Qty.	English	French	German	Spanish	Remarks
1	6196130M91	1	Spool Valve - Auxilary	Soupape	Ventil	Válvula	
2	6196151M91	1	Pressure Relief Valve	Soupape De Sécurité	Überdruckventil	Válvula De Seguridad	
3	-	1	Plug	Bouchon	Stopfen	Tapón	
4	-	1	O Ring	Joint Torique	O Ring	Junta De Tipo O	
5	-	1	Spring	Ressort	Feder	Muelle	
6	-	1	Valve	Soupape	Ventil	Válvula	
7	-	1	Kit	Jeu	Satz	Juego	
8	-	1	Plug	Bouchon	Stopfen	Tapón	
9	-	1	O Ring	Joint Torique	O Ring	Junta De Tipo O	
10	-	1	O Ring	Joint Torique	O Ring	Junta De Tipo O	
11	-	1	Body	Corps De Valve	Ventilgehäuse	Cuerpo Válvula	
12	-	1	Spring	Ressort	Feder	Muelle	
13	-	1	Element	Elément	Element	Elemento	
14	6196151M91	1	Pressure Relief Valve	Soupape De Sécurité	Überdruckventil	Válvula De Seguridad	
15	-	1	Plug	Bouchon	Stopfen	Tapón	
16	-	1	O Ring	Joint Torique	O Ring	Junta De Tipo O	
17	-	1	Spring	Ressort	Feder	Muelle	
18	-	1	Valve	Soupape	Ventil	Válvula	
19	-	1	Body	Corps De Valve	Ventilgehäuse	Cuerpo Válvula	
20	6193771M91	1	Seal Kit	Jeu Étanchéité	Dichtringsatz	Juego De Juntas	
21	-	1	O Ring	Joint Torique	O Ring	Junta De Tipo O	
22	-	1	O Ring	Joint Torique	O Ring	Junta De Tipo O	
23	-	1	Spool	Tiroir	Steuerschieber	Carrete	
24	-	1	Kit	Jeu	Satz	Juego	
25	-	1	Plate	Plaque	Platte	Plato	
26	-	1	Seal	Joint Étanchéité	Dichtring	Retén	
27	6193780M91	1	Mechanical Kit	Lot De Pièces	Ersatzteilpaket	Juego De Piezas	
28	-	1	Screw	Vis	Schraube	Tornillo	
29	-	2	Screw	Vis	Schraube	Tornillo	
30	-	1	Plate	Plaque	Platte	Plato	
31	-	1	Element	Elément	Element	Elemento	
32	6193784M91	1	Mechanical Kit	Lot De Pièces	Ersatzteilpaket	Juego De Piezas	
33	-	1	Element	Elément	Element	Elemento	
34	-	1	Plate	Plaque	Platte	Plato	
35	-	2	Holder	Pièce Support	Halter	Sujetador	

C-38046-07.1-A

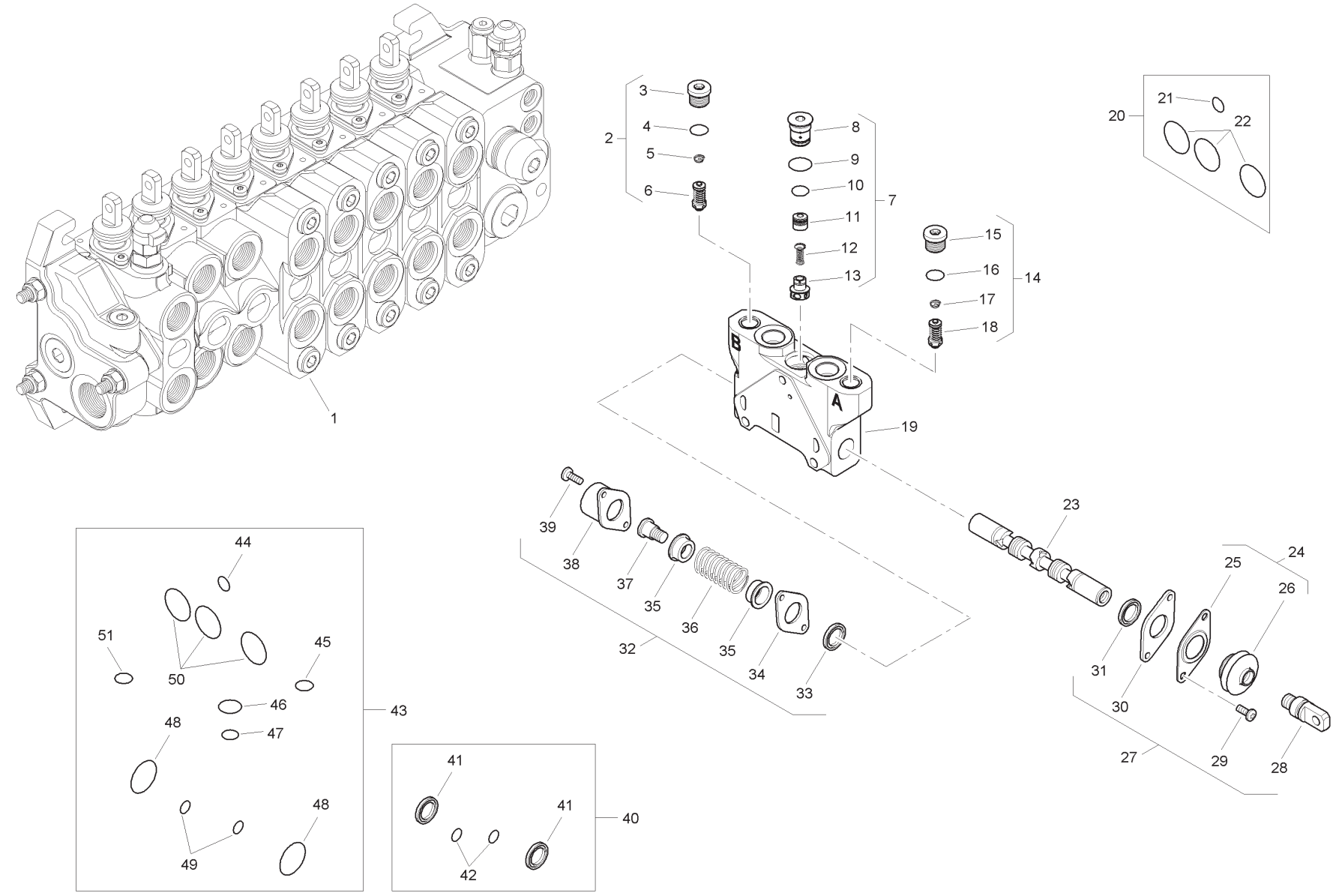
1
2
3
4
5
6
7
8
9
10
11
12
13
14
15
16
17
18
19
20
21
22
23
24
25
26
27
28
29
30
31
32
33
34
35
36
37
38
39
40
41
42
43
44
45
46
47
48
49
50
51
A
B

Item	Part No.	Qty.	English	French	German	Spanish	Remarks
36	-	1	Spring	Ressort	Feder	Muelle	
37	-	1	Screw	Vis	Schraube	Tornillo	
38	-	1	Cap	Chapeau	Kappe	Tapa	
39	-	2	Screw	Vis	Schraube	Tornillo	
40	6196126M91	1	Seal Kit	Jeu Étanchéité	Dichtringsatz	Juego De Juntas	
41	-	2	Seal	Joint Étanchéité	Dichtring	Retén	
42	-	2	O Ring	Joint Torique	O Ring	Junta De Tipo O	
43	6196125M91	1	Seal Kit	Jeu Étanchéité	Dichtringsatz	Juego De Juntas	
44	-	1	O Ring	Joint Torique	O Ring	Junta De Tipo O	
45	-	1	O Ring	Joint Torique	O Ring	Junta De Tipo O	
46	-	1	O Ring	Joint Torique	O Ring	Junta De Tipo O	
47	-	1	O Ring	Joint Torique	O Ring	Junta De Tipo O	
48	-	2	O Ring	Joint Torique	O Ring	Junta De Tipo O	
49	-	2	O Ring	Joint Torique	O Ring	Junta De Tipo O	
50	-	3	O Ring	Joint Torique	O Ring	Junta De Tipo O	
51	-	1	O Ring	Joint Torique	O Ring	Junta De Tipo O	

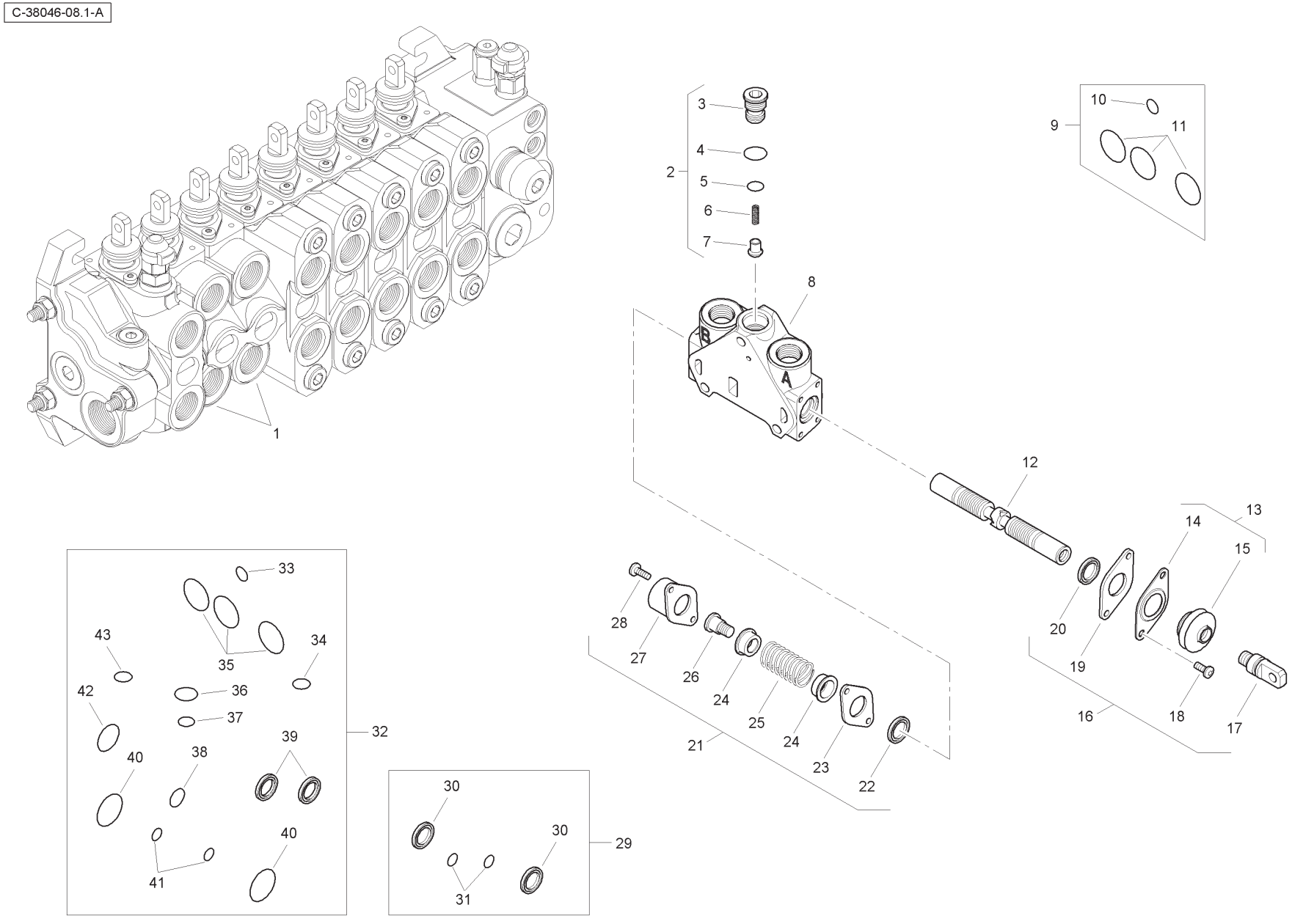
C-38046-08.1-A
1
2
3
4
5
6
7
8
9
10
11
12
13
14
15
16
17
18
19
20
21
22
23
24
25
26
27
28
29
30
31
32
33
34
35
36
37
38
39
40
41
42
43

Item	Part No.	Qty.	English	French	German	Spanish	Remarks
1	6196131M91	2	Spool Valve Assembly	Distributeur	Ventil Kpl	Conjto. De Valvula	
2	-	1	Kit	Jeu	Satz	Juego	
3	-	1	Plug	Bouchon	Stopfen	Tapón	
4	-	1	O Ring	Joint Torique	O Ring	Junta De Tipo O	
5	-	1	O Ring	Joint Torique	O Ring	Junta De Tipo O	
6	-	1	Spring	Ressort	Feder	Muelle	
7	-	1	Element	Elément	Element	Elemento	
8	-	1	Body	Corps De Valve	Ventilgehäuse	Cuerpo Válvula	
9	6193771M91	1	Seal Kit	Jeu Étanchéité	Dichtringsatz	Juego De Juntas	
10	-	1	O Ring	Joint Torique	O Ring	Junta De Tipo O	
11	-	3	O Ring	Joint Torique	O Ring	Junta De Tipo O	
12	-	1	Spool	Tiroir	Steuerschieber	Carrete	
13	-	1	Kit	Jeu	Satz	Juego	
14	-	1	Plate	Plaque	Platte	Plato	
15	-	1	Seal	Joint Étanchéité	Dichtring	Retén	
16	6193780M91	1	Mechanical Kit	Lot De Pièces	Ersatzteilpaket	Juego De Piezas	
17	-	1	Screw	Vis	Schraube	Tornillo	
18	-	2	Screw	Vis	Schraube	Tornillo	
19	-	1	Plate	Plaque	Platte	Plato	
20	-	1	Seal	Joint Étanchéité	Dichtring	Retén	
21	6193784M91	1	Mechanical Kit	Lot De Pièces	Ersatzteilpaket	Juego De Piezas	
22	-	1	Seal	Joint Étanchéité	Dichtring	Retén	
23	-	1	Plate	Plaque	Platte	Plato	
24	-	2	Holder	Pièce Support	Halter	Sujetador	
25	-	1	Spring	Ressort	Feder	Muelle	
26	-	1	Screw	Vis	Schraube	Tornillo	
27	-	1	Cap	Chapeau	Kappe	Tapa	
28	-	2	Screw	Vis	Schraube	Tornillo	
29	6196126M91	1	Seal Kit	Jeu Étanchéité	Dichtringsatz	Juego De Juntas	
30	-	2	Seal	Joint Étanchéité	Dichtring	Retén	
31	-	2	O Ring	Joint Torique	O Ring	Junta De Tipo O	
32	6196125M91	1	Seal Kit	Jeu Étanchéité	Dichtringsatz	Juego De Juntas	
33	-	1	O Ring	Joint Torique	O Ring	Junta De Tipo O	
34	-	1	O Ring	Joint Torique	O Ring	Junta De Tipo O	
35	-	3	O Ring	Joint Torique	O Ring	Junta De Tipo O	

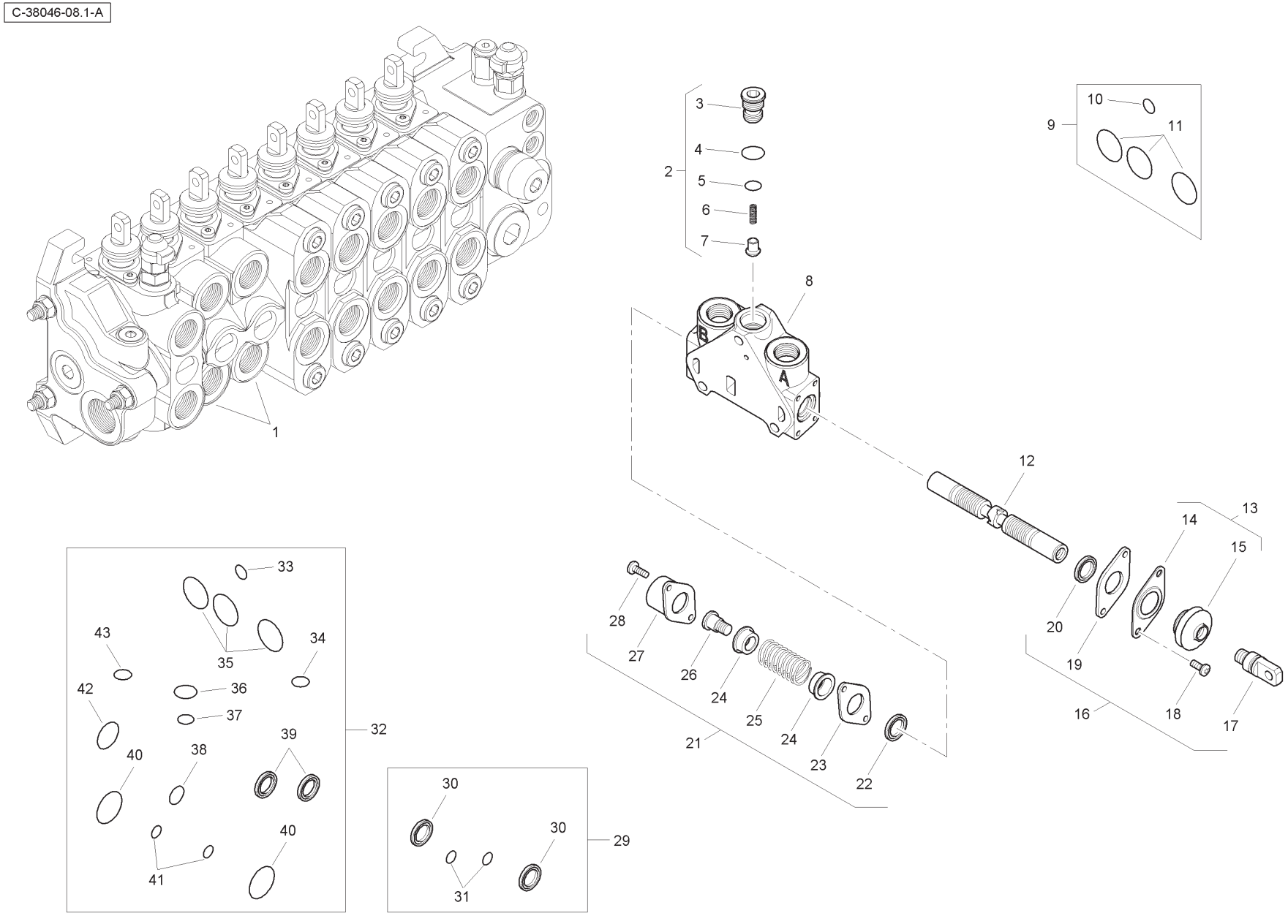
C-38046-08.1-A
1
2
3
4
5
6
7
8
9
10
11
12
13
14
15
16
17
18
19
20
21
22
23
24
25
26
27
28
29
30
31
32
33
34
35
36
37
38
39
40
41
42
43

Item	Part No.	Qty.	English	French	German	Spanish	Remarks
36	-	1	O Ring	Joint Torique	O Ring	Junta De Tipo O	
37	-	1	O Ring	Joint Torique	O Ring	Junta De Tipo O	
38	-	1	O Ring	Joint Torique	O Ring	Junta De Tipo O	
39	-	2	Seal	Joint Étanchéité	Dichtring	Retén	
40	-	2	O Ring	Joint Torique	O Ring	Junta De Tipo O	
41	-	2	O Ring	Joint Torique	O Ring	Junta De Tipo O	
42	-	1	O Ring	Joint Torique	O Ring	Junta De Tipo O	
43	-	1	O Ring	Joint Torique	O Ring	Junta De Tipo O	

Digger Valve - Centremount - Mechanical - Extending Dipper - without Quick Attach

4067- 38046

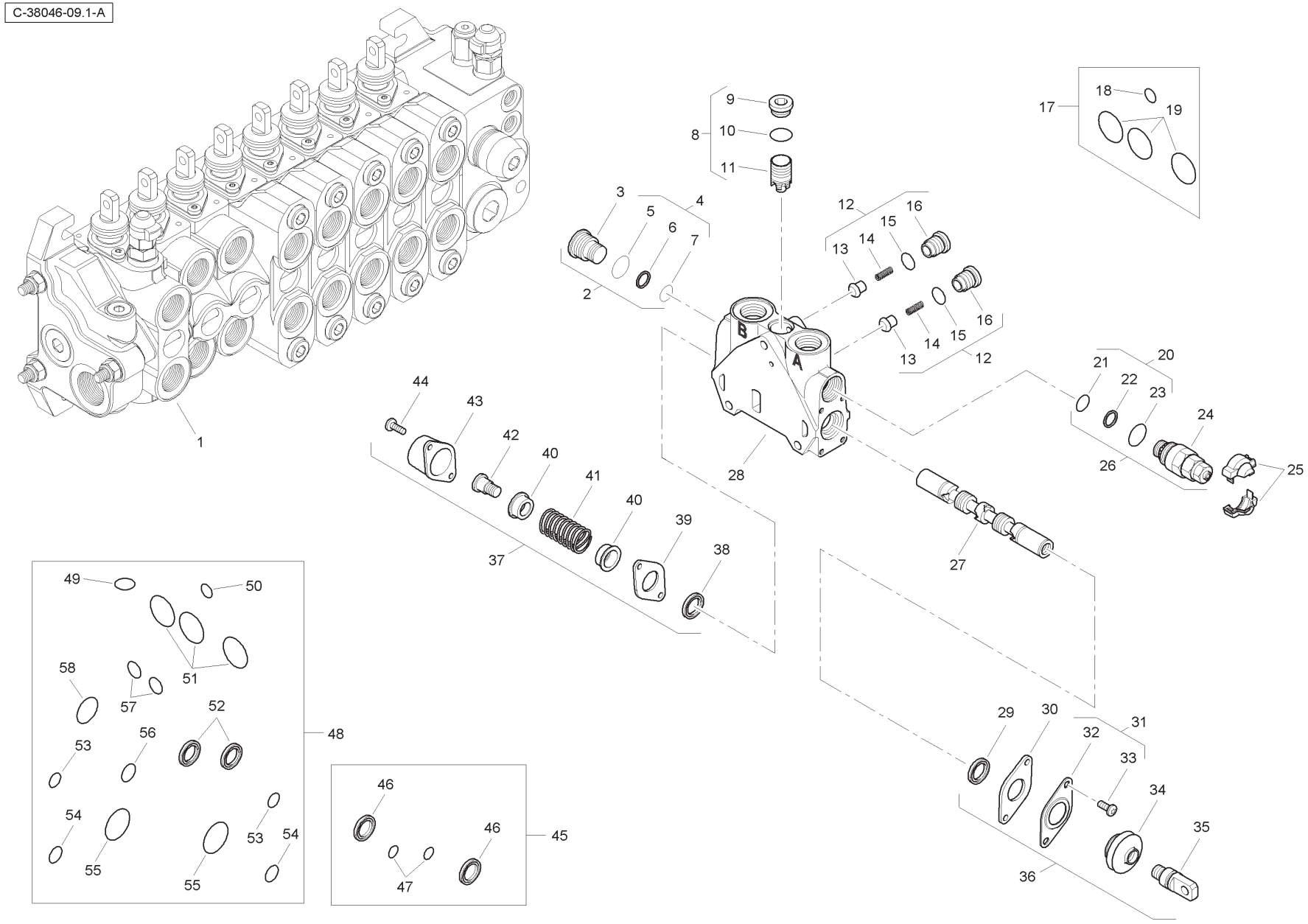

Item	Part No.	Qty.	English	French	German	Spanish	Remarks
1	6196132M91	1	Spool Valve Assembly	Distributeur	Ventil Kpl	Conjto. De Valvula	
2	6193785M91	1	Plug	Bouchon	Stopfen	Tapón	
3	-	1	Plug	Bouchon	Stopfen	Tapón	
4	-	1	Kit	Jeu	Satz	Juego	
5	-	1	O Ring	Joint Torique	O Ring	Junta De Tipo O	
6	-	1	Seal	Joint Étanchéité	Dichtring	Retén	
7	-	1	O Ring	Joint Torique	O Ring	Junta De Tipo O	
8	-	1	Kit	Jeu	Satz	Juego	
9	-	1	Plug	Bouchon	Stopfen	Tapón	
10	-	1	O Ring	Joint Torique	O Ring	Junta De Tipo O	
11	-	1	Body	Corps De Valve	Ventilgehäuse	Cuerpo Válvula	
12	-	2	Kit	Jeu	Satz	Juego	
13	-	1	Valve	Soupape	Ventil	Válvula	
14	-	1	Spring	Ressort	Feder	Muelle	
15	-	1	O Ring	Joint Torique	O Ring	Junta De Tipo O	
16	-	1	Plug	Bouchon	Stopfen	Tapón	
17	6193771M91	1	Seal Kit	Jeu Étanchéité	Dichtringsatz	Juego De Juntas	
18	-	1	O Ring	Joint Torique	O Ring	Junta De Tipo O	
19	-	3	O Ring	Joint Torique	O Ring	Junta De Tipo O	
20	-	1	Kit	Jeu	Satz	Juego	
21	-	1	O Ring	Joint Torique	O Ring	Junta De Tipo O	
22	-	1	Seal	Joint Étanchéité	Dichtring	Retén	
23	-	1	O Ring	Joint Torique	O Ring	Junta De Tipo O	
24	-	1	Valve	Soupape	Ventil	Válvula	
25	-	1	Cover	Couvercle	Deckel	Cubierta	
26	6196133M91	1	Pressure Relief Valve	Soupape De Sécurité	Überdruckventil	Válvula De Seguridad	
27	-	1	Spool	Tiroir	Steuerschieber	Carrete	
28	-	1	Body	Corps De Valve	Ventilgehäuse	Cuerpo Válvula	
29	-	1	Seal	Joint Étanchéité	Dichtring	Retén	
30	-	1	Plate	Plaque	Platte	Plato	
31	-	1	Kit	Jeu	Satz	Juego	
32	-	1	Plate	Plaque	Platte	Plato	
33	-	2	Screw	Vis	Schraube	Tornillo	
34	-	1	Seal	Joint Étanchéité	Dichtring	Retén	
35	-	1	Screw	Vis	Schraube	Tornillo	

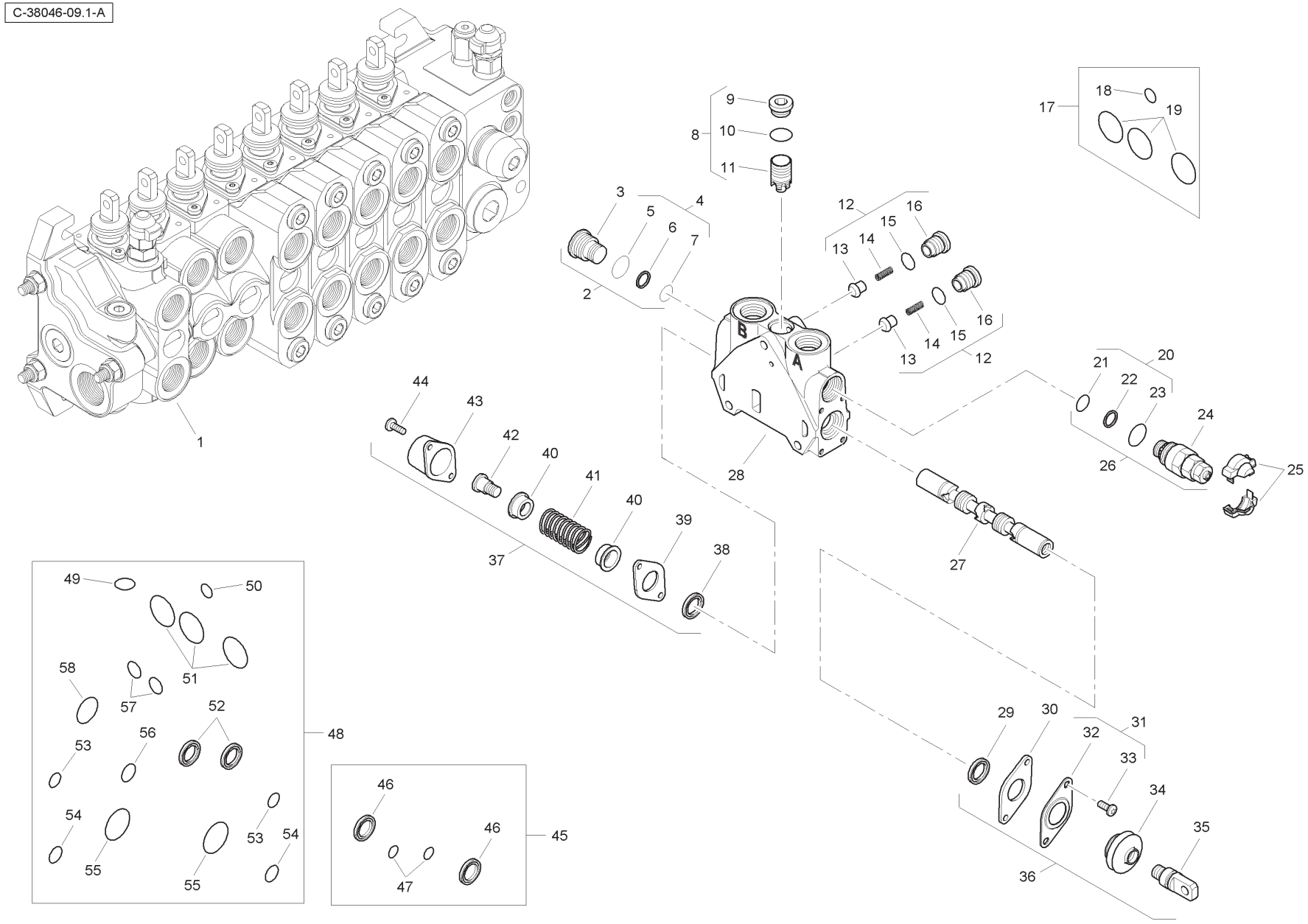
C-38046-09.1-A
1
2
3
4
5
6
7
8
9
10
11
12
13
14
15
16
17
18
19
20
21
22
23
24
25
26
27
28
37
38
39
40
41
42
43
44
45
46
47
48
49
50
51
52
53
54
55
56
57
58
29
30
31
32
33
34
35
36

Item	Part No.	Qty.	English	French	German	Spanish	Remarks
36	6193780M91	1	Mechanical Kit	Lot De Pièces	Ersatzteilpaket	Juego De Piezas	
37	6193784M91	1	Mechanical Kit	Lot De Pièces	Ersatzteilpaket	Juego De Piezas	
38	-	1	Seal	Joint Étanchéité	Dichtring	Retén	
39	-	1	Plate	Plaque	Platte	Plato	
40	-	2	Holder	Pièce Support	Halter	Sujetador	
41	-	1	Spring	Ressort	Feder	Muelle	
42	-	1	Screw	Vis	Schraube	Tornillo	
43	-	1	Cap	Chapeau	Kappe	Tapa	
44	-	2	Screw	Vis	Schraube	Tornillo	
45	6196126M91	1	Seal Kit	Jeu Étanchéité	Dichtringsatz	Juego De Juntas	
46	-	1	Seal	Joint Étanchéité	Dichtring	Retén	
47	-	2	O Ring	Joint Torique	O Ring	Junta De Tipo O	
48	6196144M91	1	Seal Kit	Jeu Étanchéité	Dichtringsatz	Juego De Juntas	
49	-	1	O Ring	Joint Torique	O Ring	Junta De Tipo O	
50	-	1	O Ring	Joint Torique	O Ring	Junta De Tipo O	
51	-	3	O Ring	Joint Torique	O Ring	Junta De Tipo O	
52	-	2	Seal	Joint Étanchéité	Dichtring	Retén	
53	-	2	O Ring	Joint Torique	O Ring	Junta De Tipo O	
54	-	2	O Ring	Joint Torique	O Ring	Junta De Tipo O	
55	-	2	O Ring	Joint Torique	O Ring	Junta De Tipo O	
56	-	1	O Ring	Joint Torique	O Ring	Junta De Tipo O	
57	-	2	O Ring	Joint Torique	O Ring	Junta De Tipo O	
58	-	1	O Ring	Joint Torique	O Ring	Junta De Tipo O	

C-38046-10.1-A

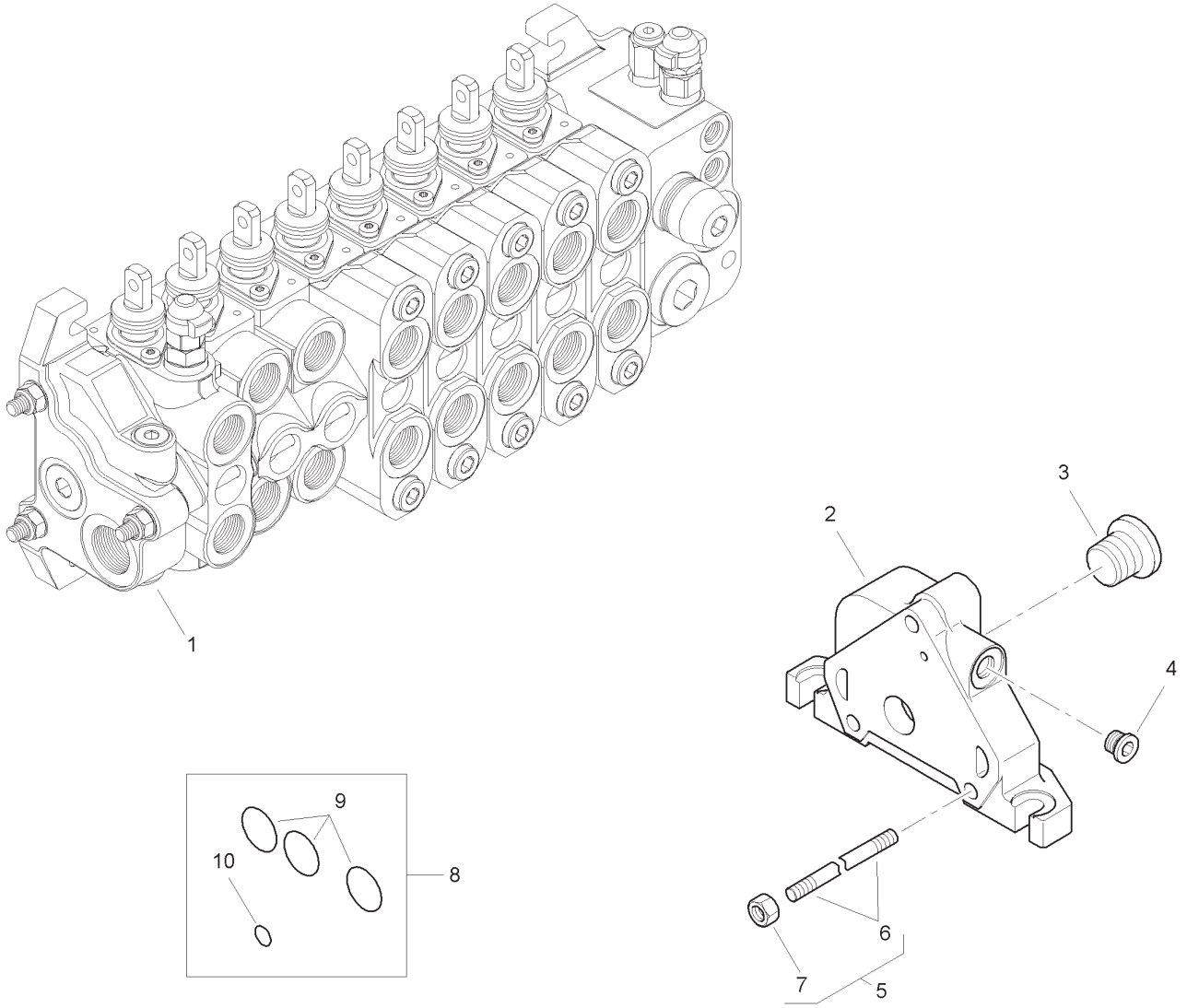

Item	Part No.	Qty.	English	French	German	Spanish	Remarks
1	6196134M91	1	Outlet Valve	Soupape	Ventil	Válvula	
2	-	1	Body	Corps De Valve	Ventilgehäuse	Cuerpo Válvula	
3	-	1	Plug	Bouchon	Stopfen	Tapón	
4	-	1	Plug	Bouchon	Stopfen	Tapón	
5	6196135M1	3	Tie Rod	Tringlerie	Zugstange	Brazo De Enlace	
6	-	1	Rod	Tringle	Stange	Varilla	
7	-	1	Nut	Ecrou	Mutter	Tuerca	
8	6193771M91	1	Seal Kit	Jeu Étanchéité	Dichtringsatz	Juego De Juntas	
9	-	3	O Ring	Joint Torique	O Ring	Junta De Tipo O	
10	-	1	O Ring	Joint Torique	O Ring	Junta De Tipo O	

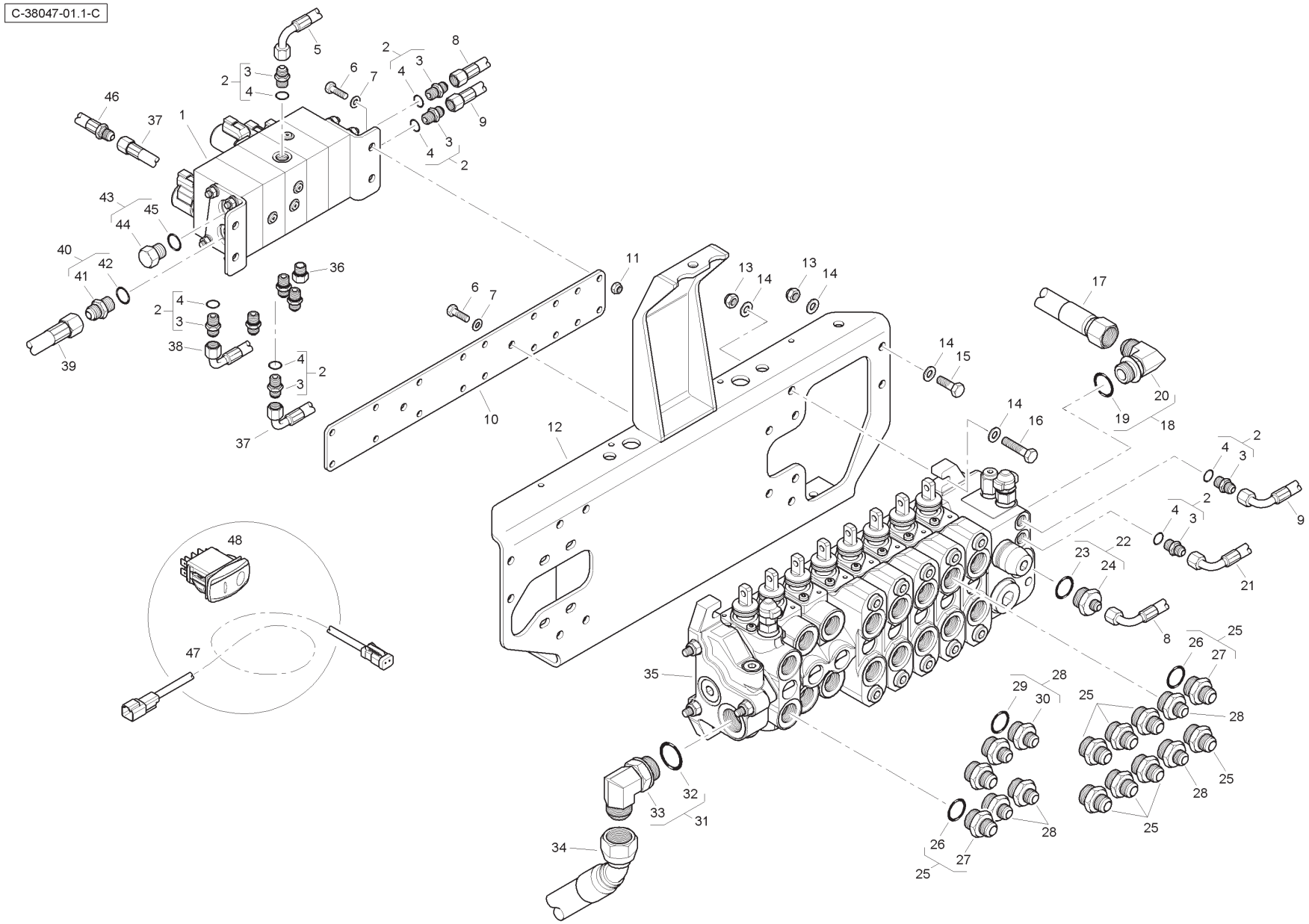
C-38047-01.1-C

Item	Part No.	Qty.	English	French	German	Spanish	Remarks
1	6114413M91	1	Manifold	Collecteur	Krümmer	Colector	
2	835091M91	10	Connector & O Ring	Borne	Doppelnippel	Conector	
3	-	1	Union	Raccord	Verschraubung	Racor	
4	831452M1	1	O Ring	Joint torique	O Ring	Junta tórica	
5	T118311	1	Hose	Durit	Schlauch	Flexible	
6	339761X1	6	Bolt	Boulon	Schraubbolzen	Perno	
7	390972X1	10	Washer	Rondelle	Unterlegscheibe	Arandela	
8	6114669M91	1	Hose	Durit	Schlauch	Flexible	
9	6115093M91	1	Hose	Durit	Schlauch	Flexible	
10	6114502M1	1	Mounting Plate	Plaque	Platte	Plato	
11	394367X1	4	Nut	Ecrou	Mutter	Tuerca	
12	T118243	1	Bracket	Support fixation	Haltearm	Soporte	
13	1440329X1	8	Nut	Ecrou	Mutter	Tuerca	
14	390734X1	16	Washer	Rondelle	Unterlegscheibe	Arandela	
15	3009493X1	4	Bolt	Boulon	Schraubbolzen	Perno	
16	3009496X1	4	Bolt	Boulon	Schraubbolzen	Perno	
17	6112624M91	1	Hose	Durit	Schlauch	Flexible	
18	358764X91	1	Elbow & O Ring	Coude	Winkelstück	Codo	
19	835025M1	1	O Ring	Joint torique	O Ring	Junta tórica	
20	-	1	Elbow	Coude	Winkelstück	Codo	
21	6112610M91	1	Hose	Durit	Schlauch	Flexible	
22	365830X91	1	Connector & O Ring	Borne	Doppelnippel	Conector	
23	835025M1	1	O Ring	Joint torique	O Ring	Junta tórica	
24	-	1	Union	Raccord	Verschraubung	Racor	
25	365715X91	10	Connector & O Ring	Borne	Doppelnippel	Conector	
26	835025M1	1	O Ring	Joint torique	O Ring	Junta tórica	
27	-	1	Union	Raccord	Verschraubung	Racor	
28	365713X91	6	Connector & O Ring	Borne	Doppelnippel	Conector	
29	835025M1	1	O Ring	Joint torique	O Ring	Junta tórica	
30	-	1	Union	Raccord	Verschraubung	Racor	
31	358766X91	1	Elbow & O Ring	Coude	Winkelstück	Codo	
32	-	1	Elbow	Coude	Winkelstück	Codo	
33	835026M1	1	O Ring	Joint torique	O Ring	Junta tórica	
34	6112614M91	1	Hose	Durit	Schlauch	Flexible	
35	6112567M91	1	Valve	Soupape	Ventil	Válvula	

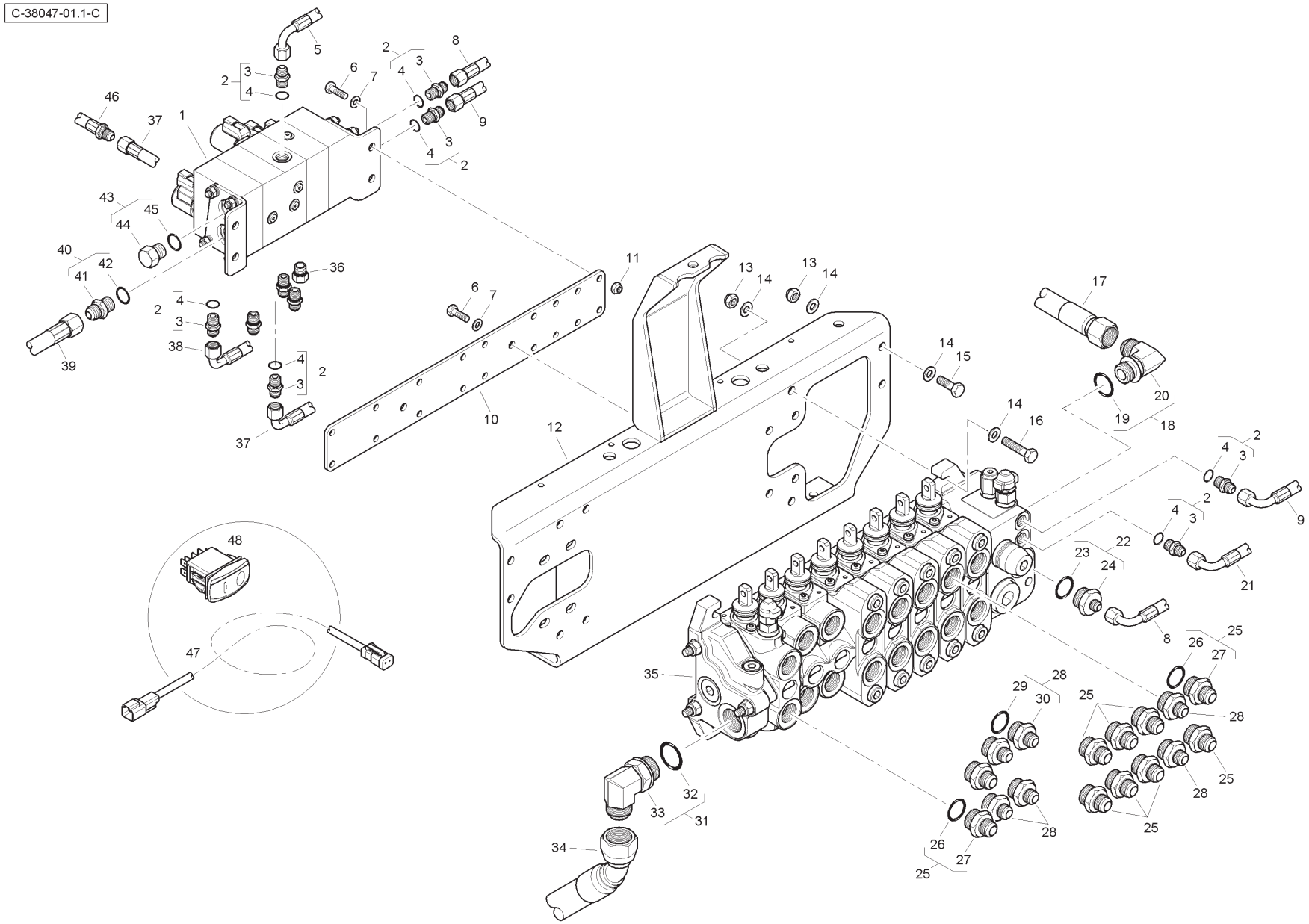
C-38047-01.1-C

Item	Part No.	Qty.	English	French	German	Spanish	Remarks
36	835087M91	1	Plug & O Ring	Bouchon	Stopfen	Tapón	
37	T118309	1	Hose	Durit	Schlauch	Flexible	
38	T118308	1	Hose	Durit	Schlauch	Flexible	
39	6114776M91	1	Hose	Durit	Schlauch	Flexible	
40	358743X91	1	Connector & O Ring	Borne	Doppelnippel	Unión	
41	-	1	Union	Raccord	Verschraubung	Racor	
42	831497M1	1	O Ring	Joint Torique	O Ring	Junta De Tipo O	
43	358724X91	1	Plug & O Ring	Bouchon	Stopfen	Tapón	
44	-	1	Plug	Bouchon	Stopfen	Tapón	
45	831497M1	1	O Ring	Joint Torique	O Ring	Junta De Tipo O	
46	T122808	1	Hose	Durit	Schlauch	Flexible	
47	T112697	1	Wiring Harness	Faisceau	Kabelstrang	Sistema de cable	
48	6114325M91	1	Rocker Switch	Interrupteur	Schalter	Interruptor	

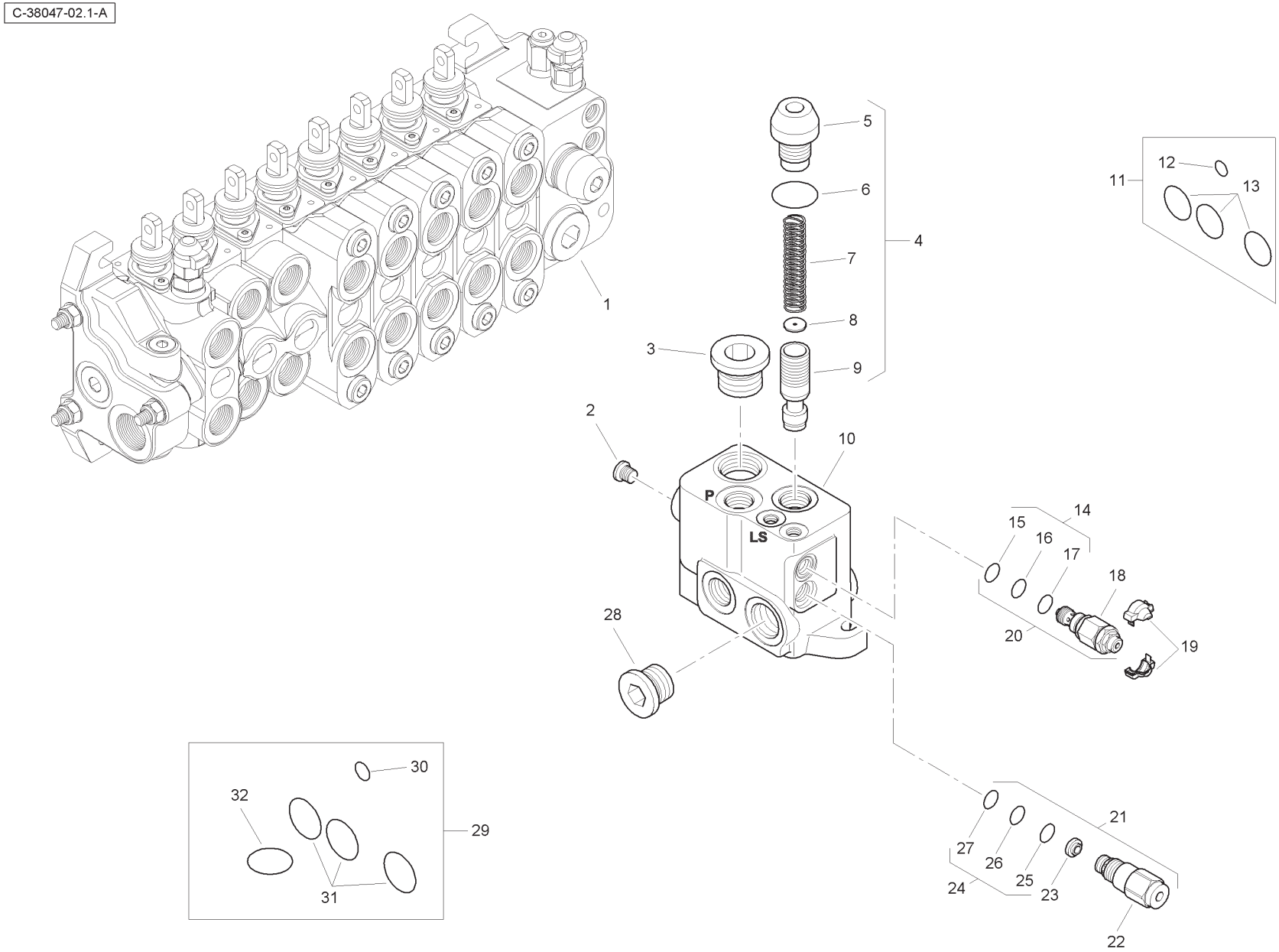
C-38047-02.1-A
1
2
3
4
5
6
7
8
9
10
11
12
13
14
15
16
17
18
19
20
21
22
23
24
25
26
27
28
29
30
31
32
P
LS

Item	Part No.	Qty.	English	French	German	Spanish	Remarks
1	6196122M91	1	Valve Assembly - Inlet	Distributeur	Ventil Kpl	Conjto. De Valvula	
2	-	1	Plug	Bouchon	Stopfen	Tapón	
3	-	1	Plug	Bouchon	Stopfen	Tapón	
4	-	1	Kit	Jeu	Satz	Juego	
5	-	1	Valve	Soupape	Ventil	Válvula	
6	-	1	O Ring	Joint Torique	O Ring	Junta De Tipo O	
7	-	1	Spring	Ressort	Feder	Muelle	
8	-	1	Element	Elément	Element	Elemento	
9	-	1	Body	Corps De Valve	Ventilgehäuse	Cuerpo Válvula	
10	-	1	Body	Corps De Valve	Ventilgehäuse	Cuerpo Válvula	
11	6193771M91	1	Seal Kit	Jeu Étanchéité	Dichtringsatz	Juego De Juntas	
12	-	1	O Ring	Joint Torique	O Ring	Junta De Tipo O	
13	-	3	O Ring	Joint Torique	O Ring	Junta De Tipo O	
14	-	1	Seal Kit	Jeu Étanchéité	Dichtringsatz	Juego De Juntas	
15	-	1	O Ring	Joint Torique	O Ring	Junta De Tipo O	
16	-	1	O Ring	Joint Torique	O Ring	Junta De Tipo O	
17	-	1	O Ring	Joint Torique	O Ring	Junta De Tipo O	
18	-	1	Valve	Soupape	Ventil	Válvula	
19	-	1	Cover	Couvercle	Deckel	Cubierta	
20	6193787M91	1	Pressure Relief Valve	Soupape De Sécurité	Überdruckventil	Válvula De Seguridad	
21	6193788M91	1	Flow Regulator	Valve Anti-surdébit	Begrenzungsventil	Válv. Antisobrecaud.	
22	-	1	Valve	Soupape	Ventil	Válvula	
23	-	1	Element	Elément	Element	Elemento	
24	-	1	Seal Kit	Jeu Étanchéité	Dichtringsatz	Juego De Juntas	
25	-	1	O Ring	Joint Torique	O Ring	Junta De Tipo O	
26	-	1	O Ring	Joint Torique	O Ring	Junta De Tipo O	
27	-	1	O Ring	Joint Torique	O Ring	Junta De Tipo O	
28	-	1	Plug	Bouchon	Stopfen	Tapón	
29	6193789M91	1	Seal Kit	Jeu Étanchéité	Dichtringsatz	Juego De Juntas	
30	-	1	O Ring	Joint Torique	O Ring	Junta De Tipo O	
31	-	1	O Ring	Joint Torique	O Ring	Junta De Tipo O	
32	-	3	O Ring	Joint Torique	O Ring	Junta De Tipo O	

C-38047-03.1-A

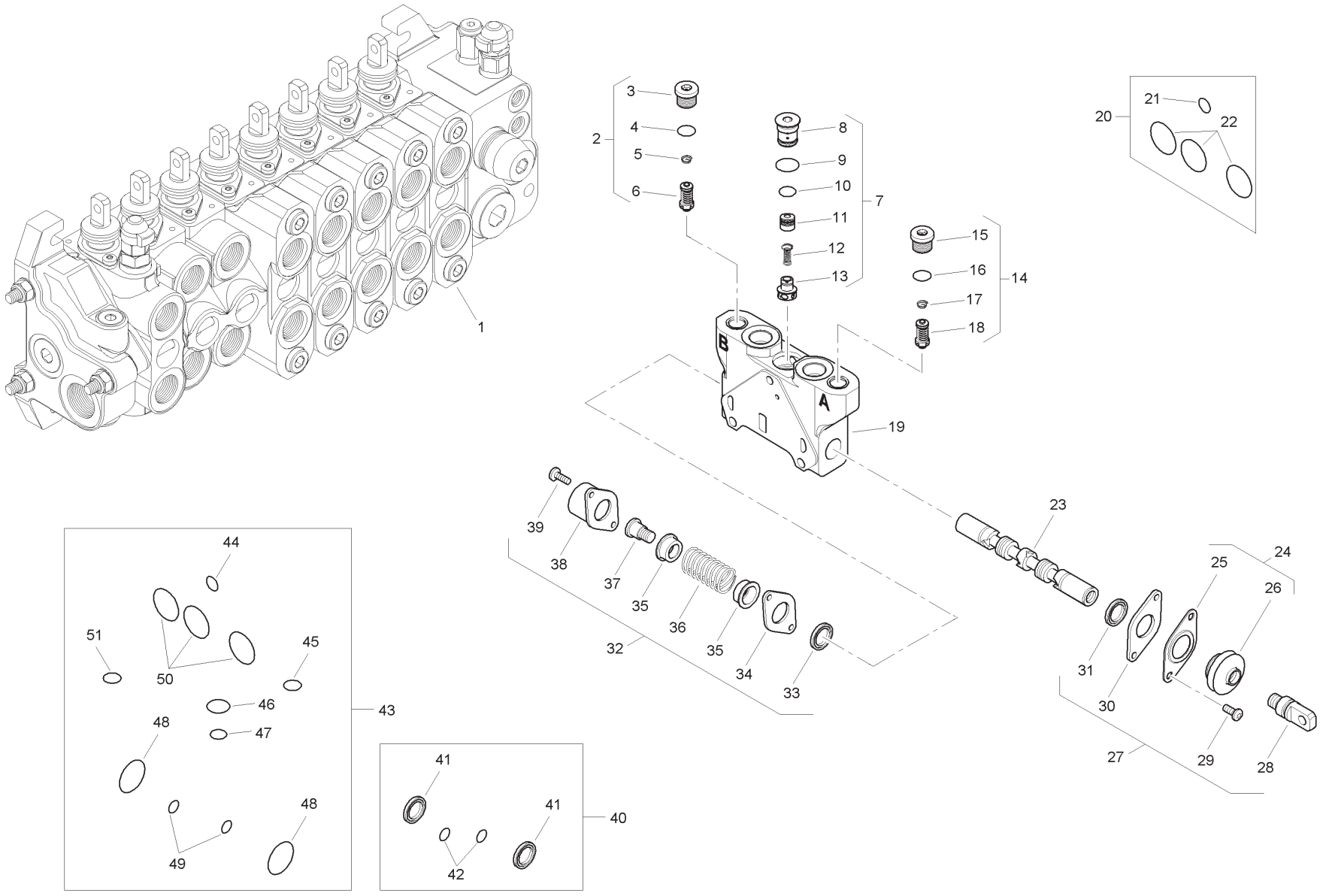
1
2
3
4
5
6
7
8
9
10
11
12
13
14
15
16
17
18
19
20
21
22
23
24
25
26
27
28
29
30
31
32
33
34
35
36
37
38
39
40
41
42
43
44
45
46
47
48
49
50
51
A
B

Item	Part No.	Qty.	English	French	German	Spanish	Remarks
1	6196123M91	1	Spool Valve - Auxilary	Soupape	Ventil	Válvula	
2	6196148M91	1	Pressure Relief Valve	Soupape De Sécurité	Überdruckventil	Válvula De Seguridad	
3	-	1	Plug	Bouchon	Stopfen	Tapón	
4	-	1	O Ring	Joint Torique	O Ring	Junta De Tipo O	
5	-	1	Spring	Ressort	Feder	Muelle	
6	-	1	Valve	Soupape	Ventil	Válvula	
7	-	1	Kit	Jeu	Satz	Juego	
8	-	1	Plug	Bouchon	Stopfen	Tapón	
9	-	1	O Ring	Joint Torique	O Ring	Junta De Tipo O	
10	-	1	O Ring	Joint Torique	O Ring	Junta De Tipo O	
11	-	1	Body	Corps De Valve	Ventilgehäuse	Cuerpo Válvula	
12	-	1	Spring	Ressort	Feder	Muelle	
13	-	1	Element	Elément	Element	Elemento	
14	6196149M91	1	Pressure Relief Valve	Soupape De Sécurité	Überdruckventil	Válvula De Seguridad	
15	-	1	Plug	Bouchon	Stopfen	Tapón	
16	-	1	O Ring	Joint Torique	O Ring	Junta De Tipo O	
17	-	1	Spring	Ressort	Feder	Muelle	
18	-	1	Valve	Soupape	Ventil	Válvula	
19	-	1	Body	Corps De Valve	Ventilgehäuse	Cuerpo Válvula	
20	6193771M91	1	Seal Kit	Jeu Étanchéité	Dichtringsatz	Juego De Juntas	
21	-	1	O Ring	Joint Torique	O Ring	Junta De Tipo O	
22	-	1	O Ring	Joint Torique	O Ring	Junta De Tipo O	
23	-	1	Spool	Tiroir	Steuerschieber	Carrete	
24	-	1	Kit	Jeu	Satz	Juego	
25	-	1	Plate	Plaque	Platte	Plato	
26	-	1	Seal	Joint Étanchéité	Dichtring	Retén	
27	6193780M91	1	Kit - Mechanical Option	Lot De Pièces	Ersatzteilpaket	Juego De Piezas	
28	-	1	Screw	Vis	Schraube	Tornillo	
29	-	2	Screw	Vis	Schraube	Tornillo	
30	-	1	Plate	Plaque	Platte	Plato	
31	-	1	Element	Elément	Element	Elemento	
32	6193784M91	1	Mechanical Kit	Lot De Pièces	Ersatzteilpaket	Juego De Piezas	
33	-	1	Element	Elément	Element	Elemento	
34	-	1	Plate	Plaque	Platte	Plato	
35	-	2	Holder	Pièce Support	Halter	Sujetador	

C-38047-03.1-A

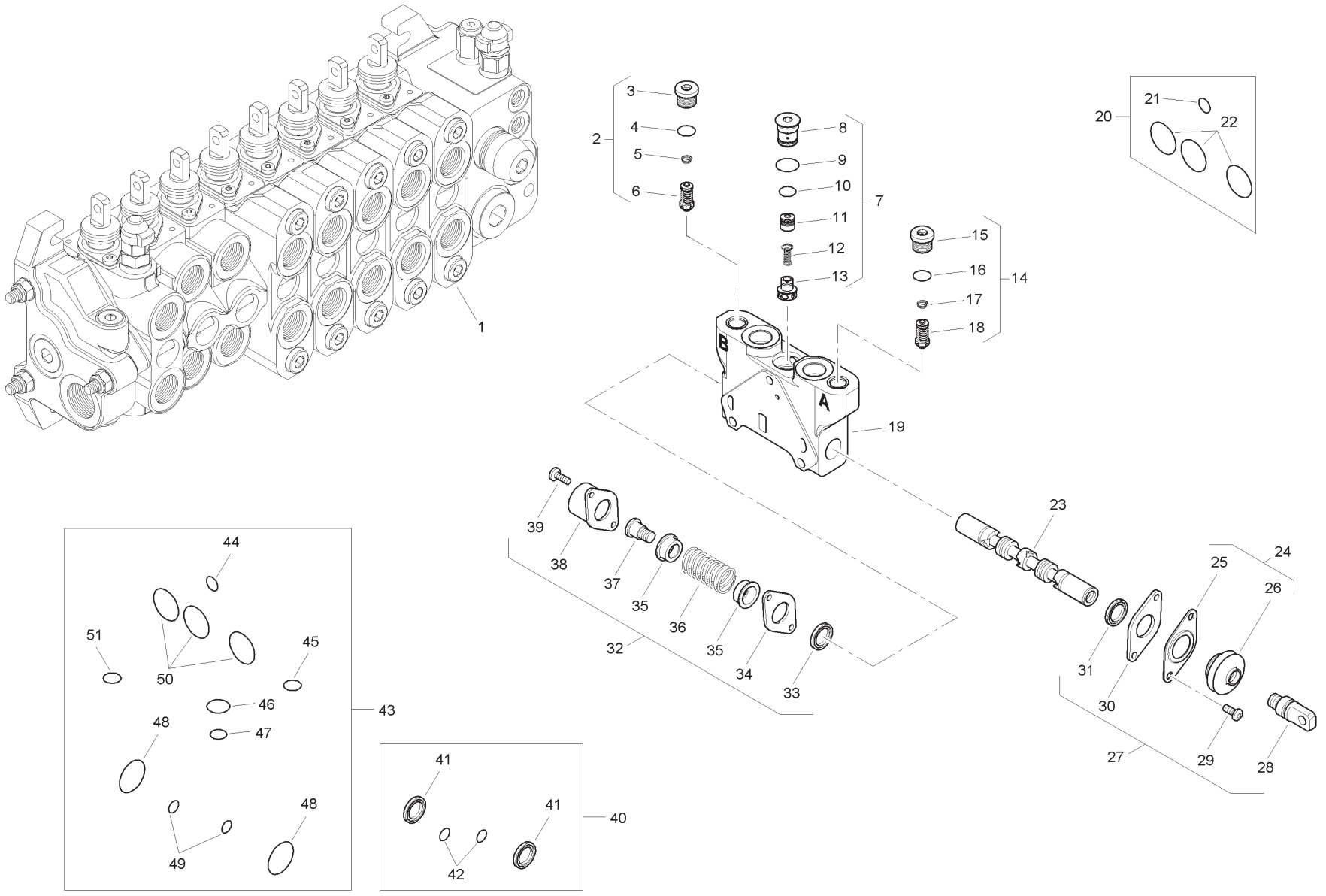
1
2
3
4
5
6
7
8
9
10
11
12
13
14
15
16
17
18
19
20
21
22
23
24
25
26
27
28
29
30
31
32
33
34
35
36
37
38
39
40
41
42
43
44
45
46
47
48
49
50
51
A
B

Item	Part No.	Qty.	English	French	German	Spanish	Remarks
36	-	1	Spring	Ressort	Feder	Muelle	
37	-	1	Screw	Vis	Schraube	Tornillo	
38	-	1	Cap	Chapeau	Kappe	Tapa	
39	-	2	Screw	Vis	Schraube	Tornillo	
40	6196126M91	1	Seal Kit	Jeu Étanchéité	Dichtringsatz	Juego De Juntas	
41	-	2	Seal	Joint Étanchéité	Dichtring	Retén	
42	-	2	O Ring	Joint Torique	O Ring	Junta De Tipo O	
43	6196125M91	1	Seal Kit	Jeu Étanchéité	Dichtringsatz	Juego De Juntas	
44	-	1	O Ring	Joint Torique	O Ring	Junta De Tipo O	
45	-	1	O Ring	Joint Torique	O Ring	Junta De Tipo O	
46	-	1	O Ring	Joint Torique	O Ring	Junta De Tipo O	
47	-	1	O Ring	Joint Torique	O Ring	Junta De Tipo O	
48	-	2	O Ring	Joint Torique	O Ring	Junta De Tipo O	
49	-	2	O Ring	Joint Torique	O Ring	Junta De Tipo O	
50	-	3	O Ring	Joint Torique	O Ring	Junta De Tipo O	
51	-	1	O Ring	Joint Torique	O Ring	Junta De Tipo O	

C-38047-04.1-A

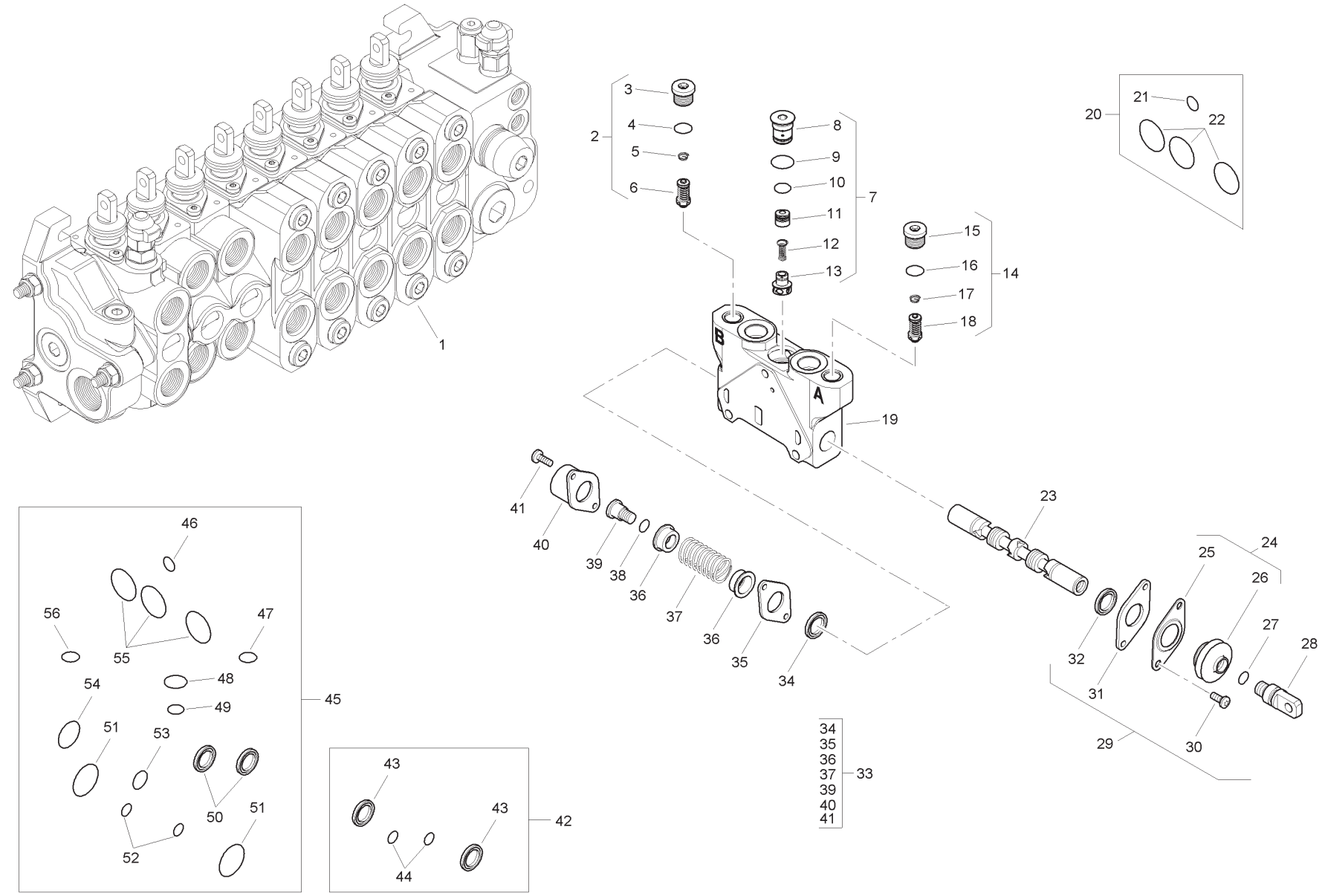
1
2
3
4
5
6
7
8
9
10
11
12
13
14
15
16
17
18
19
20
21
22
23
24
25
26
27
28
29
30
31
32
33
34
35
36
37
39
40
41
42
43
44
45
46
47
48
49
50
51
52
53
54
55
56
A
B

Item	Part No.	Qty.	English	French	German	Spanish	Remarks
1	6196127M91	1	Spool Valve Assembly	Distributeur	Ventil Kpl	Conjto. De Valvula	
2	6196150M91	1	Pressure Relief Valve	Soupape De Sécurité	Überdruckventil	Válvula De Seguridad	
3	-	1	Plug	Bouchon	Stopfen	Tapón	
4	-	1	O Ring	Joint Torique	O Ring	Junta De Tipo O	
5	-	1	Spring	Ressort	Feder	Muelle	
6	-	1	Valve	Soupape	Ventil	Válvula	
7	-	1	Kit	Jeu	Satz	Juego	
8	-	1	Plug	Bouchon	Stopfen	Tapón	
9	-	1	O Ring	Joint Torique	O Ring	Junta De Tipo O	
10	-	1	O Ring	Joint Torique	O Ring	Junta De Tipo O	
11	-	1	Body	Corps De Valve	Ventilgehäuse	Cuerpo Válvula	
12	-	1	Spring	Ressort	Feder	Muelle	
13	-	1	Element	Elément	Element	Elemento	
14	6196150M91	1	Pressure Relief Valve	Soupape De Sécurité	Überdruckventil	Válvula De Seguridad	
15	-	1	Plug	Bouchon	Stopfen	Tapón	
16	-	1	O Ring	Joint Torique	O Ring	Junta De Tipo O	
17	-	1	Spring	Ressort	Feder	Muelle	
18	-	1	Valve	Soupape	Ventil	Válvula	
19	-	1	Body	Corps De Valve	Ventilgehäuse	Cuerpo Válvula	
20	6193771M91	1	Seal Kit	Jeu Étanchéité	Dichtringsatz	Juego De Juntas	
21	-	1	O Ring	Joint Torique	O Ring	Junta De Tipo O	
22	-	3	O Ring	Joint Torique	O Ring	Junta De Tipo O	
23	-	1	Spool	Tiroir	Steuerschieber	Carrete	
24	-	1	Kit	Jeu	Satz	Juego	
25	-	1	Plate	Plaque	Platte	Plato	
26	-	1	Seal	Joint Étanchéité	Dichtring	Retén	
27	-	1	O Ring	Joint Torique	O Ring	Junta De Tipo O	
28	-	1	Screw	Vis	Schraube	Tornillo	
29	6193780M91	1	Mechanical Kit	Lot De Pièces	Ersatzteilpaket	Juego De Piezas	
30	-	2	Screw	Vis	Schraube	Tornillo	
31	-	1	Plate	Plaque	Platte	Plato	
32	-	1	Element	Elément	Element	Elemento	
33	6193784M91	1	Mechanical Kit	Lot De Pièces	Ersatzteilpaket	Juego De Piezas	
34	-	1	Element	Elément	Element	Elemento	
35	-	1	Plate	Plaque	Platte	Plato	

C-38047-04.1-A

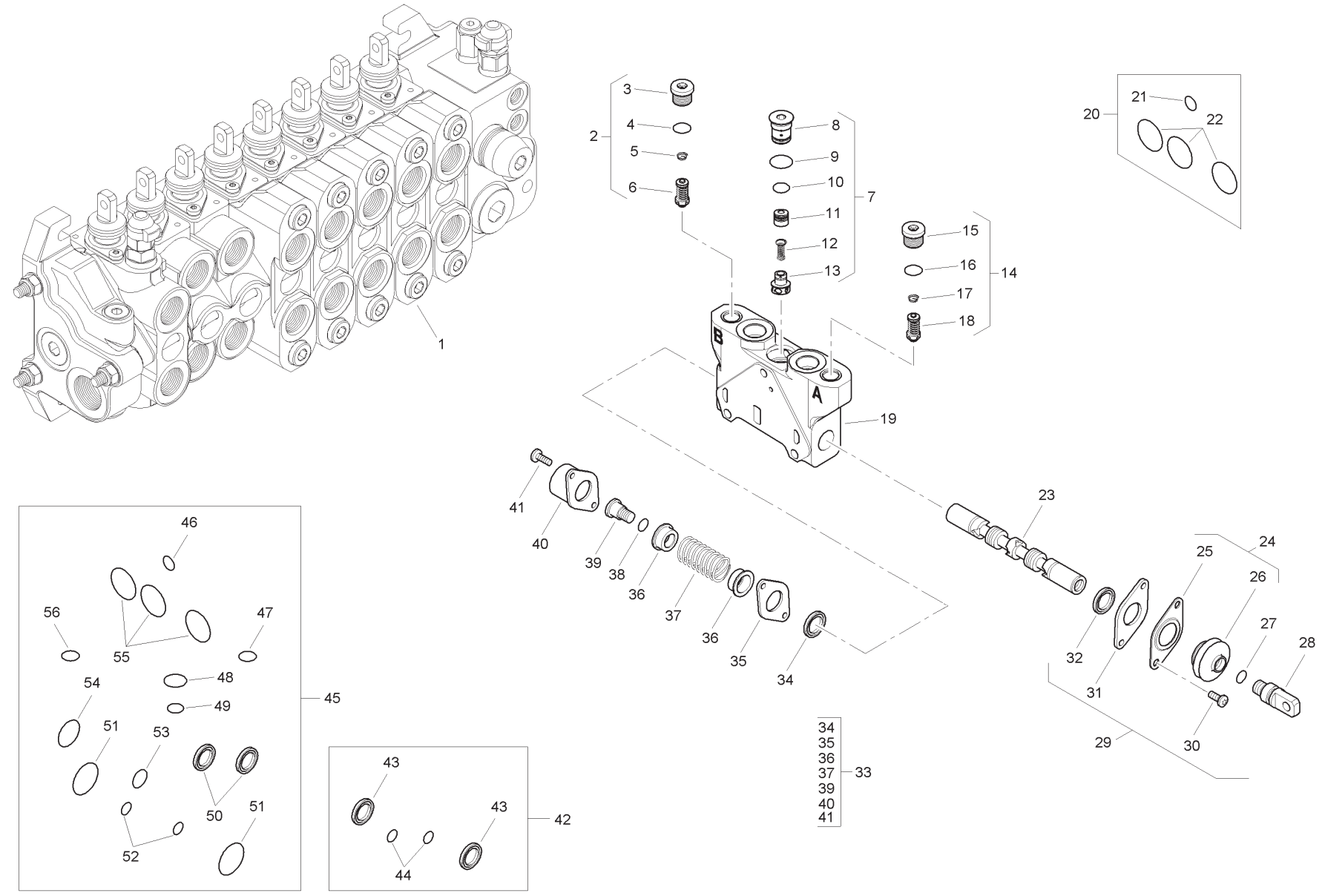
1
2
3
4
5
6
7
8
9
10
11
12
13
14
15
16
17
18
19
20
21
22
23
24
25
26
27
28
29
30
31
32
33
34
35
36
37
38
39
40
41
42
43
44
45
46
47
48
49
50
51
52
53
54
55
56
A
B

Item	Part No.	Qty.	English	French	German	Spanish	Remarks
36	-	2	Holder	Pièce Support	Halter	Sujetado	
37	-	1	Spring	Ressort	Feder	Muelle	
38	-	1	O Ring	Joint Torique	O Ring	Junta De Tipo O	
39	-	1	Screw	Vis	Schraube	Tornillo	
40	-	1	Cap	Chapeau	Kappe	Tapa	
41	-	2	Screw	Vis	Schraube	Tornillo	
42	6196126M91	1	Seal Kit	Jeu Étanchéité	Dichtringsatz	Juego De Juntas	
43	-	2	Seal	Joint Étanchéité	Dichtring	Retén	
44	-	2	O Ring	Joint Torique	O Ring	Junta De Tipo O	
45	6196125M91	1	Seal Kit	Jeu Étanchéité	Dichtringsatz	Juego De Juntas	
46	-	1	O Ring	Joint Torique	O Ring	Junta De Tipo O	
47	-	1	O Ring	Joint Torique	O Ring	Junta De Tipo O	
48	-	1	O Ring	Joint Torique	O Ring	Junta De Tipo O	
49	-	1	O Ring	Joint Torique	O Ring	Junta De Tipo O	
50	-	2	Seal	Joint Étanchéité	Dichtring	Retén	
51	-	2	O Ring	Joint Torique	O Ring	Junta De Tipo O	
52	-	2	O Ring	Joint Torique	O Ring	Junta De Tipo O	
53	-	1	O Ring	Joint Torique	O Ring	Junta De Tipo O	
54	-	1	O Ring	Joint Torique	O Ring	Junta De Tipo O	
55	-	3	O Ring	Joint Torique	O Ring	Junta De Tipo O	
56	-	1	O Ring	Joint Torique	O Ring	Junta De Tipo O	

C-38047-05.1-A

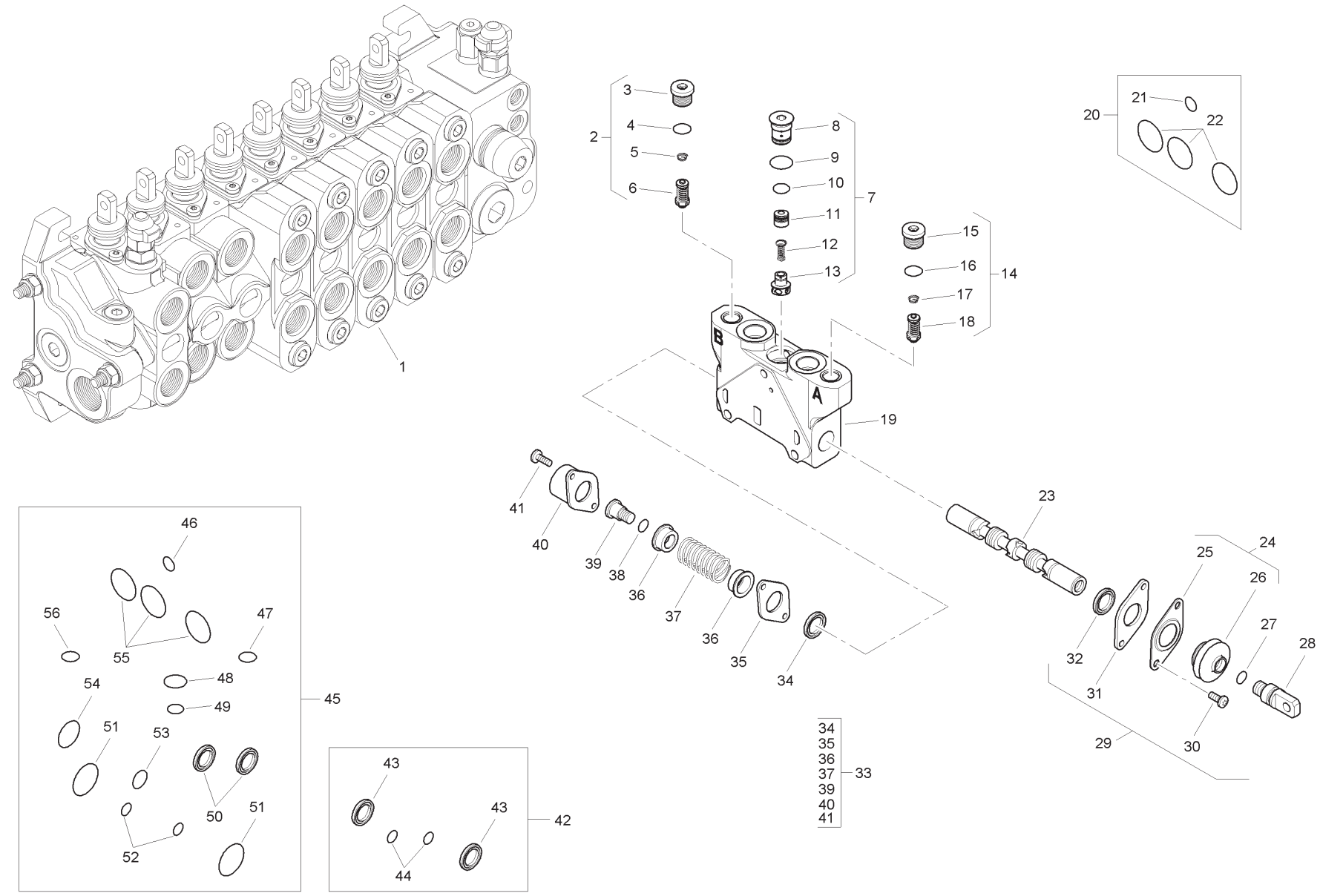
1
2
3
4
5
6
7
8
9
10
11
12
13
14
15
16
17
18
19
20
21
22
23
24
25
26
27
28
29
30
31
32
33
34
35
36
37
39
40
41
42
43
44
45
46
47
48
49
50
51
52
53
54
55
56
A
B

Item	Part No.	Qty.	English	French	German	Spanish	Remarks
1	6196128M91	1	Spool Valve Assembly	Distributeur	Ventil Kpl	Conjto. De Valvula	
2	6196152M91	1	Pressure Relief Valve	Soupape De Sécurité	Überdruckventil	Válvula De Seguridad	
3	-	1	Plug	Bouchon	Stopfen	Tapón	
4	-	1	O Ring	Joint Torique	O Ring	Junta De Tipo O	
5	-	1	Spring	Ressort	Feder	Muelle	
6	-	1	Valve	Soupape	Ventil	Válvula	
7	-	1	Kit	Jeu	Satz	Juego	
8	-	1	Plug	Bouchon	Stopfen	Tapón	
9	-	1	O Ring	Joint Torique	O Ring	Junta De Tipo O	
10	-	1	O Ring	Joint Torique	O Ring	Junta De Tipo O	
11	-	1	Body	Corps De Valve	Ventilgehäuse	Cuerpo Válvula	
12	-	1	Spring	Ressort	Feder	Muelle	
13	-	1	Element	Elément	Element	Elemento	
14	6196151M91	1	Pressure Relief Valve	Soupape De Sécurité	Überdruckventil	Válvula De Seguridad	
15	-	1	Plug	Bouchon	Stopfen	Tapón	
16	-	1	O Ring	Joint Torique	O Ring	Junta De Tipo O	
17	-	1	Spring	Ressort	Feder	Muelle	
18	-	1	Valve	Soupape	Ventil	Válvula	
19	-	1	Body	Corps De Valve	Ventilgehäuse	Cuerpo Válvula	
20	6193771M91	1	Seal Kit	Jeu Étanchéité	Dichtringsatz	Juego De Juntas	
21	-	1	O Ring	Joint Torique	O Ring	Junta De Tipo O	
22	-	3	O Ring	Joint Torique	O Ring	Junta De Tipo O	
23	-	1	Spool	Tiroir	Steuerschieber	Carrete	
24	-	1	Kit	Jeu	Satz	Juego	
25	-	1	Plate	Plaque	Platte	Plato	
26	-	1	Seal	Joint Étanchéité	Dichtring	Retén	
27	-	1	O Ring	Joint Torique	O Ring	Junta De Tipo O	
28	-	1	Screw	Vis	Schraube	Tornillo	
29	6193780M91	1	Mechanical Kit	Lot De Pièces	Ersatzteilpaket	Juego De Piezas	
30	-	2	Screw	Vis	Schraube	Tornillo	
31	-	1	Plate	Plaque	Platte	Plato	
32	-	1	Element	Elément	Element	Elemento	
33	6193784M91	1	Mechanical Kit	Lot De Pièces	Ersatzteilpaket	Juego De Piezas	
34	-	1	Element	Elément	Element	Elemento	
35	-	1	Plate	Plaque	Platte	Plato	

C-38047-05.1-A

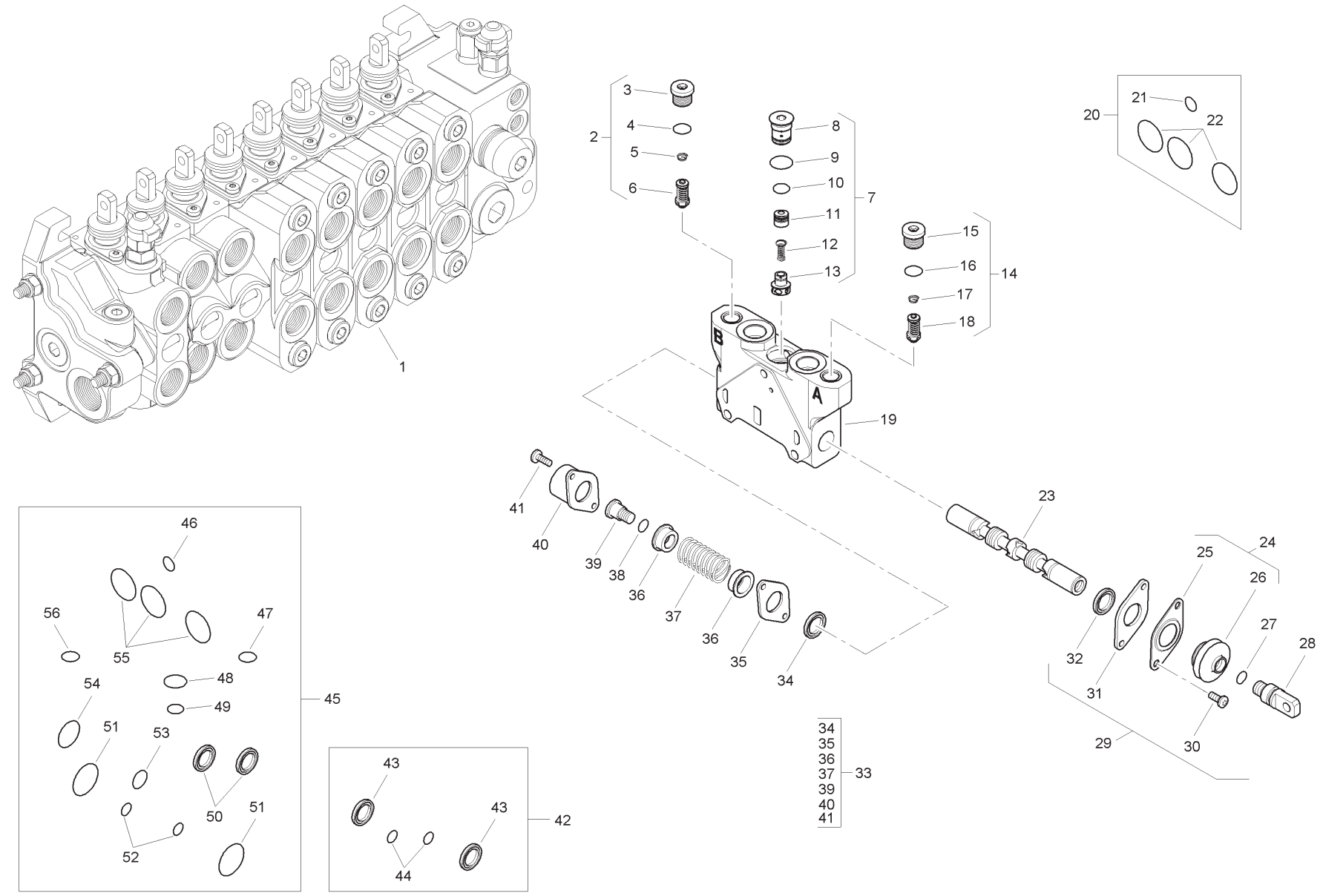
1
2
3
4
5
6
7
8
9
10
11
12
13
14
15
16
17
18
19
20
21
22
23
24
25
26
27
28
29
30
31
32
33
34
35
36
37
39
40
41
42
43
44
45
46
47
48
49
50
51
52
53
54
55
56
A
B

Item	Part No.	Qty.	English	French	German	Spanish	Remarks
36	-	2	Holder	Pièce Support	Halter	Sujetado	
37	-	1	Spring	Ressort	Feder	Muelle	
38	-	1	O Ring	Joint Torique	O Ring	Junta De Tipo O	
39	-	1	Screw	Vis	Schraube	Tornillo	
40	-	1	Cap	Chapeau	Kappe	Tapa	
41	-	2	Screw	Vis	Schraube	Tornillo	
42	6196126M91	1	Seal Kit	Jeu Étanchéité	Dichtringsatz	Juego De Juntas	
43	-	2	Seal	Joint Étanchéité	Dichtring	Retén	
44	-	2	O Ring	Joint Torique	O Ring	Junta De Tipo O	
45	6196125M91	1	Seal Kit	Jeu Étanchéité	Dichtringsatz	Juego De Juntas	
46	-	1	O Ring	Joint Torique	O Ring	Junta De Tipo O	
47	-	1	O Ring	Joint Torique	O Ring	Junta De Tipo O	
48	-	1	O Ring	Joint Torique	O Ring	Junta De Tipo O	
49	-	1	O Ring	Joint Torique	O Ring	Junta De Tipo O	
50	-	2	Seal	Joint Étanchéité	Dichtring	Retén	
51	-	2	O Ring	Joint Torique	O Ring	Junta De Tipo O	
52	-	2	O Ring	Joint Torique	O Ring	Junta De Tipo O	
53	-	1	O Ring	Joint Torique	O Ring	Junta De Tipo O	
54	-	1	O Ring	Joint Torique	O Ring	Junta De Tipo O	
55	-	3	O Ring	Joint Torique	O Ring	Junta De Tipo O	
56	-	1	O Ring	Joint Torique	O Ring	Junta De Tipo O	

C-38047-06.1-A

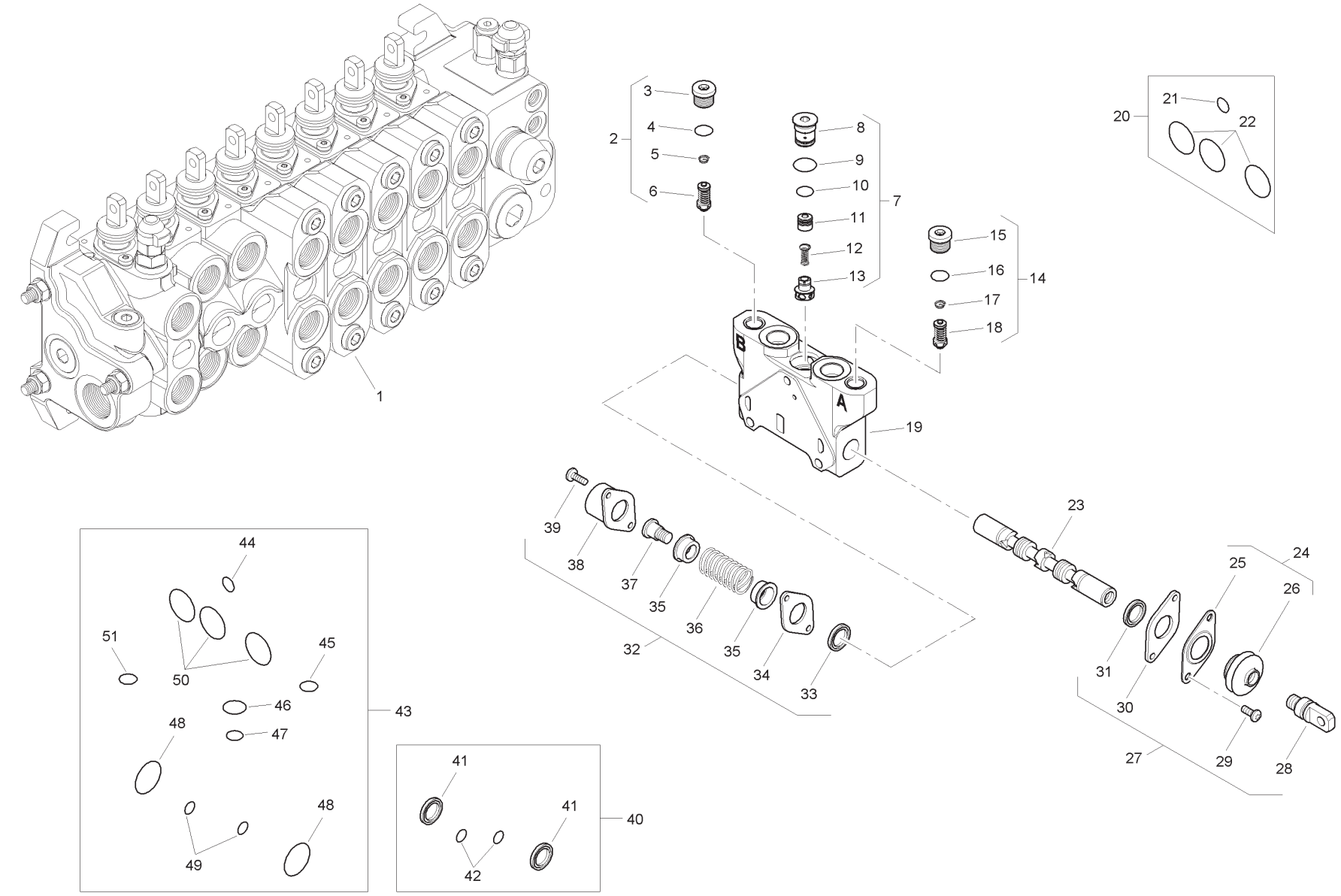
1
2
3
4
5
6
7
8
9
10
11
12
13
14
15
16
17
18
19
20
21
22
23
24
25
26
27
28
29
30
31
32
33
34
35
36
37
38
39
40
41
42
43
44
45
46
47
48
49
50
51
A
B

Item	Part No.	Qty.	English	French	German	Spanish	Remarks
1	6196129M91	1	Spool Valve - Auxilary	Soupape	Ventil	Válvula	
2	6196151M91	1	Pressure Relief Valve	Soupape De Sécurité	Überdruckventil	Válvula De Seguridad	
3	-	1	Plug	Bouchon	Stopfen	Tapón	
4	-	1	O Ring	Joint Torique	O Ring	Junta De Tipo O	
5	-	1	Spring	Ressort	Feder	Muelle	
6	-	1	Valve	Soupape	Ventil	Válvula	
7	-	1	Kit	Jeu	Satz	Juego	
8	-	1	Plug	Bouchon	Stopfen	Tapón	
9	-	1	O Ring	Joint Torique	O Ring	Junta De Tipo O	
10	-	1	O Ring	Joint Torique	O Ring	Junta De Tipo O	
11	-	1	Body	Corps De Valve	Ventilgehäuse	Cuerpo Válvula	
12	-	1	Spring	Ressort	Feder	Muelle	
13	-	1	Element	Elément	Element	Elemento	
14	6196151M91	1	Pressure Relief Valve	Soupape De Sécurité	Überdruckventil	Válvula De Seguridad	
15	-	1	Plug	Bouchon	Stopfen	Tapón	
16	-	1	O Ring	Joint Torique	O Ring	Junta De Tipo O	
17	-	1	Spring	Ressort	Feder	Muelle	
18	-	1	Valve	Soupape	Ventil	Válvula	
19	-	1	Body	Corps De Valve	Ventilgehäuse	Cuerpo Válvula	
20	6193771M91	1	Seal Kit	Jeu Étanchéité	Dichtringsatz	Juego De Juntas	
21	-	1	O Ring	Joint Torique	O Ring	Junta De Tipo O	
22	-	1	O Ring	Joint Torique	O Ring	Junta De Tipo O	
23	-	1	Spool	Tiroir	Steuerschieber	Carrete	
24	-	1	Kit	Jeu	Satz	Juego	
25	-	1	Plate	Plaque	Platte	Plato	
26	-	1	Seal	Joint Étanchéité	Dichtring	Retén	
27	6193780M91	1	Mechanical Kit	Lot De Pièces	Ersatzteilpaket	Juego De Piezas	
28	-	1	Screw	Vis	Schraube	Tornillo	
29	-	2	Screw	Vis	Schraube	Tornillo	
30	-	1	Plate	Plaque	Platte	Plato	
31	-	1	Element	Elément	Element	Elemento	
32	6193784M91	1	Mechanical Kit	Lot De Pièces	Ersatzteilpaket	Juego De Piezas	
33	-	1	Element	Elément	Element	Elemento	
34	-	1	Plate	Plaque	Platte	Plato	
35	-	2	Holder	Pièce Support	Halter	Sujetador	

C-38047-06.1-A

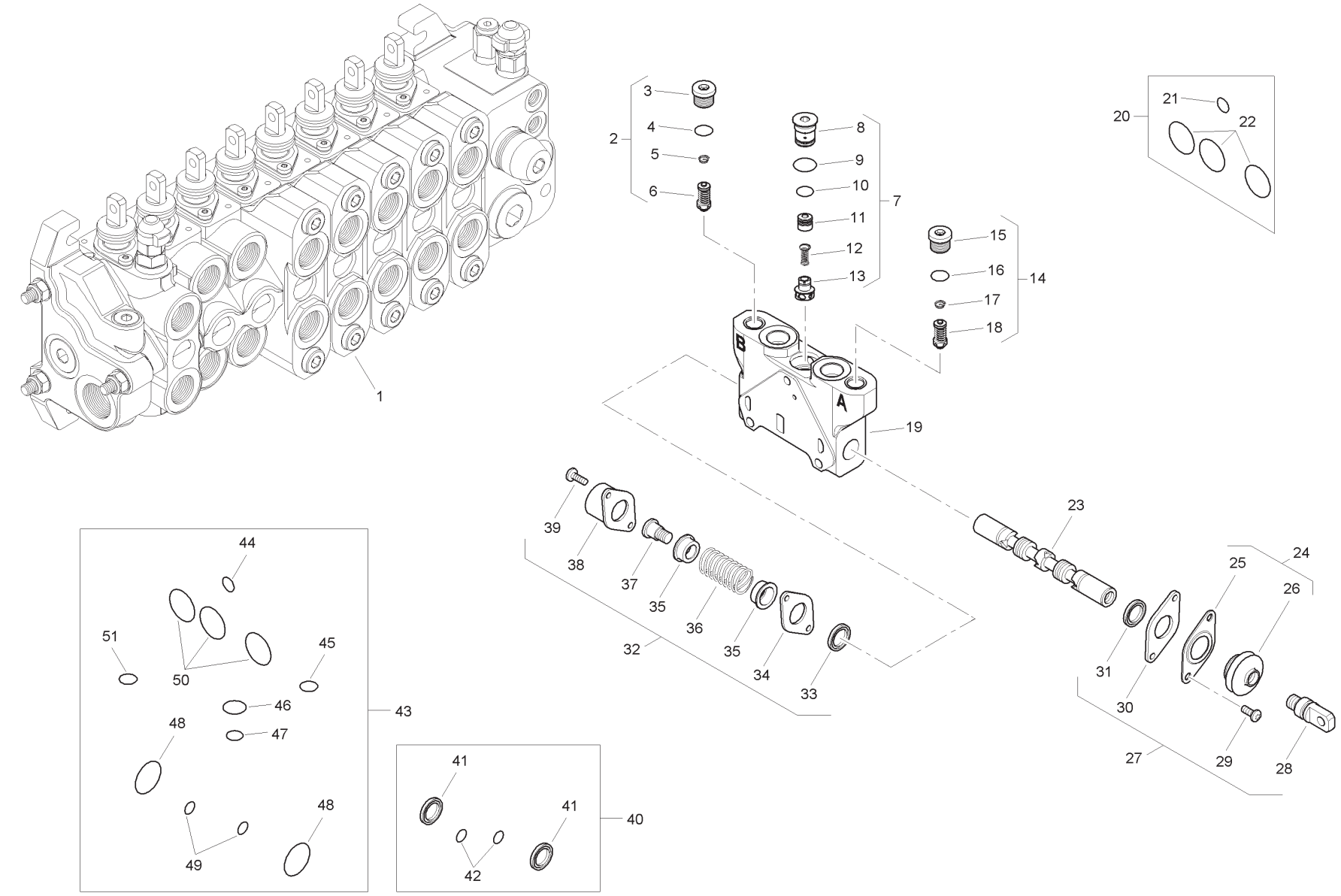
1
2
3
4
5
6
7
8
9
10
11
12
13
14
15
16
17
18
19
20
21
22
23
24
25
26
27
28
29
30
31
32
33
34
35
36
37
38
39
40
41
42
43
44
45
46
47
48
49
50
51
A
B

Item	Part No.	Qty.	English	French	German	Spanish	Remarks
36	-	1	Spring	Ressort	Feder	Muelle	
37	-	1	Screw	Vis	Schraube	Tornillo	
38	-	1	Cap	Chapeau	Kappe	Tapa	
39	-	2	Screw	Vis	Schraube	Tornillo	
40	6196126M91	1	Seal Kit	Jeu Étanchéité	Dichtringsatz	Juego De Juntas	
41	-	2	Seal	Joint Étanchéité	Dichtring	Retén	
42	-	2	O Ring	Joint Torique	O Ring	Junta De Tipo O	
43	6196125M91	1	Seal Kit	Jeu Étanchéité	Dichtringsatz	Juego De Juntas	
44	-	1	O Ring	Joint Torique	O Ring	Junta De Tipo O	
45	-	1	O Ring	Joint Torique	O Ring	Junta De Tipo O	
46	-	1	O Ring	Joint Torique	O Ring	Junta De Tipo O	
47	-	1	O Ring	Joint Torique	O Ring	Junta De Tipo O	
48	-	2	O Ring	Joint Torique	O Ring	Junta De Tipo O	
49	-	2	O Ring	Joint Torique	O Ring	Junta De Tipo O	
50	-	3	O Ring	Joint Torique	O Ring	Junta De Tipo O	
51	-	1	O Ring	Joint Torique	O Ring	Junta De Tipo O	

C-38047-07.1-A

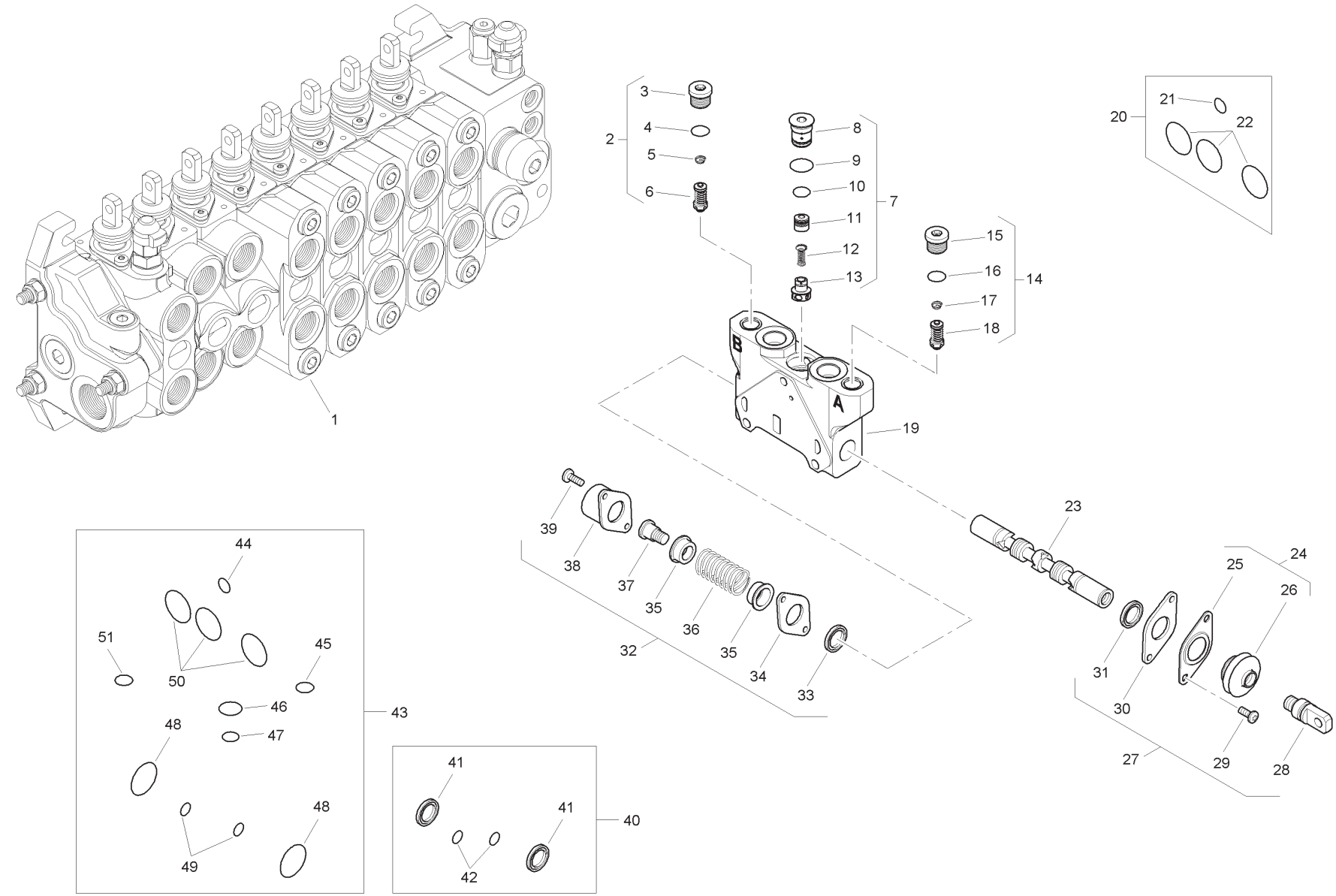
1
2
3
4
5
6
7
8
9
10
11
12
13
14
15
16
17
18
19
20
21
22
23
24
25
26
27
28
29
30
31
32
33
34
35
36
37
38
39
40
41
42
43
44
45
46
47
48
49
50
51
A
B

Item	Part No.	Qty.	English	French	German	Spanish	Remarks
1	6196130M91	1	Spool Valve - Auxilary	Soupape	Ventil	Válvula	
2	6196151M91	1	Pressure Relief Valve	Soupape De Sécurité	Überdruckventil	Válvula De Seguridad	
3	-	1	Plug	Bouchon	Stopfen	Tapón	
4	-	1	O Ring	Joint Torique	O Ring	Junta De Tipo O	
5	-	1	Spring	Ressort	Feder	Muelle	
6	-	1	Valve	Soupape	Ventil	Válvula	
7	-	1	Kit	Jeu	Satz	Juego	
8	-	1	Plug	Bouchon	Stopfen	Tapón	
9	-	1	O Ring	Joint Torique	O Ring	Junta De Tipo O	
10	-	1	O Ring	Joint Torique	O Ring	Junta De Tipo O	
11	-	1	Body	Corps De Valve	Ventilgehäuse	Cuerpo Válvula	
12	-	1	Spring	Ressort	Feder	Muelle	
13	-	1	Element	Elément	Element	Elemento	
14	6196151M91	1	Pressure Relief Valve	Soupape De Sécurité	Überdruckventil	Válvula De Seguridad	
15	-	1	Plug	Bouchon	Stopfen	Tapón	
16	-	1	O Ring	Joint Torique	O Ring	Junta De Tipo O	
17	-	1	Spring	Ressort	Feder	Muelle	
18	-	1	Valve	Soupape	Ventil	Válvula	
19	-	1	Body	Corps De Valve	Ventilgehäuse	Cuerpo Válvula	
20	6193771M91	1	Seal Kit	Jeu Étanchéité	Dichtringsatz	Juego De Juntas	
21	-	1	O Ring	Joint Torique	O Ring	Junta De Tipo O	
22	-	1	O Ring	Joint Torique	O Ring	Junta De Tipo O	
23	-	1	Spool	Tiroir	Steuerschieber	Carrete	
24	-	1	Kit	Jeu	Satz	Juego	
25	-	1	Plate	Plaque	Platte	Plato	
26	-	1	Seal	Joint Étanchéité	Dichtring	Retén	
27	6193780M91	1	Mechanical Kit	Lot De Pièces	Ersatzteilpaket	Juego De Piezas	
28	-	1	Screw	Vis	Schraube	Tornillo	
29	-	2	Screw	Vis	Schraube	Tornillo	
30	-	1	Plate	Plaque	Platte	Plato	
31	-	1	Element	Elément	Element	Elemento	
32	6193784M91	1	Mechanical Kit	Lot De Pièces	Ersatzteilpaket	Juego De Piezas	
33	-	1	Element	Elément	Element	Elemento	
34	-	1	Plate	Plaque	Platte	Plato	
35	-	2	Holder	Pièce Support	Halter	Sujetador	

C-38047-07.1-A

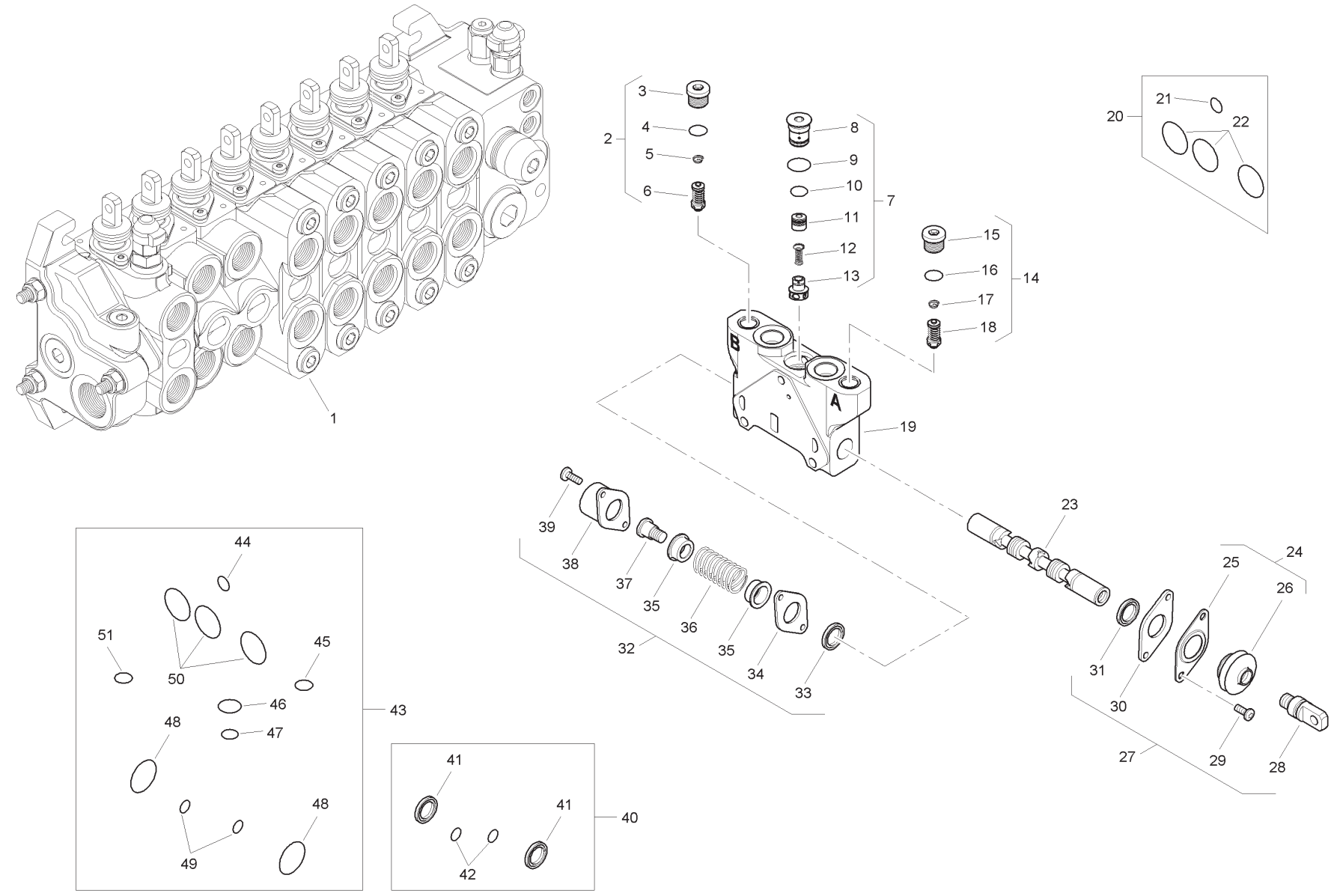
1
2
3
4
5
6
7
8
9
10
11
12
13
14
15
16
17
18
19
20
21
22
23
24
25
26
27
28
29
30
31
32
33
34
35
36
37
38
39
40
41
42
43
44
45
46
47
48
49
50
51
A
B

Item	Part No.	Qty.	English	French	German	Spanish	Remarks
36	-	1	Spring	Ressort	Feder	Muelle	
37	-	1	Screw	Vis	Schraube	Tornillo	
38	-	1	Cap	Chapeau	Kappe	Tapa	
39	-	2	Screw	Vis	Schraube	Tornillo	
40	6196126M91	1	Seal Kit	Jeu Étanchéité	Dichtringsatz	Juego De Juntas	
41	-	2	Seal	Joint Étanchéité	Dichtring	Retén	
42	-	2	O Ring	Joint Torique	O Ring	Junta De Tipo O	
43	6196125M91	1	Seal Kit	Jeu Étanchéité	Dichtringsatz	Juego De Juntas	
44	-	1	O Ring	Joint Torique	O Ring	Junta De Tipo O	
45	-	1	O Ring	Joint Torique	O Ring	Junta De Tipo O	
46	-	1	O Ring	Joint Torique	O Ring	Junta De Tipo O	
47	-	1	O Ring	Joint Torique	O Ring	Junta De Tipo O	
48	-	2	O Ring	Joint Torique	O Ring	Junta De Tipo O	
49	-	2	O Ring	Joint Torique	O Ring	Junta De Tipo O	
50	-	3	O Ring	Joint Torique	O Ring	Junta De Tipo O	
51	-	1	O Ring	Joint Torique	O Ring	Junta De Tipo O	

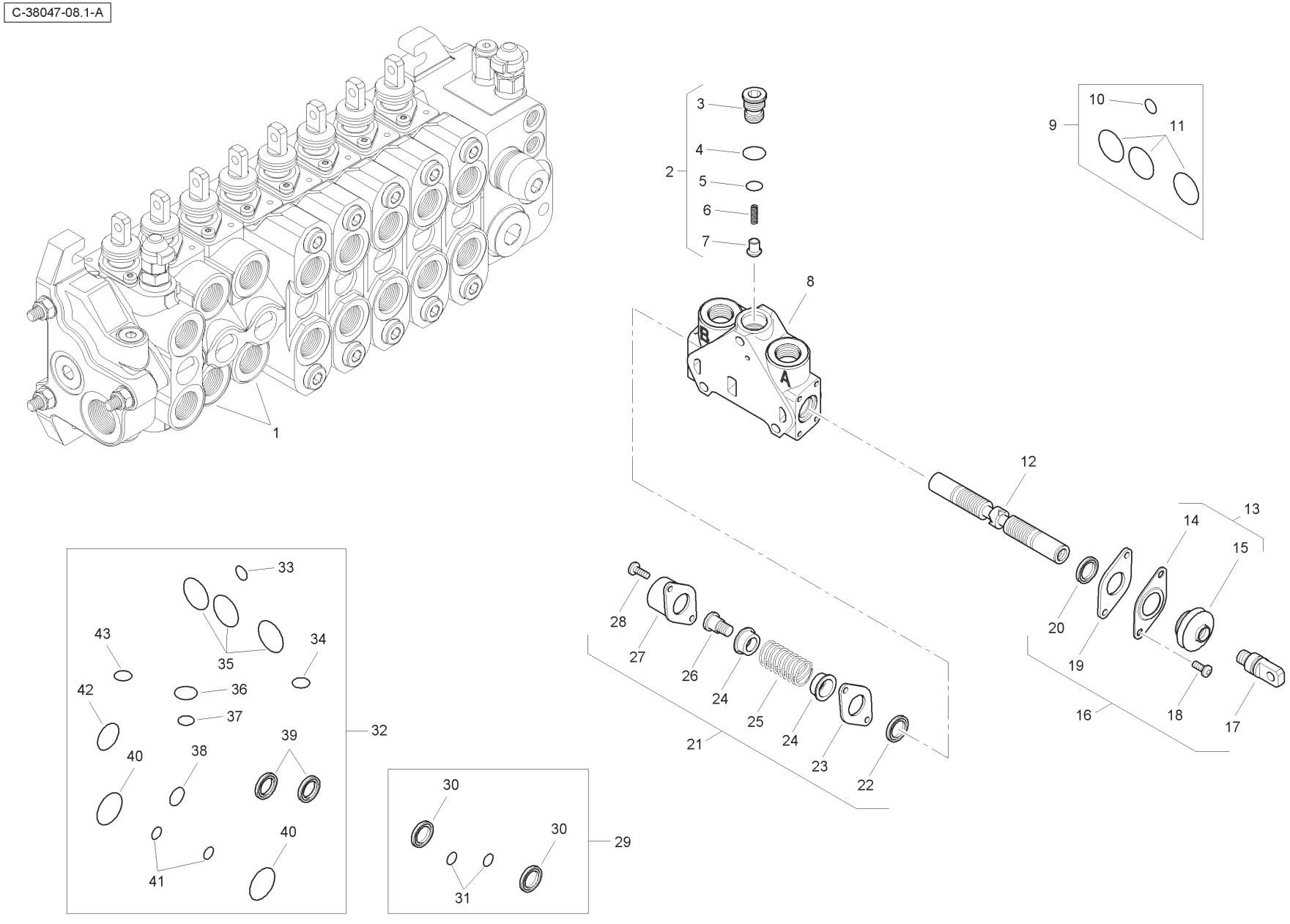
C-38047-08.1-A
1
2
3
4
5
6
7
8
9
10
11
12
13
14
15
16
17
18
19
20
21
22
23
24
25
26
27
28
29
30
31
32
33
34
35
36
37
38
39
40
41
42
43
A
B

Item	Part No.	Qty.	English	French	German	Spanish	Remarks
1	6196131M91	2	Spool Valve Assembly	Distributeur	Ventil Kpl	Conjto. De Valvula	
2	-	1	Kit	Jeu	Satz	Juego	
3	-	1	Plug	Bouchon	Stopfen	Tapón	
4	-	1	O Ring	Joint Torique	O Ring	Junta De Tipo O	
5	-	1	O Ring	Joint Torique	O Ring	Junta De Tipo O	
6	-	1	Spring	Ressort	Feder	Muelle	
7	-	1	Element	Element	Element	Element	
8	-	1	Body	Corps De Valve	Ventilgehäuse	Cuerpo Válvula	
9	6193771M91	1	Seal Kit	Jeu Étanchéité	Dichtringsatz	Juego De Juntas	
10	-	1	O Ring	Joint Torique	O Ring	Junta De Tipo O	
11	-	3	O Ring	Joint Torique	O Ring	Junta De Tipo O	
12	-	1	Spool	Tiroir	Steuerschieber	Carrete	
13	-	1	Kit	Jeu	Satz	Juego	
14	-	1	Plate	Plaque	Platte	Plato	
15	-	1	Seal	Joint Étanchéité	Dichtring	Retén	
16	6193780M91	1	Mechanical Kit	Lot De Pièces	Ersatzteilpaket	Juego De Piezas	
17	-	1	Screw	Vis	Schraube	Tornillo	
18	-	2	Screw	Vis	Schraube	Tornillo	
19	-	1	Plate	Plaque	Platte	Plato	
20	-	1	Seal	Joint Étanchéité	Dichtring	Retén	
21	6193784M91	1	Mechanical Kit	Lot De Pièces	Ersatzteilpaket	Juego De Piezas	
22	-	1	Seal	Joint Étanchéité	Dichtring	Retén	
23	-	1	Plate	Plaque	Platte	Plato	
24	-	2	Holder	Pièce Support	Halter	Sujetador	
25	-	1	Spring	Ressort	Feder	Muelle	
26	-	1	Screw	Vis	Schraube	Tornillo	
27	-	1	Cap	Chapeau	Kappe	Tapa	
28	-	2	Screw	Vis	Schraube	Tornillo	
29	6196126M91	1	Seal Kit	Jeu Étanchéité	Dichtringsatz	Juego De Juntas	
30	-	2	Seal	Joint Étanchéité	Dichtring	Retén	
31	-	2	O Ring	Joint Torique	O Ring	Junta De Tipo O	
32	6196125M91	1	Seal Kit	Jeu Étanchéité	Dichtringsatz	Juego De Juntas	
33	-	1	O Ring	Joint Torique	O Ring	Junta De Tipo O	
34	-	1	O Ring	Joint Torique	O Ring	Junta De Tipo O	
35	-	3	O Ring	Joint Torique	O Ring	Junta De Tipo O	

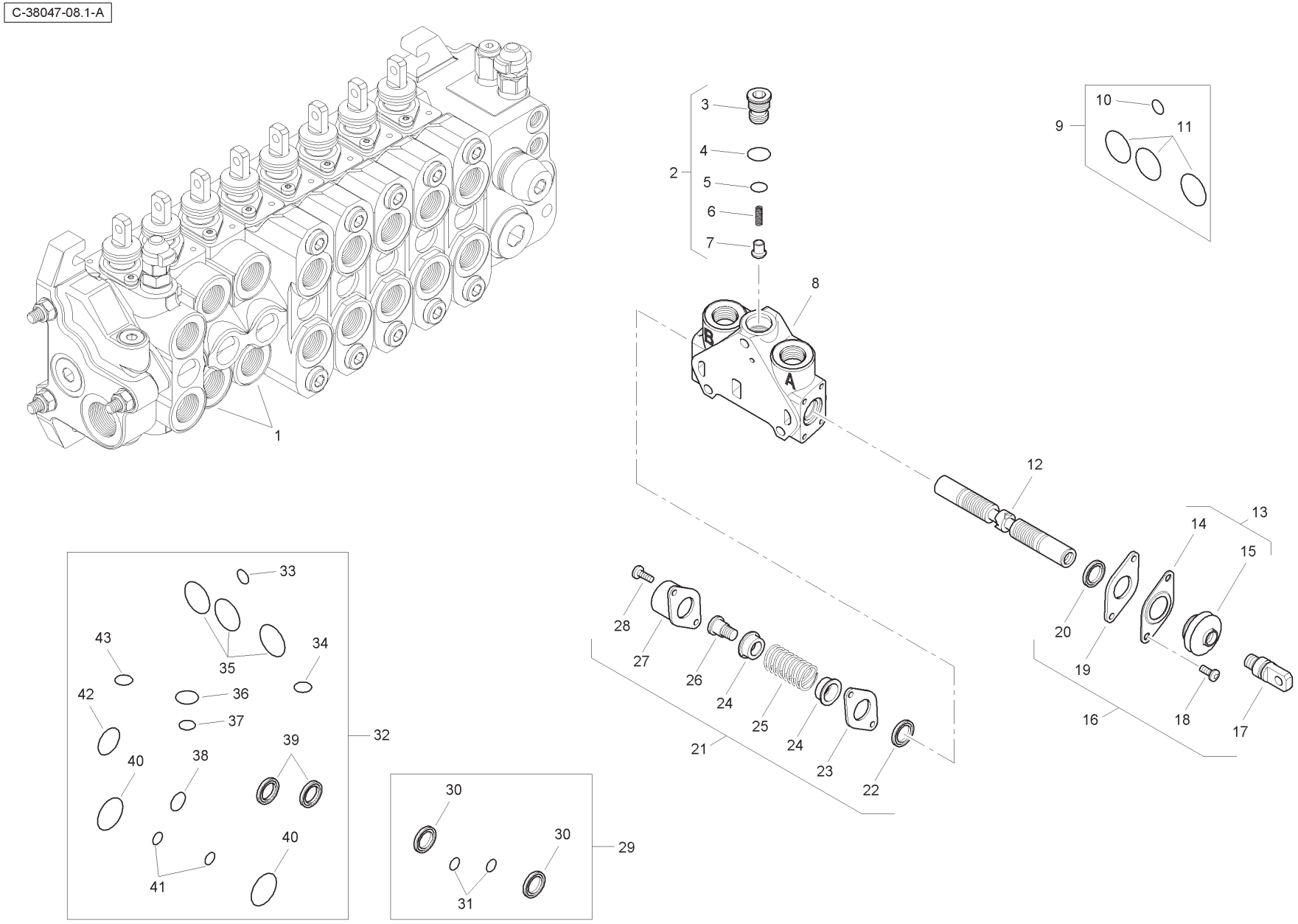
C-38047-08.1-A
1
2
3
4
5
6
7
8
9
10
11
12
13
14
15
16
17
18
19
20
21
22
23
24
25
26
27
28
29
30
31
32
33
34
35
36
37
38
39
40
41
42
43

Item	Part No.	Qty.	English	French	German	Spanish	Remarks
36	-	1	O Ring	Joint Torique	O Ring	Junta De Tipo O	
37	-	1	O Ring	Joint Torique	O Ring	Junta De Tipo O	
38	-	1	O Ring	Joint Torique	O Ring	Junta De Tipo O	
39	-	2	Seal	Joint Étanchéité	Dichtring	Retén	
40	-	2	O Ring	Joint Torique	O Ring	Junta De Tipo O	
41	-	2	O Ring	Joint Torique	O Ring	Junta De Tipo O	
42	-	1	O Ring	Joint Torique	O Ring	Junta De Tipo O	
43	-	1	O Ring	Joint Torique	O Ring	Junta De Tipo O	

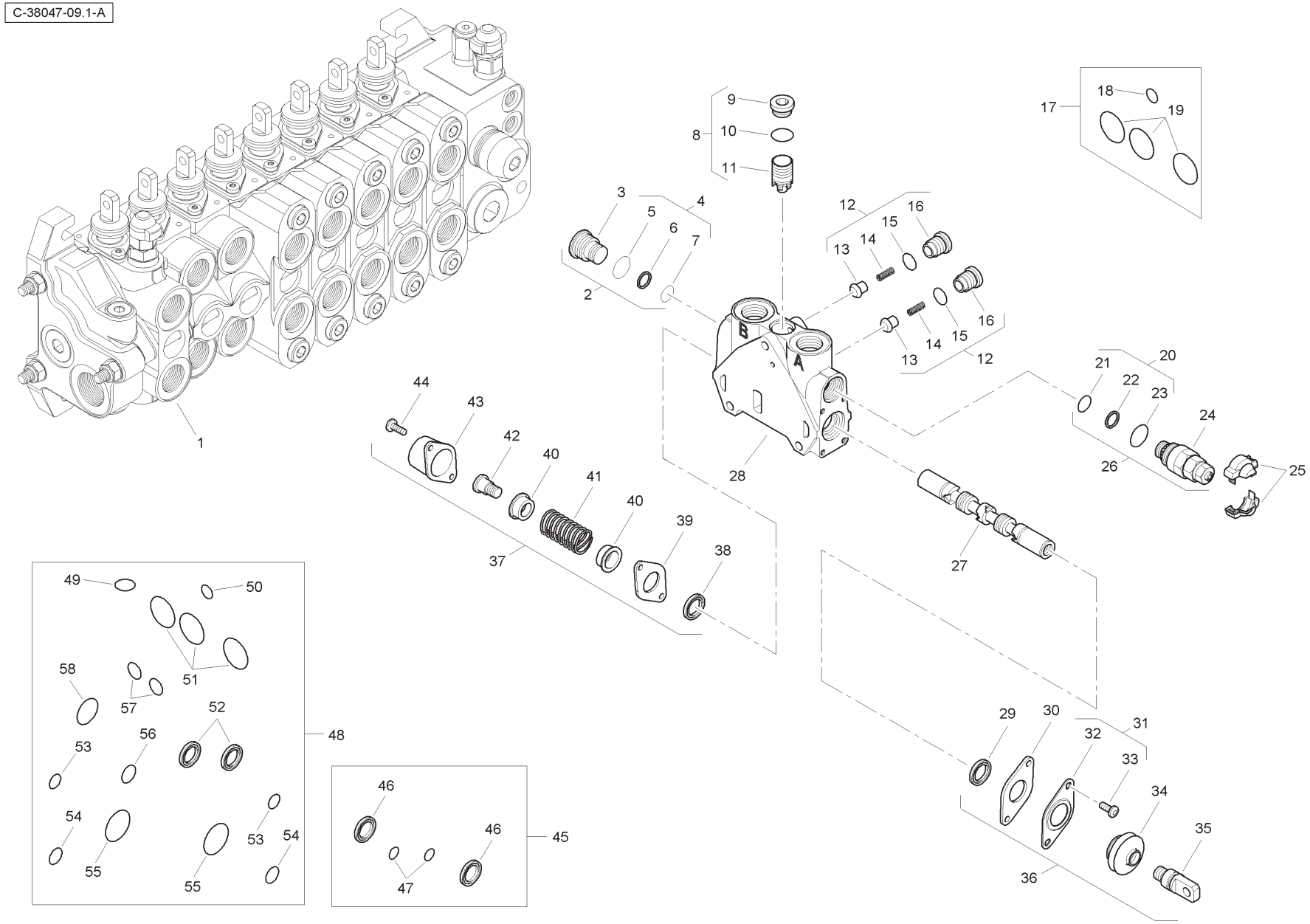
C-38047-09.1-A
1
2
3
4
5
6
7
8
9
10
11
12
13
14
15
16
17
18
19
20
21
22
23
24
25
26
27
28
37
38
39
40
41
42
43
44
45
46
47
48
49
50
51
52
53
54
55
56
57
58

Item	Part No.	Qty.	English	French	German	Spanish	Remarks
1	6196132M91	1	Spool Valve Assembly	Distributeur	Ventil Kpl	Conjto. De Valvula	
2	6193785M91	1	Plug	Bouchon	Stopfen	Tapón	
3	-	1	Plug	Bouchon	Stopfen	Tapón	
4	-	1	Kit	Jeu	Satz	Juego	
5	-	1	O Ring	Joint Torique	O Ring	Junta De Tipo O	
6	-	1	Seal	Joint Étanchéité	Dichtring	Retén	
7	-	1	O Ring	Joint Torique	O Ring	Junta De Tipo O	
8	-	1	Kit	Jeu	Satz	Juego	
9	-	1	Plug	Bouchon	Stopfen	Tapón	
10	-	1	O Ring	Joint Torique	O Ring	Junta De Tipo O	
11	-	1	Body	Corps De Valve	Ventilgehäuse	Cuerpo Válvula	
12	-	2	Kit	Jeu	Satz	Juego	
13	-	1	Valve	Soupape	Ventil	Válvula	
14	-	1	Spring	Ressort	Feder	Muelle	
15	-	1	O Ring	Joint Torique	O Ring	Junta De Tipo O	
16	-	1	Plug	Bouchon	Stopfen	Tapón	
17	6193771M91	1	Seal Kit	Jeu Étanchéité	Dichtringsatz	Juego De Juntas	
18	-	1	O Ring	Joint Torique	O Ring	Junta De Tipo O	
19	-	3	O Ring	Joint Torique	O Ring	Junta De Tipo O	
20	-	1	Kit	Jeu	Satz	Juego	
21	-	1	O Ring	Joint Torique	O Ring	Junta De Tipo O	
22	-	1	Seal	Joint Étanchéité	Dichtring	Retén	
23	-	1	O Ring	Joint Torique	O Ring	Junta De Tipo O	
24	-	1	Valve	Soupape	Ventil	Válvula	
25	-	1	Cover	Couvercle	Deckel	Cubierta	
26	6196133M91	1	Pressure Relief Valve	Soupape De Sécurité	Überdruckventil	Válvula De Seguridad	
27	-	1	Spool	Tiroir	Steuerschieber	Carrete	
28	-	1	Body	Corps De Valve	Ventilgehäuse	Cuerpo Válvula	
29	-	1	Seal	Joint Étanchéité	Dichtring	Retén	
30	-	1	Plate	Plaque	Platte	Plato	
31	-	1	Kit	Jeu	Satz	Juego	
32	-	1	Plate	Plaque	Platte	Plato	
33	-	2	Screw	Vis	Schraube	Tornillo	
34	-	1	Seal	Joint Étanchéité	Dichtring	Retén	
35	-	1	Screw	Vis	Schraube	Tornillo	

Digger Valve - Centremount - Mechanical - Extending Dipper - with Quick Attach

4067- 38047

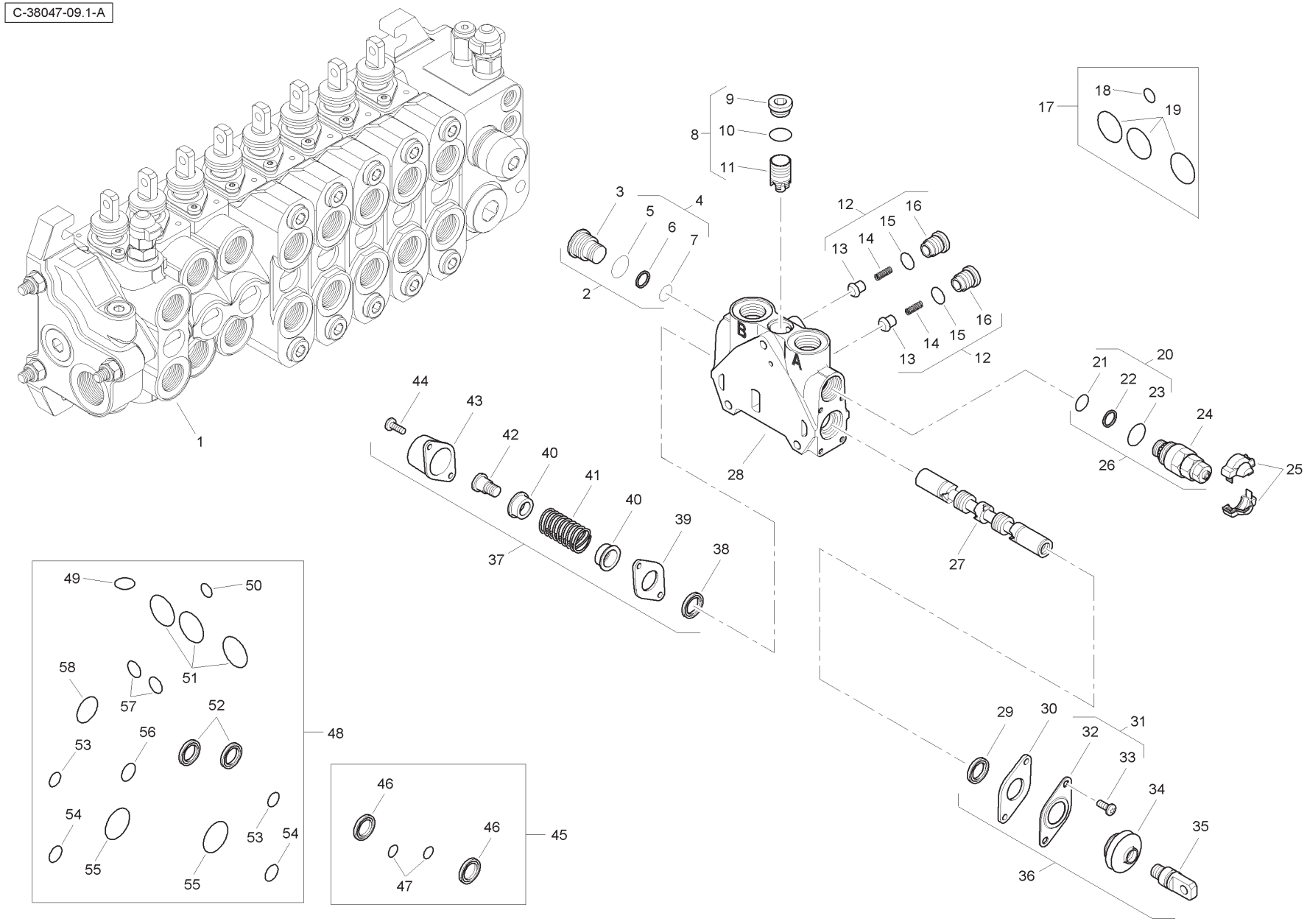

Item	Part No.	Qty.	English	French	German	Spanish	Remarks
36	6193780M91	1	Mechanical Kit	Lot De Pièces	Ersatzteilpaket	Juego De Piezas	
37	6193784M91	1	Mechanical Kit	Lot De Pièces	Ersatzteilpaket	Juego De Piezas	
38	-	1	Seal	Joint Étanchéité	Dichtring	Retén	
39	-	1	Plate	Plaque	Platte	Plato	
40	-	2	Holder	Pièce Support	Halter	Sujetador	
41	-	1	Spring	Ressort	Feder	Muelle	
42	-	1	Screw	Vis	Schraube	Tornillo	
43	-	1	Cap	Chapeau	Kappe	Tapa	
44	-	2	Screw	Vis	Schraube	Tornillo	
45	6196126M91	1	Seal Kit	Jeu Étanchéité	Dichtringsatz	Juego De Juntas	
46	-	1	Seal	Joint Étanchéité	Dichtring	Retén	
47	-	2	O Ring	Joint Torique	O Ring	Junta De Tipo O	
48	6196144M91	1	Seal Kit	Jeu Étanchéité	Dichtringsatz	Juego De Juntas	
49	-	1	O Ring	Joint Torique	O Ring	Junta De Tipo O	
50	-	1	O Ring	Joint Torique	O Ring	Junta De Tipo O	
51	-	3	O Ring	Joint Torique	O Ring	Junta De Tipo O	
52	-	2	Seal	Joint Étanchéité	Dichtring	Retén	
53	-	2	O Ring	Joint Torique	O Ring	Junta De Tipo O	
54	-	2	O Ring	Joint Torique	O Ring	Junta De Tipo O	
55	-	2	O Ring	Joint Torique	O Ring	Junta De Tipo O	
56	-	1	O Ring	Joint Torique	O Ring	Junta De Tipo O	
57	-	2	O Ring	Joint Torique	O Ring	Junta De Tipo O	
58	-	1	O Ring	Joint Torique	O Ring	Junta De Tipo O	

C-38047-10.1-A

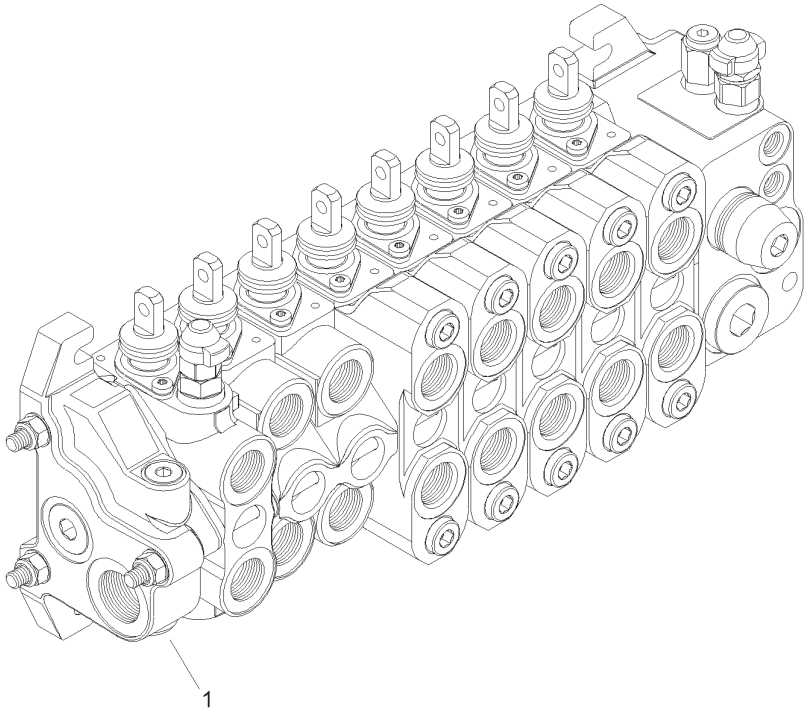

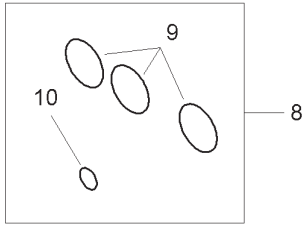

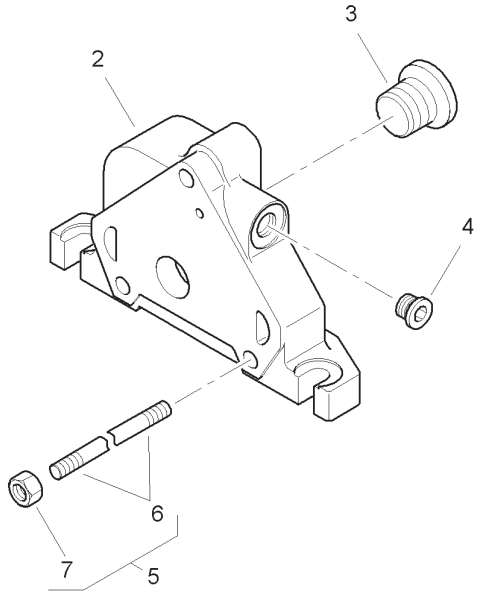

Item	Part No.	Qty.	English	French	German	Spanish	Remarks
1	6196134M91	1	Outlet Valve	Soupape	Ventil	Válvula	
2	-	1	Body	Corps De Valve	Ventilgehäuse	Cuerpo Válvula	
3	-	1	Plug	Bouchon	Stopfen	Tapón	
4	-	1	Plug	Bouchon	Stopfen	Tapón	
5	6196135M1	3	Tie Rod	Tringlerie	Zugstange	Brazo De Enlace	
6	-	1	Rod	Tringle	Stange	Varilla	
7	-	1	Nut	Ecrou	Mutter	Tuerca	
8	6193771M91	1	Seal Kit	Jeu Étanchéité	Dichtringsatz	Juego De Juntas	
9	-	3	O Ring	Joint Torique	O Ring	Junta De Tipo O	
10	-	1	O Ring	Joint Torique	O Ring	Junta De Tipo O	

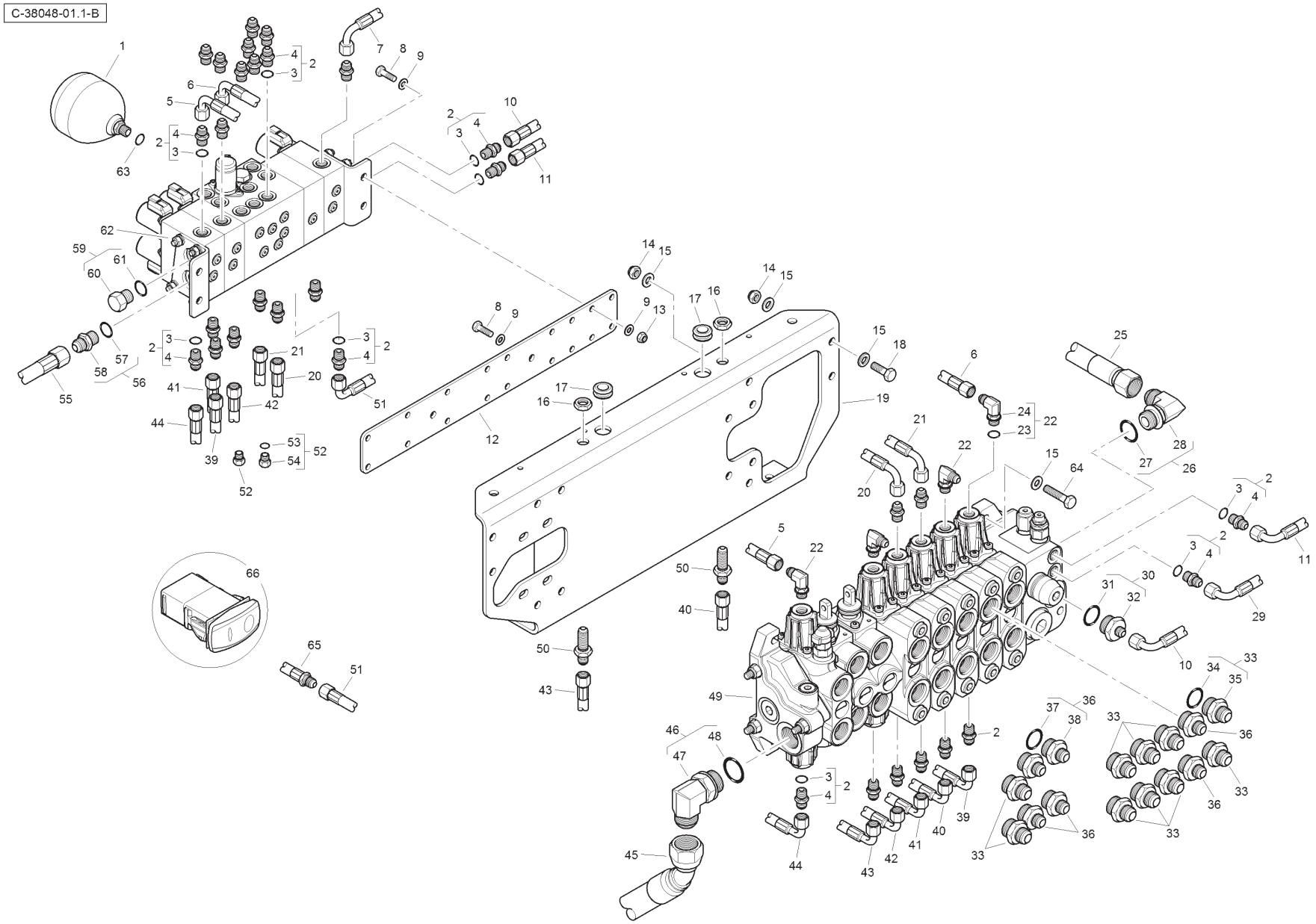
C-38048-01.1-B

Item	Part No.	Qty.	English	French	German	Spanish	Remarks
1	6110914M91	1	Accumulator	Accumulateur	Akkumulator	Acumulador	
2	835091M91	31	Connector & O Ring	Borne	Doppelnippel	Unión	
3	831452M1	1	O Ring	Joint Torique	O Ring	Junta De Tipo O	
4	-	1	Union	Raccord	Verschraubung	Racor	
5	T118304	1	Hose	Durit	Schlauch	Flexible	
6	T118307	1	Hose	Durit	Schlauch	Flexible	
7	T118311	1	Hose	Durit	Schlauch	Flexible	
8	339761X1	6	Bolt	Boulon	Schraubbolzen	Perno	
9	390972X1	10	Washer	Rondelle	Scheibe	Arandela	
10	6115094M91	1	Hose	Durit	Schlauch	Flexible	
11	6114668M91	1	Hose	Durit	Schlauch	Flexible	
12	6114502M1	1	Mounting Plate	Plaque	Platte	Plato	
13	394367X1	4	Nut	Ecrou	Mutter	Tuerca	
14	1440329X1	8	Nut	Ecrou	Mutter	Tuerca	
15	390734X1	16	Washer	Rondelle	Scheibe	Arandela	
16	355830X1	2	Lock Nut	Ecrou Frein	Kontermutter	Tuerca	
17	6114675M1	2	Grommet	Passe Fil	Gummituelle	Pasacable	
18	3009493X1	4	Bolt	Boulon	Schraubbolzen	Perno	
19	T118245	1	Bracket	Support	Haltearm	Soporte	
20	6115079M91	1	Hose	Durit	Schlauch	Flexible	
21	6115080M91	1	Hose	Durit	Schlauch	Flexible	
22	357197X91	4	Elbow & O Ring	Coude	Kniestück	Codo	
23	831452M1	1	O Ring	Joint Torique	O Ring	Junta De Tipo O	
24	-	1	Elbow	Coude	Kniestück	Codo	
25	T124324	1	Hose	Durit	Schlauch	Flexible	
26	364574X91	1	Elbow	Coude	Kniestück	Codo	
27	835025M1	1	O Ring	Joint Torique	O Ring	Junta De Tipo O	
28	-	1	Elbow	Coude	Kniestück	Codo	
29	6112642M91	1	Hose	Durit	Schlauch	Flexible	
30	365830X91	1	Connector & O Ring	Borne	Doppelnippel	Unión	
31	835025M1	1	O Ring	Joint Torique	O Ring	Junta De Tipo O	
32	-	1	Union	Raccord	Verschraubung	Racor	
33	365715X91	10	Connector & O Ring	Borne	Doppelnippel	Unión	
34	835025M1	1	O Ring	Joint Torique	O Ring	Junta De Tipo O	
35	-	1	Union	Raccord	Verschraubung	Racor	

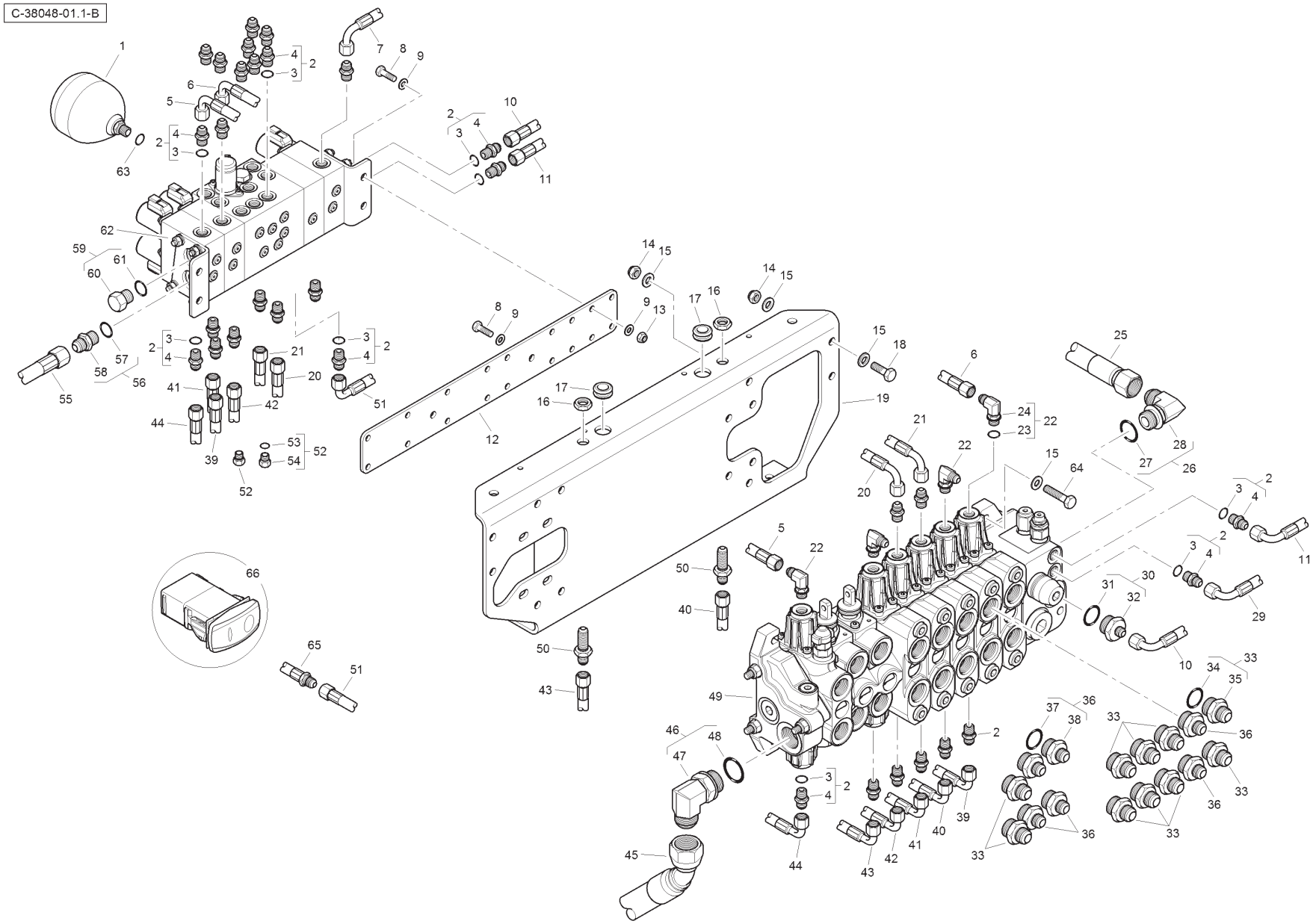
C-38048-01.1-B

Item	Part No.	Qty.	English	French	German	Spanish	Remarks
36	365713X91	6	Connector & O Ring	Borne	Doppelnippel	Unión	
37	835025M1	1	O Ring	Joint Torique	O Ring	Junta De Tipo O	
38	-	1	Union	Raccord	Verschraubung	Racor	
39	T118306	1	Hose	Durit	Schlauch	Flexible	
40	T103972	1	Hose	Durit	Schlauch	Flexible	
41	6115082M91	1	Hose	Durit	Schlauch	Flexible	
42	6115081M91	1	Hose	Durit	Schlauch	Flexible	
43	T103976	1	Hose	Durit	Schlauch	Flexible	
44	T118305	1	Hose	Durit	Schlauch	Flexible	
45	6112614M91	1	Hose	Durit	Schlauch	Flexible	
46	358766X91	1	Elbow & O RIng	Coude	Kniestück	Codo	
47	-	1	Elbow	Coude	Kniestück	Codo	
48	831497M1	1	O Ring	Joint Torique	O Ring	Junta De Tipo O	
49	6112569M91	1	Valve	Soupape	Ventil	Válvula	
50	356266X1	2	Bulkhead Connector	Raccord	Verschraubung	Racor	
51	T118309	1	Hose	Durit	Schlauch	Flexible	
52	358722X91	2	Plug & O Ring	Bouchon	Stopfen	Tapón	
53	831495M1	1	O Ring	Joint Torique	O Ring	Junta De Tipo O	
54	-	1	Plug	Bouchon	Stopfen	Tapón	
55	6114672M91	1	Hose	Durit	Schlauch	Flexible	
56	358743X91	1	Connector & O Ring	Borne	Doppelnippel	Unión	
57	831497M1	1	O Ring	Joint Torique	O Ring	Junta De Tipo O	
58	-	1	Union	Raccord	Verschraubung	Racor	
59	358724X91	1	Plug & O Ring	Bouchon	Stopfen	Tapón	
60	-	1	Plug	Bouchon	Stopfen	Tapón	
61	831497M1	1	O Ring	Joint Torique	O Ring	Junta De Tipo O	
62	6114414M91	1	Manifold	Collecteur	Krümmer	Colector	
63	831452M1	1	O Ring	Joint Torique	O Ring	Junta De Tipo O	
64	3009496X1	4	Bolt	Boulon	Schraubbolzen	Perno	
65	T122808	1	Hose	Durit	Schlauch	Flexible	
66	T120617	1	Switch	Interrupteur	Schalter	Interruptor	

C-38048-02.1-A

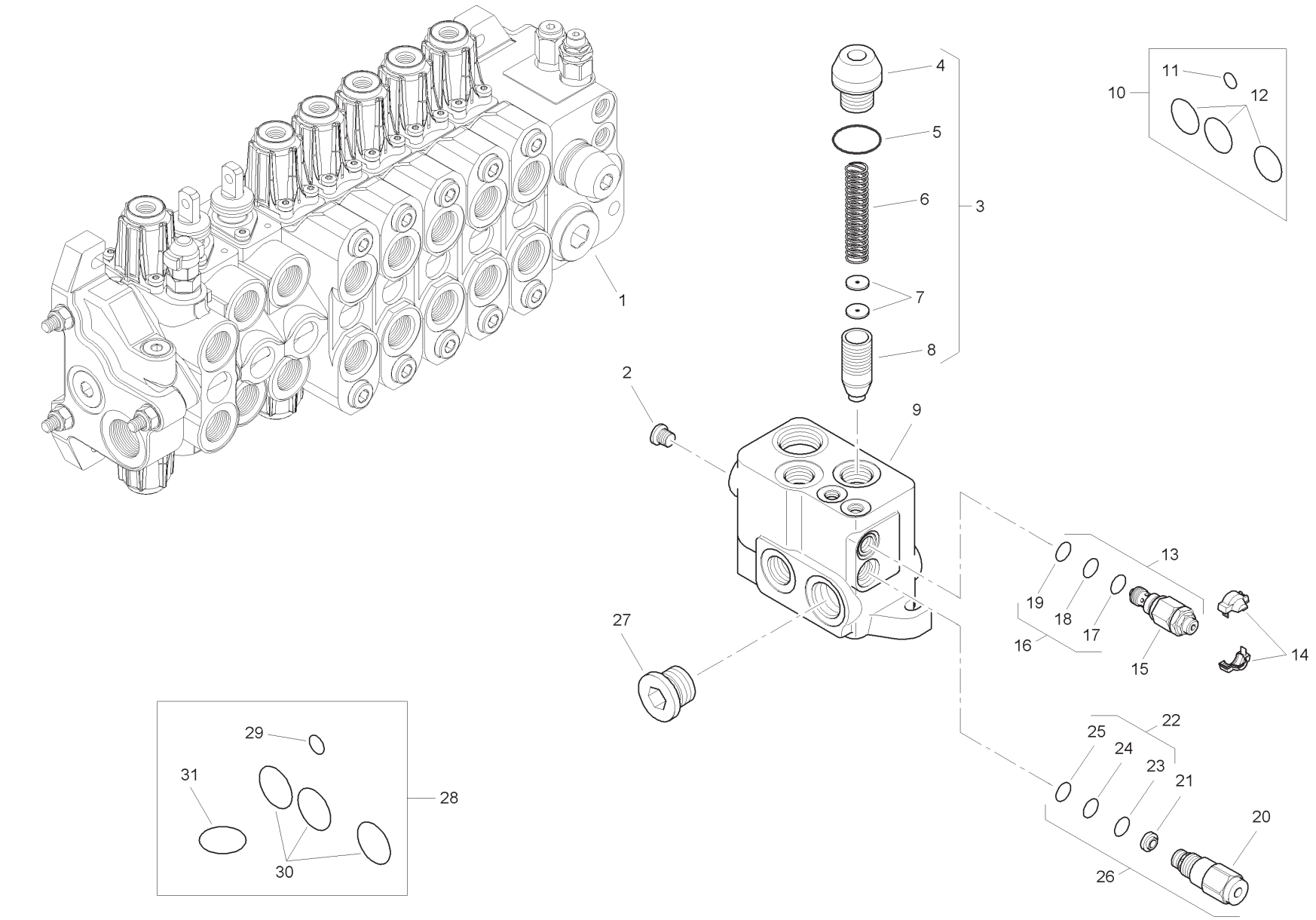
1
2
3
4
5
6
7
8
9
10
11
12
13
14
15
16
17
18
19
20
21
22
23
24
25
26
27
28
29
30
31

Item	Part No.	Qty.	English	French	German	Spanish	Remarks
1	6196136M91	1	Inlet Valve Assembly	Distributeur	Ventil Kpl	Conjto. De Valvula	
2	-	1	Plug	Bouchon	Stopfen	Tapón	
3	-	1	Kit	Jeu	Satz	Juego	
4	-	1	Valve	Soupape	Ventil	Válvula	
5	-	1	O Ring	Joint Torique	O Ring	Junta De Tipo O	
6	-	1	Spring	Ressort	Feder	Muelle	
7	-	2	Element	Elément	Element	Elemento	
8	-	1	Body	Corps De Valve	Ventilgehäuse	Cuerpo Válvula	
9	-	1	Body	Corps De Valve	Ventilgehäuse	Cuerpo Válvula	
10	6193771M91	1	Seal Kit	Jeu Étanchéité	Dichtringsatz	Juego De Juntas	
11	-	1	O Ring	Joint Torique	O Ring	Junta De Tipo O	
12	-	3	O Ring	Joint Torique	O Ring	Junta De Tipo O	
13	6193787M91	1	Pressure Relief Valve	Soupape De Sécurité	Überdruckventil	Válvula De Seguridad	
14	-	1	Cover	Couvercle	Deckel	Cubierta	
15	-	1	Valve	Soupape	Ventil	Válvula	
16	-	1	Kit	Jeu	Satz	Juego	
17	-	1	O Ring	Joint Torique	O Ring	Junta De Tipo O	
18	-	1	O Ring	Joint Torique	O Ring	Junta De Tipo O	
19	-	1	O Ring	Joint Torique	O Ring	Junta De Tipo O	
20	-	1	Valve	Soupape	Ventil	Válvula	
21	-	1	Element	Elément	Element	Elemento	
22	-	1	Kit	Jeu	Satz	Juego	
23	-	1	O Ring	Joint Torique	O Ring	Junta De Tipo O	
24	-	1	O Ring	Joint Torique	O Ring	Junta De Tipo O	
25	-	1	O Ring	Joint Torique	O Ring	Junta De Tipo O	
26	6193788M91	1	Flow Regulator	Valve Anti-surdébit	Begrenzungsventil	Válv. Antisobrecaud.	
27	-	1	Plug	Bouchon	Stopfen	Tapón	
28	6193789M91	1	Seal Kit	Jeu Étanchéité	Dichtringsatz	Juego De Juntas	
29	-	1	O Ring	Joint Torique	O Ring	Junta De Tipo O	
30	-	3	O Ring	Joint Torique	O Ring	Junta De Tipo O	
31	-	1	O Ring	Joint Torique	O Ring	Junta De Tipo O	

C-38048-03.1-A

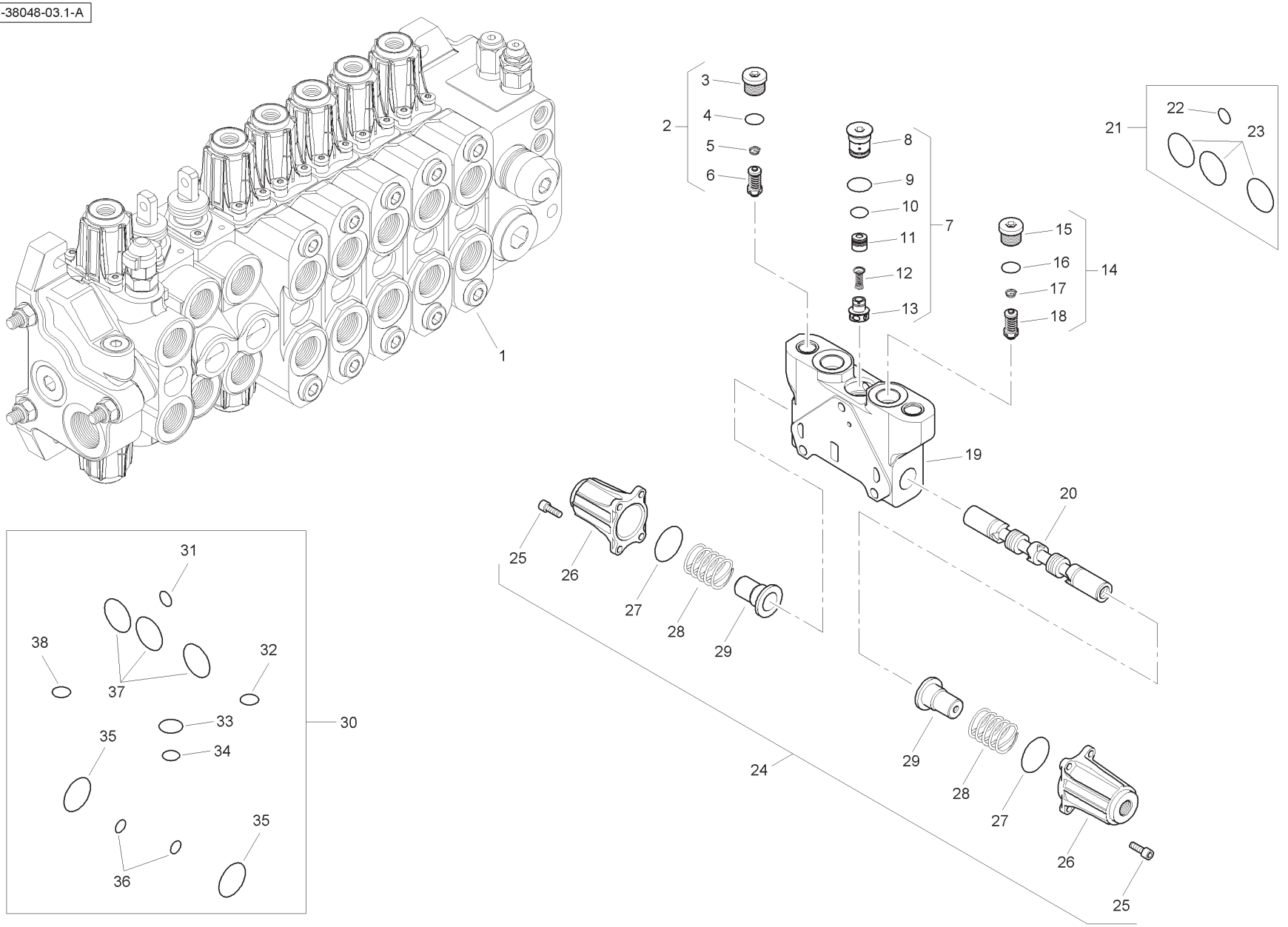
1
2
3
4
5
6
7
8
9
10
11
12
13
14
15
16
17
18
19
20
21
22
23
24
25
26
27
28
29
30
31
32
33
34
35
36
37
38

Item	Part No.	Qty.	English	French	German	Spanish	Remarks
1	6196137M91	1	Spool Valve Assembly	Distributeur	Ventil Kpl	Conjto. De Valvula	
2	6196148M91	1	Pressure Relief Valve	Soupape De Sécurité	Überdruckventil	Válvula De Seguridad	
3	-	1	Plug	Bouchon	Stopfen	Tapón	
4	-	1	O Ring	Joint Torique	O Ring	Junta De Tipo O	
5	-	1	Spring	Ressort	Feder	Muelle	
6	-	1	Valve	Soupape	Ventil	Válvula	
7	-	1	Kit	Jeu	Satz	Juego	
8	-	1	Plug	Bouchon	Stopfen	Tapón	
9	-	1	O Ring	Joint Torique	O Ring	Junta De Tipo O	
10	-	1	O Ring	Joint Torique	O Ring	Junta De Tipo O	
11	-	1	Body	Corps De Valve	Ventilgehäuse	Cuerpo Válvula	
12	-	1	Spring	Ressort	Feder	Muelle	
13	-	1	Element	Elément	Element	Elemento	
14	6196149M91	1	Pressure Relief Valve	Soupape De Sécurité	Überdruckventil	Válvula De Seguridad	
15	-	1	Plug	Bouchon	Stopfen	Tapón	
16	-	1	O Ring	Joint Torique	O Ring	Junta De Tipo O	
17	-	1	Spring	Ressort	Feder	Muelle	
18	-	1	Valve	Soupape	Ventil	Válvula	
19	-	1	Body	Corps De Valve	Ventilgehäuse	Cuerpo Válvula	
20	-	1	Spool	Tiroir	Steuerschieber	Carretel	
21	6193771M91	1	Seal Kit	Jeu Étanchéité	Dichtringsatz	Juego De Juntas	
22	-	1	O Ring	Joint Torique	O Ring	Junta De Tipo O	
23	-	3	O Ring	Joint Torique	O Ring	Junta De Tipo O	
24	6196143M91	1	Kit	Jeu	Satz	Juego	
25	-	8	Screw	Vis	Schraube	Tornillo	
26	-	2	Cap	Chapeau	Kappe	Tapa	
27	-	2	O Ring	Joint Torique	O Ring	Junta De Tipo O	
28	-	2	Spring	Ressort	Feder	Muelle	
29	-	2	Holder	Pièce Support	Halter	Sujetador	
30	6196125M91	1	Seal Kit	Jeu Étanchéité	Dichtringsatz	Juego De Juntas	
31	-	1	O Ring	Joint Torique	O Ring	Junta De Tipo O	
32	-	1	O Ring	Joint Torique	O Ring	Junta De Tipo O	
33	-	1	O Ring	Joint Torique	O Ring	Junta De Tipo O	
34	-	1	O Ring	Joint Torique	O Ring	Junta De Tipo O	
35	-	2	O Ring	Joint Torique	O Ring	Junta De Tipo O	
36	-	2	O Ring	Joint Torique	O Ring	Junta De Tipo O	
37	-	3	O Ring	Joint Torique	O Ring	Junta De Tipo O	
38	-	1	O Ring	Joint Torique	O Ring	Junta De Tipo O	

C-38048-04.1-A

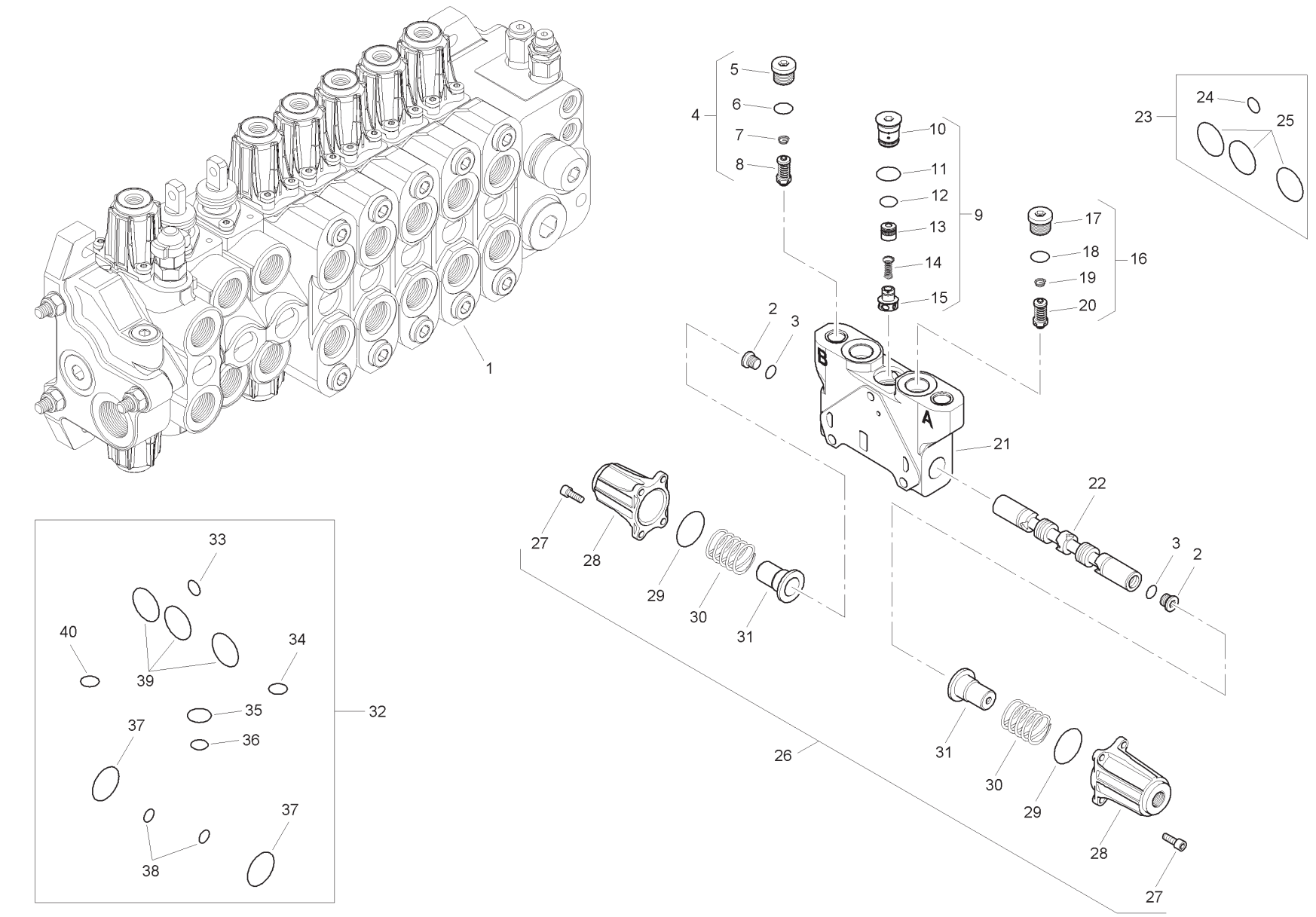
1
2
3
4
5
6
7
8
9
10
11
12
13
14
15
16
17
18
19
20
21
22
23
24
25
26
27
28
29
30
31
32
33
34
35
36
37
38
39
40
A
B

Item	Part No.	Qty.	English	French	German	Spanish	Remarks
1	6196138M91	1	Spool Valve Assembly	Distributeur	Ventil Kpl	Conjto. De Valvula	
2	-	2	Plug	Bouchon	Stopfen	Tapón	
3	-	2	O Ring	Joint Torique	O Ring	Junta De Tipo O	
4	6196150M91	1	Pressure Relief Valve	Soupape De Sécurité	Überdruckventil	Válvula De Seguridad	
5	-	1	Plug	Bouchon	Stopfen	Tapón	
6	-	1	O Ring	Joint Torique	O Ring	Junta De Tipo O	
7	-	1	Spring	Ressort	Feder	Muelle	
8	-	1	Valve	Soupape	Ventil	Válvula	
9	-	1	Kit	Jeu	Satz	Juego	
10	-	1	Plug	Bouchon	Stopfen	Tapón	
11	-	1	O Ring	Joint Torique	O Ring	Junta De Tipo O	
12	-	1	O Ring	Joint Torique	O Ring	Junta De Tipo O	
13	-	1	Body	Corps De Valve	Ventilgehäuse	Cuerpo Válvula	
14	-	1	Spring	Ressort	Feder	Muelle	
15	-	1	Element	Elément	Element	Elemento	
16	6196150M91	1	Pressure Relief Valve	Soupape De Sécurité	Überdruckventil	Válvula De Seguridad	
17	-	1	Plug	Bouchon	Stopfen	Tapón	
18	-	1	O Ring	Joint Torique	O Ring	Junta De Tipo O	
19	-	1	Spring	Ressort	Feder	Muelle	
20	-	1	Valve	Soupape	Ventil	Válvula	
21	-	1	Body	Corps De Valve	Ventilgehäuse	Cuerpo Válvula	
22	-	1	Spool	Tiroir	Steuerschieber	Carrete	
23	6193771M91	1	Seal Kit	Jeu Étanchéité	Dichtringsatz	Juego De Juntas	
24	-	1	O Ring	Joint Torique	O Ring	Junta De Tipo O	
25	-	3	O Ring	Joint Torique	O Ring	Junta De Tipo O	
26	6196143M91	1	Kit	Jeu	Satz	Juego	
27	-	8	Screw	Vis	Schraube	Tornillo	
28	-	2	Cap	Chapeau	Kappe	Tapa	
29	-	2	O Ring	Joint Torique	O Ring	Junta De Tipo O	
30	-	2	Spring	Ressort	Feder	Muelle	
31	-	2	Holder	Pièce Support	Halter	Sujetador	
32	6196125M91	1	Seal Kit	Jeu Étanchéité	Dichtringsatz	Juego De Juntas	
33	-	1	O Ring	Joint Torique	O Ring	Junta De Tipo O	
34	-	1	O Ring	Joint Torique	O Ring	Junta De Tipo O	
35	-	1	O Ring	Joint Torique	O Ring	Junta De Tipo O	

C-38048-04.1-A

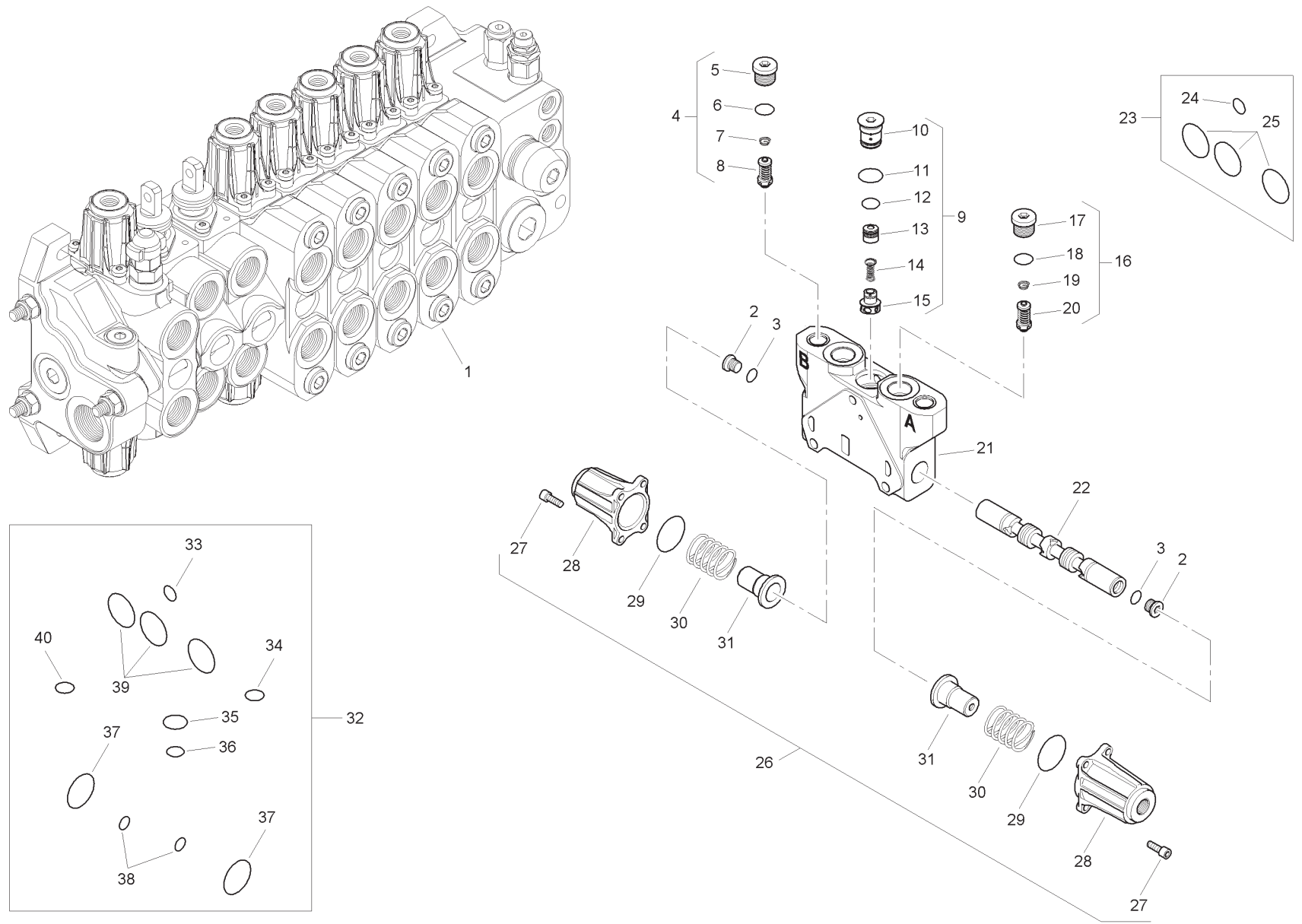
1
2
3
4
5
6
7
8
9
10
11
12
13
14
15
16
17
18
19
20
21
22
23
24
25
26
27
28
29
30
31
32
33
34
35
36
37
38
39
40
A
B

Item	Part No.	Qty.	English	French	German	Spanish	Remarks
36	-	1	O Ring	Joint Torique	O Ring	Junta De Tipo O	
37	-	2	O Ring	Joint Torique	O Ring	Junta De Tipo O	
38	-	2	O Ring	Joint Torique	O Ring	Junta De Tipo O	
39	-	3	O Ring	Joint Torique	O Ring	Junta De Tipo O	
40	-	1	O Ring	Joint Torique	O Ring	Junta De Tipo O	

C-38048-05.1-A

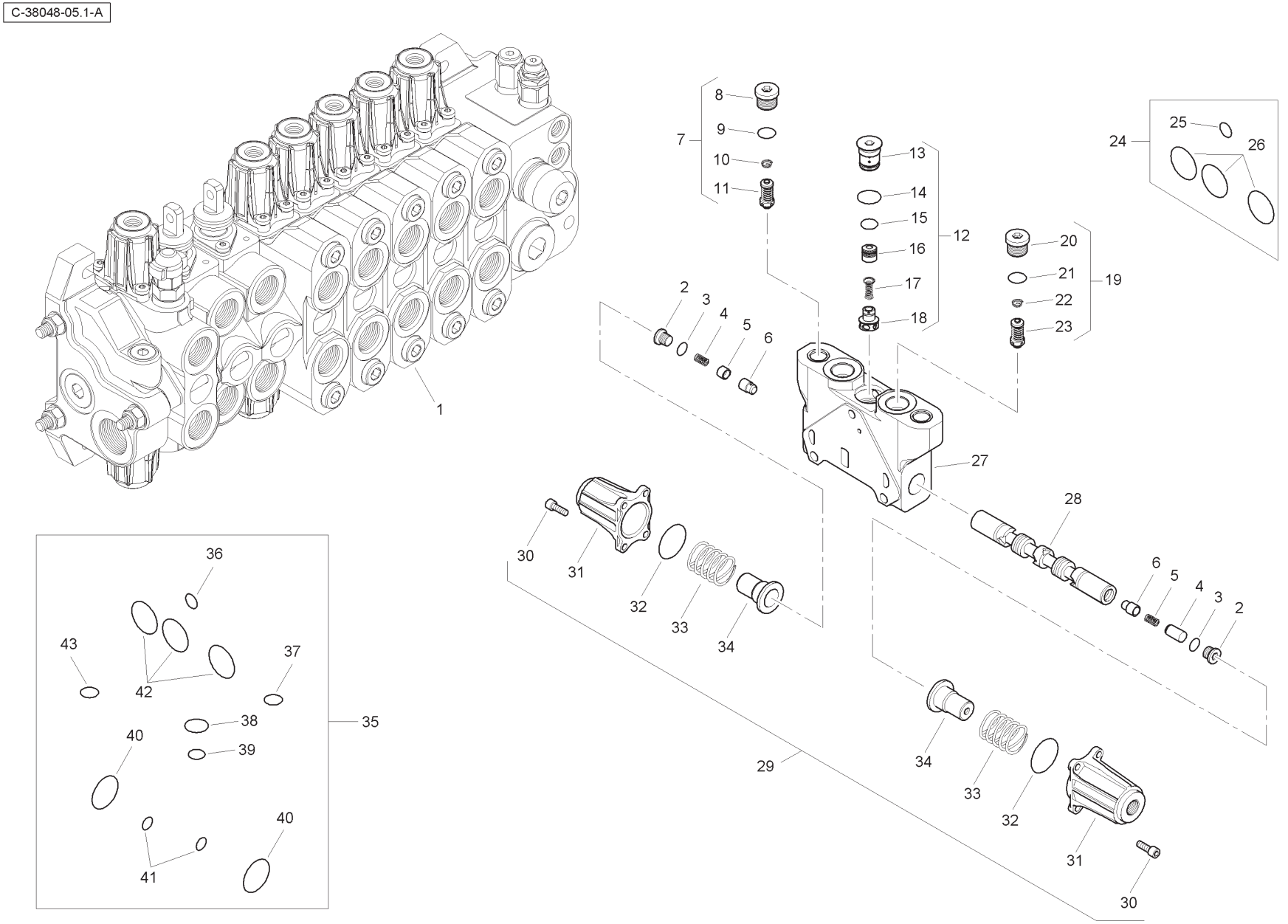
1
2
3
4
5
6
7
8
9
10
11
12
13
14
15
16
17
18
19
20
21
22
23
24
25
26
27
28
29
30
31
32
33
34
35
36
37
38
39
40
41
42
43

Item	Part No.	Qty.	English	French	German	Spanish	Remarks
1	6196139M91	1	Spool Valve Assembly	Distributeur	Ventil Kpl	Conjto. De Valvula	
2	-	2	Plug	Bouchon	Stopfen	Tapón	
3	-	2	O Ring	Joint Torique	O Ring	Junta De Tipo O	
4	-	2	Spring	Ressort	Feder	Muelle	
5	-	1	Bushing	Douille	Busche	Boccola	
6	-	2	Bushing	Douille	Busche	Boccola	
7	6196152M91	1	Pressure Relief Valve	Soupape De Sécurité	Überdruckventil	Válvula De Seguridad	
8	-	1	Plug	Bouchon	Stopfen	Tapón	
9	-	1	O Ring	Joint Torique	O Ring	Junta De Tipo O	
10	-	1	Spring	Ressort	Feder	Muelle	
11	-	1	Valve	Soupape	Ventil	Válvula	
12	-	1	Kit	Jeu	Satz	Juego	
13	-	1	Plug	Bouchon	Stopfen	Tapón	
14	-	1	O Ring	Joint Torique	O Ring	Junta De Tipo O	
15	-	1	O Ring	Joint Torique	O Ring	Junta De Tipo O	
16	-	1	Body	Corps De Valve	Ventilgehäuse	Cuerpo Válvula	
17	-	1	Spring	Ressort	Feder	Muelle	
18	-	1	Element	Elément	Element	Elemento	
19	6196151M91	1	Pressure Relief Valve	Soupape De Sécurité	Überdruckventil	Válvula De Seguridad	
20	-	1	Plug	Bouchon	Stopfen	Tapón	
21	-	1	O Ring	Joint Torique	O Ring	Junta De Tipo O	
22	-	1	Spring	Ressort	Feder	Muelle	
23	-	1	Valve	Soupape	Ventil	Válvula	
24	6193771M91	1	Seal Kit	Jeu Étanchéité	Dichtringsatz	Juego De Juntas	
25	-	1	O Ring	Joint Torique	O Ring	Junta De Tipo O	
26	-	3	O Ring	Joint Torique	O Ring	Junta De Tipo O	
27	-	1	Body	Corps De Valve	Ventilgehäuse	Cuerpo Válvula	
28	-	1	Spool	Tiroir	Steuerschieber	Carretel	
29	6196143M91	1	Kit	Jeu	Satz	Juego	
30	-	8	Screw	Vis	Schraube	Tornillo	
31	-	2	Cap	Chapeau	Kappe	Tapa	
32	-	2	O Ring	Joint Torique	O Ring	Junta De Tipo O	
33	-	2	Spring	Ressort	Feder	Muelle	
34	-	2	Holder	Pièce Support	Halter	Sujetador	
35	6196125M91	1	Seal Kit	Jeu Étanchéité	Dichtringsatz	Juego De Juntas	

C-38048-05.1-A

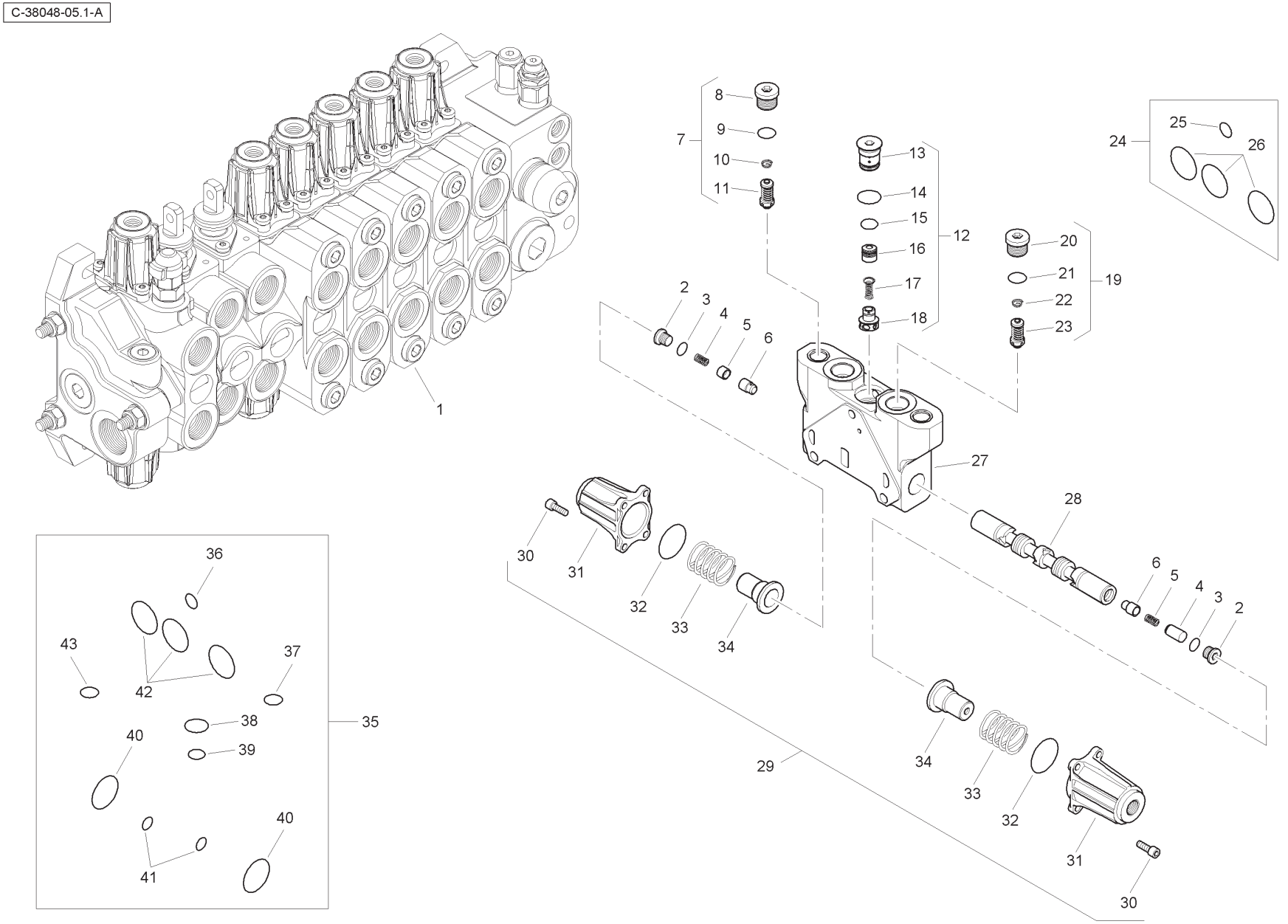
1
2
3
4
5
6
7
8
9
10
11
12
13
14
15
16
17
18
19
20
21
22
23
24
25
26
27
28
29
30
31
32
33
34
35
36
37
38
39
40
41
42
43

Item	Part No.	Qty.	English	French	German	Spanish	Remarks
36	-	1	O Ring	Joint Torique	O Ring	Junta De Tipo O	
37	-	1	O Ring	Joint Torique	O Ring	Junta De Tipo O	
38	-	1	O Ring	Joint Torique	O Ring	Junta De Tipo O	
39	-	1	O Ring	Joint Torique	O Ring	Junta De Tipo O	
40	-	2	O Ring	Joint Torique	O Ring	Junta De Tipo O	
41	-	2	O Ring	Joint Torique	O Ring	Junta De Tipo O	
42	-	3	O Ring	Joint Torique	O Ring	Junta De Tipo O	
43	-	1	O Ring	Joint Torique	O Ring	Junta De Tipo O	

C-38048-06.1-A

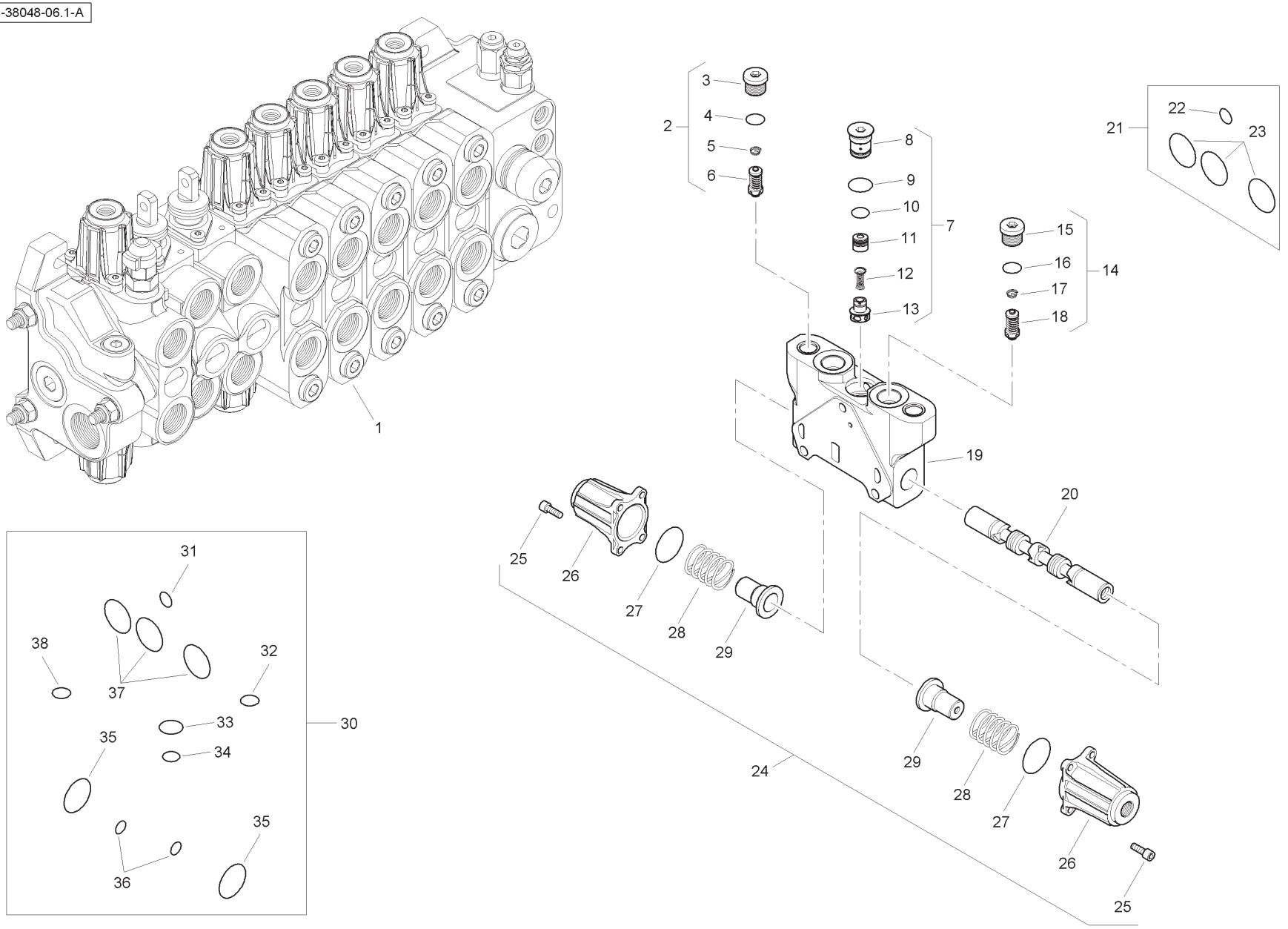
1
2
3
4
5
6
7
8
9
10
11
12
13
14
15
16
17
18
19
20
21
22
23
24
25
26
27
28
29
30
31
32
33
34
35
36
37
38

Item	Part No.	Qty.	English	French	German	Spanish	Remarks
1	6196140M91	1	Spool Valve Assembly	Distributeur	Ventil Kpl	Conjto. De Valvula	
2	6196151M91	1	Pressure Relief Valve	Soupape De Sécurité	Überdruckventil	Válvula De Seguridad	
3	-	1	Plug	Bouchon	Stopfen	Tapón	
4	-	1	O Ring	Joint Torique	O Ring	Junta De Tipo O	
5	-	1	Spring	Ressort	Feder	Muelle	
6	-	1	Valve	Soupape	Ventil	Válvula	
7	-	1	Kit	Jeu	Satz	Juego	
8	-	1	Plug	Bouchon	Stopfen	Tapón	
9	-	1	O Ring	Joint Torique	O Ring	Junta De Tipo O	
10	-	1	O Ring	Joint Torique	O Ring	Junta De Tipo O	
11	-	1	Body	Corps De Valve	Ventilgehäuse	Cuerpo Válvula	
12	-	1	Spring	Ressort	Feder	Muelle	
13	-	1	Element	Elément	Element	Elemento	
14	6196151M91	1	Pressure Relief Valve	Soupape De Sécurité	Überdruckventil	Válvula De Seguridad	
15	-	1	Plug	Bouchon	Stopfen	Tapón	
16	-	1	O Ring	Joint Torique	O Ring	Junta De Tipo O	
17	-	1	Spring	Ressort	Feder	Muelle	
18	-	1	Valve	Soupape	Ventil	Válvula	
19	-	1	Body	Corps De Valve	Ventilgehäuse	Cuerpo Válvula	
20	-	1	Spool	Tiroir	Steuerschieber	Carretel	
21	6193771M91	1	Seal Kit	Jeu Étanchéité	Dichtringsatz	Juego De Juntas	
22	-	1	O Ring	Joint Torique	O Ring	Junta De Tipo O	
23	-	3	O Ring	Joint Torique	O Ring	Junta De Tipo O	
24	6196143M91	1	Kit	Jeu	Satz	Juego	
25	-	8	Screw	Vis	Schraube	Tornillo	
26	-	2	Cap	Chapeau	Kappe	Tapa	
27	-	2	O Ring	Joint Torique	O Ring	Junta De Tipo O	
28	-	2	Spring	Ressort	Feder	Muelle	
29	-	2	Holder	Pièce Support	Halter	Sujetador	
30	6196125M91	1	Seal Kit	Jeu Étanchéité	Dichtringsatz	Juego De Juntas	
31	-	1	O Ring	Joint Torique	O Ring	Junta De Tipo O	
32	-	1	O Ring	Joint Torique	O Ring	Junta De Tipo O	
33	-	1	O Ring	Joint Torique	O Ring	Junta De Tipo O	
34	-	1	O Ring	Joint Torique	O Ring	Junta De Tipo O	
35	-	2	O Ring	Joint Torique	O Ring	Junta De Tipo O	
36	-	2	O Ring	Joint Torique	O Ring	Junta De Tipo O	
37	-	3	O Ring	Joint Torique	O Ring	Junta De Tipo O	
38	-	1	O Ring	Joint Torique	O Ring	Junta De Tipo O	

C-38048-07.1-A

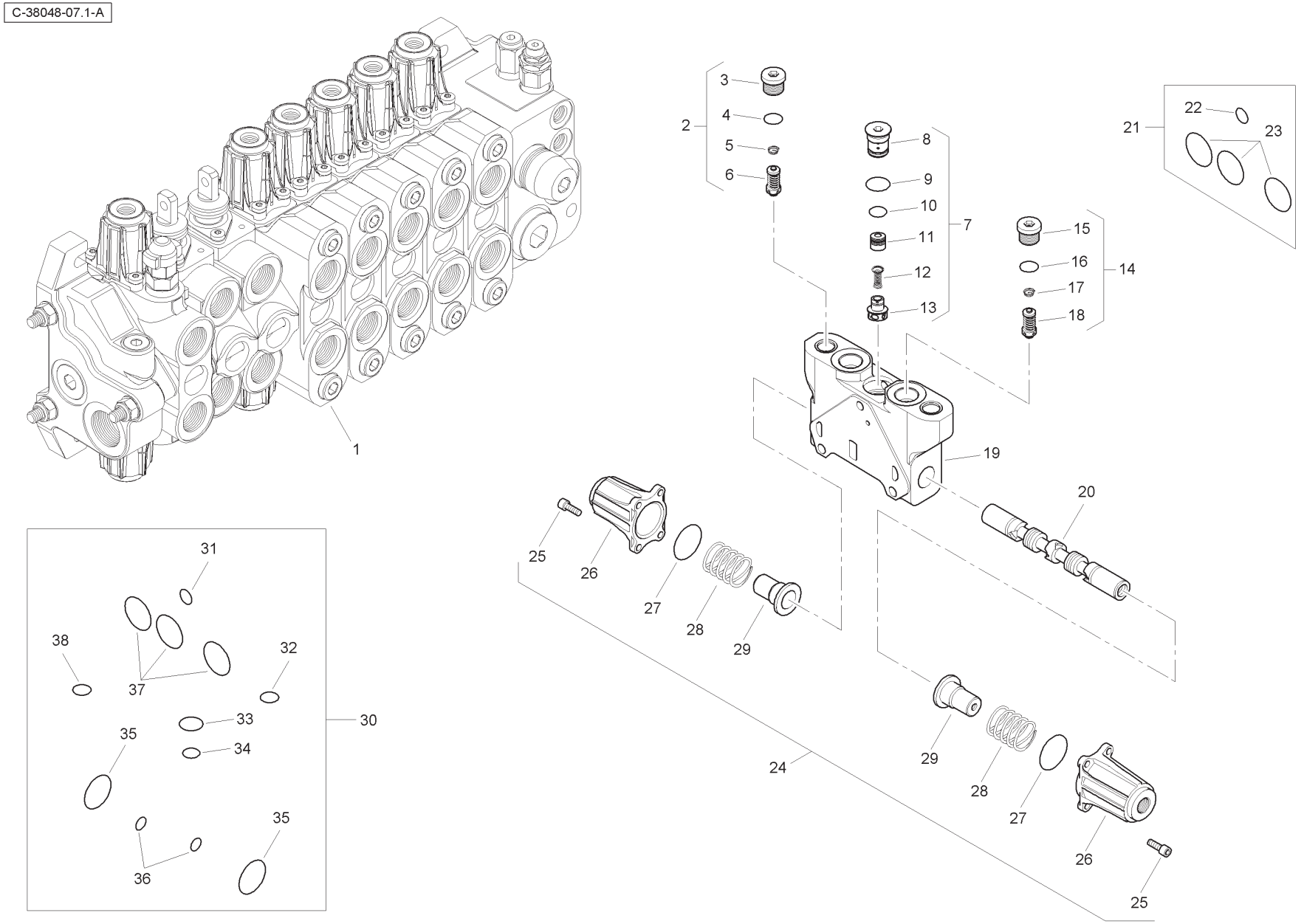
1
2
3
4
5
6
7
8
9
10
11
12
13
14
15
16
17
18
19
20
21
22
23
24
25
26
27
28
29
30
31
32
33
34
35
36
37
38

Item	Part No.	Qty.	English	French	German	Spanish	Remarks
1	6196141M91	1	Spool Valve Assembly	Distributeur	Ventil Kpl	Conjto. De Valvula	
2	6196151M91	1	Pressure Relief Valve	Soupape De Sécurité	Überdruckventil	Válvula De Seguridad	
3	-	1	Plug	Bouchon	Stopfen	Tapón	
4	-	1	O Ring	Joint Torique	O Ring	Junta De Tipo O	
5	-	1	Spring	Ressort	Feder	Muelle	
6	-	1	Valve	Soupape	Ventil	Válvula	
7	-	1	Kit	Jeu	Satz	Juego	
8	-	1	Plug	Bouchon	Stopfen	Tapón	
9	-	1	O Ring	Joint Torique	O Ring	Junta De Tipo O	
10	-	1	O Ring	Joint Torique	O Ring	Junta De Tipo O	
11	-	1	Body	Corps De Valve	Ventilgehäuse	Cuerpo Válvula	
12	-	1	Spring	Ressort	Feder	Muelle	
13	-	1	Element	Elément	Element	Elemento	
14	6196151M91	1	Pressure Relief Valve	Soupape De Sécurité	Überdruckventil	Válvula De Seguridad	
15	-	1	Plug	Bouchon	Stopfen	Tapón	
16	-	1	O Ring	Joint Torique	O Ring	Junta De Tipo O	
17	-	1	Spring	Ressort	Feder	Muelle	
18	-	1	Valve	Soupape	Ventil	Válvula	
19	-	1	Body	Corps De Valve	Ventilgehäuse	Cuerpo Válvula	
20	-	1	Spool	Tiroir	Steuerschieber	Carretel	
21	6193771M91	1	Seal Kit	Jeu Étanchéité	Dichtringsatz	Juego De Juntas	
22	-	1	O Ring	Joint Torique	O Ring	Junta De Tipo O	
23	-	3	O Ring	Joint Torique	O Ring	Junta De Tipo O	
24	6196143M91	1	Kit	Jeu	Satz	Juego	
25	-	8	Screw	Vis	Schraube	Tornillo	
26	-	2	Cap	Chapeau	Kappe	Tapa	
27	-	2	O Ring	Joint Torique	O Ring	Junta De Tipo O	
28	-	2	Spring	Ressort	Feder	Muelle	
29	-	2	Holder	Pièce Support	Halter	Sujetador	
30	6196125M91	1	Seal Kit	Jeu Étanchéité	Dichtringsatz	Juego De Juntas	
31	-	1	O Ring	Joint Torique	O Ring	Junta De Tipo O	
32	-	1	O Ring	Joint Torique	O Ring	Junta De Tipo O	
33	-	1	O Ring	Joint Torique	O Ring	Junta De Tipo O	
34	-	1	O Ring	Joint Torique	O Ring	Junta De Tipo O	
35	-	2	O Ring	Joint Torique	O Ring	Junta De Tipo O	
36	-	2	O Ring	Joint Torique	O Ring	Junta De Tipo O	
37	-	3	O Ring	Joint Torique	O Ring	Junta De Tipo O	
38	-	1	O Ring	Joint Torique	O Ring	Junta De Tipo O	

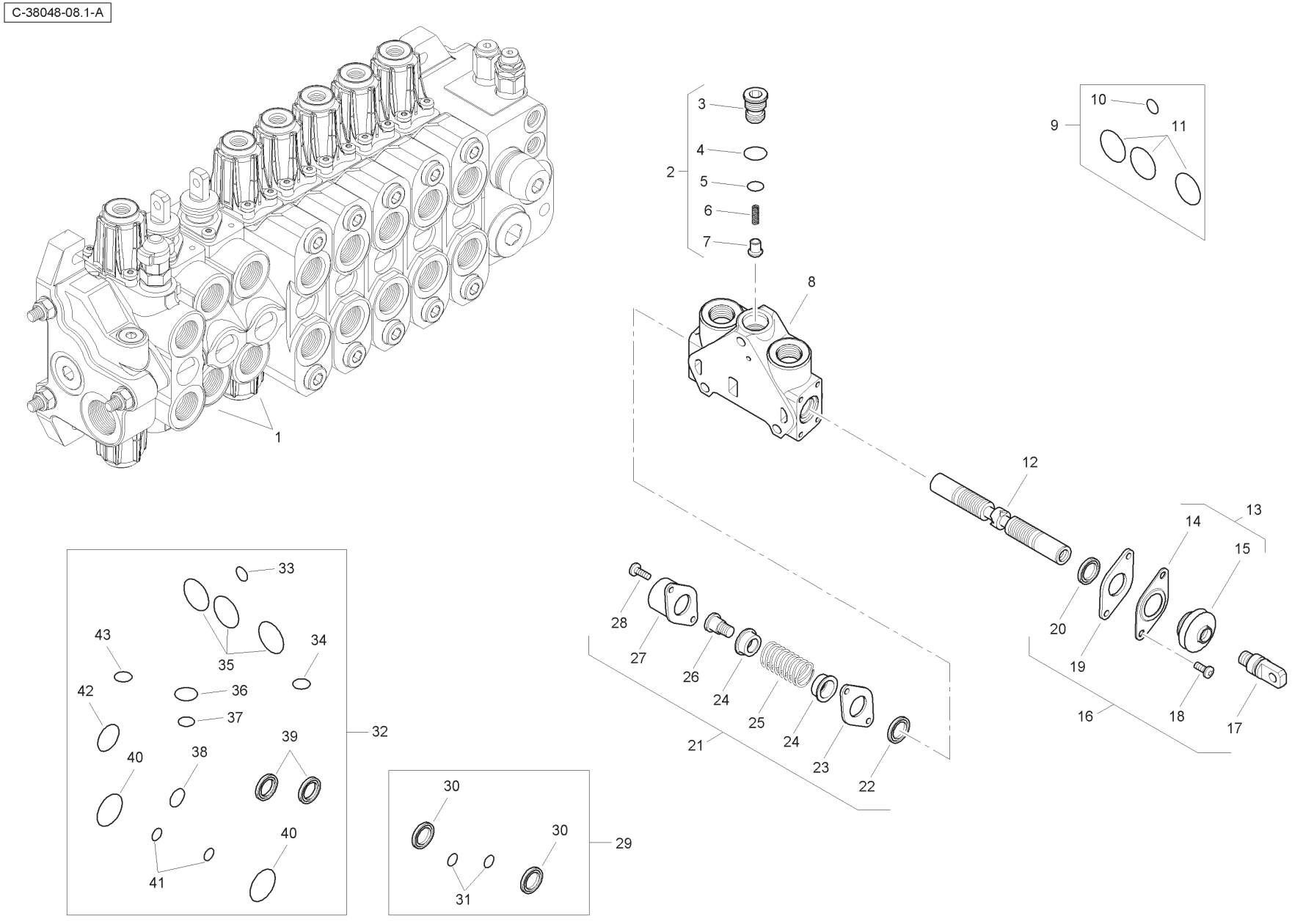
C-38048-08.1-A
1
2
3
4
5
6
7
8
9
10
11
12
13
14
15
16
17
18
19
20
21
22
23
24
25
26
27
28
29
30
31
32
33
34
35
36
37
38
39
40
41
42
43

Item	Part No.	Qty.	English	French	German	Spanish	Remarks
1	6196131M91	2	Spool Valve Assembly	Distributeur	Ventil Kpl	Conjto. De Valvula	
2	-	1	Kit	Jeu	Satz	Juego	
3	-	1	Plug	Bouchon	Stopfen	Tapón	
4	-	1	O Ring	Joint Torique	O Ring	Junta De Tipo O	
5	-	1	O Ring	Joint Torique	O Ring	Junta De Tipo O	
6	-	1	Spring	Ressort	Feder	Muelle	
7	-	1	Element	Elément	Element	Elemento	
8	-	1	Body	Corps De Valve	Ventilgehäuse	Cuerpo Válvula	
9	6193771M91	1	Seal Kit	Jeu Étanchéité	Dichtringsatz	Juego De Juntas	
10	-	1	O Ring	Joint Torique	O Ring	Junta De Tipo O	
11	-	3	O Ring	Joint Torique	O Ring	Junta De Tipo O	
12	-	1	Spool	Tiroir	Steuerschieber	Carrete	
13	-	1	Kit	Jeu	Satz	Juego	
14	-	1	Plate	Plaque	Platte	Plato	
15	-	1	Seal	Joint Étanchéité	Dichtring	Retén	
16	6193780M91	1	Mechanical Kit	Lot De Pièces	Ersatzteilpaket	Juego De Piezas	
17	-	1	Screw	Vis	Schraube	Tornillo	
18	-	2	Screw	Vis	Schraube	Tornillo	
19	-	1	Plate	Plaque	Platte	Plato	
20	-	1	Seal	Joint Étanchéité	Dichtring	Retén	
21	6193784M91	1	Mechanical Kit	Lot De Pièces	Ersatzteilpaket	Juego De Piezas	
22	-	1	Seal	Joint Étanchéité	Dichtring	Retén	
23	-	1	Plate	Plaque	Platte	Plato	
24	-	2	Holder	Pièce Support	Halter	Sujetador	
25	-	1	Spring	Ressort	Feder	Muelle	
26	-	1	Screw	Vis	Schraube	Tornillo	
27	-	1	Cap	Chapeau	Kappe	Tapa	
28	-	2	Screw	Vis	Schraube	Tornillo	
29	6196126M91	1	Seal Kit	Jeu Étanchéité	Dichtringsatz	Juego De Juntas	
30	-	2	Seal	Joint Étanchéité	Dichtring	Retén	
31	-	2	O Ring	Joint Torique	O Ring	Junta De Tipo O	
32	6196125M91	1	Seal Kit	Jeu Étanchéité	Dichtringsatz	Juego De Juntas	
33	-	1	O Ring	Joint Torique	O Ring	Junta De Tipo O	
34	-	1	O Ring	Joint Torique	O Ring	Junta De Tipo O	
35	-	3	O Ring	Joint Torique	O Ring	Junta De Tipo O	

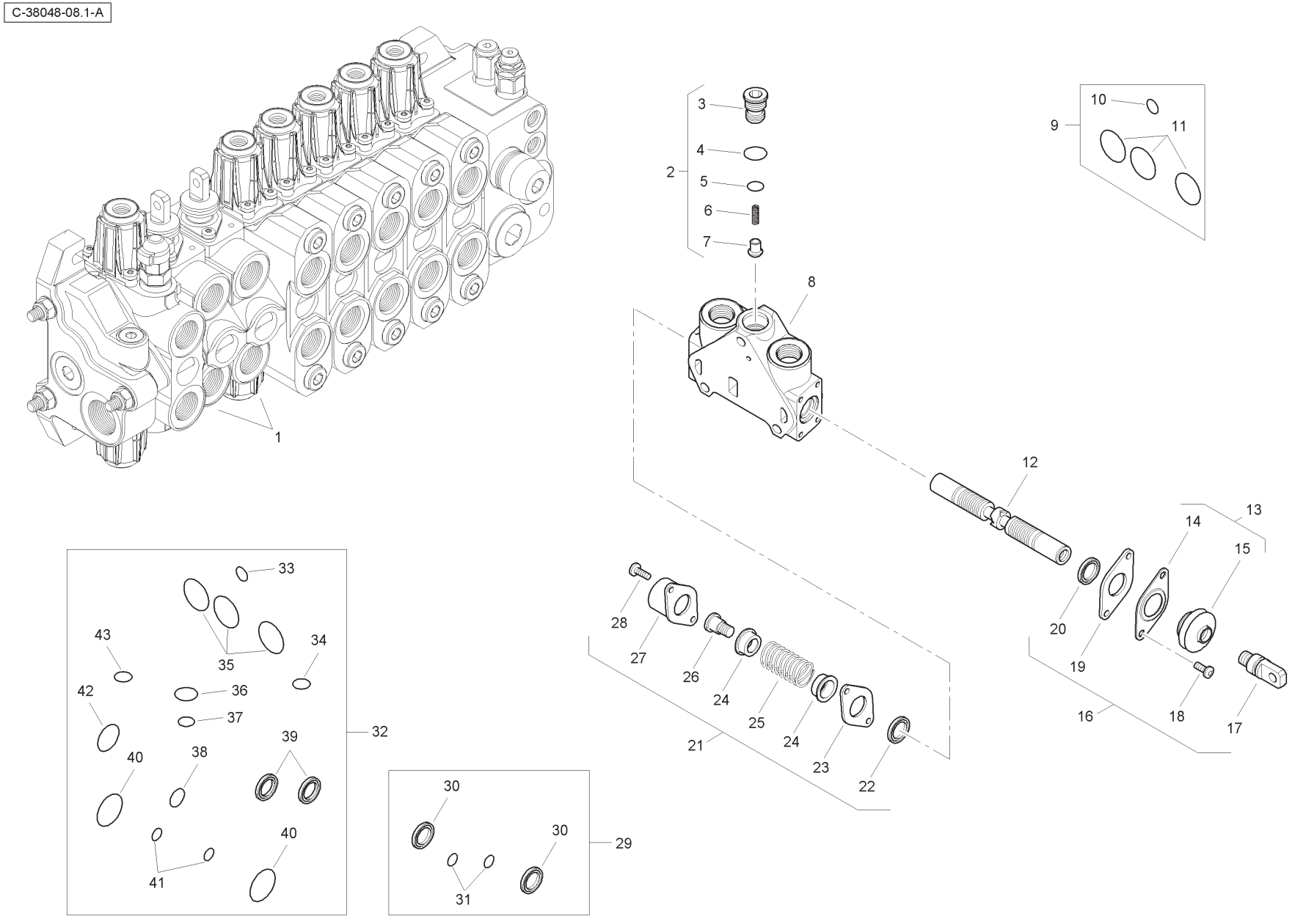
C-38048-08.1-A
1
2
3
4
5
6
7
8
9
10
11
12
13
14
15
16
17
18
19
20
21
22
23
24
25
26
27
28
29
30
31
32
33
34
35
36
37
38
39
40
41
42
43

Item	Part No.	Qty.	English	French	German	Spanish	Remarks
36	-	1	O Ring	Joint Torique	O Ring	Junta De Tipo O	
37	-	1	O Ring	Joint Torique	O Ring	Junta De Tipo O	
38	-	1	O Ring	Joint Torique	O Ring	Junta De Tipo O	
39	-	2	Seal	Joint Étanchéité	Dichtring	Retén	
40	-	2	O Ring	Joint Torique	O Ring	Junta De Tipo O	
41	-	2	O Ring	Joint Torique	O Ring	Junta De Tipo O	
42	-	1	O Ring	Joint Torique	O Ring	Junta De Tipo O	
43	-	1	O Ring	Joint Torique	O Ring	Junta De Tipo O	

C-38048-09.1-A

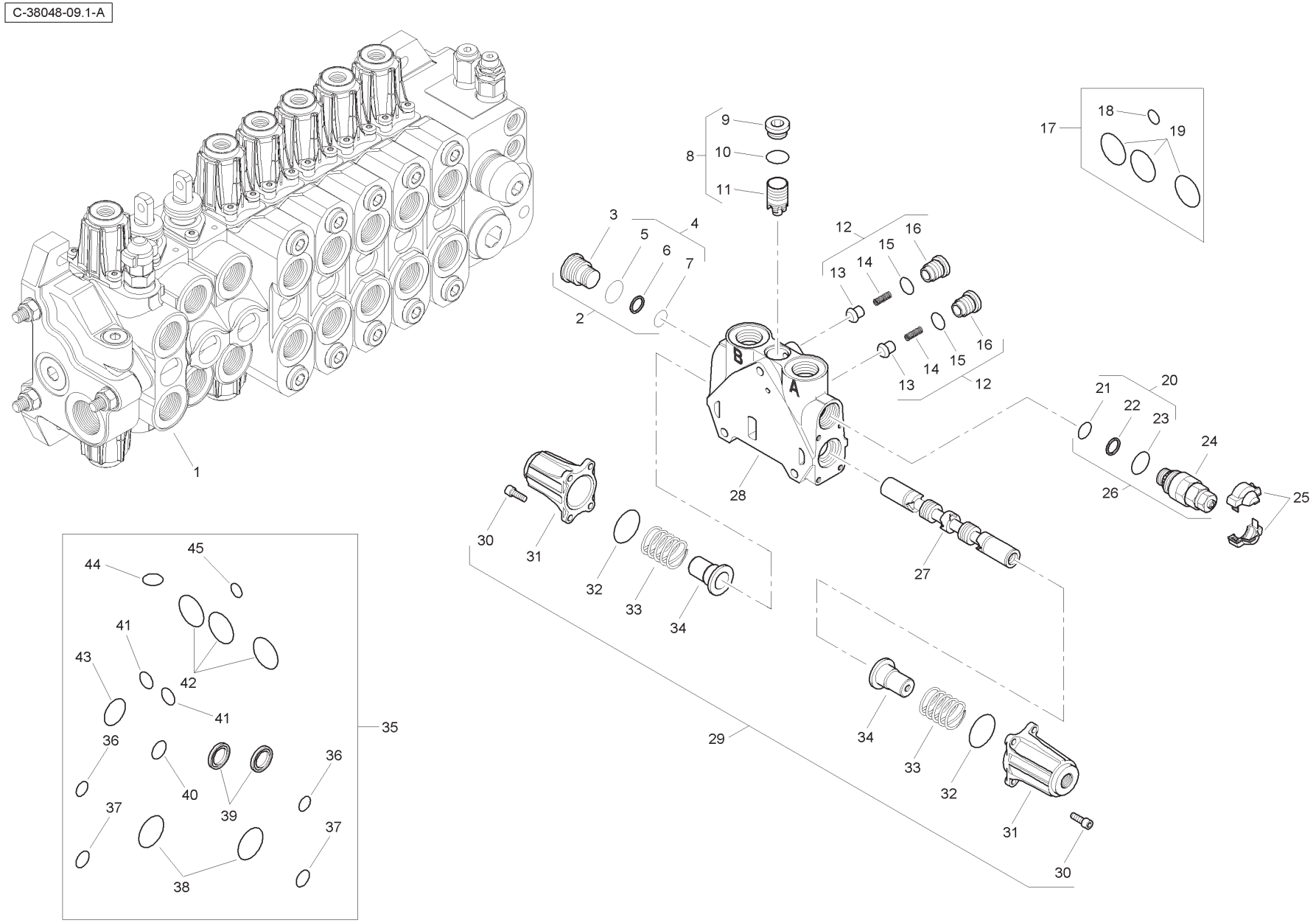
1
2
3
4
5
6
7
8
9
10
11
12
13
14
15
16
17
18
19
20
21
22
23
24
25
26
27
28
29
30
31
32
33
34
35
36
37
38
39
40
41
42
43
44
45
A
B

Item	Part No.	Qty.	English	French	German	Spanish	Remarks
1	6196145M91	1	Spool Valve Assembly	Distributeur	Ventil Kpl	Conjto. De Valvula	
2	6193785M91	1	Plug	Bouchon	Stopfen	Tapón	
3	-	1	Plug	Bouchon	Stopfen	Tapón	
4	-	1	Kit	Jeu	Satz	Juego	
5	-	1	O Ring	Joint Torique	O Ring	Junta De Tipo O	
6	-	1	Seal	Joint Étanchéité	Dichtring	Retén	
7	-	1	O Ring	Joint Torique	O Ring	Junta De Tipo O	
8	-	1	Kit	Jeu	Satz	Juego	
9	-	1	Plug	Bouchon	Stopfen	Tapón	
10	-	1	O Ring	Joint Torique	O Ring	Junta De Tipo O	
11	-	1	Body	Corps De Valve	Ventilgehäuse	Cuerpo Válvula	
12	-	2	Kit	Jeu	Satz	Juego	
13	-	1	Valve	Soupape	Ventil	Válvula	
14	-	1	Spring	Ressort	Feder	Muelle	
15	-	1	O Ring	Joint Torique	O Ring	Junta De Tipo O	
16	-	1	Plug	Bouchon	Stopfen	Tapón	
17	6193771M91	1	Seal Kit	Jeu Étanchéité	Dichtringsatz	Juego De Juntas	
18	-	1	O Ring	Joint Torique	O Ring	Junta De Tipo O	
19	-	3	O Ring	Joint Torique	O Ring	Junta De Tipo O	
20	-	1	Kit	Jeu	Satz	Juego	
21	-	1	O Ring	Joint Torique	O Ring	Junta De Tipo O	
22	-	1	Seal	Joint Étanchéité	Dichtring	Retén	
23	-	1	O Ring	Joint Torique	O Ring	Junta De Tipo O	
24	-	1	Valve	Soupape	Ventil	Válvula	
25	-	1	Cover	Cover	Cover	Cover	
26	6196133M91	1	Pressure Relief Valve	Soupape De Sécurité	Überdruckventil	Válvula De Seguridad	
27	-	1	Spool	Tiroir	Steuerschieber	Carrete	
28	-	1	Body	Corps De Valve	Ventilgehäuse	Cuerpo Válvula	
29	6196143M91	1	Kit	Jeu	Satz	Juego	
30	-	8	Screw	Vis	Schraube	Tornillo	
31	-	2	Cap	Chapeau	Kappe	Tapa	
32	-	2	O Ring	Joint Torique	O Ring	Junta De Tipo O	
33	-	2	Spring	Ressort	Feder	Muelle	
34	-	2	Holder	Pièce Support	Halter	Sujetador	
35	6196144M91	1	Seal Kit	Jeu Étanchéité	Dichtringsatz	Juego De Juntasi	

C-38048-09.1-A

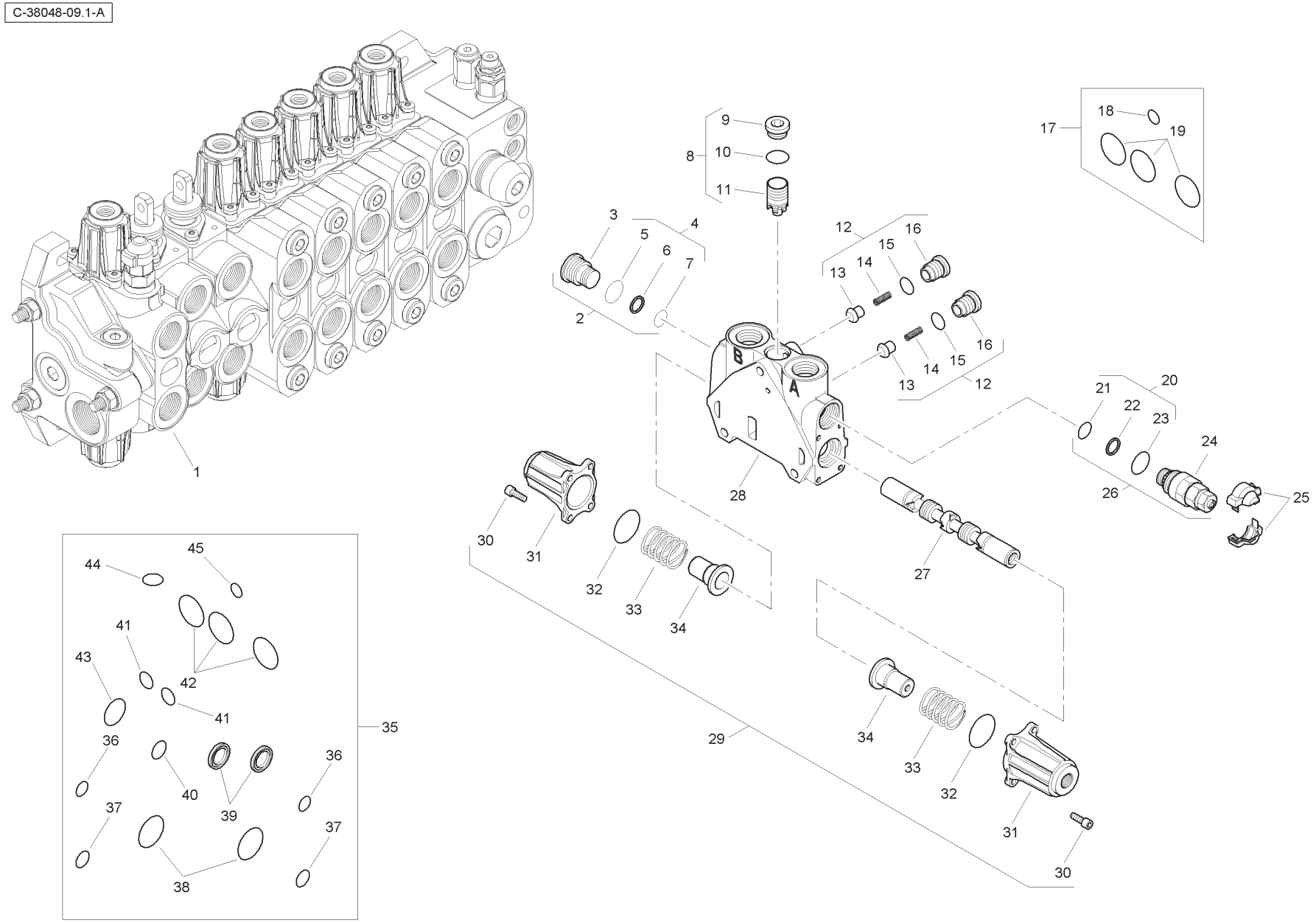
1
2
3
4
5
6
7
8
9
10
11
12
13
14
15
16
17
18
19
20
21
22
23
24
25
26
27
28
29
30
31
32
33
34
35
36
37
38
39
40
41
42
43
44
45
A
B

Item	Part No.	Qty.	English	French	German	Spanish	Remarks
36	-	2	O Ring	Joint Torique	O Ring	Junta De Tipo O	
37	-	2	O Ring	Joint Torique	O Ring	Junta De Tipo O	
38	-	2	O Ring	Joint Torique	O Ring	Junta De Tipo O	
39	-	2	Seal	Joint Étanchéité	Dichtring	Retén	
40	-	1	O Ring	Joint Torique	O Ring	Junta De Tipo O	
41	-	2	O Ring	Joint Torique	O Ring	Junta De Tipo O	
42	-	3	O Ring	Joint Torique	O Ring	Junta De Tipo O	
43	-	1	O Ring	Joint Torique	O Ring	Junta De Tipo O	
44	-	1	O Ring	Joint Torique	O Ring	Junta De Tipo O	
45	-	1	O Ring	Joint Torique	O Ring	Junta De Tipo O	

C-38048-10.1-A

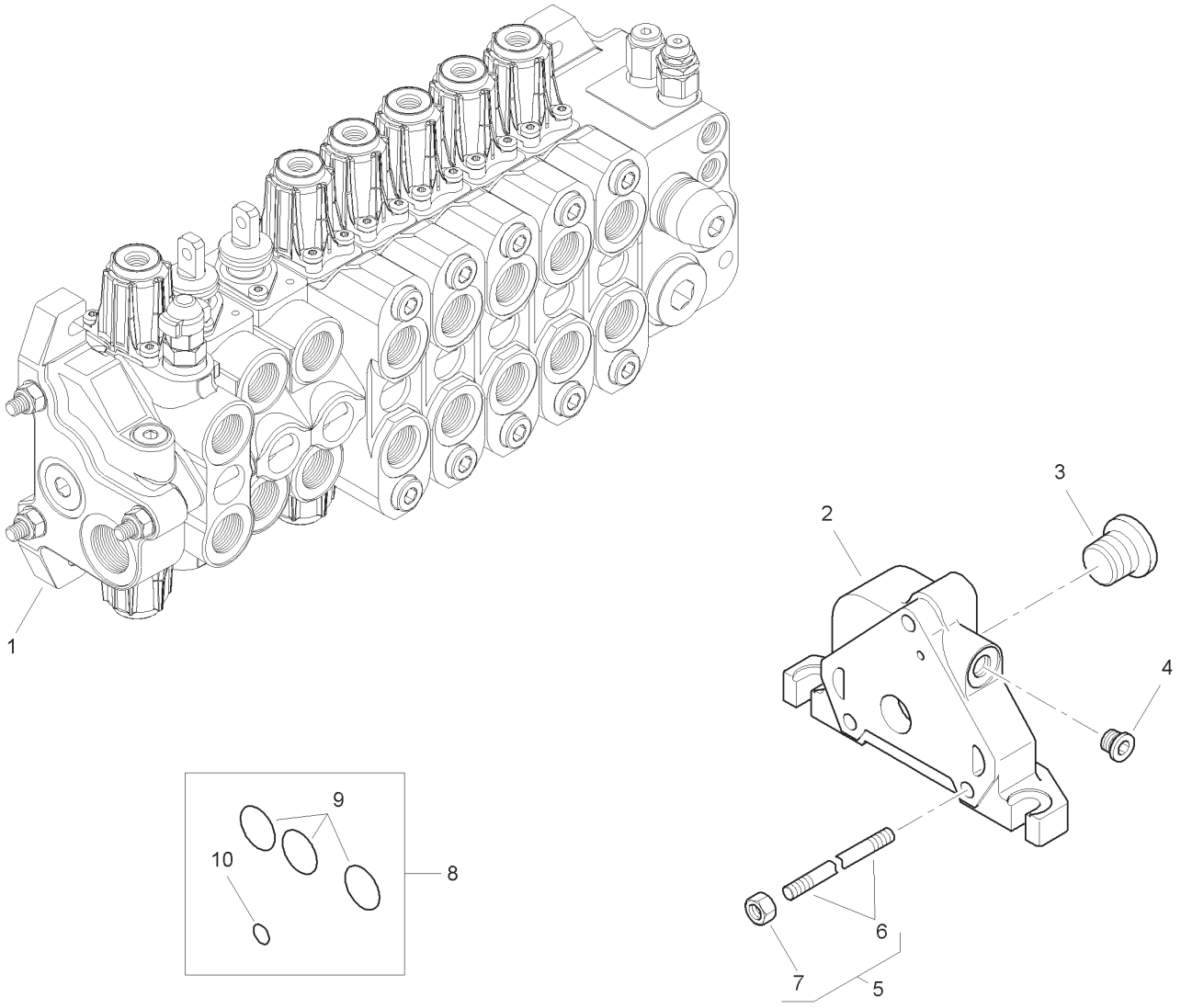

Item	Part No.	Qty.	English	French	German	Spanish	Remarks
1	6196134M91	1	Outlet Valve	Soupape	Ventil	Válvula	
2	-	1	Body	Corps De Valve	Ventilgehäuse	Cuerpo Válvula	
3	-	1	Plug	Bouchon	Stopfen	Tapón	
4	-	1	Plug	Bouchon	Stopfen	Tapón	
5	6196135M1	3	Tie Rod	Tringlerie	Zugstange	Brazo De Enlace	
6	-	1	Rod	Tringle	Stange	Varilla	
7	-	1	Nut	Ecrou	Mutter	Tuerca	
8	6193771M91	1	Seal Kit	Jeu Étanchéité	Dichtringsatz	Juego De Juntas	
9	-	3	O Ring	Joint Torique	O Ring	Junta De Tipo O	
10	-	1	O Ring	Joint Torique	O Ring	Junta De Tipo O	

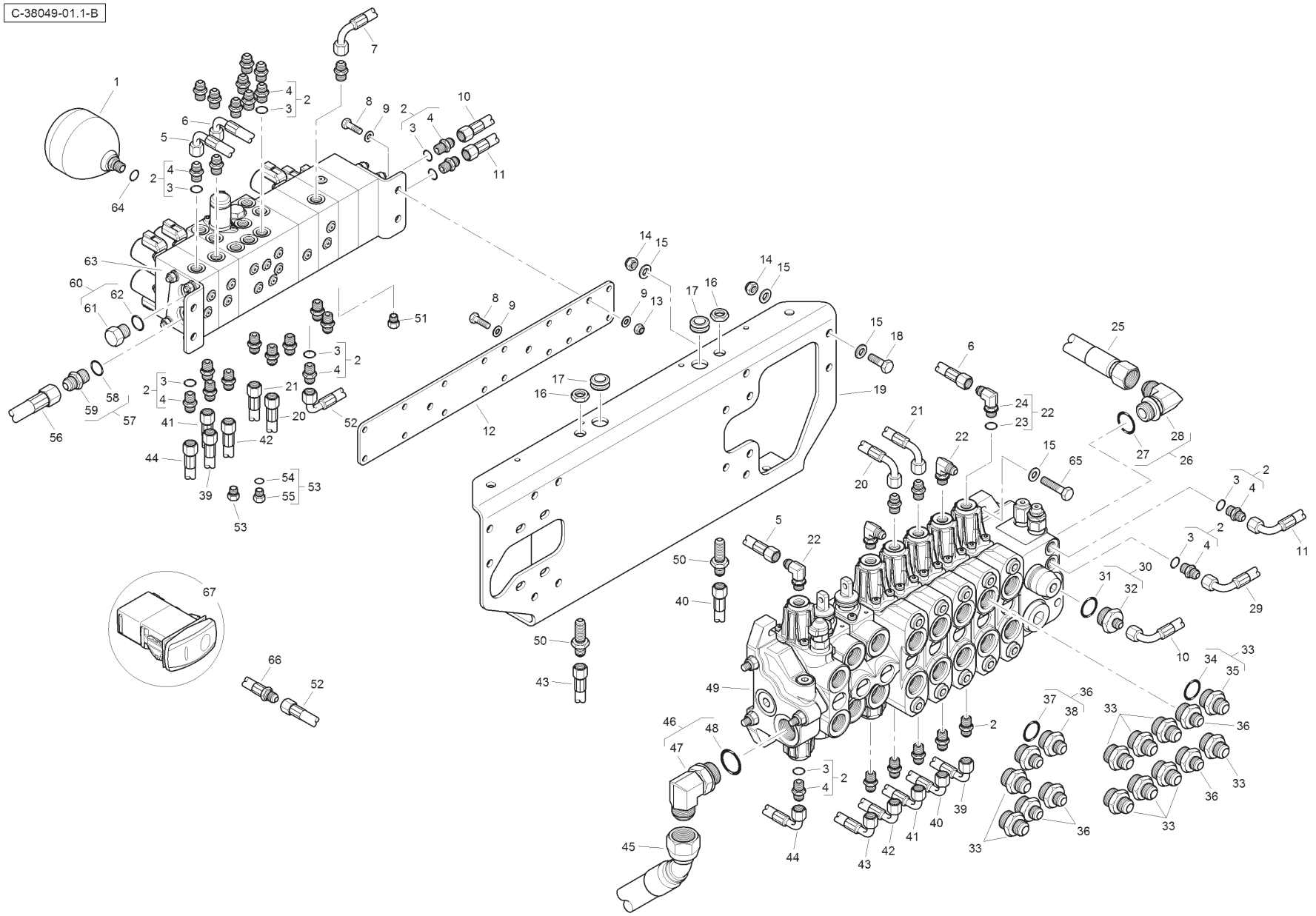
C-38049-01.1-B

Item	Part No.	Qty.	English	French	German	Spanish	Remarks
1	6110914M91	1	Accumulator	Accumulateur	Akkumulator	Acumulador	
2	835091M91	33	Connector & O Ring	Borne	Doppelnippel	Unión	
3	831452M1	1	O Ring	Joint Torique	O Ring	Junta De Tipo O	
4	-	1	Union	Raccord	Verschraubung	Racor	
5	T118304	1	Hose	Durit	Schlauch	Flexible	
6	T118307	1	Hose	Durit	Schlauch	Flexible	
7	T118311	1	Hose	Durit	Schlauch	Flexible	
8	339761X1	6	Bolt	Boulon	Schraubbolzen	Perno	
9	390972X1	10	Washer	Rondelle	Scheibe	Arandela	
10	6114669M91	1	Hose	Durit	Schlauch	Flexible	
11	6115093M91	1	Hose	Durit	Schlauch	Flexible	
12	6114502M1	1	Mounting Plate	Plaque	Platte	Plato	
13	394367X1	4	Nut	Ecrou	Mutter	Tuerca	
14	1440329X1	8	Nut	Ecrou	Mutter	Tuerca	
15	390734X1	16	Washer	Rondelle	Scheibe	Arandela	
16	355830X1	2	Lock Nut	Ecrou Frein	Kontermutter	Tuerca	
17	6114675M1	2	Grommet	Passe Fil	Gummituelle	Pasacable	
18	3009493X1	4	Bolt	Boulon	Schraubbolzen	Perno	
19	T118245	1	Bracket	Support	Haltearm	Soporte	
20	6115079M91	1	Hose	Durit	Schlauch	Flexible	
21	6115080M91	1	Hose	Durit	Schlauch	Flexible	
22	357197X91	4	Elbow & O Ring	Coude	Kniestück	Codo	
23	831452M1	1	O Ring	Joint Torique	O Ring	Junta De Tipo O	
24	-	1	Elbow	Coude	Kniestück	Codo	
25	T124324	1	Hose	Durit	Schlauch	Flexible	
26	364574X91	1	Elbow	Coude	Kniestück	Codo	
27	835025M1	1	O Ring	Joint Torique	O Ring	Junta De Tipo O	
28	-	1	Elbow	Coude	Kniestück	Codo	
29	6112642M91	1	Hose	Durit	Schlauch	Flexible	
30	365830X91	1	Connector & O Ring	Borne	Doppelnippel	Unión	
31	835025M1	1	O Ring	Joint Torique	O Ring	Junta De Tipo O	
32	-	1	Union	Raccord	Verschraubung	Racor	
33	365715X91	10	Connector & O Ring	Borne	Doppelnippel	Unión	
34	835025M1	1	O Ring	Joint Torique	O Ring	Junta De Tipo O	
35	-	1	Union	Raccord	Verschraubung	Racor	

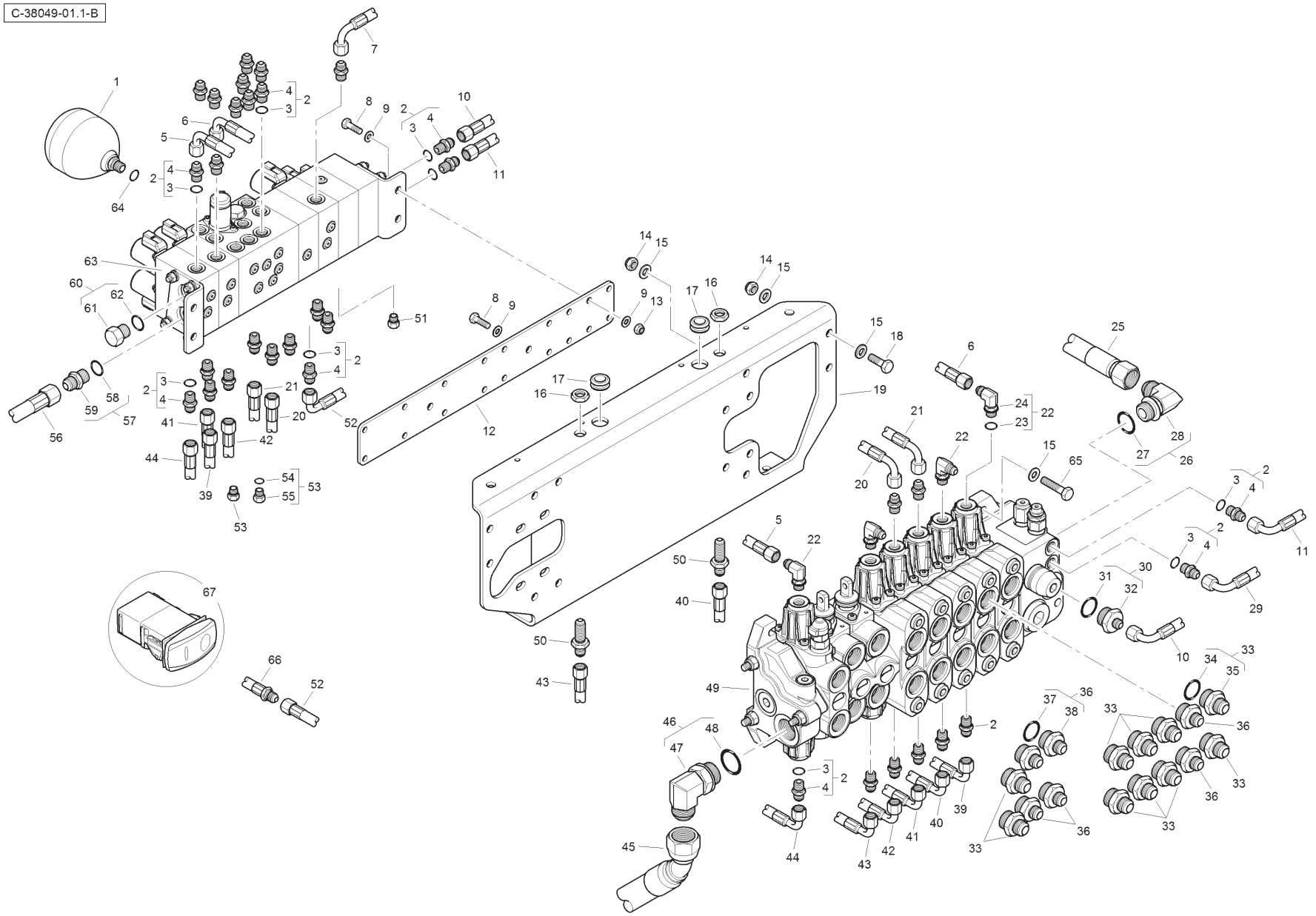
C-38049-01.1-B

Item	Part No.	Qty.	English	French	German	Spanish	Remarks
36	365713X91	6	Connector & O Ring	Borne	Doppelnippel	Unión	
37	835025M1	1	O Ring	Joint Torique	O Ring	Junta De Tipo O	
38	-	1	Union	Raccord	Verschraubung	Racor	
39	T118306	1	Hose	Durit	Schlauch	Flexible	
40	T103972	1	Hose	Durit	Schlauch	Flexible	
41	6115082M91	1	Hose	Durit	Schlauch	Flexible	
42	6115081M91	1	Hose	Durit	Schlauch	Flexible	
43	T103976	1	Hose	Durit	Schlauch	Flexible	
44	T118305	1	Hose	Durit	Schlauch	Flexible	
45	6112614M91	1	Hose	Durit	Schlauch	Flexible	
46	358766X91	1	Elbow & O RIng	Coude	Kniestück	Codo	
47	-	1	Elbow	Coude	Kniestück	Codo	
48	831497M1	1	O Ring	Joint Torique	O Ring	Junta De Tipo O	
49	6112569M91	1	Valve	Soupape	Ventil	Válvula	
50	356266X1	2	Bulkhead Connector	Raccord	Verschraubung	Racor	
51	835087M91	1	Plug & O Ring	Bouchon	Stopfen	Tapón	
52	T118309	1	Hose	Durit	Schlauch	Flexible	
53	358722X91	2	Plug & O Ring	Bouchon	Stopfen	Tapón	
54	831495M1	1	O Ring	Joint Torique	O Ring	Junta De Tipo O	
55	-	1	Plug	Bouchon	Stopfen	Tapón	
56	6114672M91	1	Hose	Durit	Schlauch	Flexible	
57	358743X91	1	Connector & O Ring	Borne	Doppelnippel	Unión	
58	831497M1	1	O Ring	Joint Torique	O Ring	Junta De Tipo O	
59	-	1	Union	Raccord	Verschraubung	Racor	
60	358724X91	1	Plug & O Ring	Bouchon	Stopfen	Tapón	
61	-	1	Plug	Bouchon	Stopfen	Tapón	
62	831497M1	1	O Ring	Joint Torique	O Ring	Junta De Tipo O	
63	6114416M91	1	Manifold	Collecteur	Krümmer	Colector	
64	831452M1	1	O Ring	Joint Torique	O Ring	Junta De Tipo O	
65	3009496X1	4	Bolt	Boulon	Schraubbolzen	Perno	
66	T122808	1	Hose	Durit	Schlauch	Flexible	
67	T120617	1	Switch	Interrupteur	Schalter	Interruptor	

C-38049-02.1-A

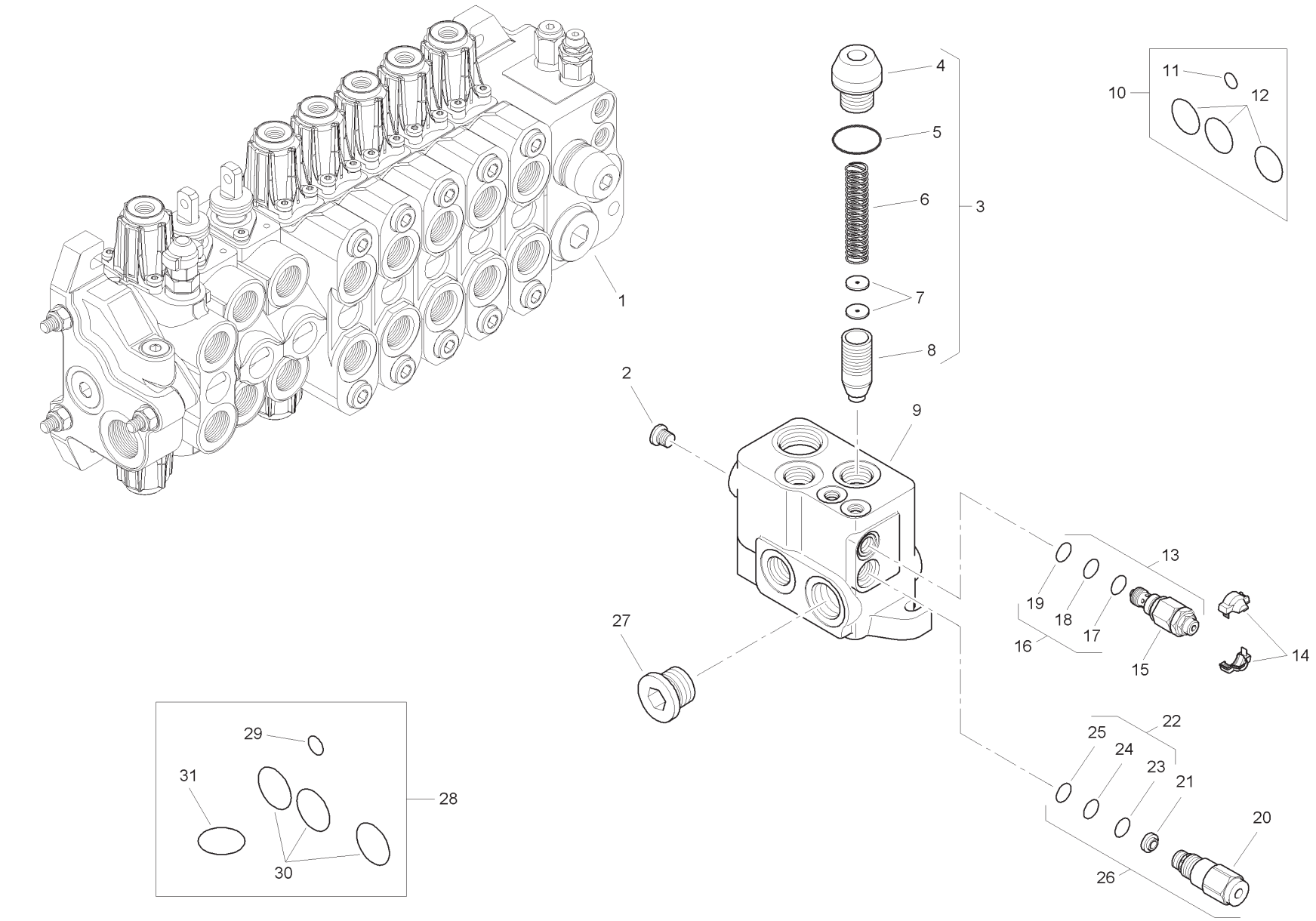
1
2
3
4
5
6
7
8
9
10
11
12
13
14
15
16
17
18
19
20
21
22
23
24
25
26
27
28
29
30
31

Item	Part No.	Qty.	English	French	German	Spanish	Remarks
1	6196136M91	1	Inlet Valve Assembly	Distributeur	Ventil Kpl	Conjto. De Valvula	
2	-	1	Plug	Bouchon	Stopfen	Tapón	
3	-	1	Kit	Jeu	Satz	Juego	
4	-	1	Valve	Soupape	Ventil	Válvula	
5	-	1	O Ring	Joint Torique	O Ring	Junta De Tipo O	
6	-	1	Spring	Ressort	Feder	Muelle	
7	-	2	Element	Elément	Element	Elemento	
8	-	1	Body	Corps De Valve	Ventilgehäuse	Cuerpo Válvula	
9	-	1	Body	Corps De Valve	Ventilgehäuse	Cuerpo Válvula	
10	6193771M91	1	Seal Kit	Jeu Étanchéité	Dichtringsatz	Juego De Juntas	
11	-	1	O Ring	Joint Torique	O Ring	Junta De Tipo O	
12	-	3	O Ring	Joint Torique	O Ring	Junta De Tipo O	
13	6193787M91	1	Pressure Relief Valve	Soupape De Sécurité	Überdruckventil	Válvula De Seguridad	
14	-	1	Cover	Couvercle	Deckel	Cubierta	
15	-	1	Valve	Soupape	Ventil	Válvula	
16	-	1	Kit	Jeu	Satz	Juego	
17	-	1	O Ring	Joint Torique	O Ring	Junta De Tipo O	
18	-	1	O Ring	Joint Torique	O Ring	Junta De Tipo O	
19	-	1	O Ring	Joint Torique	O Ring	Junta De Tipo O	
20	-	1	Valve	Soupape	Ventil	Válvula	
21	-	1	Element	Elément	Element	Elemento	
22	-	1	Kit	Jeu	Satz	Juego	
23	-	1	O Ring	Joint Torique	O Ring	Junta De Tipo O	
24	-	1	O Ring	Joint Torique	O Ring	Junta De Tipo O	
25	-	1	O Ring	Joint Torique	O Ring	Junta De Tipo O	
26	6193788M91	1	Flow Regulator	Valve Anti-surdébit	Begrenzungsventil	Válv. Antisobrecaud.	
27	-	1	Plug	Bouchon	Stopfen	Tapón	
28	6193789M91	1	Seal Kit	Jeu Étanchéité	Dichtringsatz	Juego De Juntas	
29	-	1	O Ring	Joint Torique	O Ring	Junta De Tipo O	
30	-	3	O Ring	Joint Torique	O Ring	Junta De Tipo O	
31	-	1	O Ring	Joint Torique	O Ring	Junta De Tipo O	

C-38049-03.1-A

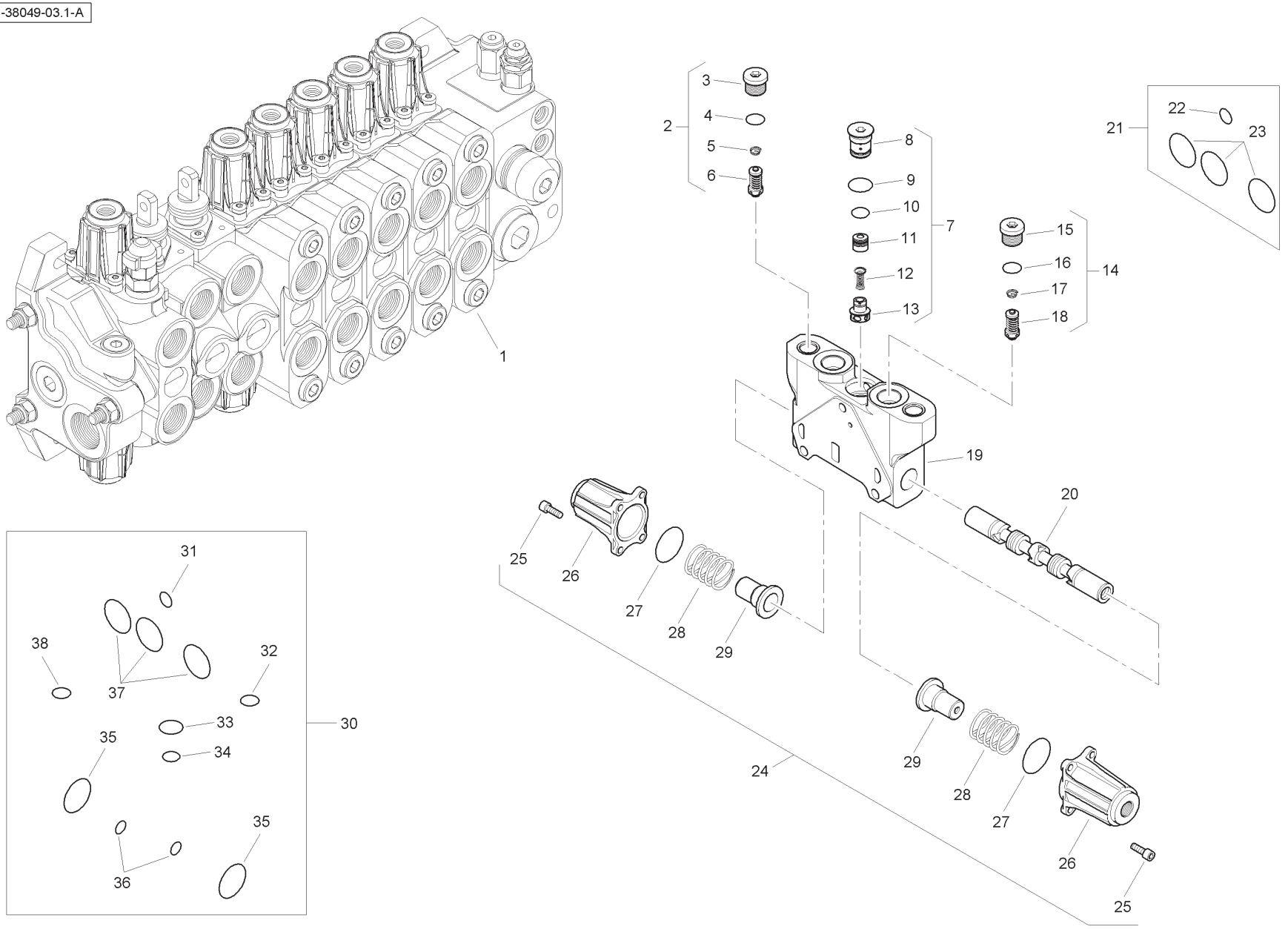
1
2
3
4
5
6
7
8
9
10
11
12
13
14
15
16
17
18
19
20
21
22
23
24
25
26
27
28
29
30
31
32
33
34
35
36
37
38

Item	Part No.	Qty.	English	French	German	Spanish	Remarks
1	6196137M91	1	Spool Valve Assembly	Distributeur	Ventil Kpl	Conjto. De Valvula	
2	6196148M91	1	Pressure Relief Valve	Soupape De Sécurité	Überdruckventil	Válvula De Seguridad	
3	-	1	Plug	Bouchon	Stopfen	Tapón	
4	-	1	O Ring	Joint Torique	O Ring	Junta De Tipo O	
5	-	1	Spring	Ressort	Feder	Muelle	
6	-	1	Valve	Soupape	Ventil	Válvula	
7	-	1	Kit	Jeu	Satz	Juego	
8	-	1	Plug	Bouchon	Stopfen	Tapón	
9	-	1	O Ring	Joint Torique	O Ring	Junta De Tipo O	
10	-	1	O Ring	Joint Torique	O Ring	Junta De Tipo O	
11	-	1	Body	Corps De Valve	Ventilgehäuse	Cuerpo Válvula	
12	-	1	Spring	Ressort	Feder	Muelle	
13	-	1	Element	Elément	Element	Elemento	
14	6196149M91	1	Pressure Relief Valve	Soupape De Sécurité	Überdruckventil	Válvula De Seguridad	
15	-	1	Plug	Bouchon	Stopfen	Tapón	
16	-	1	O Ring	Joint Torique	O Ring	Junta De Tipo O	
17	-	1	Spring	Ressort	Feder	Muelle	
18	-	1	Valve	Soupape	Ventil	Válvula	
19	-	1	Body	Corps De Valve	Ventilgehäuse	Cuerpo Válvula	
20	-	1	Spool	Tiroir	Steuerschieber	Carretel	
21	6193771M91	1	Seal Kit	Jeu Étanchéité	Dichtringsatz	Juego De Juntas	
22	-	1	O Ring	Joint Torique	O Ring	Junta De Tipo O	
23	-	3	O Ring	Joint Torique	O Ring	Junta De Tipo O	
24	6196143M91	1	Kit	Jeu	Satz	Juego	
25	-	8	Screw	Vis	Schraube	Tornillo	
26	-	2	Cap	Chapeau	Kappe	Tapa	
27	-	2	O Ring	Joint Torique	O Ring	Junta De Tipo O	
28	-	2	Spring	Ressort	Feder	Muelle	
29	-	2	Holder	Pièce Support	Halter	Sujetador	
30	6196125M91	1	Seal Kit	Jeu Étanchéité	Dichtringsatz	Juego De Juntas	
31	-	1	O Ring	Joint Torique	O Ring	Junta De Tipo O	
32	-	1	O Ring	Joint Torique	O Ring	Junta De Tipo O	
33	-	1	O Ring	Joint Torique	O Ring	Junta De Tipo O	
34	-	1	O Ring	Joint Torique	O Ring	Junta De Tipo O	
35	-	2	O Ring	Joint Torique	O Ring	Junta De Tipo O	
36	-	2	O Ring	Joint Torique	O Ring	Junta De Tipo O	
37	-	3	O Ring	Joint Torique	O Ring	Junta De Tipo O	
38	-	1	O Ring	Joint Torique	O Ring	Junta De Tipo O	

C-38049-04.1-A

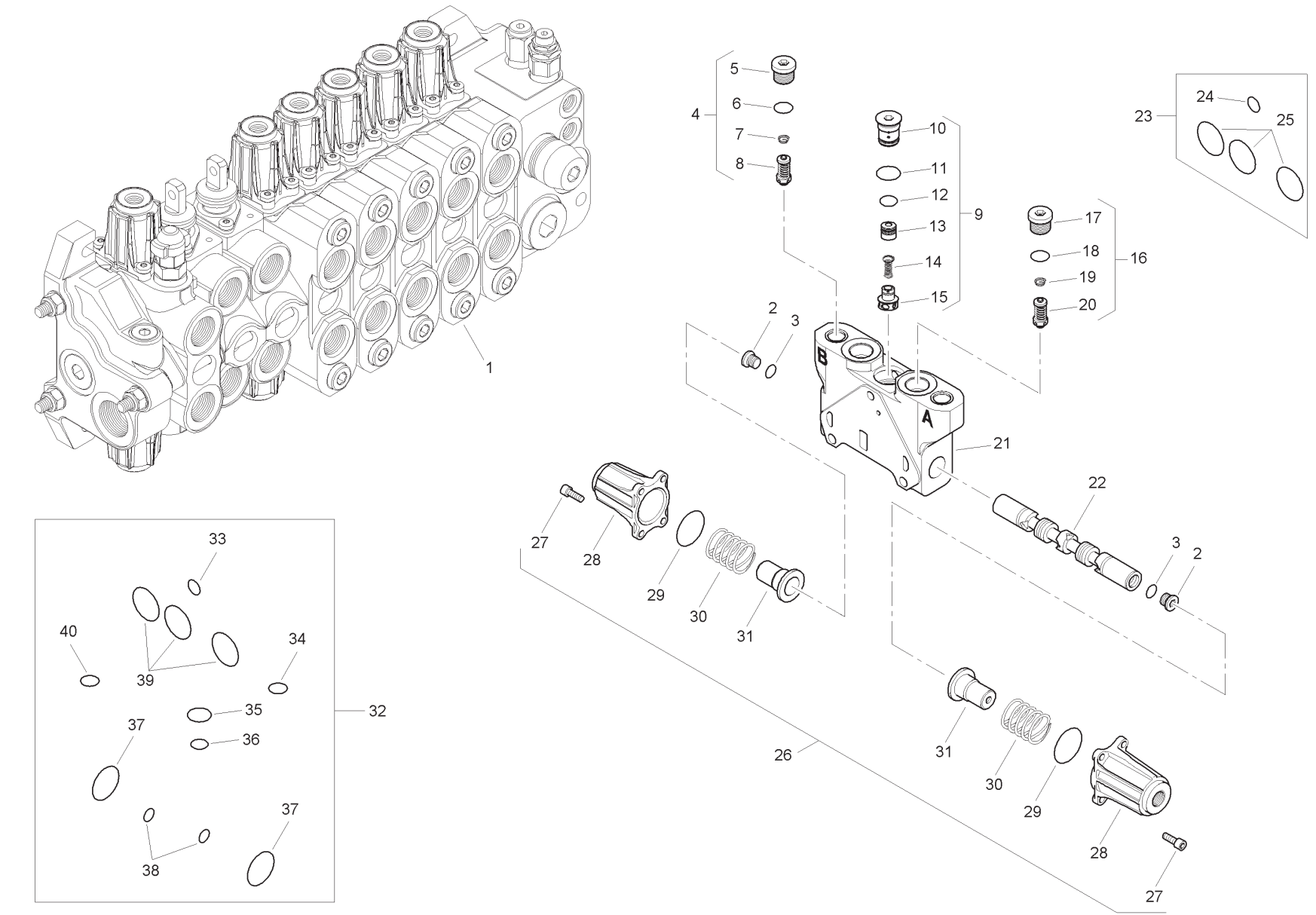
1
2
3
4
5
6
7
8
9
10
11
12
13
14
15
16
17
18
19
20
21
22
23
24
25
26
27
28
29
30
31
32
33
34
35
36
37
38
39
40
A
B

Item	Part No.	Qty.	English	French	German	Spanish	Remarks
1	6196138M91	1	Spool Valve Assembly	Distributeur	Ventil Kpl	Conjto. De Valvula	
2	-	2	Plug	Bouchon	Stopfen	Tapón	
3	-	2	O Ring	Joint Torique	O Ring	Junta De Tipo O	
4	6196150M91	1	Pressure Relief Valve	Soupape De Sécurité	Überdruckventil	Válvula De Seguridad	
5	-	1	Plug	Bouchon	Stopfen	Tapón	
6	-	1	O Ring	Joint Torique	O Ring	Junta De Tipo O	
7	-	1	Spring	Ressort	Feder	Muelle	
8	-	1	Valve	Soupape	Ventil	Válvula	
9	-	1	Kit	Jeu	Satz	Juego	
10	-	1	Plug	Bouchon	Stopfen	Tapón	
11	-	1	O Ring	Joint Torique	O Ring	Junta De Tipo O	
12	-	1	O Ring	Joint Torique	O Ring	Junta De Tipo O	
13	-	1	Body	Corps De Valve	Ventilgehäuse	Cuerpo Válvula	
14	-	1	Spring	Ressort	Feder	Muelle	
15	-	1	Element	Elément	Element	Elemento	
16	6196150M91	1	Pressure Relief Valve	Soupape De Sécurité	Überdruckventil	Válvula De Seguridad	
17	-	1	Plug	Bouchon	Stopfen	Tapón	
18	-	1	O Ring	Joint Torique	O Ring	Junta De Tipo O	
19	-	1	Spring	Ressort	Feder	Muelle	
20	-	1	Valve	Soupape	Ventil	Válvula	
21	-	1	Body	Corps De Valve	Ventilgehäuse	Cuerpo Válvula	
22	-	1	Spool	Tiroir	Steuerschieber	Carrete	
23	6193771M91	1	Seal Kit	Jeu Étanchéité	Dichtringsatz	Juego De Juntas	
24	-	1	O Ring	Joint Torique	O Ring	Junta De Tipo O	
25	-	3	O Ring	Joint Torique	O Ring	Junta De Tipo O	
26	6196143M91	1	Kit	Jeu	Satz	Juego	
27	-	8	Screw	Vis	Schraube	Tornillo	
28	-	2	Cap	Chapeau	Kappe	Tapa	
29	-	2	O Ring	Joint Torique	O Ring	Junta De Tipo O	
30	-	2	Spring	Ressort	Feder	Muelle	
31	-	2	Holder	Pièce Support	Halter	Sujetador	
32	6196125M91	1	Seal Kit	Jeu Étanchéité	Dichtringsatz	Juego De Juntas	
33	-	1	O Ring	Joint Torique	O Ring	Junta De Tipo O	
34	-	1	O Ring	Joint Torique	O Ring	Junta De Tipo O	
35	-	1	O Ring	Joint Torique	O Ring	Junta De Tipo O	

C-38049-04.1-A

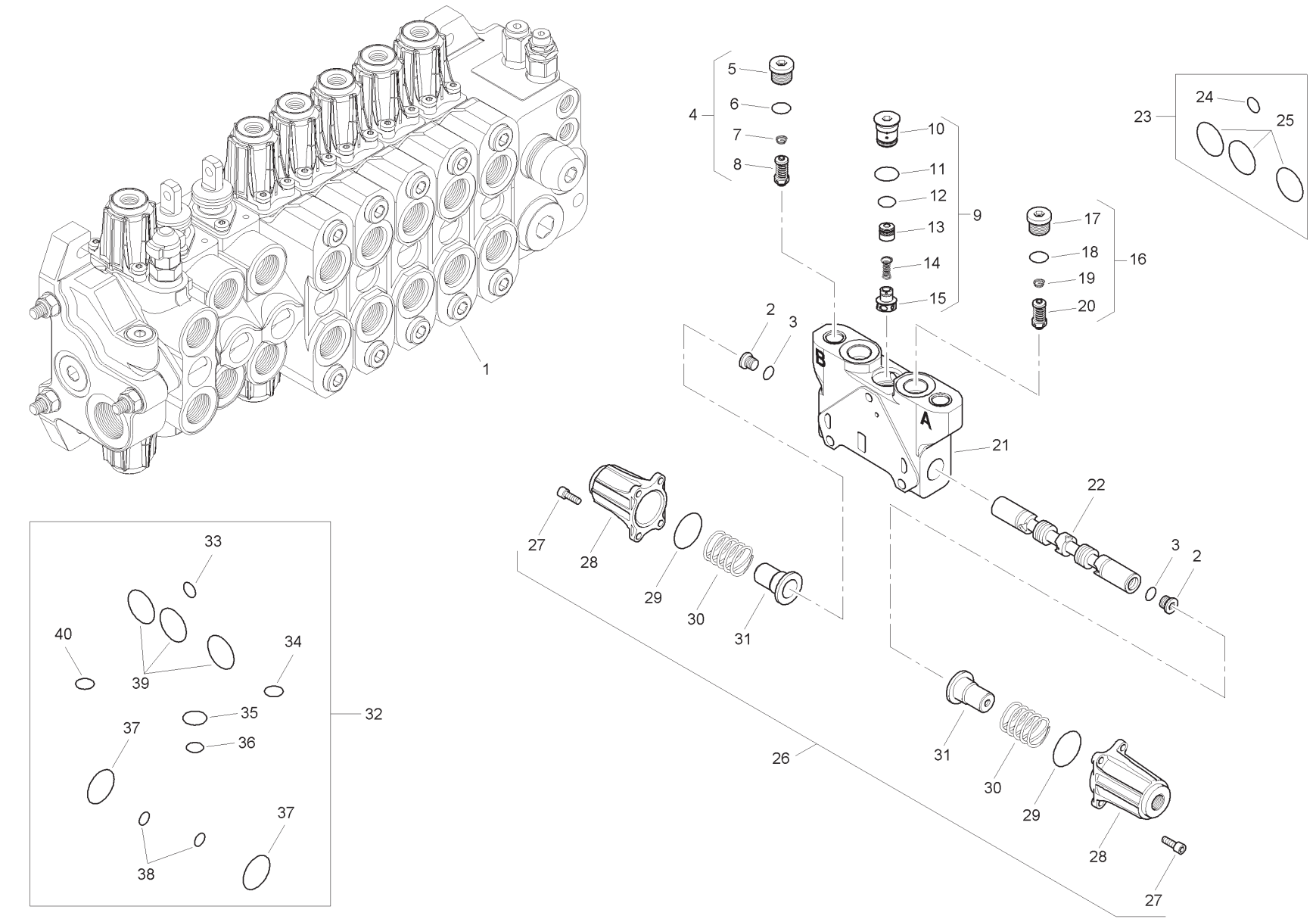
1
2
3
4
5
6
7
8
9
10
11
12
13
14
15
16
17
18
19
20
21
22
23
24
25
26
27
28
29
30
31
32
33
34
35
36
37
38
39
40
A
B

Item	Part No.	Qty.	English	French	German	Spanish	Remarks
36	-	1	O Ring	Joint Torique	O Ring	Junta De Tipo O	
37	-	2	O Ring	Joint Torique	O Ring	Junta De Tipo O	
38	-	2	O Ring	Joint Torique	O Ring	Junta De Tipo O	
39	-	3	O Ring	Joint Torique	O Ring	Junta De Tipo O	
40	-	1	O Ring	Joint Torique	O Ring	Junta De Tipo O	

C-38049-05.1-A

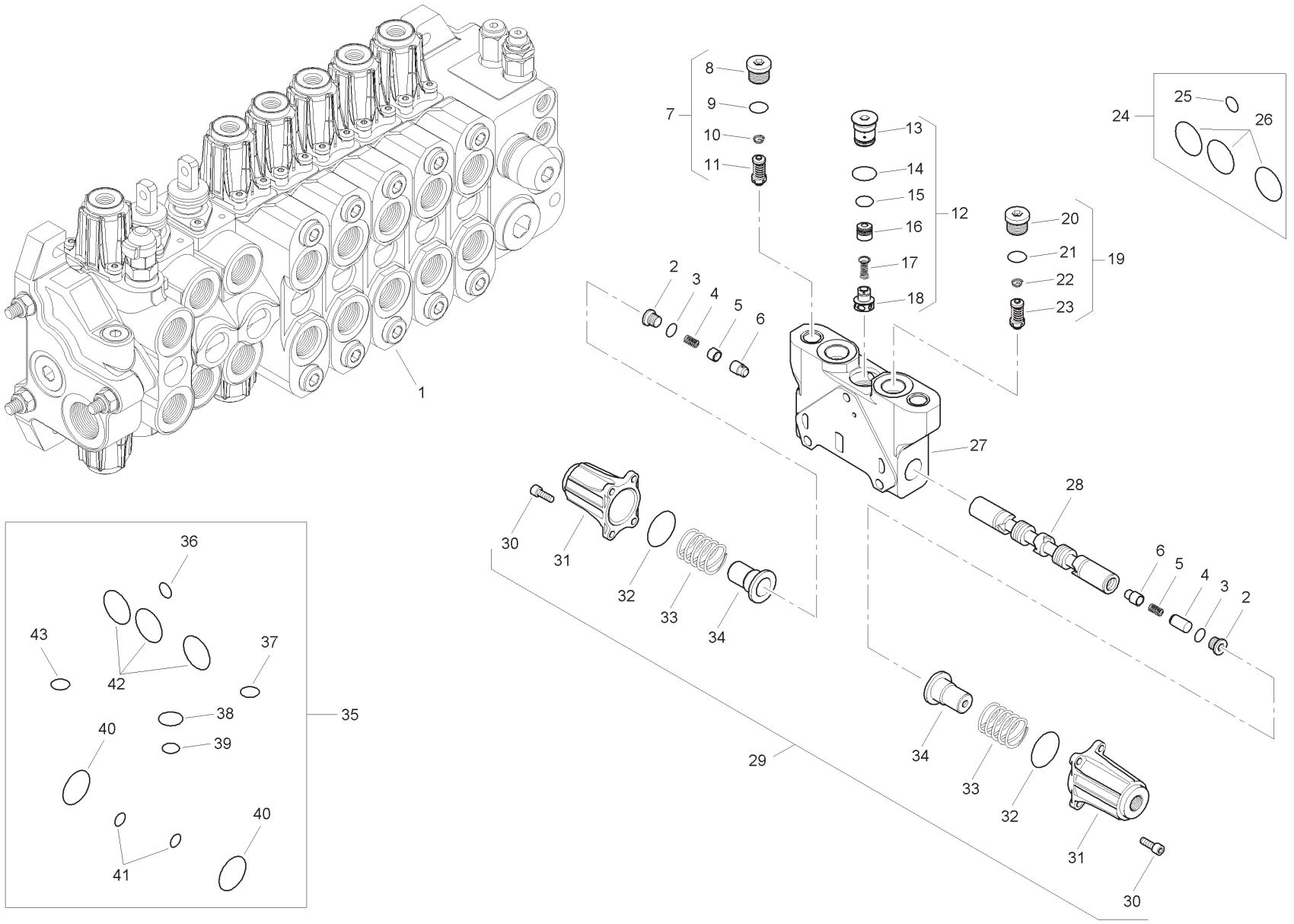
1
2
3
4
5
6
7
8
9
10
11
12
13
14
15
16
17
18
19
20
21
22
23
24
25
26
27
28
29
30
31
32
33
34
35
36
37
38
39
40
41
42
43

Item	Part No.	Qty.	English	French	German	Spanish	Remarks
1	6196139M91	1	Spool Valve Assembly	Distributeur	Ventil Kpl	Conjto. De Valvula	
2	-	2	Plug	Bouchon	Stopfen	Tapón	
3	-	2	O Ring	Joint Torique	O Ring	Junta De Tipo O	
4	-	2	Spring	Ressort	Feder	Muelle	
5	-	1	Bushing	Douille	Busche	Boccola	
6	-	2	Bushing	Douille	Busche	Boccola	
7	6196152M91	1	Pressure Relief Valve	Soupape De Sécurité	Überdruckventil	Válvula De Seguridad	
8	-	1	Plug	Bouchon	Stopfen	Tapón	
9	-	1	O Ring	Joint Torique	O Ring	Junta De Tipo O	
10	-	1	Spring	Ressort	Feder	Muelle	
11	-	1	Valve	Soupape	Ventil	Válvula	
12	-	1	Kit	Jeu	Satz	juego	
13	-	1	Plug	Bouchon	Stopfen	Tapón	
14	-	1	O Ring	Joint Torique	O Ring	Junta De Tipo O	
15	-	1	O Ring	Joint Torique	O Ring	Junta De Tipo O	
16	-	1	Body	Corps De Valve	Ventilgehäuse	Cuerpo Válvula	
17	-	1	Spring	Ressort	Feder	Muelle	
18	-	1	Element	Elément	Element	Elemento	
19	6196151M91	1	Pressure Relief Valve	Soupape De Sécurité	Überdruckventil	Válvula De Seguridad	
20	-	1	Plug	Bouchon	Stopfen	Tapón	
21	-	1	O Ring	Joint Torique	O Ring	Junta De Tipo O	
22	-	1	Spring	Ressort	Feder	Muelle	
23	-	1	Valve	Soupape	Ventil	Válvula	
24	6193771M91	1	Seal Kit	Jeu Étanchéité	Dichtringsatz	Juego De Juntas	
25	-	1	O Ring	Joint Torique	O Ring	Junta De Tipo O	
26	-	3	O Ring	Joint Torique	O Ring	Junta De Tipo O	
27	-	1	Body	Corps De Valve	Ventilgehäuse	Cuerpo Válvula	
28	-	1	Spool	Tiroir	Steuerschieber	Carretel	
29	6196143M91	1	Kit	Jeu	Satz	Juego	
30	-	8	Screw	Vis	Schraube	Tornillo	
31	-	2	Cap	Chapeau	Kappe	Tapa	
32	-	2	O Ring	Joint Torique	O Ring	Junta De Tipo O	
33	-	2	Spring	Ressort	Feder	Muelle	
34	-	2	Holder	Pièce Support	Halter	Sujetador	
35	6196125M91	1	Seal Kit	Jeu Étanchéité	Dichtringsatz	Juego De Juntas	

C-38049-05.1-A

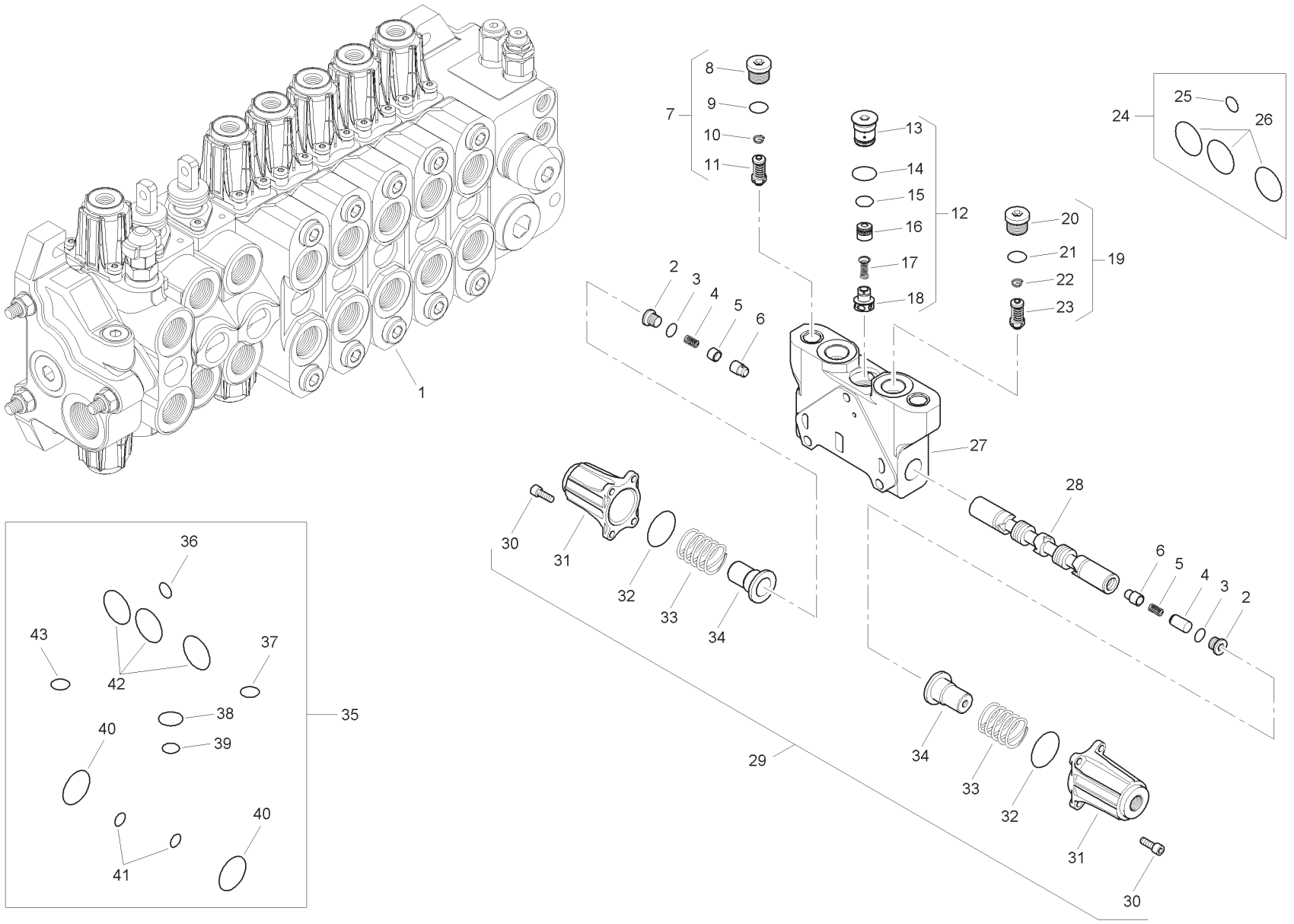
1
2
3
4
5
6
7
8
9
10
11
12
13
14
15
16
17
18
19
20
21
22
23
24
25
26
27
28
29
30
31
32
33
34
35
36
37
38
39
40
41
42
43

Item	Part No.	Qty.	English	French	German	Spanish	Remarks
36	-	1	O Ring	Joint Torique	O Ring	Junta De Tipo O	
37	-	1	O Ring	Joint Torique	O Ring	Junta De Tipo O	
38	-	1	O Ring	Joint Torique	O Ring	Junta De Tipo O	
39	-	1	O Ring	Joint Torique	O Ring	Junta De Tipo O	
40	-	2	O Ring	Joint Torique	O Ring	Junta De Tipo O	
41	-	2	O Ring	Joint Torique	O Ring	Junta De Tipo O	
42	-	3	O Ring	Joint Torique	O Ring	Junta De Tipo O	
43	-	1	O Ring	Joint Torique	O Ring	Junta De Tipo O	

C-38049-06.1-A

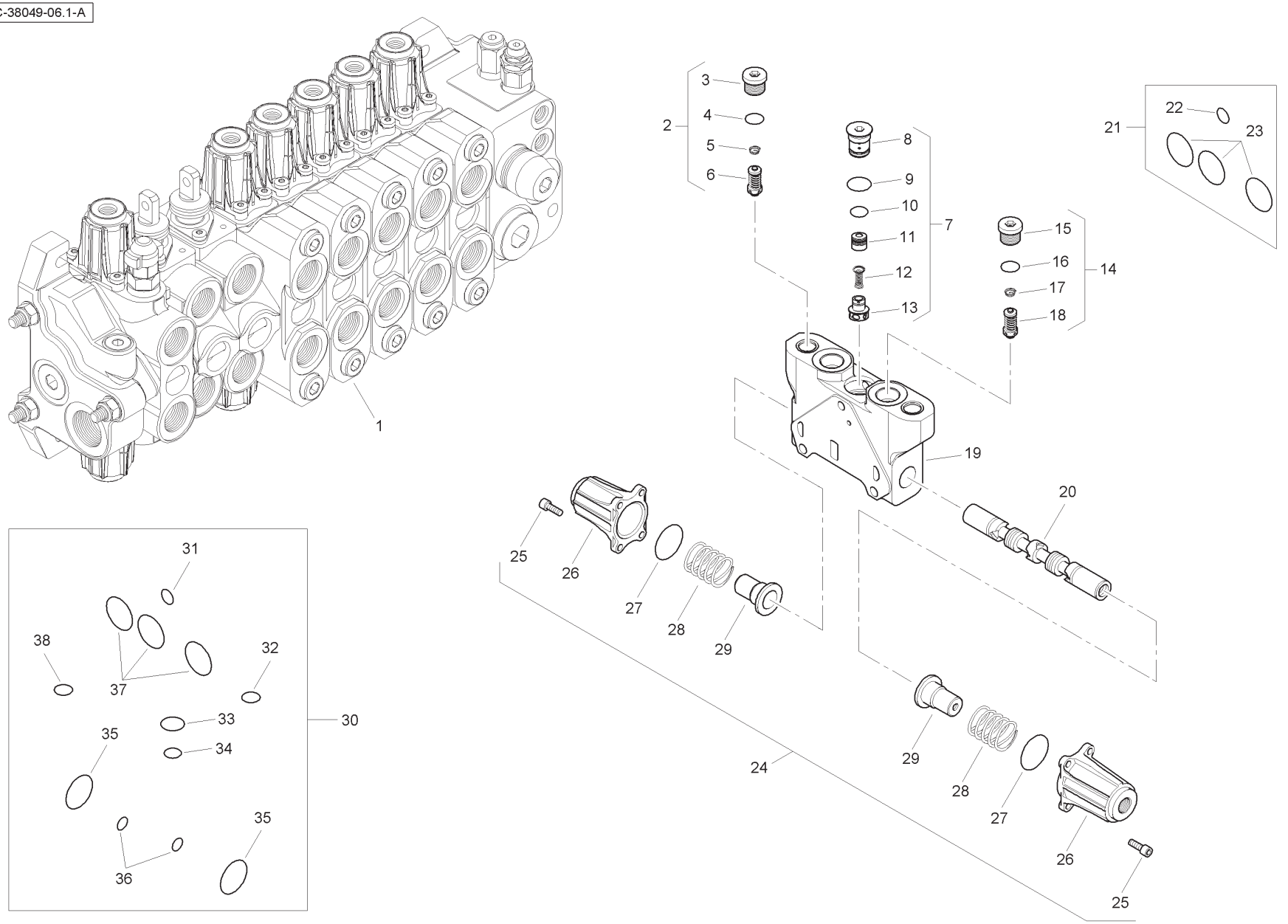
1
2
3
4
5
6
7
8
9
10
11
12
13
14
15
16
17
18
19
20
21
22
23
24
25
26
27
28
29
30
31
32
33
34
35
36
37
38

Item	Part No.	Qty.	English	French	German	Spanish	Remarks
1	6196140M91	1	Spool Valve Assembly	Distributeur	Ventil Kpl	Conjto. De Valvula	
2	6196151M91	1	Pressure Relief Valve	Soupape De Sécurité	Überdruckventil	Válvula De Seguridad	
3	-	1	Plug	Bouchon	Stopfen	Tapón	
4	-	1	O Ring	Joint Torique	O Ring	Junta De Tipo O	
5	-	1	Spring	Ressort	Feder	Muelle	
6	-	1	Valve	Soupape	Ventil	Válvula	
7	-	1	Kit	Jeu	Satz	Juego	
8	-	1	Plug	Bouchon	Stopfen	Tapón	
9	-	1	O Ring	Joint Torique	O Ring	Junta De Tipo O	
10	-	1	O Ring	Joint Torique	O Ring	Junta De Tipo O	
11	-	1	Body	Corps De Valve	Ventilgehäuse	Cuerpo Válvula	
12	-	1	Spring	Ressort	Feder	Muelle	
13	-	1	Element	Elément	Element	Elemento	
14	6196151M91	1	Pressure Relief Valve	Soupape De Sécurité	Überdruckventil	Válvula De Seguridad	
15	-	1	Plug	Bouchon	Stopfen	Tapón	
16	-	1	O Ring	Joint Torique	O Ring	Junta De Tipo O	
17	-	1	Spring	Ressort	Feder	Muelle	
18	-	1	Valve	Soupape	Ventil	Válvula	
19	-	1	Body	Corps De Valve	Ventilgehäuse	Cuerpo Válvula	
20	-	1	Spool	Tiroir	Steuerschieber	Carretel	
21	6193771M91	1	Seal Kit	Jeu Étanchéité	Dichtringsatz	Juego De Juntas	
22	-	1	O Ring	Joint Torique	O Ring	Junta De Tipo O	
23	-	3	O Ring	Joint Torique	O Ring	Junta De Tipo O	
24	6196143M91	1	Kit	Jeu	Satz	Juego	
25	-	8	Screw	Vis	Schraube	Tornillo	
26	-	2	Cap	Chapeau	Kappe	Tapa	
27	-	2	O Ring	Joint Torique	O Ring	Junta De Tipo O	
28	-	2	Spring	Ressort	Feder	Muelle	
29	-	2	Holder	Pièce Support	Halter	Sujetador	
30	6196125M91	1	Seal Kit	Jeu Étanchéité	Dichtringsatz	Juego De Juntas	
31	-	1	O Ring	Joint Torique	O Ring	Junta De Tipo O	
32	-	1	O Ring	Joint Torique	O Ring	Junta De Tipo O	
33	-	1	O Ring	Joint Torique	O Ring	Junta De Tipo O	
34	-	1	O Ring	Joint Torique	O Ring	Junta De Tipo O	
35	-	2	O Ring	Joint Torique	O Ring	Junta De Tipo O	
36	-	2	O Ring	Joint Torique	O Ring	Junta De Tipo O	
37	-	3	O Ring	Joint Torique	O Ring	Junta De Tipo O	
38	-	1	O Ring	Joint Torique	O Ring	Junta De Tipo O	

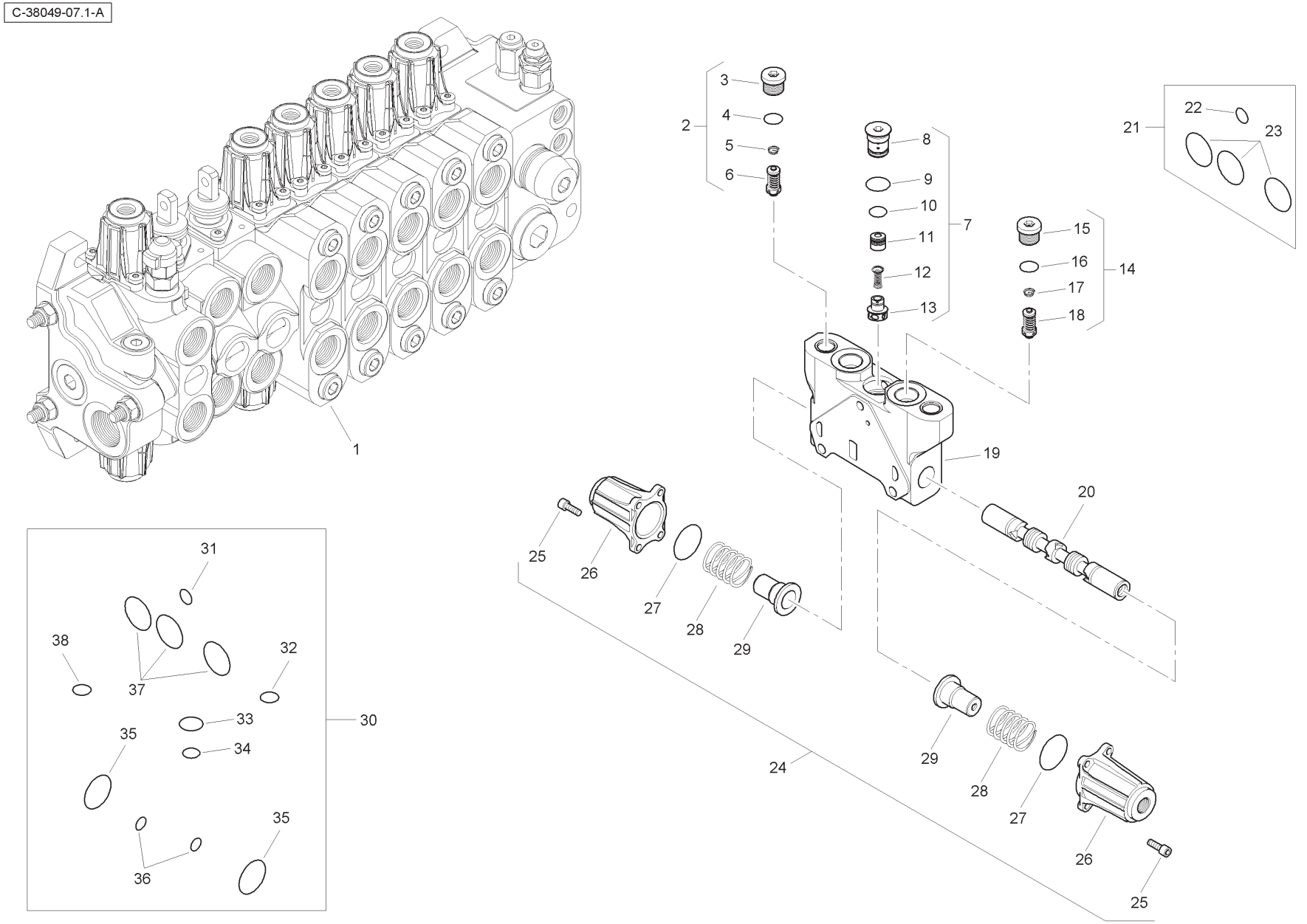
C-38049-07.1-A
1
2
3
4
5
6
7
8
9
10
11
12
13
14
15
16
17
18
19
20
21
22
23
24
25
26
27
28
29
30
31
32
33
34
35
36
37
38

Item	Part No.	Qty.	English	French	German	Spanish	Remarks
1	6196141M91	1	Spool Valve Assembly	Distributeur	Ventil Kpl	Conjto. De Valvula	
2	6196151M91	1	Pressure Relief Valve	Soupape De Sécurité	Überdruckventil	Válvula De Seguridad	
3	-	1	Plug	Bouchon	Stopfen	Tapón	
4	-	1	O Ring	Joint Torique	O Ring	Junta De Tipo O	
5	-	1	Spring	Ressort	Feder	Muelle	
6	-	1	Valve	Soupape	Ventil	Válvula	
7	-	1	Kit	Jeu	Satz	Juego	
8	-	1	Plug	Bouchon	Stopfen	Tapón	
9	-	1	O Ring	Joint Torique	O Ring	Junta De Tipo O	
10	-	1	O Ring	Joint Torique	O Ring	Junta De Tipo O	
11	-	1	Body	Corps De Valve	Ventilgehäuse	Cuerpo Válvula	
12	-	1	Spring	Ressort	Feder	Muelle	
13	-	1	Element	Elément	Element	Elemento	
14	6196151M91	1	Pressure Relief Valve	Soupape De Sécurité	Überdruckventil	Válvula De Seguridad	
15	-	1	Plug	Bouchon	Stopfen	Tapón	
16	-	1	O Ring	Joint Torique	O Ring	Junta De Tipo O	
17	-	1	Spring	Ressort	Feder	Muelle	
18	-	1	Valve	Soupape	Ventil	Válvula	
19	-	1	Body	Corps De Valve	Ventilgehäuse	Cuerpo Válvula	
20	-	1	Spool	Tiroir	Steuerschieber	Carretel	
21	6193771M91	1	Seal Kit	Jeu Étanchéité	Dichtringsatz	Juego De Juntas	
22	-	1	O Ring	Joint Torique	O Ring	Junta De Tipo O	
23	-	3	O Ring	Joint Torique	O Ring	Junta De Tipo O	
24	6196143M91	1	Kit	Jeu	Satz	Juego	
25	-	8	Screw	Vis	Schraube	Tornillo	
26	-	2	Cap	Chapeau	Kappe	Tapa	
27	-	2	O Ring	Joint Torique	O Ring	Junta De Tipo O	
28	-	2	Spring	Ressort	Feder	Muelle	
29	-	2	Holder	Pièce Support	Halter	Sujetador	
30	6196125M91	1	Seal Kit	Jeu Étanchéité	Dichtringsatz	Juego De Juntas	
31	-	1	O Ring	Joint Torique	O Ring	Junta De Tipo O	
32	-	1	O Ring	Joint Torique	O Ring	Junta De Tipo O	
33	-	1	O Ring	Joint Torique	O Ring	Junta De Tipo O	
34	-	1	O Ring	Joint Torique	O Ring	Junta De Tipo O	
35	-	2	O Ring	Joint Torique	O Ring	Junta De Tipo O	
36	-	2	O Ring	Joint Torique	O Ring	Junta De Tipo O	
37	-	3	O Ring	Joint Torique	O Ring	Junta De Tipo O	
38	-	1	O Ring	Joint Torique	O Ring	Junta De Tipo O	

C-38049-08.1-A

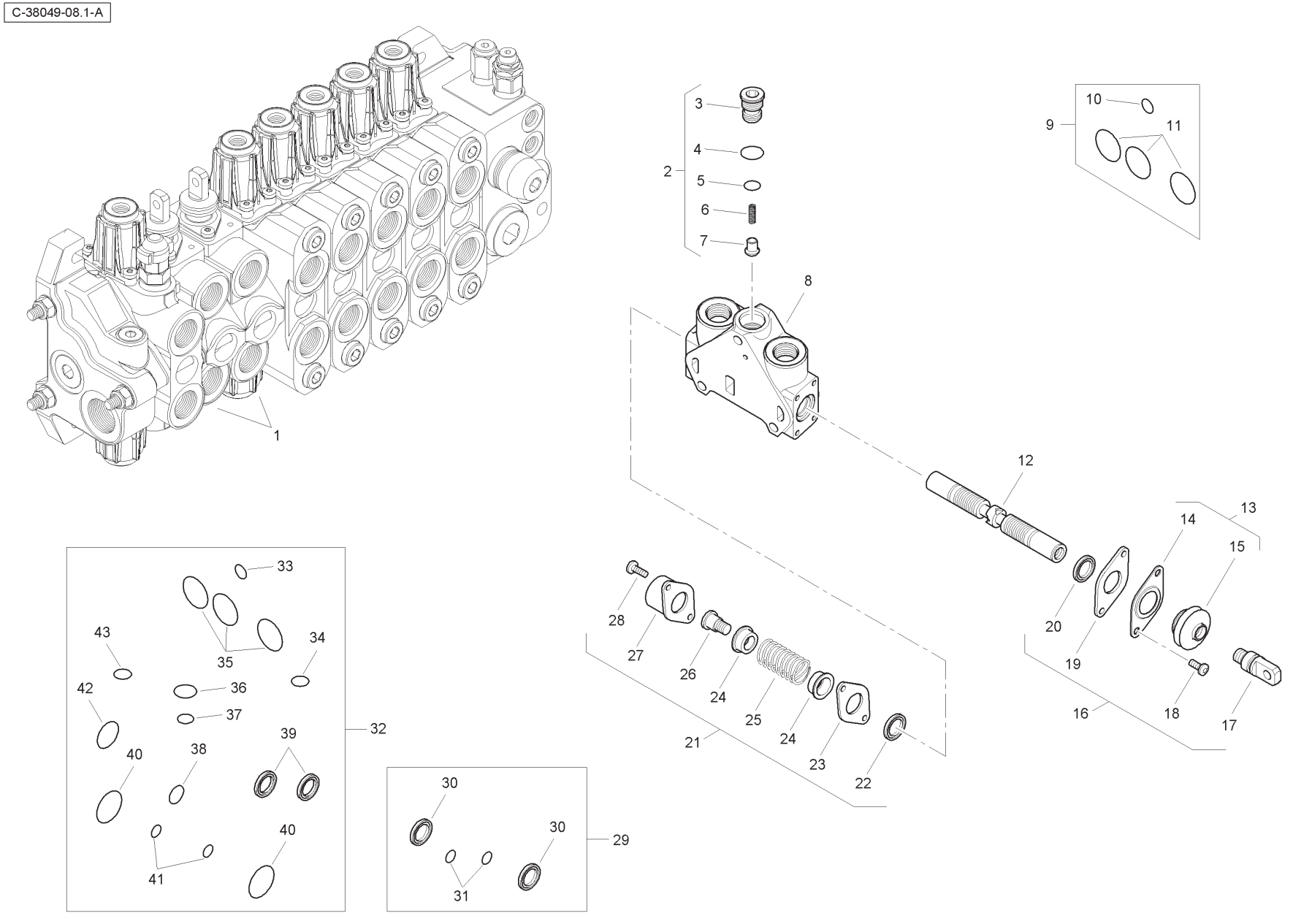
1
2
3
4
5
6
7
8
9
10
11
12
13
14
15
16
17
18
19
20
21
22
23
24
25
26
27
28
29
30
31
32
33
34
35
36
37
38
39
40
41
42
43

Item	Part No.	Qty.	English	French	German	Spanish	Remarks
1	6196131M91	2	Spool Valve Assembly	Distributeur	Ventil Kpl	Conjto. De Valvula	
2	-	1	Kit	Jeu	Satz	Juego	
3	-	1	Plug	Bouchon	Stopfen	Tapón	
4	-	1	O Ring	Joint Torique	O Ring	Junta De Tipo O	
5	-	1	O Ring	Joint Torique	O Ring	Junta De Tipo O	
6	-	1	Spring	Ressort	Feder	Muelle	
7	-	1	Element	Elément	Element	Elemento	
8	-	1	Body	Corps De Valve	Ventilgehäuse	Cuerpo Válvula	
9	6193771M91	1	Seal Kit	Jeu Étanchéité	Dichtringsatz	Juego De Juntas	
10	-	1	O Ring	Joint Torique	O Ring	Junta De Tipo O	
11	-	3	O Ring	Joint Torique	O Ring	Junta De Tipo O	
12	-	1	Spool	Tiroir	Steuerschieber	Carrete	
13	-	1	Kit	Jeu	Satz	Juego	
14	-	1	Plate	Plaque	Platte	Plato	
15	-	1	Seal	Joint Étanchéité	Dichtring	Retén	
16	6193780M91	1	Mechanical Kit	Lot De Pièces	Ersatzteilpaket	Juego De Piezas	
17	-	1	Screw	Vis	Schraube	Tornillo	
18	-	2	Screw	Vis	Schraube	Tornillo	
19	-	1	Plate	Plaque	Platte	Plato	
20	-	1	Seal	Joint Étanchéité	Dichtring	Retén	
21	6193784M91	1	Mechanical Kit	Lot De Pièces	Ersatzteilpaket	Juego De Piezas	
22	-	1	Seal	Joint Étanchéité	Dichtring	Retén	
23	-	1	Plate	Plaque	Platte	Plato	
24	-	2	Holder	Pièce Support	Halter	Sujetador	
25	-	1	Spring	Ressort	Feder	Muelle	
26	-	1	Screw	Vis	Schraube	Tornillo	
27	-	1	Cap	Chapeau	Kappe	Tapa	
28	-	2	Screw	Vis	Schraube	Tornillo	
29	6196126M91	1	Seal Kit	Jeu Étanchéité	Dichtringsatz	Juego De Juntas	
30	-	2	Seal	Joint Étanchéité	Dichtring	Retén	
31	-	2	O Ring	Joint Torique	O Ring	Junta De Tipo O	
32	6196125M91	1	Seal Kit	Jeu Étanchéité	Dichtringsatz	Juego De Juntas	
33	-	1	O Ring	Joint Torique	O Ring	Junta De Tipo O	
34	-	1	O Ring	Joint Torique	O Ring	Junta De Tipo O	
35	-	3	O Ring	Joint Torique	O Ring	Junta De Tipo O	

C-38049-08.1-A

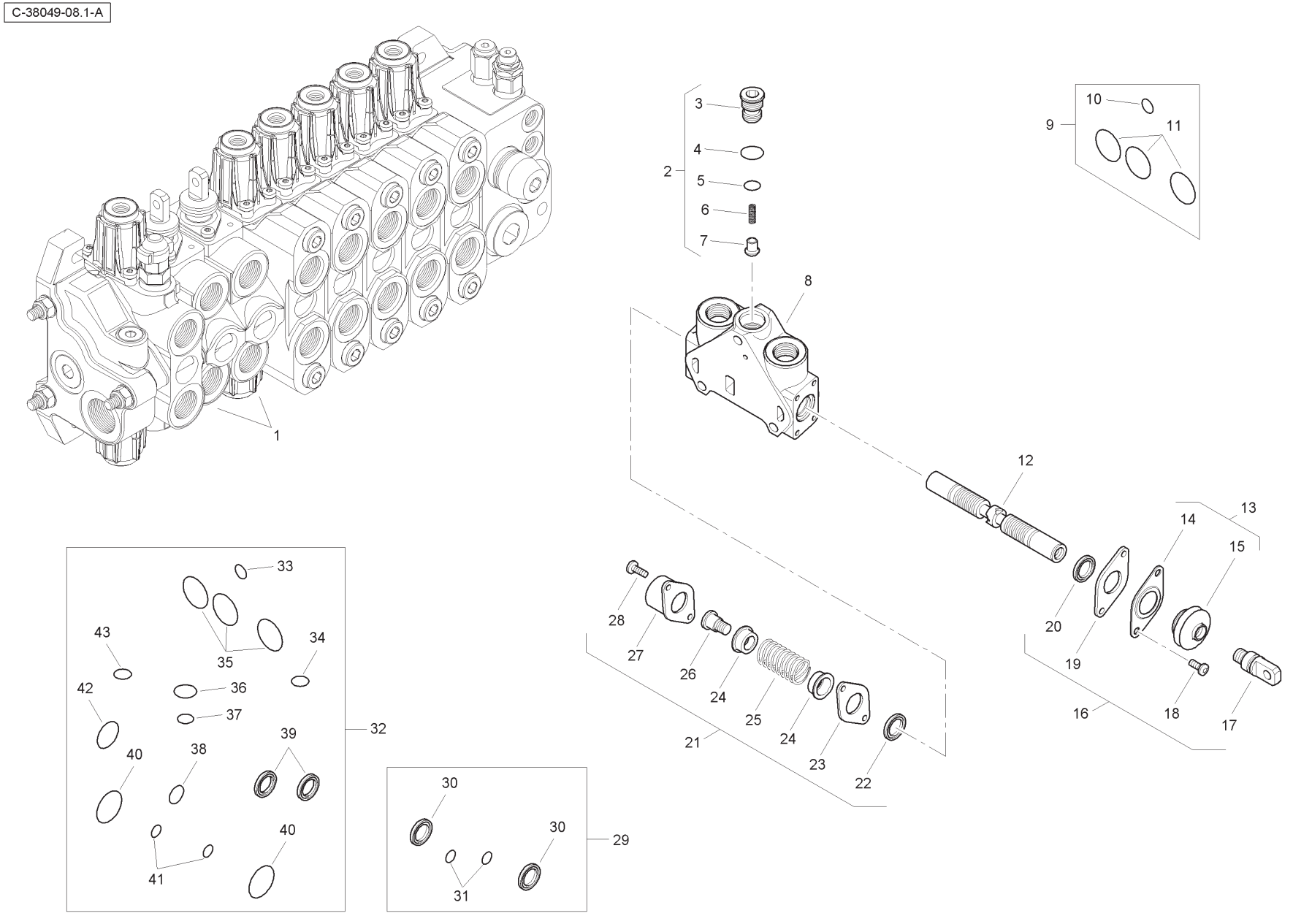
1
2
3
4
5
6
7
8
9
10
11
12
13
14
15
16
17
18
19
20
21
22
23
24
25
26
27
28
29
30
31
32
33
34
35
36
37
38
39
40
41
42
43

Item	Part No.	Qty.	English	French	German	Spanish	Remarks
36	-	1	O Ring	Joint Torique	O Ring	Junta De Tipo O	
37	-	1	O Ring	Joint Torique	O Ring	Junta De Tipo O	
38	-	1	O Ring	Joint Torique	O Ring	Junta De Tipo O	
39	-	2	Seal	Joint Étanchéité	Dichtring	Retén	
40	-	2	O Ring	Joint Torique	O Ring	Junta De Tipo O	
41	-	2	O Ring	Joint Torique	O Ring	Junta De Tipo O	
42	-	1	O Ring	Joint Torique	O Ring	Junta De Tipo O	
43	-	1	O Ring	Joint Torique	O Ring	Junta De Tipo O	

C-38049-09.1-A

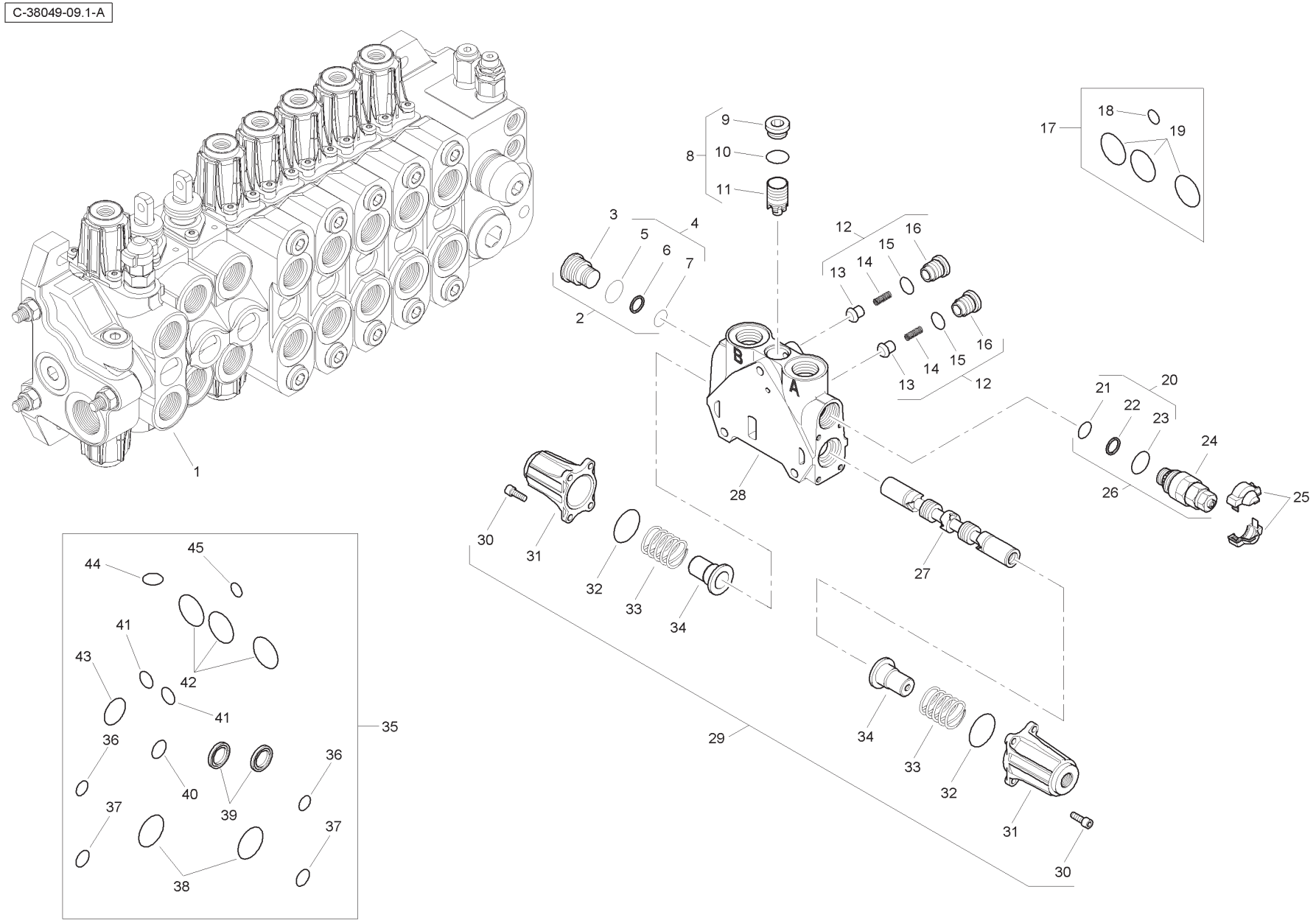
1
2
3
4
5
6
7
8
9
10
11
12
13
14
15
16
17
18
19
20
21
22
23
24
25
26
27
28
29
30
31
32
33
34
35
36
37
38
39
40
41
42
43
44
45

Item	Part No.	Qty.	English	French	German	Spanish	Remarks
1	6196145M91	1	Spool Valve Assembly	Distributeur	Ventil Kpl	Conjto. De Valvula	
2	6193785M91	1	Plug	Bouchon	Stopfen	Tapón	
3	-	1	Plug	Bouchon	Stopfen	Tapón	
4	-	1	Kit	Jeu	Satz	Juego	
5	-	1	O Ring	Joint Torique	O Ring	Junta De Tipo O	
6	-	1	Seal	Joint Étanchéité	Dichtring	Retén	
7	-	1	O Ring	Joint Torique	O Ring	Junta De Tipo O	
8	-	1	Kit	Jeu	Satz	Juego	
9	-	1	Plug	Bouchon	Stopfen	Tapón	
10	-	1	O Ring	Joint Torique	O Ring	Junta De Tipo O	
11	-	1	Body	Corps De Valve	Ventilgehäuse	Cuerpo Válvula	
12	-	2	Kit	Jeu	Satz	Juego	
13	-	1	Valve	Soupape	Ventil	Válvula	
14	-	1	Spring	Ressort	Feder	Muelle	
15	-	1	O Ring	Joint Torique	O Ring	Junta De Tipo O	
16	-	1	Plug	Bouchon	Stopfen	Tapón	
17	6193771M91	1	Seal Kit	Jeu Étanchéité	Dichtringsatz	Juego De Juntas	
18	-	1	O Ring	Joint Torique	O Ring	Junta De Tipo O	
19	-	3	O Ring	Joint Torique	O Ring	Junta De Tipo O	
20	-	1	Kit	Jeu	Satz	Juego	
21	-	1	O Ring	Joint Torique	O Ring	Junta De Tipo O	
22	-	1	Seal	Joint Étanchéité	Dichtring	Retén	
23	-	1	O Ring	Joint Torique	O Ring	Junta De Tipo O	
24	-	1	Valve	Soupape	Ventil	Válvula	
25	-	1	Cover	Couvercle	Deckel	Cubierta	
26	6196133M91	1	Pressure Relief Valve	Soupape De Sécurité	Überdruckventil	Válvula De Seguridad	
27	-	1	Spool	Tiroir	Steuerschieber	Carrete	
28	-	1	Body	Corps De Valve	Ventilgehäuse	Cuerpo Válvula	
29	6196143M91	1	Kit	Jeu	Satz	Juego	
30	-	8	Screw	Vis	Schraube	Tornillo	
31	Cap	2	Cap	Chapeau	Kappe	Tapa	
32	-	2	O Ring	Joint Torique	O Ring	Junta De Tipo O	
33	-	2	Spring	Ressort	Feder	Muelle	
34	-	2	Holder	Pièce Support	Halter	Sujetador	
35	6196144M91	1	Seal Kit	Jeu Étanchéité	Dichtringsatz	Juego De Juntasi	

C-38049-09.1-A

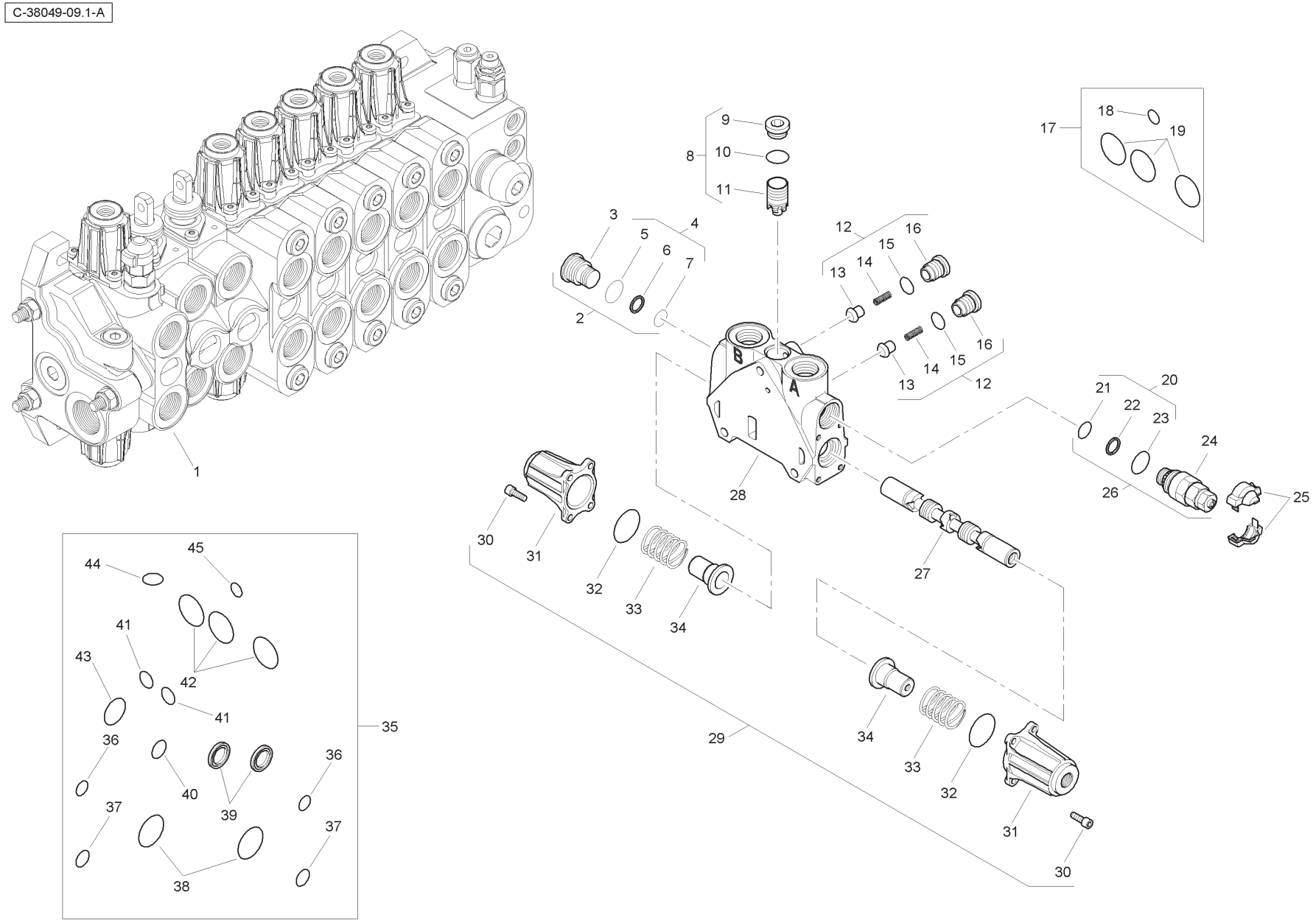
1
2
3
4
5
6
7
8
9
10
11
12
13
14
15
16
17
18
19
20
21
22
23
24
25
26
27
28
29
30
31
32
33
34
35
36
37
38
39
40
41
42
43
44
45

Item	Part No.	Qty.	English	French	German	Spanish	Remarks
36	-	2	O Ring	Joint Torique	O Ring	Junta De Tipo O	
37	-	2	O Ring	Joint Torique	O Ring	Junta De Tipo O	
38	-	2	O Ring	Joint Torique	O Ring	Junta De Tipo O	
39	-	2	Seal	Joint Étanchéité	Dichtring	Retén	
40	-	1	O Ring	Joint Torique	O Ring	Junta De Tipo O	
41	-	2	O Ring	Joint Torique	O Ring	Junta De Tipo O	
42	-	3	O Ring	Joint Torique	O Ring	Junta De Tipo O	
43	-	1	O Ring	Joint Torique	O Ring	Junta De Tipo O	
44	-	1	O Ring	Joint Torique	O Ring	Junta De Tipo O	
45	-	1	O Ring	Joint Torique	O Ring	Junta De Tipo O	

C-38049-10.1-A

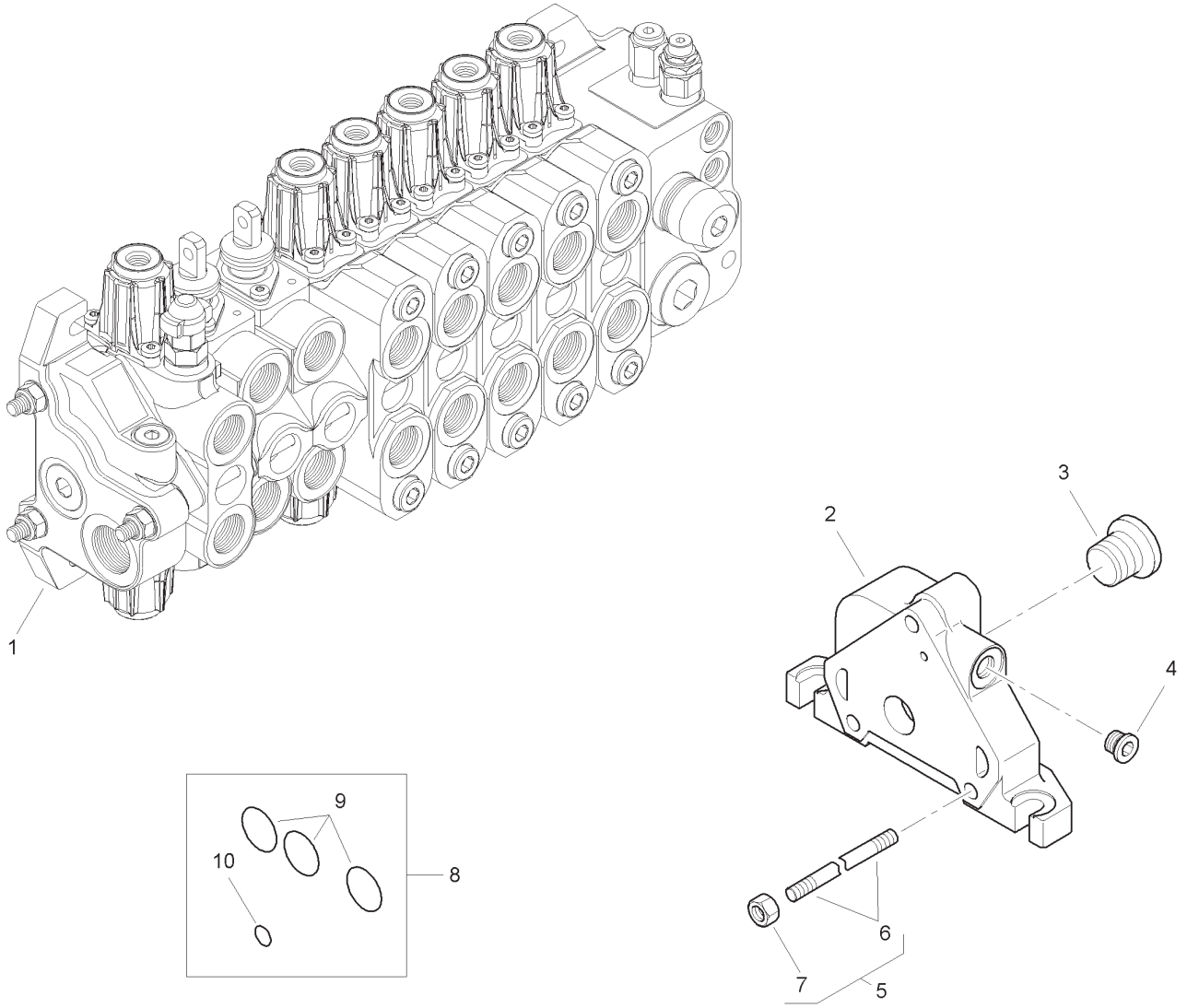

Item	Part No.	Qty.	English	French	German	Spanish	Remarks
1	6196134M91	1	Outlet Valve	Soupape	Ventil	Válvula	
2	-	1	Body	Corps De Valve	Ventilgehäuse	Cuerpo Válvula	
3	-	1	Plug	Bouchon	Stopfen	Tapón	
4	-	1	Plug	Bouchon	Stopfen	Tapón	
5	6196135M1	3	Tie Rod	Tringlerie	Zugstange	Brazo De Enlace	
6	-	1	Rod	Tringle	Stange	Varilla	
7	-	1	Nut	Ecrou	Mutter	Tuerca	
8	6193771M91	1	Seal Kit	Jeu Étanchéité	Dichtringsatz	Juego De Juntas	
9	-	3	O Ring	Joint Torique	O Ring	Junta De Tipo O	
10	-	1	O Ring	Joint Torique	O Ring	Junta De Tipo O	

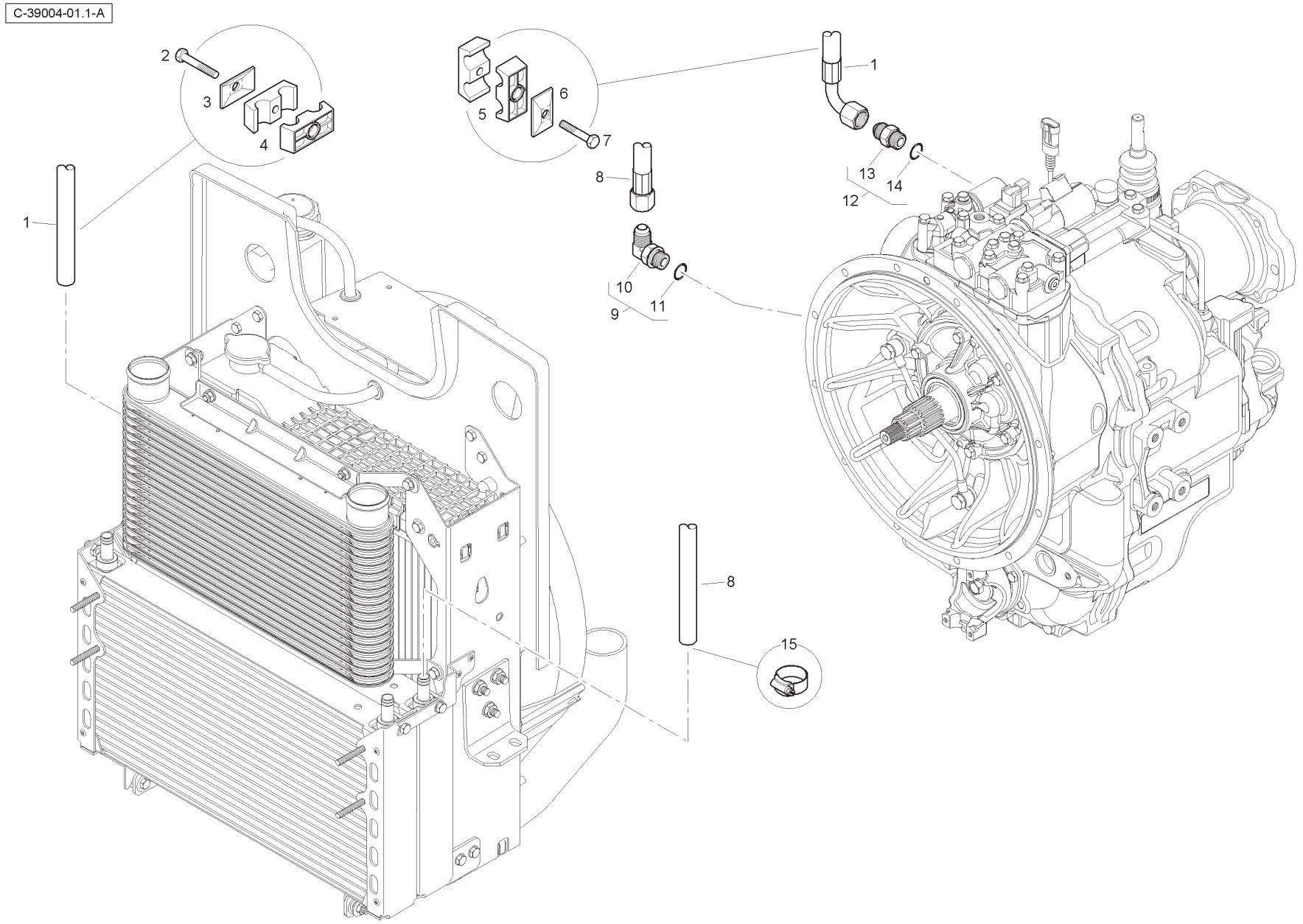
C-39004-01.1-A
1
2
3
4
5
6
7
8
9
10
11
12
13
14
15

Item	Part No.	Qty.	English	French	German	Spanish	Remarks
1	6115146M91	1	Hose	Durit	Schlauch	Flexible	
2	339168X1	1	Bolt	Boulon	Maschschraube	Pero	
3	6114551M1	1	Clamp Plate	Platine	Klemmplatte	Placa De Abrazo	
4	6114547M1	2	Clamp Housing	Collier	Halteschelle	Abrazadera	
5	6114547M1	4	Clamp Housing	Collier	Halteschelle	Abrazadera	
6	6114551M1	2	Clamp Plate	Platine	Klemmplatte	Placa De Abrazo	
7	339745X1	2	Bolt	Boulon	Maschschraube	Pero	
8	T105076	1	Hose	Durit	Schlauch	Flexible	
9	835007M91	1	Elbow	Coude	Kniestück	Codo	
10	-	1	Elbow	Coude	Kniestück	Codo	
11	835024M1	1	O Ring	Joint Torique	O Ring	Junta De Tipo O	
12	835013M91	1	Connector	Raccord	Schraubanschluss	Conexión, Conj.	
13	-	1	Union	Raccord	Verschraubung	Racor	
14	835024M1	1	O Ring	Joint Torique	O Ring	Junta De Tipo O	
15	3517410M1	2	Hose Clip	Bride Pour Tutaux	Klips	Clip	

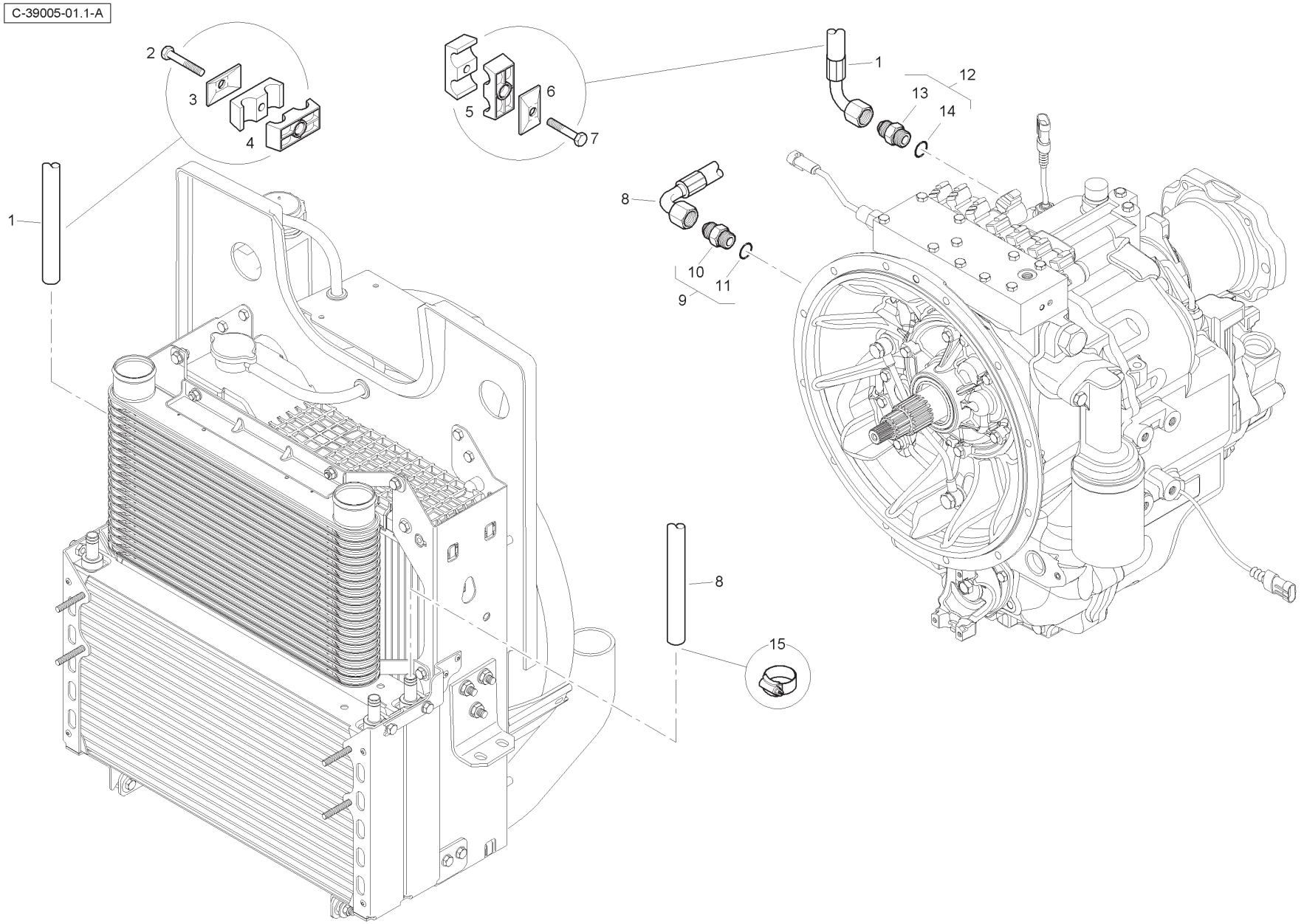
C-39005-01.1-A
2
3
4
5
6
7
1
12
13
14
8
10
11
9
1
8
15

Item	Part No.	Qty.	English	French	German	Spanish	Remarks
1	6115146M91	1	Hose	Durit	Schlauch	Flexible	
2	339168X1	1	Bolt	Boulon	Maschschraube	Pero	
3	6114551M1	1	Clamp Plate	Platine	Klemmplatte	Placa De Abrazo	
4	6114547M1	2	Clamp Housing	Collier	Halteschelle	Abrazadera	
5	6114547M1	4	Clamp Housing	Collier	Halteschelle	Abrazadera	
6	6114551M1	2	Clamp Plate	Platine	Klemmplatte	Placa De Abrazo	
7	339745X1	2	Bolt	Boulon	Maschschraube	Pero	
8	6115145M91	1	Hose	Durit	Schlauch	Flexible	
9	835013M91	1	Connector	Raccord	Schraubanschluss	Conexión, Conj.	
10	-	1	Union	Raccord	Verschraubung	Racor	
11	835024M1	1	O Ring	Joint Torique	O Ring	Junta De Tipo O	
12	835013M91	1	Connector	Raccord	Schraubanschluss	Conexión, Conj.	
13	-	1	Union	Raccord	Verschraubung	Racor	
14	835024M1	1	O Ring	Joint Torique	O Ring	Junta De Tipo O	
15	3517410M1	2	Hose Clip	Bride Pour Tutaux	Klips	Clip	

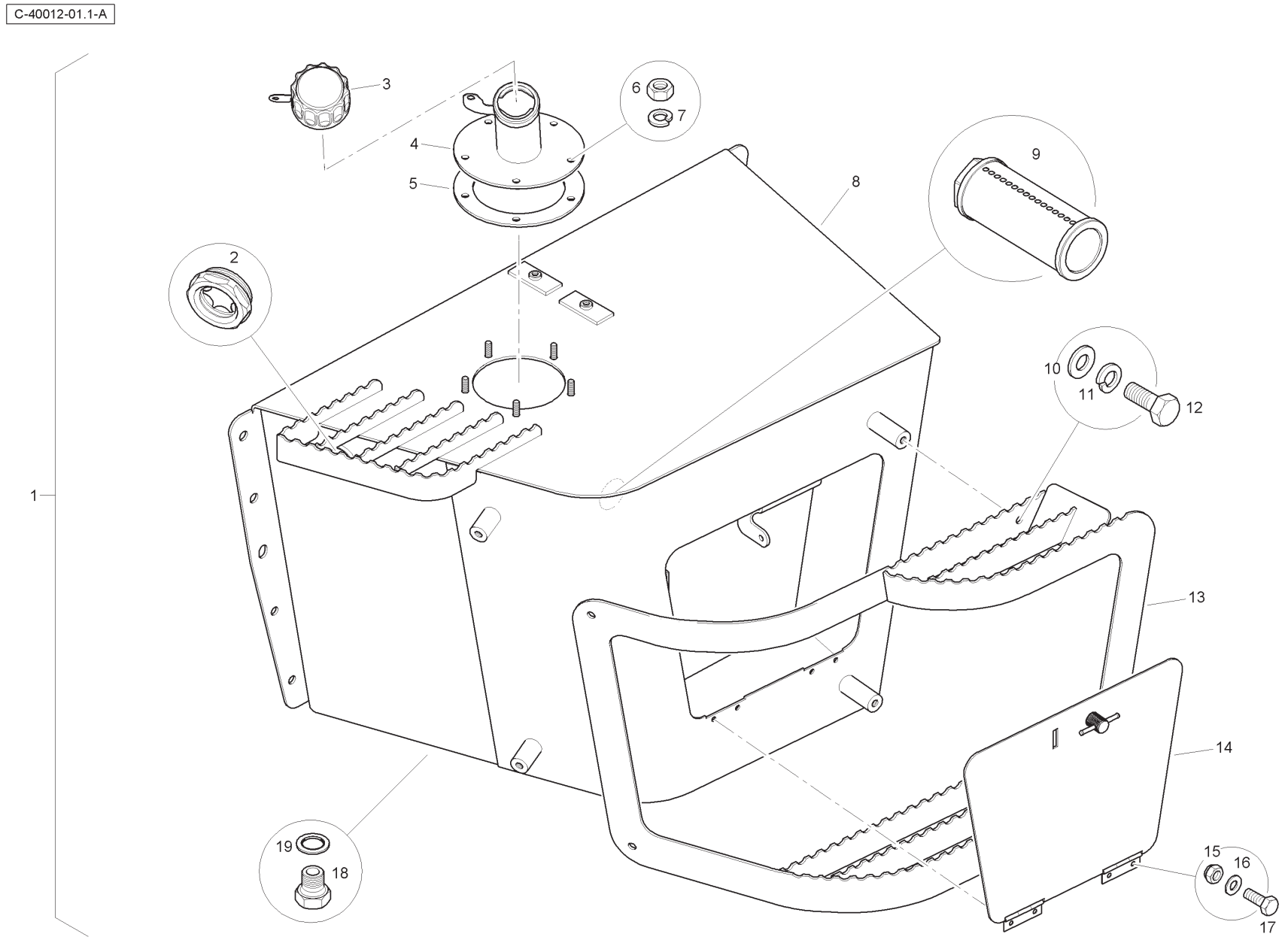
C-40012-01.1-A
1
2
3
4
5
6
7
8
9
10
11
12
13
14
15
16
17
18
19

Item	Part No.	Qty.	English	French	German	Spanish	Remarks
1	T102745	1	Hydraulic Tank Assembly	Réservoir Hydr.	Hydrauliktank	Depósito Hidrau.	
2	6112952M1	1	Gauge	Appareil Indicat	Meßgerät	Aparat Indicador	
3	6109794M1	1	Cap	Event/Bouchon	Verschlusstopfen	Ventilador Del Cárte	
4	T102768	1	Filler Tube	Remplisseur	Einfüllstutzen	Rellenador	
5	6110441M1	1	Gasket	Joint	Dichtring	Empaquetadura	
6	339169X1	5	Nut	Ecrou	Mutter	Tuerca	
7	339374X1	5	Washer	Rondelle Frein	Federring	Arandela De Freno	
8	T102746	1	Hydraulic Tank	Réservoir Hydr.	Hydrauliktank	Depósito Hidrau.	
9	T103266	1	Suction Strainer	Suction Strainer	Suction Strainer	Suction Strainer	
10	390734X1	4	Washer	Rondelle	Scheibe	Arandela	
11	339376X1	4	Washer	Rondelle Frein	Federring	Arandela De Freno	
12	3009492X1	4	Bolt	Boulon	Schraubbolzen	Perno	
13	T102756	1	Step	Marchepied	Trittbrett	Escalón	
14	T102772	1	Door	Portière	Tür	Puerta	
15	1441500X1	4	Nut	Ecrou	Mutter	Tuerca	
16	390971X1	4	Washer	Rondelle	Scheibe	Arandela	
17	339560X1	4	Bolt	Boulon	Schraubbolzen	Perno	
18	376501X1	1	Plug	Bouchon De Vidange	Ablasschraube	Tapón De Drenaje	
19	1476281X	1	Seal	Joint étanchéité	Dichtring	Retén	

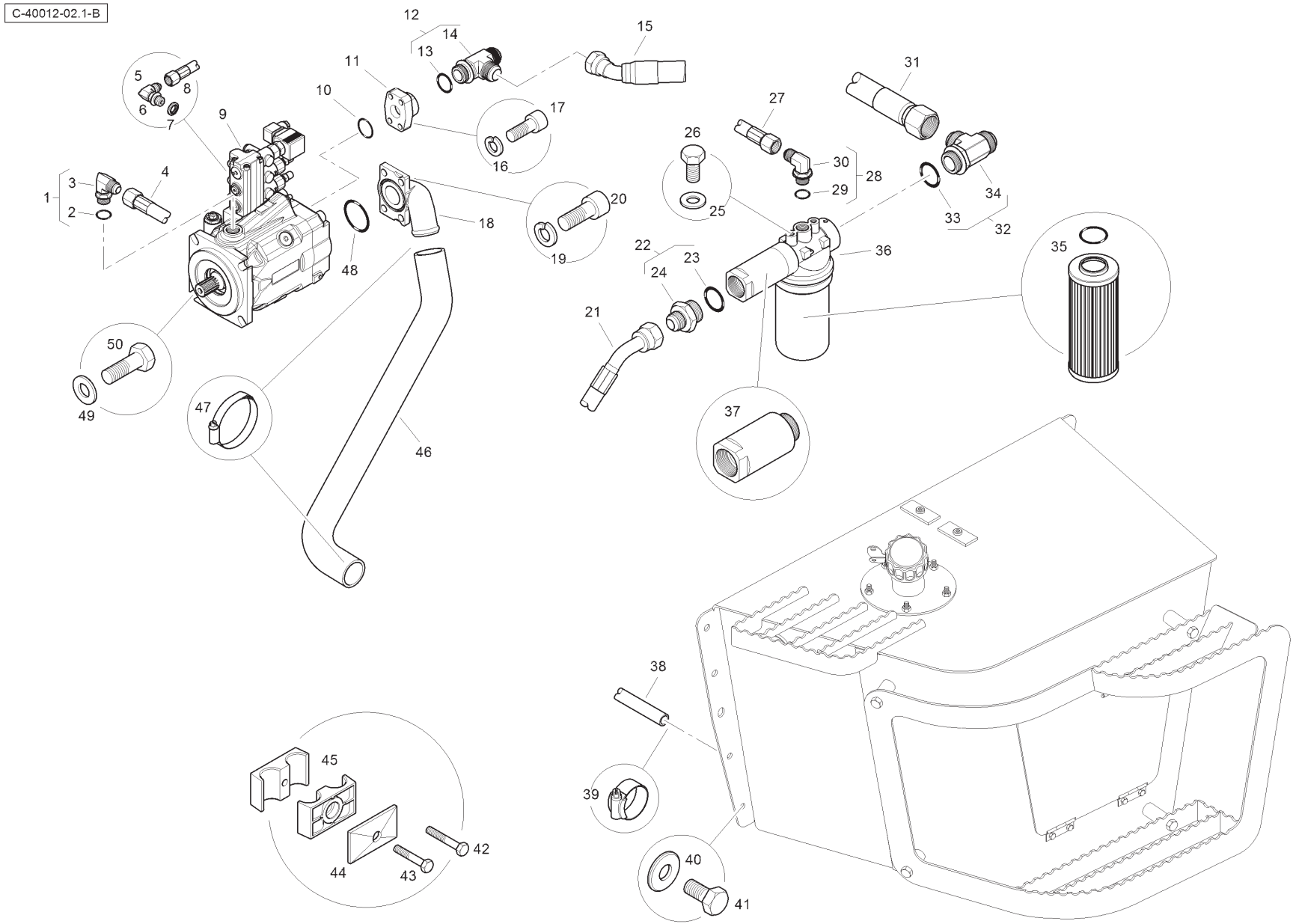
C-40012-02.1-B
1
2
3
4
5
6
7
8
9
10
11
12
13
14
15
16
17
18
19
20
21
22
23
24
25
26
27
28
29
30
31
32
33
34
35
36
37
38
39
40
41
42
43
44
45
46
47
48
49
50

Item	Part No.	Qty.	English	French	German	Spanish	Remarks
1	835007M91	2	Elbow & O Ring	Coude	Winkelstuck	Bloque Codo	
2	835024M1	2	O Ring	Joint Torique	O Ring	Junta De Tipo O	
3	-	2	Elbow	Coude	Winkelstuck	Bloque Codo	
4	6112646M91	1	Hose	Durit	Schlauch	Flexible	
5	T118960	1	Elbow & O Ring	Coude	Winkelstuck	Bloque Codo	
6	-	1	Elbow	Coude	Winkelstuck	Bloque Codo	
7	T118959	1	Seal	Joint	Dichtung	Junta	
8	6112647M91	1	Hose	Durit	Schlauch	Flexible	
9	6112564M91	1	Piston Pump	Pompe	Pumpe	Bomba	
10	831196M1	1	O Ring	Joint Torique	O Ring	Junta De Tipo O	
11	T124302	1	Flange	Flasque	Flansch	Brida De Unión	
12	358748X91	1	Tee	Té	T Stück	Pieza en t	
13	835026M1	1	O Ring	Joint Torique	O Ring	Junta De Tipo O	
14	-	1	Tee	Té	T Stück	Pieza en t	
15	T124323	1	Hose	Durit	Schlauch	Flexible	
16	339376X1	4	Washer	Rondelle	Unterlegscheibe	Arandela	
17	391991X1	4	Screw	Vis	Schraube	Tornillo	
18	6112615M1	1	Elbow	Coude	Winkelstuck	Bloque Codo	
19	339369X1	8	Washer	Rondelle	Unterlegscheibe	Arandela	
20	1440356X1	4	Screw	Vis	Schraube	Tornillo	
21	6112068M91	1	Hose	Durit	Schlauch	Flexible	
22	6115124M91	1	Connector & O Ring	Borne	Doppelnippel	Unión	
23	831503M1	1	O Ring	Joint Torique	O Ring	Junta De Tipo O	
24	-	1	Union	Raccord	Verschraubung	Racor	
25	390734X1	2	Washer	Rondelle	Unterlegscheibe	Arandela	
26	3009491X1	2	Bolt	Boulon	Schraubbolzen	Perno	
27	6112203M91	1	Hose	Durit	Schlauch	Flexible	
28	835007M91	2	Elbow & O Ring	Coude	Winkelstuck	Bloque Codo	
29	835024M1	2	O Ring	Joint Torique	O Ring	Junta De Tipo O	
30	-	2	Elbow	Coude	Winkelstuck	Bloque Codo	
31	6112061M91	1	Hose	Durit	Schlauch	Flexible	
32	T102600	1	Connector	Raccord	Schraubanschluss	Conexión, Conj.	
33	831503M1	1	O Ring	Joint Torique	O Ring	Junta De Tipo O	
34	-	1	Tee	Té	T Stück	Pieza en t	
35	6111999M	1	Filter Element	Elément Filtre	Filterelement	Elemento Filtro	

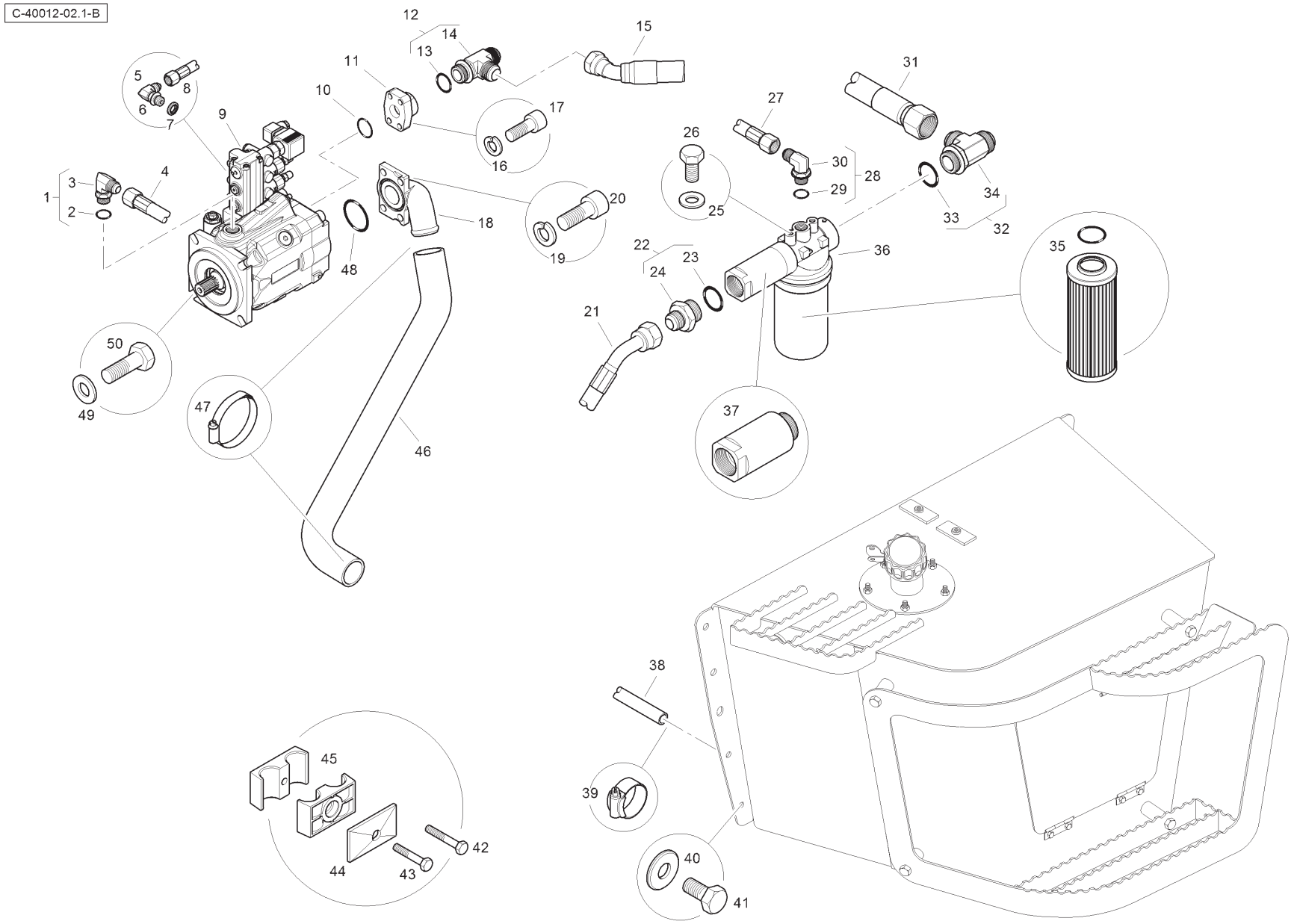
C-40012-02.1-B
1
2
3
4
5
6
7
8
9
10
11
12
13
14
15
16
17
18
19
20
21
22
23
24
25
26
27
28
29
30
31
32
33
34
35
36
37
38
39
40
41
42
43
44
45
46
47
48
49
50

Item	Part No.	Qty.	English	French	German	Spanish	Remarks
36	6112000M91	1	Filter Assembly	Filtre	Filter, Kpl.	Filtro	
37	-	1	Coupler	Accouplement	Kupplungsstück	Acoplador	
38	6112207M1	1	Hose	Durit	Schlauch	Flexible	
39	3517410M1	2	Hose Clip	Collier Durit	Schlauchschelle	Clip,Manguera	
40	391212X1	4	Washer	Rondelle	Scheibe	Arandela	
41	3009505X1	4	Bolt	Boulon	Schraubbolzen	Perno	
42	339168X1	1	Bolt	Boulon	Schraubbolzen	Perno	
43	339745X1		Bolt	Boulon	Schraubbolzen	Perno	
44	6114551M1	2	Clamp Plate	Platine	Klemmplatte	Placa De Abrazo	
45	6114547M1	4	Clamp Housing	Collier	Halteschelle	Abrazadera	
46	6115088M1	1	Suction Hose	Durit	Schlauch	Flexible	
47	6114400M1	2	Hose Clip	Collier Durit	Schlauchschelle	Clip,Manguera	
48	6112611M1	1	O Ring	Joint Torique	O Ring	Junta De Tipo O	
49	390735X1	4	Washer	Rondelle	Scheibe	Arandela	
50	6111370M1	4	Bolt	Boulon	Schraubbolzen	Perno	

C-40013-01.1-A

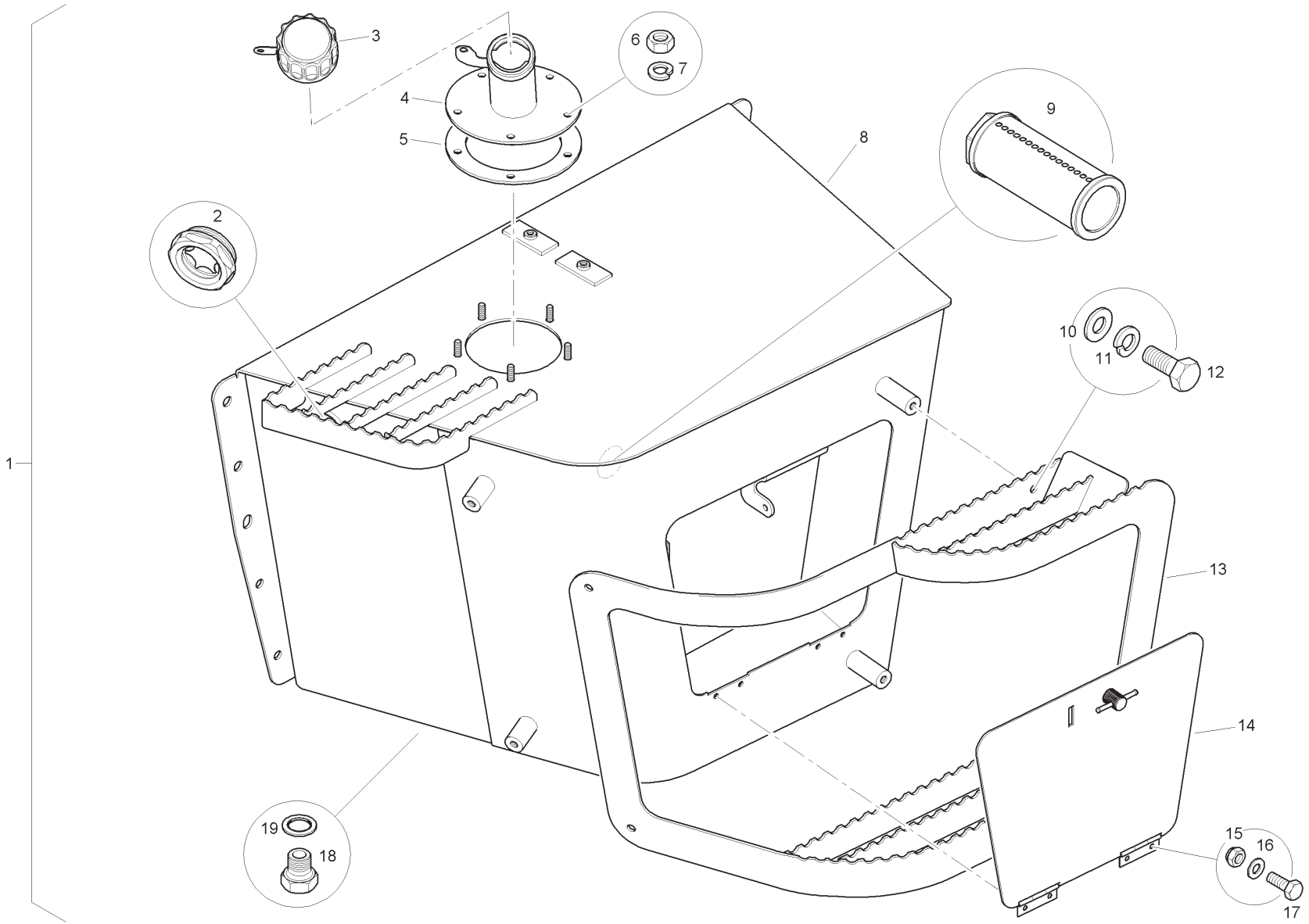

Item	Part No.	Qty.	English	French	German	Spanish	Remarks
1	T102745	1	Hydraulic Tank Assembly	Réservoir Hydr.	Hydrauliktank	Depósito Hidrau.	
2	6112952M1	1	Gauge	Appareil Indicat	Meßgerät	Aparat Indicador	
3	6109794M1	1	Cap	Event/Bouchon	Verschlusstopfen	Ventilador Del Cárte	
4	T102768	1	Filler Tube	Remplisseur	Einfüllstutzen	Rellenador	
5	6110441M1	1	Gasket	Joint	Dichtring	Empaquetadura	
6	339169X1	5	Nut	Ecrou	Mutter	Tuerca	
7	339374X1	5	Washer	Rondelle Frein	Federring	Arandela De Freno	
8	T102746	1	Hydraulic Tank	Réservoir Hydr.	Hydrauliktank	Depósito Hidrau.	
9	T103266	1	Suction Strainer	Suction Strainer	Suction Strainer	Suction Strainer	
10	390734X1	4	Washer	Rondelle	Scheibe	Arandela	
11	339376X1	4	Washer	Rondelle Frein	Federring	Arandela De Freno	
12	3009492X1	4	Bolt	Boulon	Schraubbolzen	Perno	
13	T102756	1	Step	Marchepied	Trittbrett	Escalón	
14	T102772	1	Door	Portière	Tür	Puerta	
15	1441500X1	4	Nut	Ecrou	Mutter	Tuerca	
16	390971X1	4	Washer	Rondelle	Scheibe	Arandela	
17	339560X1	4	Bolt	Boulon	Schraubbolzen	Perno	
18	376501X1	1	Plug	Bouchon De Vidange	Ablasschraube	Tapón De Drenaje	
19	1476281X	1	Seal	Joint étanchéité	Dichtring	Retén	

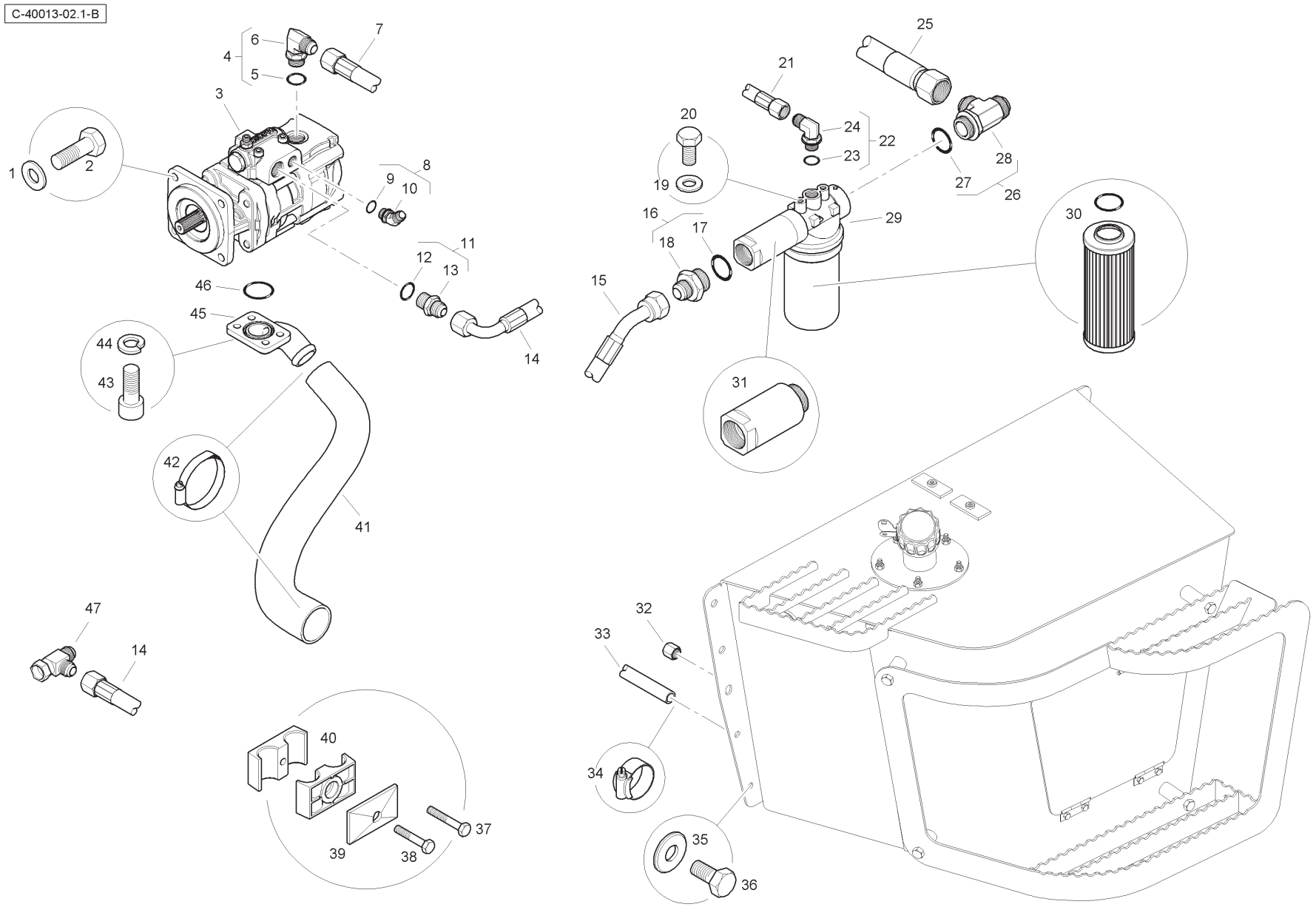
C-40013-02.1-B
1
2
3
4
5
6
7
8
9
10
11
12
13
14
15
16
17
18
19
20
21
22
23
24
25
26
27
28
29
30
31
32
33
34
35
36
37
38
39
40
41
42
43
44
45
46
47

Item	Part No.	Qty.	English	French	German	Spanish	Remarks
1	390735X1	4	Washer	Rondelle	Scheibe	Arandela	
2	6111370M1	4	Bolt	Boulon	Schraubbolzen	Perno	
3	T105833	1	Twin Gear Pump	Engrenage Pompe	Pumpenrad	Engranaje Bomba	
4	358764X91	1	Elbow	Coude	Winkelstuck	Bloque Codo	
5	835025M1	1	O Ring	Joint Torique	O Ring	Junta De Tipo O	
6	-	1	Elbow	Coude	Winkelstuck	Bloque Codo	
7	6112589M91	1	Hose	Durit	Schlauch	Flexible	
8	358782X91	1	Adaptor	Adaptateur	Reduziernippel	Adaptador	
9	831497M1	1	O Ring	Joint Torique	O Ring	Junta De Tipo O	
10	-	1	Elbow	Coude	Winkelstuck	Bloque Codo	
11	835057M91	1	Connector & O Ring	Borne	Doppelnippel	Unión	
12	835025M1	1	O Ring	Joint Torique	O Ring	Junta De Tipo O	
13	-	1	Union	Raccord	Verschraubung	Racor	
14	6112618M91	1	Hose	Durit	Schlauch	Flexible	
15	6112068M91	1	Hose	Durit	Schlauch	Flexible	
16	6115124M91	1	Connector	Raccord	Schraubanschluss	Conexión, Conj.	
17	831503M1	1	O Ring	Joint Torique	O Ring	Junta De Tipo O	
18	-	1	Union	Raccord	Verschraubung	Racor	
19	390734X1	2	Washer	Rondelle	Scheibe	Arandela	
20	3009491X1	2	Bolt	Boulon	Schraubbolzen	Perno	
21	6112203M91	1	Hose	Durit	Schlauch	Flexible	
22	835007M91	1	Elbow	Coude	Winkelstuck	Bloque Codo	
23	835024M1	1	O Ring	Joint Torique	O Ring	Junta De Tipo O	
24	-	1	Elbow	Coude	Winkelstuck	Bloque Codo	
25	6112612M91	1	Hose	Durit	Schlauch	Flexible	
26	T102600	1	Connector	Raccord	Schraubanschluss	Conexión, Conj.	
27	831503M1	1	O Ring	Joint Torique	O Ring	Junta De Tipo O	
28	-	1	Tee	Té	T Stück	Pieza en t	
29	6112000M91	1	Filter Assembly	Filtre	Filter, Kpl.	Filtro	
30	6195687M91	1	Filter Element	Elément Filtre	Filterelement	Elemento Filtro	
31	-	1	Coupler	Accouplement	Kupplungsstück	Acoplador	
32	356580X1	1	Cap	Capuchon	Kappe	Obturador	
33	6112207M1	1	Hose	Durit	Schlauch	Flexible	
34	3517410M1	3	Hose Clip	Collier Durit	Schlauchschelle	Clip,Manguera	
35	391212X1	4	Washer	Rondelle	Scheibe	Arandela	

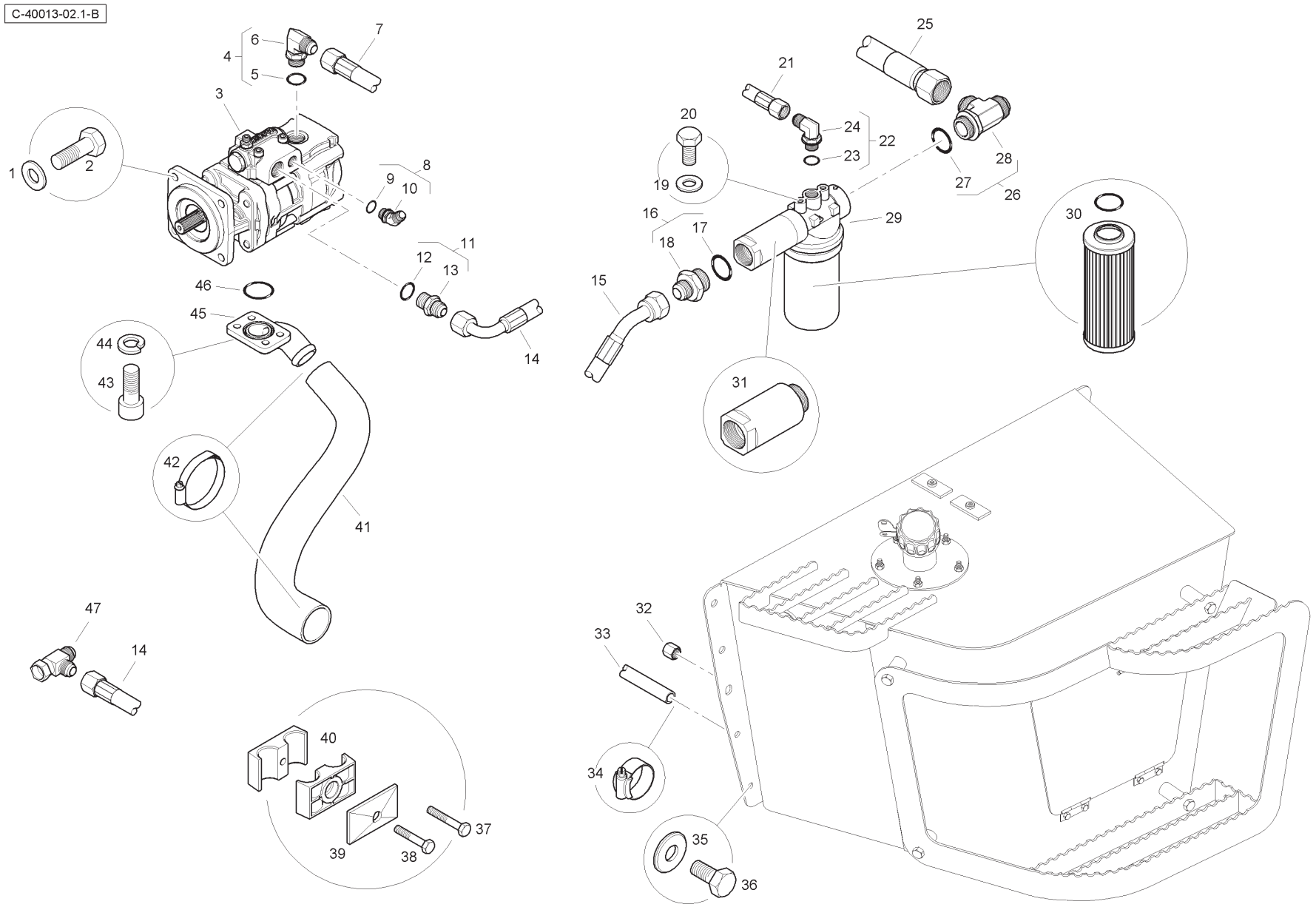
C-40013-02.1-B
1
2
3
4
5
6
7
8
9
10
11
12
13
14
15
16
17
18
19
20
21
22
23
24
25
26
27
28
29
30
31
32
33
34
35
36
37
38
39
40
41
42
43
44
45
46
47

Item	Part No.	Qty.	English	French	German	Spanish	Remarks
36	3009505X1	4	Bolt	Boulon	Schraubbolzen	Perno	
37	339168X1	1	Bolt	Boulon	Schraubbolzen	Perno	
38	339745X1	1	Bolt	Boulon	Schraubbolzen	Perno	
39	6114551M1	2	Clamp Plate	Platine	Klemmplatte	Placa De Abrazo	
40	6114547M1	4	Clamp Housing	Collier	Halteschelle	Abrazadera	
41	6115143M1	1	Suction Hose	Durit	Schlauch	Flexible	
42	6114400M1	2	Hose Clip	Collier Durit	Schlauchschelle	Clip,Manguera	
43	1440356X1	4	Capscrew	Vis	Schraube	Tornillo	
44	339369X1	8	Washer	Rondelle Frein	Federring	Arandela De Freno	
45	6109377M1	1	Elbow	Coude	Winkelstuck	Bloque Codo	
46	6110711M1	1	O Ring	Joint Torique	O Ring	Junta De Tipo O	
47	371360X1	1	Tee	Té	T Stück	Pieza en t	

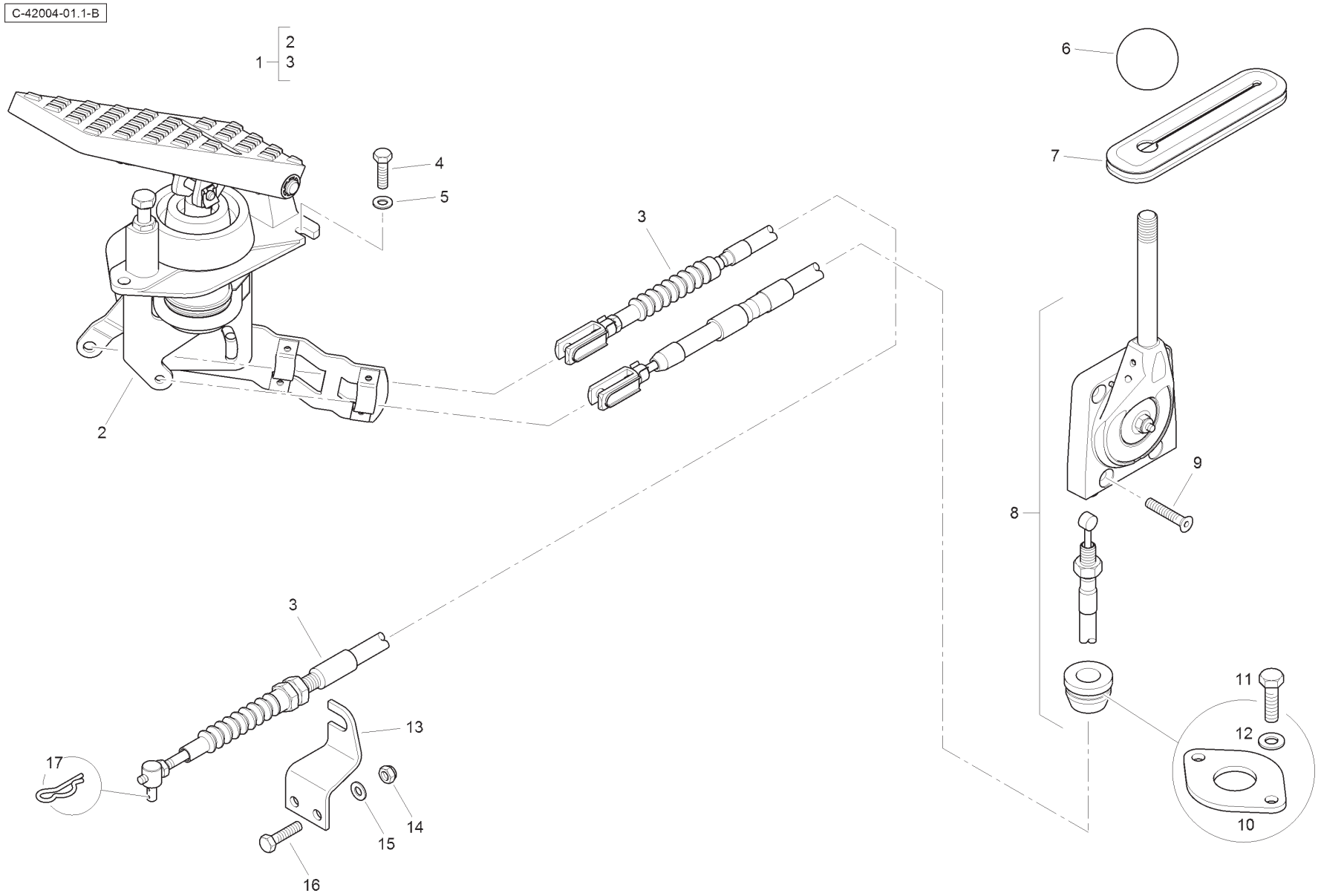
C-42004-01.1-B
1
2
3
4
5
6
7
8
9
10
11
12
13
14
15
16
17

Item	Part No.	Qty.	English	French	German	Spanish	Remarks
1	T103592	1	Throttle Pedal Assy.	Accélérateur	Drossel	Mando De Gases	
2	T102172	1	Pedal Assy.	Accélérateur	Drossel	Mando De Gases	
3	T102174	1	Cable	Câble	Kabel	Cable	
4	339666X1	3	Bolt	Boulon	Schraubbolzen	Perno	
5	390971X1	3	Washer	Rondelle	Scheibe	Arandela	
6	T102624	1	Knob	Pommeau	Knopf	Pomo	
7	T103591	1	Gaiter	Manchette	Manschette	Manguito	
8	T102173	1	Hand Throttle Assy.	Manette	Handhebel	Palanca De Mano	
9	3009433X1	4	Screw	Vis	Schraube	Tornillo	
10	T121342	1	Plate	Plaque	Platte	Plato	
11	339666X1	2	Bolt	Boulon	Schraubbolzen	Perno	
12	390971X1	2	Washer	Rondelle	Scheibe	Arandela	
13	T102623	1	Bracket	Support Fixation	Haltearm	Soporte	
14	1441500X1	2	Nut	Ecrou	Flachmutter	Tuerca De Retención	
15	390971X1	2	Washer	Rondelle	Scheibe	Arandela	
16	339804X1	2	Bolt	Boulon	Schraubbolzen	Perno	
17	3517074M1	1	Pin	Goupille	Stift, Geschlitzt	Pasador	

C-42006-01.1-A

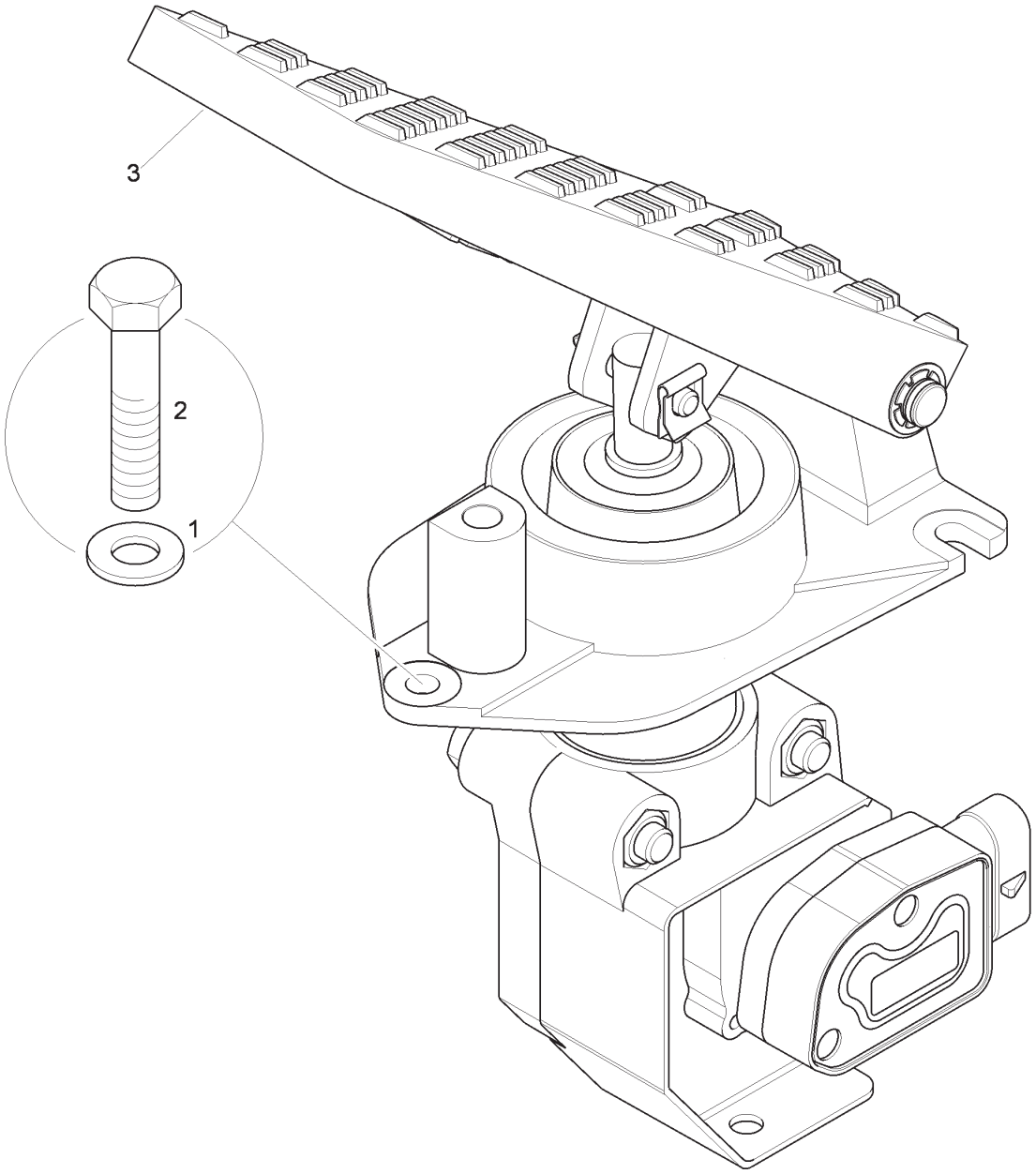

Item	Part No.	Qty.	English	French	German	Spanish	Remarks
1	390971X1	3	Washer	Rondelle	Scheibe	Arandela	
2	339666X1	3	Bolt	Boulon	Schraubbolzen	Perno	
3	T106334	1	Throttle Pedal Assy.	Accélérateur	Drossel	Mando De Gases	

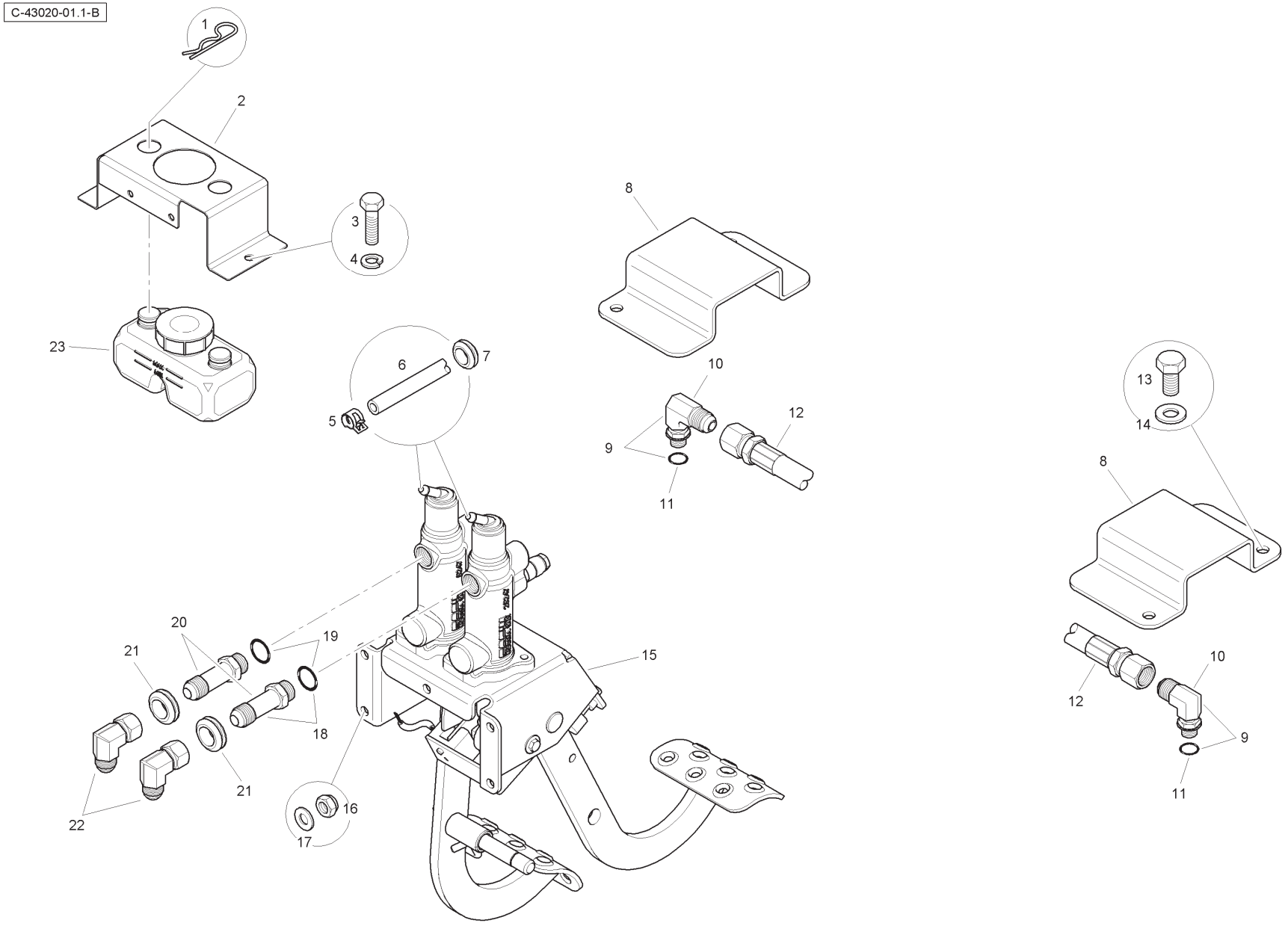
C-43020-01.1-B
1
2
3
4
23
6
7
5
8
10
9
12
11
13
14
15
20
19
21
18
22
16
17

Item	Part No.	Qty.	English	French	German	Spanish	Remarks
1	6111176M1	2	Clip	Circlip	Schelle	Clip	
2	T102621	1	Bracket	Support	Haltearm	Soporte	
3	339337X1	2	Bolt	Boulon	Schraubbolzen	Perno	
4	339374X1	2	Washer	Rondelle	Scheibe	Arandela	
5	6111944M1	4	Clamp	Collier	Halteschelle	Clip	
6	T102860	2	Hose	Durit	Schlauch	Flexible	
7	T109884	2	Grommet	Passe Fil	Gummitüelle	Pasacable	
8	T101089	2	Guard	Garde	Schutzvorr	Defensa	
9	357197X91	2	Elbow	Coude	Winkelstück	Codo	
10	-	1	Elbow	Coude	Winkelstück	Codo	
11	831452M1	1	O Ring	Joint Torique	O Ring	Junta De Tipo O	
12	T101644	2	Hose	Durit	Schlauch	Flexible	
13	3009491X1	4	Bolt	Boulon	Schraubbolzen	Perno	
14	390734X1	4	Washer	Rondelle	Unterlegscheibe	Arandela	
15	T102957	1	Brake Pedal Assembly	Pédale	Pedal	Pedal	
16	394367X1	4	Nut	Ecrou Blocage	Flachmutter	Tuerca De Retención	
17	390972X1	4	Washer	Rondelle	Scheibe	Arandela	
18	T108151	2	Connector	Borne	Doppelnippel	Conector	
19	831452M1	1	O Ring	Joint Torique	O Ring	Junta De Tipo O	
20	T108152	1	Connector	Borne	Doppelnippel	Conector	
21	T109885	2	Grommet	Passe Fil	Gummitüelle	Pasacable	
22	365233X1	2	Elbow	Coude	Winkelstück	Codo	
23	6111157M91	1	Reservoir	Recipient	Speicher	Depósito	

C-43020-02.1-A

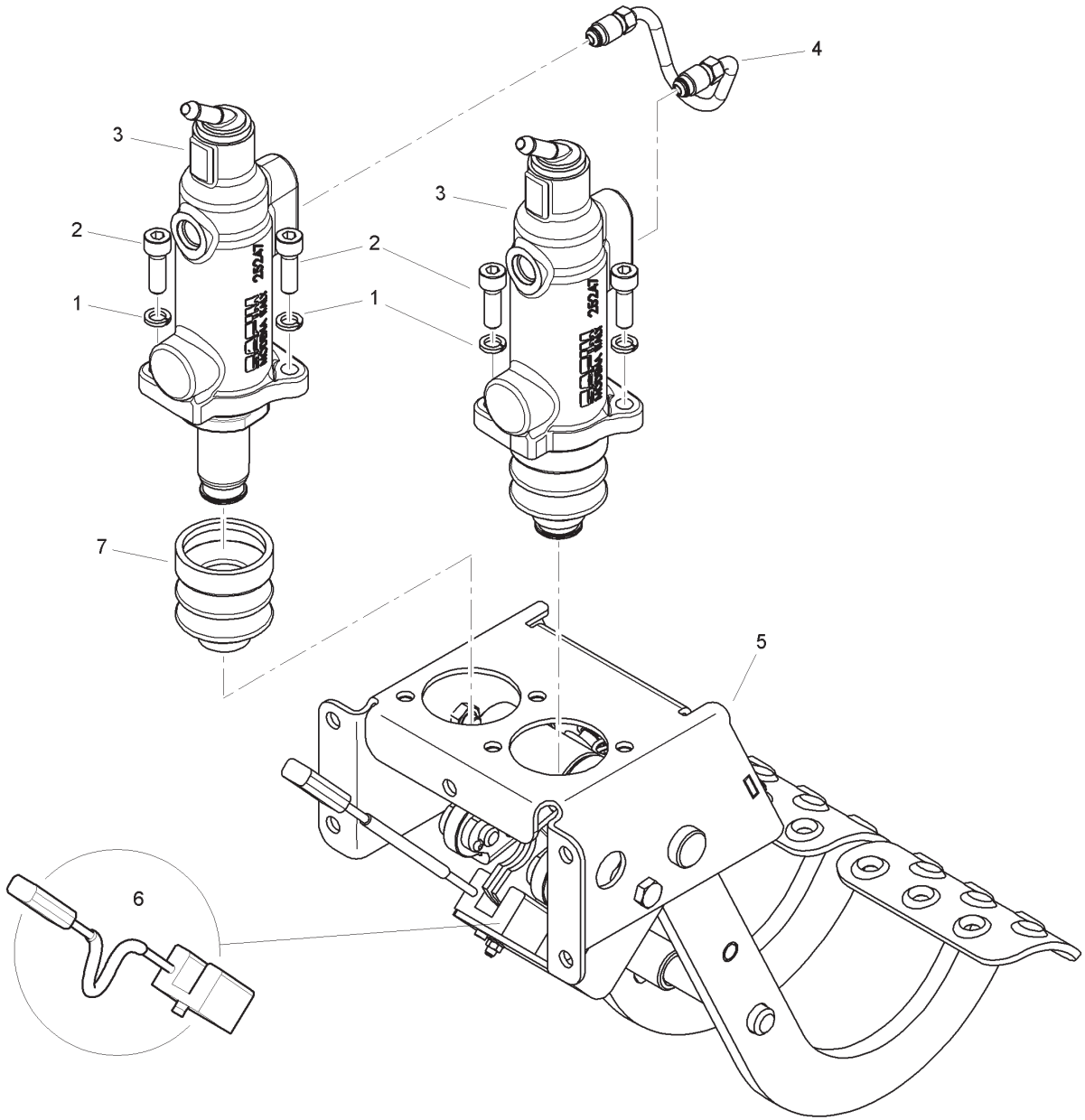

Item	Part No.	Qty.	English	French	German	Spanish	Remarks
1	-	4	Washer	Rondelle	Unterlegscheibe	Arandela	
2	-	4	Screw	Vis	Schraube	Tornillo	
3	6196008M91	2	Cylinder	Cylindre	Zylinder	Cilindro	
4	-	1	Tube	Tube	Rohr	Tubo	
5	T102957	1	Brake Pedal Assembly	Pédale	Pedal	Pedal	
6	6196029M1	1	Switch	Interrupteur	Schalter	Interruptor	
7	6196030M1	2	Boot, Rubber	Botte	Stiefel	Guardapolvo	

C-45003-01.1-A

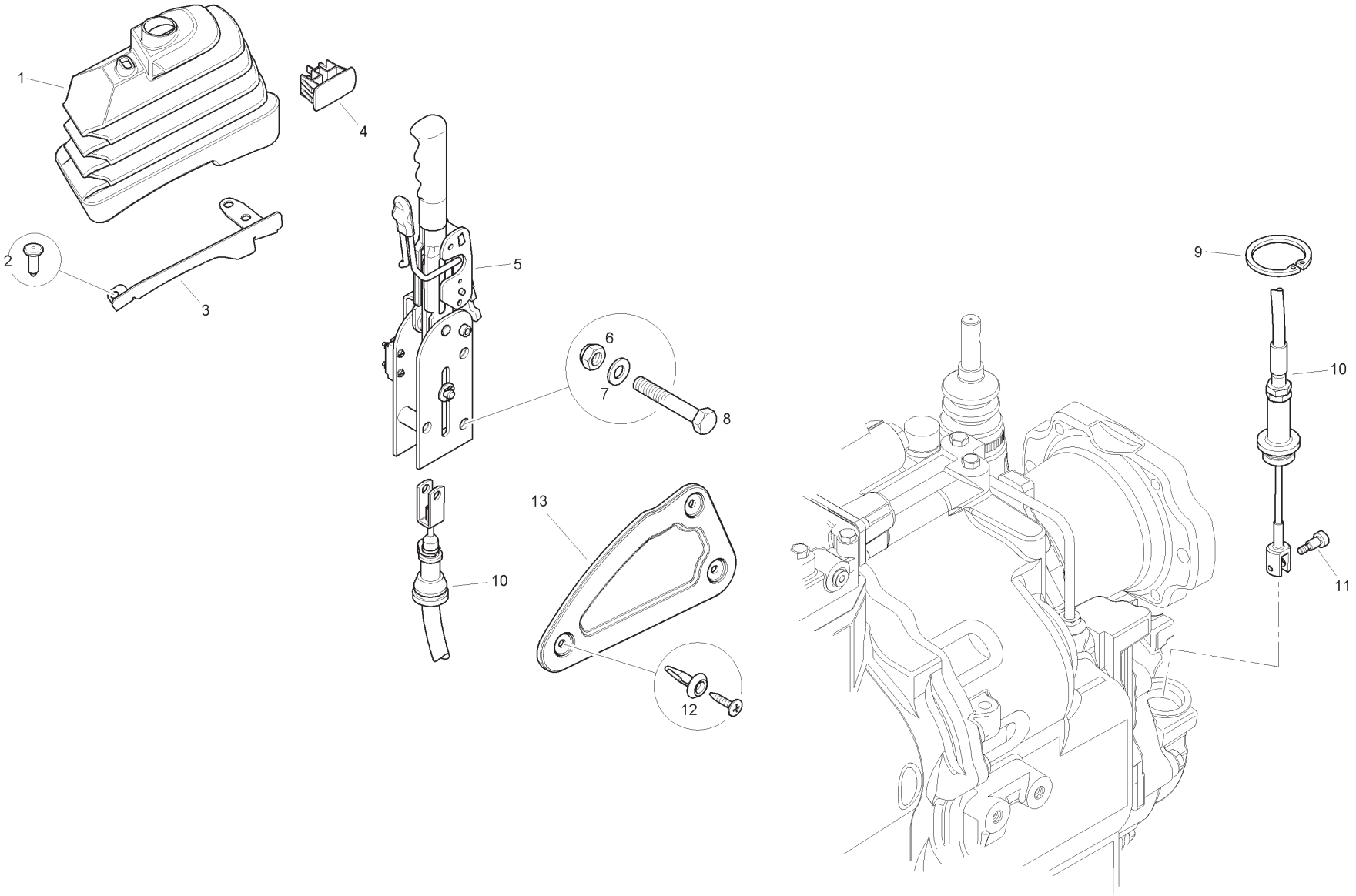

Item	Part No.	Qty.	English	French	German	Spanish	Remarks
1	T105393	1	Gaiter	Manchette	Manschette	Manguito	
2	3521303M3	3	Fastener	Agrafe	Halteklammer	Cierre	
3	T105394	1	Fixing Plate	Plaque	Platte	Plato	
4	6114338M1	1	Blanking Plug	Bouchon	VerschlStopfen	Tapón	
5	T125903	1	Handbrake Lever	Frein à Main	Handbremse	Freno De Mano	
6	394367X1	2	Nut	Ecrou Blocage	Flachmutter	Tuerca De Retención	
7	390972X1	2	Washer	Rondelle	Scheibe	Arandela	
8	390992X1	2	Screw	Vis	Schraube	Perno	
9	T102029	1	Circlip	Segment D'arrêt	Sicherungsring	Abrazadera	
10	T102027	1	Handbrake Cable	Câble Fr.à Main	Handbremsekabel	Cable Freno Mano	
11	T102028	1	Shoulder Screw	Vis	Schraube	Perno	
12	6101591M1	3	Scrivet	Rivet	Niete	Remache	
13	T107907	1	Console Cover	Couvercle	Deckel	Cubierta	

C-45004-01.1-A

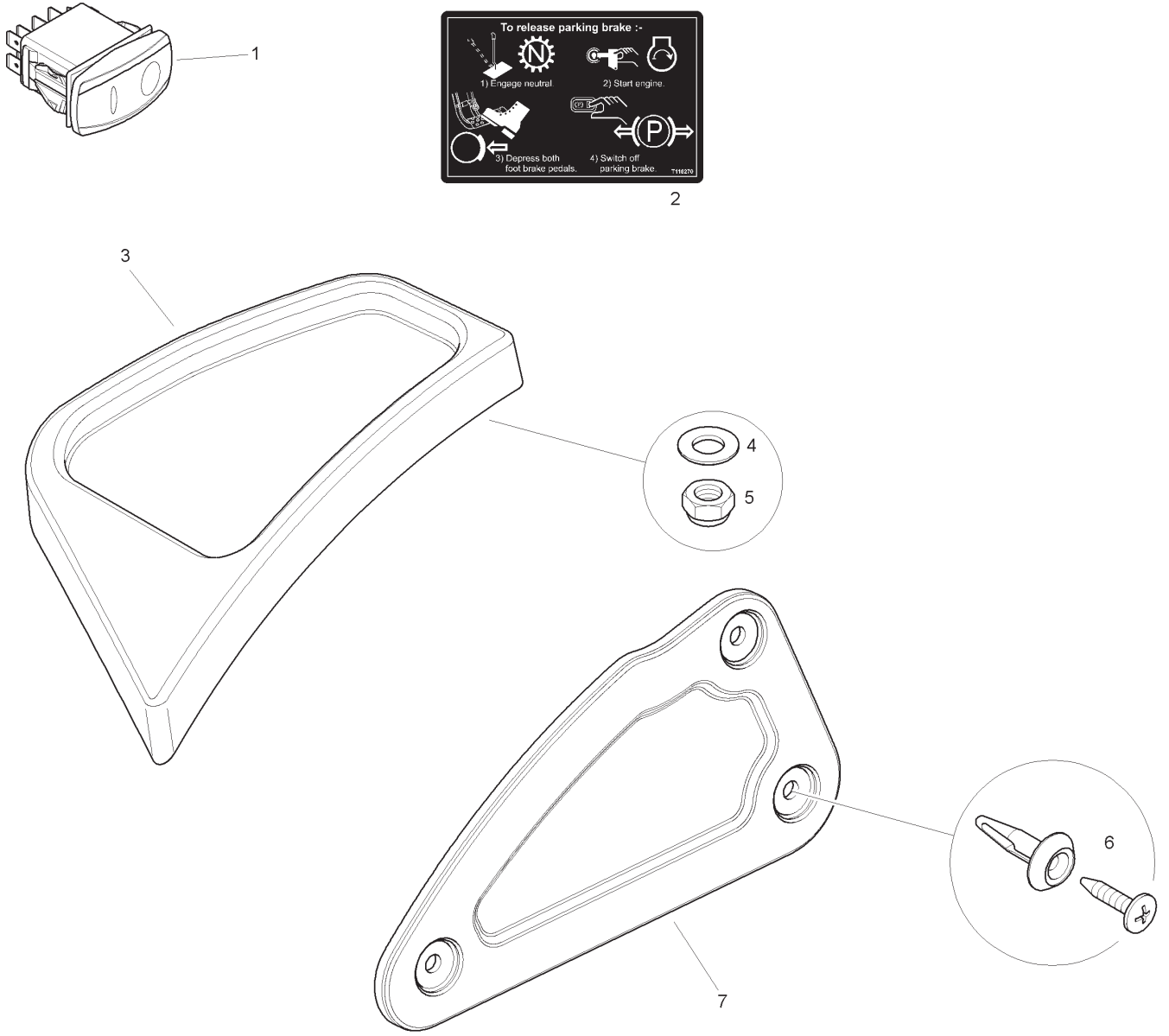
1
To release parking brake :-
1) Engage neutral.
2) Start engine.
3) Depress both foot brake pedals.
4) Switch off parking brake.
T116270
2
3
4
5
6
7

Item	Part No.	Qty.	English	French	German	Spanish	Remarks
1	6114327M91	1	Switch	Interrupteur	Schalter	Interruptor	
2	T116270	1	Decal - Parking Brake	Décalcomanie	Aufkleber	Calcomanía	
3	T105569	1	Cover	Couvercle	Deckel	Cubierta	
4	390468X1	2	Washer	Rondelle	Scheibe	Arandela	
5	3019139X1	2	Nut	Ecrou Blocage	Flachmutter	Tuerca De Retención	
6	6101591M1	3	Scrivet	Rivet	Niete	Remache	
7	T107907	1	Console Cover	Couvercle	Deckel	Cubierta	

C-46018-01.1-B

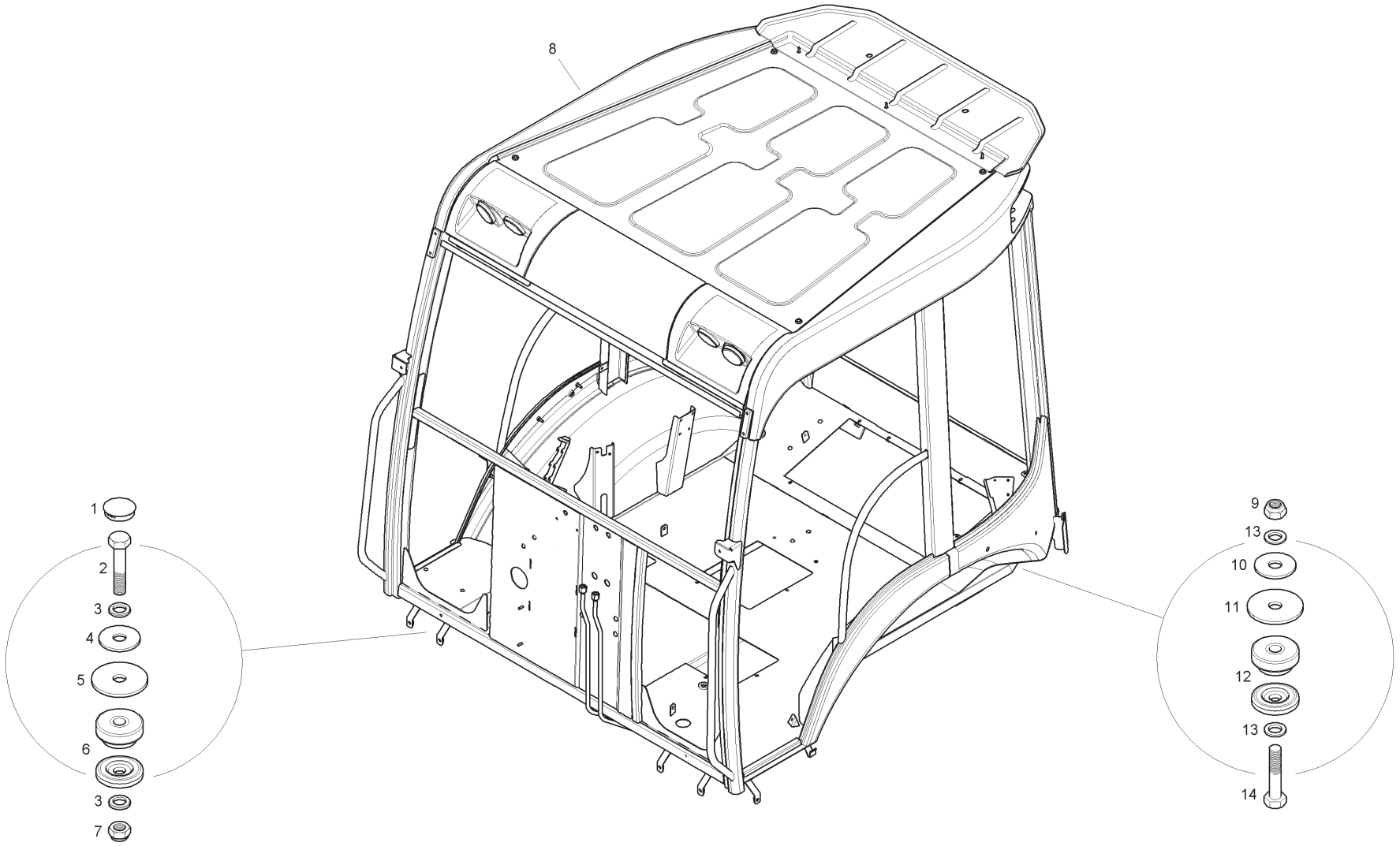

Item	Part No.	Qty.	English	French	German	Spanish	Remarks
1	3521671M1	2	Plug	Cache	Abdeckung	Tapa	
2	391332X1	2	Bolt	Goupille	Bolzen	Tornillo	
3	385365X1	4	Washer	Rondelle	Scheibe	Arandela	
4	6101687M1	2	Cab Mount Washer	Rondelle	Scheibe	Arandela	
5	T105457	2	Cab Mount Washer	Rondelle	Scheibe	Arandela	
6	T102287	2	Cab Mount	Silentbloc	Untersatz, Gummi	Montura, Caucho	
7	339035X1	2	Nut	Ecrou	Mutter	Tuerca	
8	T104870	1	Canopy	Pare Soleil	Vordach	Dosel	
9	339035X1	2	Nut	Ecrou	Mutter	Tuerca	
10	6101687M1	2	Cab Mount Washer	Rondelle	Scheibe	Arandela	
11	T105457	2	Cab Mount Washer	Rondelle	Scheibe	Arandela	
12	T102287	2	Cab Mount	Silentbloc	Untersatz, Gummi	Montura, Caucho	
13	385365X1	4	Washer	Rondelle	Scheibe	Arandela	
14	391332X1	2	Bolt	Goupille	Bolzen	Tornillo	

C-46018-02.1-C

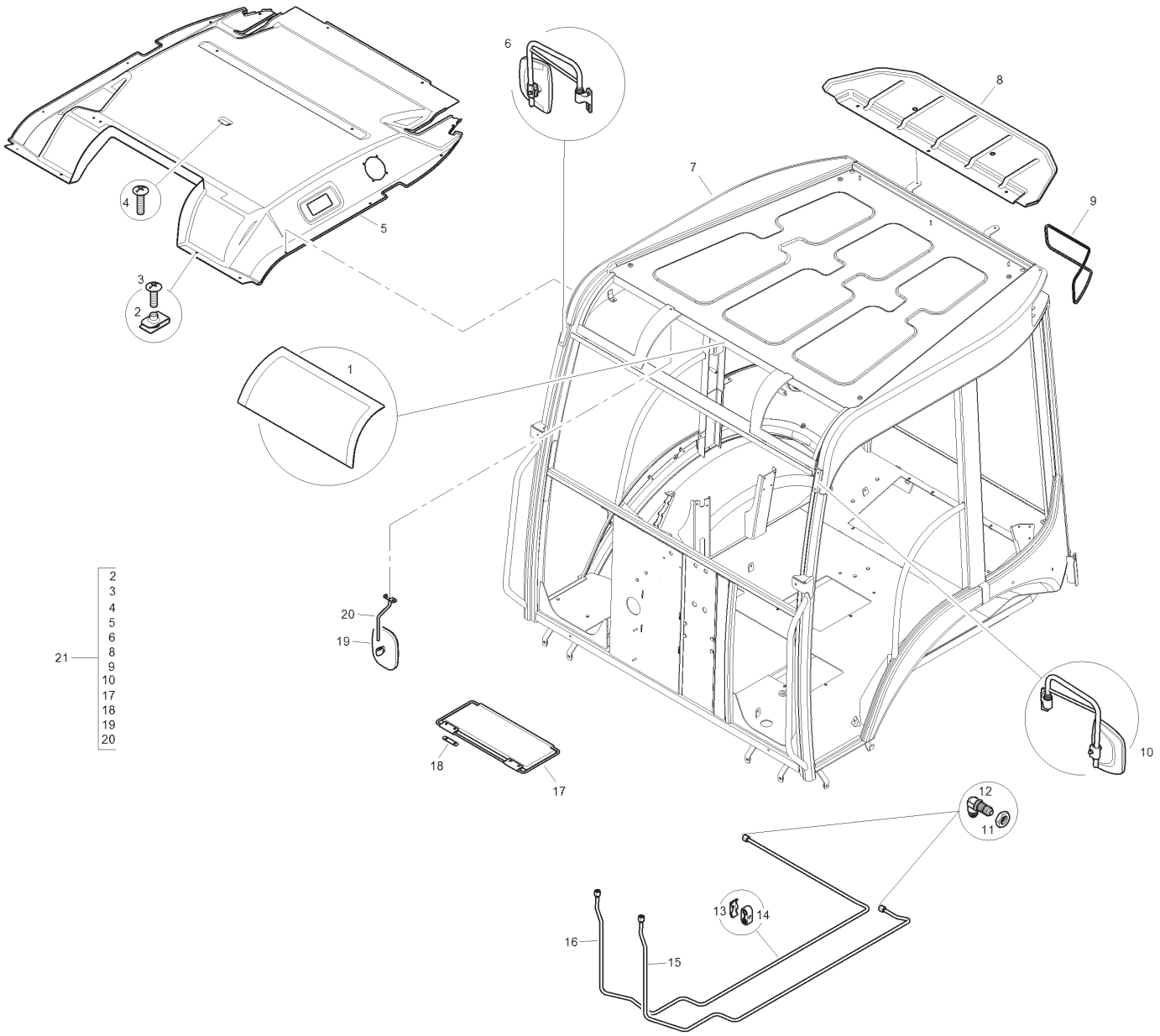
1
2
3
4
5
6
7
8
9
10
11
12
13
14
15
16
17
18
19
20
21
2
3
4
5
6
8
9
10
17
18
19
20

Item	Part No.	Qty.	English	French	German	Spanish	Remarks
1	T100024	1	Top Glass	Verre	Glas	Cristal	
2	T105006	14	Lug Nut	Ecrou	Mutter	Tuerca	
3	T105110	14	Screw	Vis	Schraube	Tornillo	
4	T117489	1	Screw	Vis	Schraube	Tornillo	
5	T116796	1	Headliner	Plafond	Kabinenhimmel	Forro de techo	
6	T100370	1	External Mirror	Rétroviseur	Rückspiegel	Espejo	
7	T100401	1	Frame	Superstructure	Aufbau	Superstructura	
8	T100388	1	Roof Extension	Rallonge	Verlängerung	Extensión	
9	T100384	2	Seal	Joint Etanchéité	Dichtring	Retén	
10	T100369	1	External Mirror	Rétroviseur	Rückspiegel	Espejo	
11	356614X1	2	Nut	Ecrou	Mutter	Tuerca	
12	361194X1	2	Union	Raccord	Verschraubung	Racor	
13	T108394	2	Cover Plate	Plaque	Platte	Plato	
14	T108393	2	Pipe Clamp	Collier	Halteschelle	Abrazadera	
15	T101646	1	Tube Assembly	Ensemble Tube	Rohr Kpl	Conj.De Tubo	
16	T101645	1	Tube Assembly	Ensemble Tube	Rohr Kpl	Conj.De Tubo	
17	T100382	1	Sun Visor	Visière	Sonnenblende	Visera	
18	T100383	2	Plate	Plaque	Platte	Placa	
19	T100286	1	Mirror	Rétroviseur	Rückspiegel	Espejo	
20	T100285	1	Mirror Arm	Bras	Arm	Brazo	
21	T105111	1	Canopy Roof Assembly	Pare soleil Toit	Vordach Dach	Dosel Techo	

C-46018-03.1-B

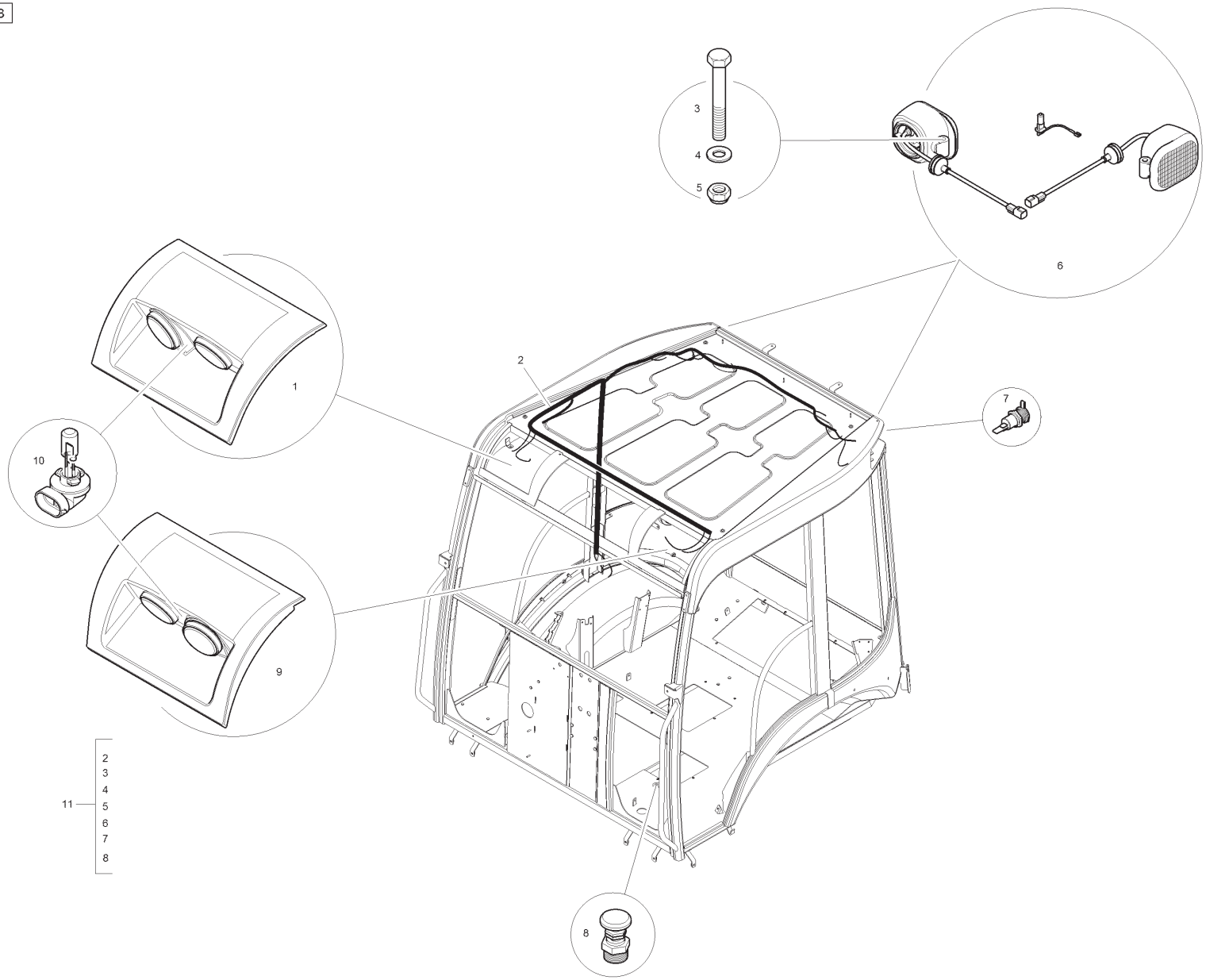

Item	Part No.	Qty.	English	French	German	Spanish	Remarks
1	T100133	1	Work Lights	Phare Travail	Arbeitsleuchte	Luz De Trabajo	
2	T105074	1	Wire Harness	Faisceau	Beschirrung	Arnés	
3	339368X1	4	Bolt	Boulon	Schraubbolzen	Perno	
4	390972X1	8	Washer	Rondelle	Unterlegscheibe	Arandela	
5	394367X1	4	Nut	Ecrou	Mutter	Tuerca	
6	6114301M91	4	Rear Work Light	Phare Travail	Arbeitsleuchte	Luz De Trabajo	
7	T100155	2	Beacon Socket	Porte Lampe	Lampenfassung	Porta Lámpara	
8	T100085	1	Diff. Switch	Contact Bloc Dif	DiffsperrSchalt	Conmut Bloc Dif	
9	T100132	1	Work Lights	Phare Travail	Arbeitsleuchte	Luz De Trabajo	
10	-	4	Bulb	Ampoule	Glühlampe	Lámpara	
11	T105112	1	Canopy Electric	Pare soleil électrique	Vordach Elektro	Dosel eléctrica	

C-46022-01.1-B

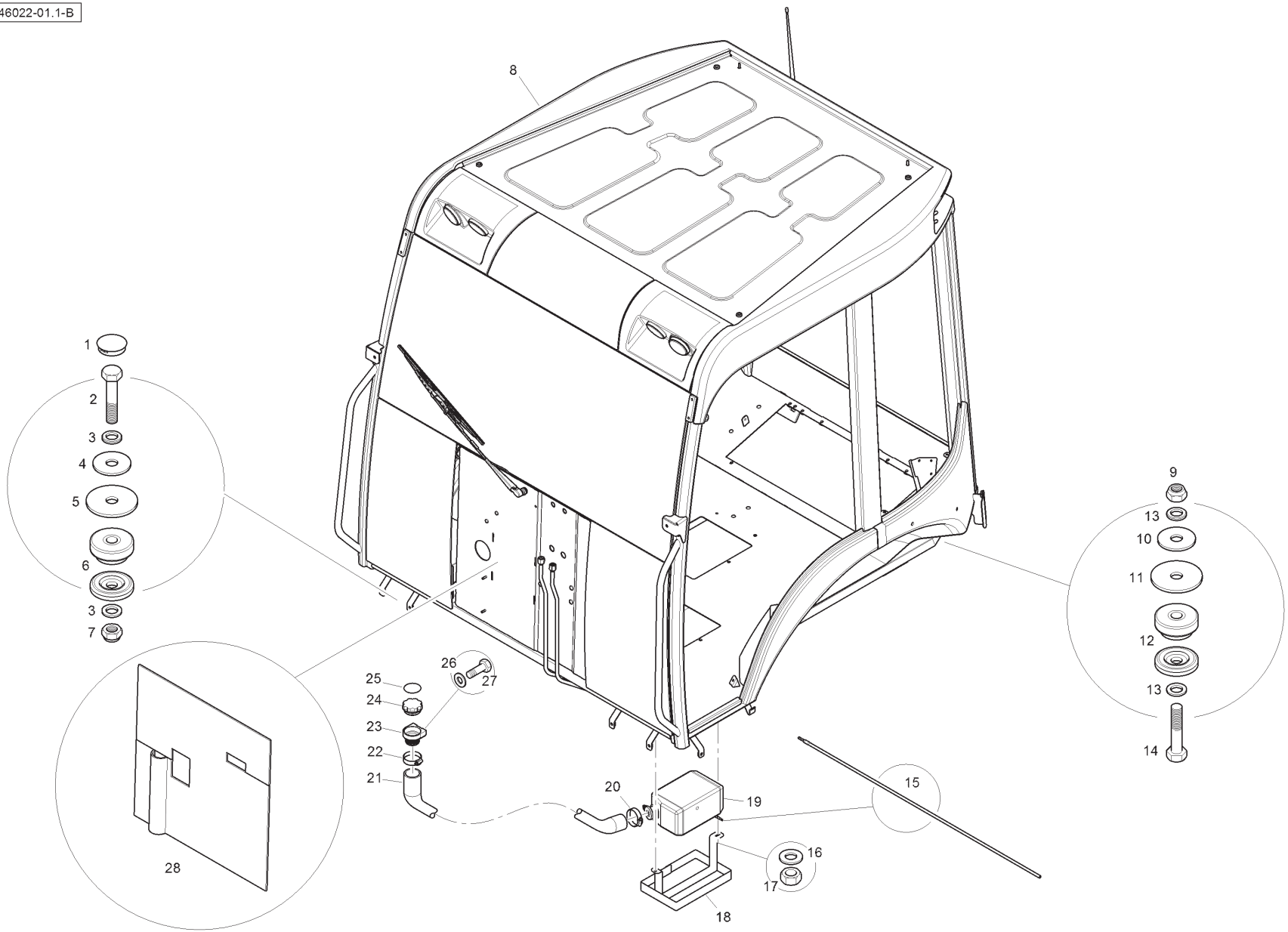
1
2
3
4
5
6
3
7
8
9
13
10
11
12
13
14
15
16
17
18
19
20
21
22
23
24
25
26
27
28

Item	Part No.	Qty.	English	French	German	Spanish	Remarks
1	3521671M1	2	Plug	Cache	Abdeckung	Tapa	
2	391332X1	2	Bolt	Goupille	Bolzen	Tornillo	
3	385365X1	4	Washer	Rondelle	Scheibe	Arandela	
4	6101687M1	2	Cab Mount Washer	Rondelle	Scheibe	Arandela	
5	T105457	2	Cab Mount Washer	Rondelle	Scheibe	Arandela	
6	T102287	2	Cab Mount	Silentbloc	Untersatz, Gummi	Montura, Caucho	
7	339035X1	2	Nut	Ecrou	Mutter	Tuerca	
8	T102709	1	Cab	Cabine	Kabine	Cabina	
9	339035X1	2	Nut	Ecrou	Mutter	Tuerca	
10	6101687M1	2	Washer	Rondelle	Scheibe	Arandela	
11	T105457	2	Cab Mount Washer	Rondelle	Scheibe	Arandela	
12	T102287	2	Cab Mount Washer	Rondelle	Scheibe	Arandela	
13	385365X1	4	Cab Mount	Silentbloc	Untersatz, Gummi	Montura, Caucho	
14	391332X1	2	Bolt	Goupille	Bolzen	Tornillo	
15	T125645	2	Hose	Durit	Schlauch	Flexible	
16	390971X1	2	Washer	Rondelle	Scheibe	Arandela	
17	339030X1	2	Nut	Ecrou	Mutter	Tuerca	
18	T121576	1	Bracket	Support fixation	Haltearm	Soporte	
19	T102926	1	Washer Bottle	Bouteille	Flasche	Botella	
20	3517414M1	1	Clip, Hose	Collier durit	Schlauchschelle	Clip,manguera	
21	T121437	1	Hose	Durit	Schlauch	Flexible	
22	3517414M1	1	Clip, Hose	Collier durit	Schlauchschelle	Clip,manguera	
23	T121492	1	Body, Filter	Corps de filtre	Filterkörper	Cuerpo de filtro	
24	T121494	1	Cap	Chapeau	Kappe	Tapa	
25	T121579	1	Decal	Décalcomanie	Aufkleber	Calcomanía	
26	390971X1	2	Washer	Rondelle	Scheibe	Arandela	
27	391074X1	2	Bolt	Goupille	Bolzen	Tornillo	
28	T110745	1	Heat Shield	Tôle	Schild	Blindaje	

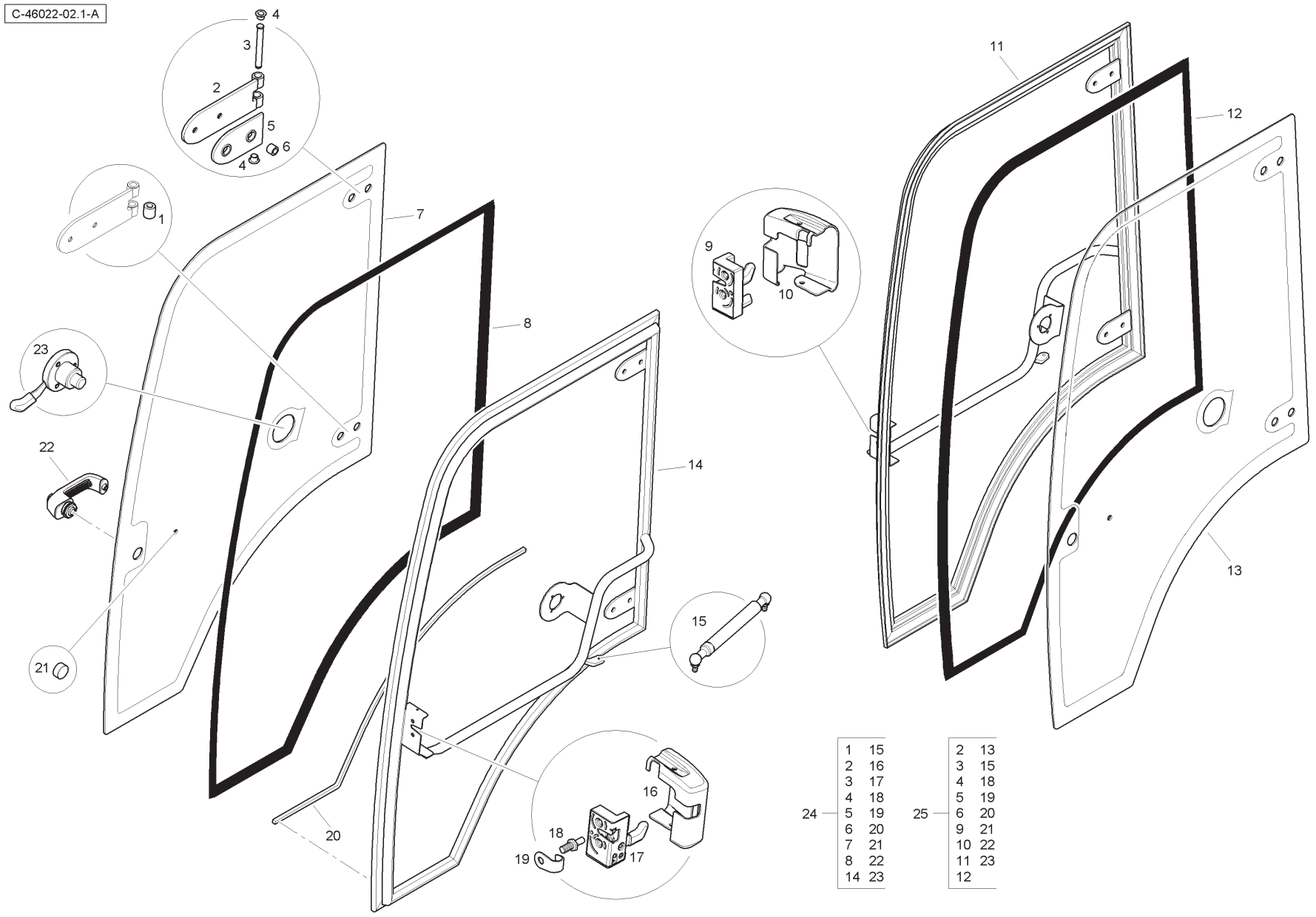

24			25		
1	15		2	13	
2	16		3	15	
3	17		4	18	
4	18		5	19	
5	19		6	20	
6	20		9	21	
7	21		10	22	
8	22		11	23	
14	23		12		

Item	Part No.	Qty.	English	French	German	Spanish	Remarks
1	T100086	1	Bush	Douille	Buchse	Casquillo	
2	T100320	4	Hinge Assy	Charnière	Scharnier	Bisagra	
3	T100260	4	Pin	Goupille	Bolzen	Pasador	
4	T100073	8	Plastic Bush	Douille	Buchse	Casquillo	
5	T100071	8	Gasket	Joint	Dichtscheibe	Empaquetadura	
6	T100070	8	Spacer	Entretoise	Abstandstück	Pieza Distancia	
7	T100037	1	Door Glass	Verre	Glas	Cristal	
8	T100046	1	Door Seal	Joint Etanchéité	Dichtring	Retén	
9	T100081	1	Lock	Serrure	Schloß	Cerradura	
10	T100311	1	Cover	Couvercle	Deckel	Cubierta	
11	T100051	1	Door Frame	Bâti	Rahmen	Bastidor	
12	T100045	1	Door Seal	Joint Etanchéité	Dichtring	Retén	
13	T100038	1	Door Glass	Verre	Glas	Cristal	
14	T100056	1	Door Frame	Bâti	Rahmen	Bastidor	
15	T100077	2	Gas Spring	Support De Gaz	Gasdruckdaempfer	Amortiguador	
16	T100312	1	Cover	Couvercle	Deckel	Cubierta	
17	T100080	1	Lock	Serrure	Schloß	Cerradura	
18	T100356	2	Pin	Goupille	Bolzen	Pasador	
19	T100355	2	Hook	Crochet	Haken	Gancho	
20	T100319	2	Gasket	Joint	Dichtscheibe	Empaquetadura	
21	T100339	2	Bolt Cover	Couvercle	Deckel	Cubierta	
22	T100069	2	Door Handle	Poignée De Porte	Türgriff	Manecilla Puerta	
23	T100076	2	Door Lock	Serrure	Schloß	Cerradura	
24	T100078	1	Door Assembly RH	Portière	Tür	Puerta	
25	T100067	1	Door Assembly LH	Portière	Tür	Puerta	

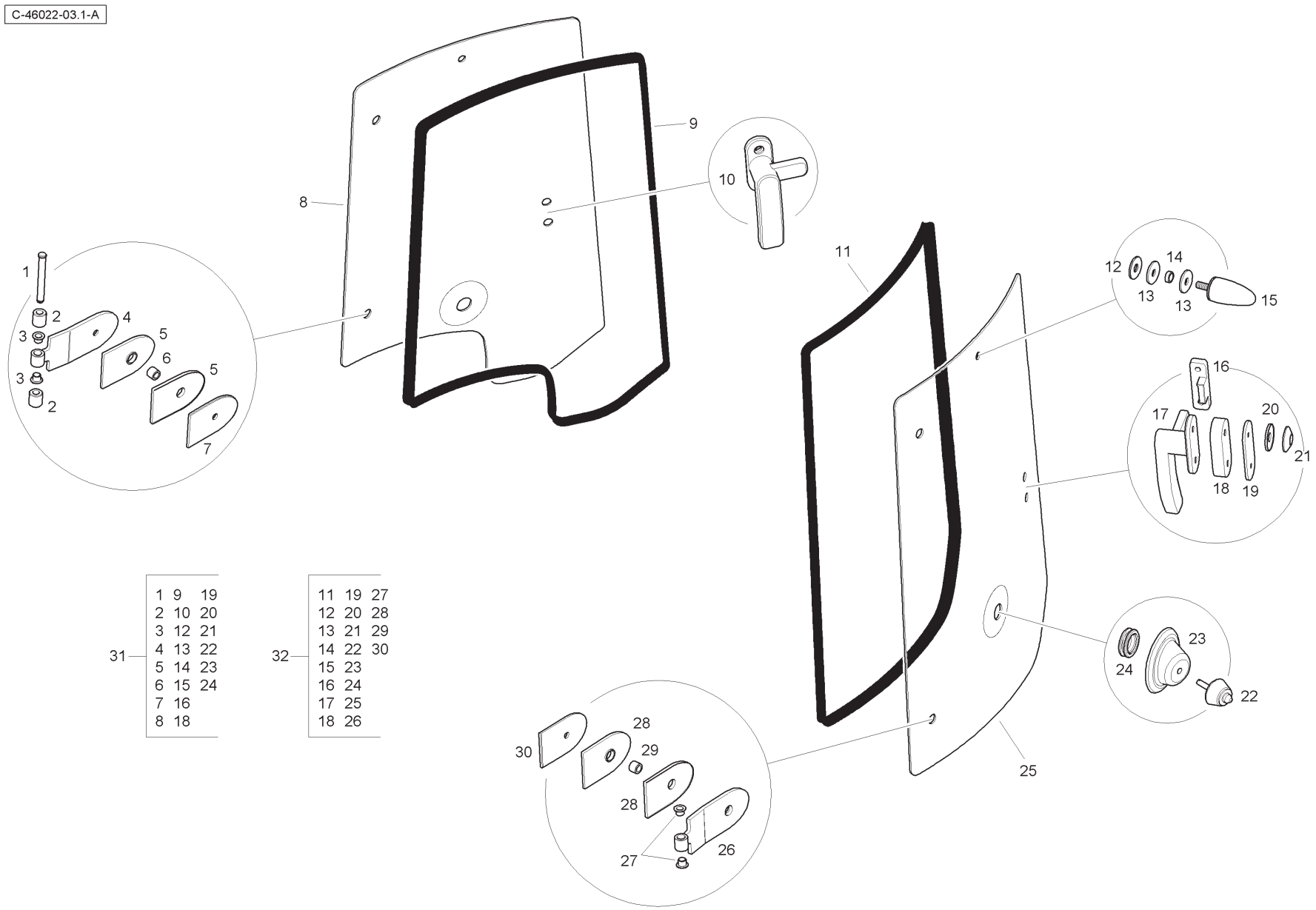
C-46022-03.1-A
1
2
3
4
5
6
7
8
9
10
11
12
13
14
15
16
17
18
19
20
21
22
23
24
25
26
27
28
29
30
31
1 9 19
2 10 20
3 12 21
4 13 22
5 14 23
6 15 24
7 16
8 18
32
11 19 27
12 20 28
13 21 29
14 22 30
15 23
16 24
17 25
18 26

Item	Part No.	Qty.	English	French	German	Spanish	Remarks
1	T100260	1	Pin	Goupille	Bolzen	Pasador	
2	T100086	2	Bush	Douille	Buchse	Casquillo	
3	T100073	2	Plastic Bush	Douille	Buchse	Casquillo	
4	T100317	1	Hinge	Charnière	Scharnier	Bisagra	
5	T100093	2	Gasket	Joint	Dichtscheibe	Empaquetadura	
6	T100070	1	Spacer	Entretoise	Abstandstück	Pieza Distancia	
7	T100094	1	Plate	Plate	Plate	Plate	
8	T123603	1	Rear Glass RH	Verre	Glas	Cristal	
9	T100323	1	Seal	Joint Etanchéité	Dichtring	Retén	
10	T100393	1	Handle	Poignée	Handgriff	Maneta	
11	T100091	1	Seal	Joint Etanchéité	Dichtring	Retén	
12	T100098	2	Washer	Rondelle	Scheibe	Arandela	
13	T100097	4	Rubber Washer	Rondelle	Scheibe	Arandela	
14	T100099	2	Spacer	Entretoise	Abstandstück	Pieza Distancia	
15	T100096	2	Stopper	Butée	Anschlag	Paro	
16	T100394	2	Lock	Serrure	Schloß	Cerradura	
17	T100392	1	Handle	Poignée	Handgriff	Maneta	
18	T100395	2	Spacer	Entretoise	Abstandstück	Pieza Distancia	
19	T100389	2	Gasket	Joint	Dichtscheibe	Empaquetadura	
20	T100390	4	Washer	Rondelle	Scheibe	Arandela	
21	T100391	4	Washer	Rondelle	Scheibe	Arandela	
22	T100079	2	Bump Stop	Butée	Anschlag	Paro	
23	T100087	2	Support	Support	Lagerung	Dispos.De Sostén	
24	T100095	2	Plug	Bouchon	VerschlStopfen	Tapón	
25	T123604	1	Rear Glass LH	Verre	Glas	Cristal	
26	T100317	3	Hinge	Charnière	Scharnier	Bisagra	
27	T100073	6	Plastic Bush	Douille	Buchse	Casquillo	
28	T100093	6	Gasket	Joint	Dichtscheibe	Empaquetadura	
29	T100070	3	Spacer	Entretoise	Abstandstück	Pieza Distancia	
30	T100094	3	Plate	Plaque	Platte	Plato	
31	T100089	1	Window Assembly RH	Fenêtre	Fenster Komplett	Ventana Completa	
32	T100088	1	Window Assembly LH	Fenêtre	Fenster Komplett	Ventana Completa	

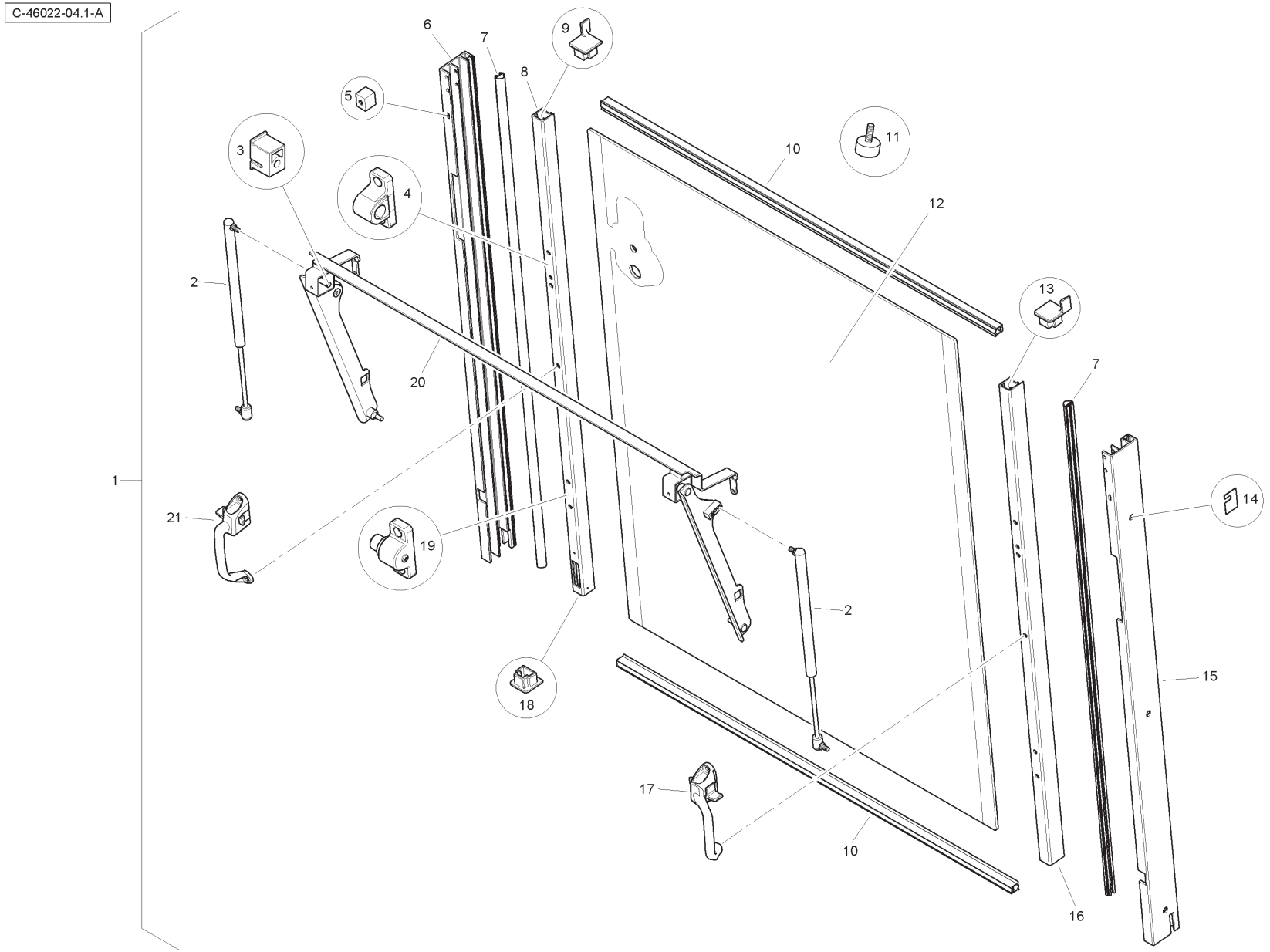
C-46022-04.1-A
1
2
3
4
5
6
7
8
9
10
11
12
13
14
15
16
17
18
19
20
21

Item	Part No.	Qty.	English	French	German	Spanish	Remarks
1	T100125	1	Rear Window Assembly	Fenêtre	Fenster Komplett	Ventana Completa	
2	T117783	2	Gas Spring	Support De Gaz	Gasdruckdaempfer	Amortiguador	
3	T100117	2	Bush	Douille	Buchse	Casquillo	
4	T100121	2	Bush	Douille	Buchse	Casquillo	
5	T100123	2	Stopper	Butée	Anschlag	Paro	
6	T100032	1	Profile	Profile	Profil	Perfil	
7	T100341	2	Seal	Joint Etanchéité	Dichtring	Retén	
8	T100034	1	Profile	Profile	Profil	Perfil	
9	T100367	1	Cap	Chapeau	Kappe	Tapa	
10	T100340	2	Seal	Joint Etanchéité	Dichtring	Retén	
11	T100153	1	Bump Stop	Butée	Anschlag	Paro	
12	T100039	1	Glass	Verre	Glas	Cristal	
13	T100366	1	Cap	Chapeau	Kappe	Tapa	
14	T100124	6	Spacer	Entretoise	Abstandstück	Pieza Distancia	
15	T100033	1	Profile	Profile	Profil	Perfil	
16	T100035	1	Profile	Profile	Profil	Perfil	
17	T100118	1	Handle	Poignée	Handgriff	Maneta	
18	T100368	2	Cap	Chapeau	Kappe	Tapa	
19	T100120	2	Spring Pin	Goupille	Bolzen	Pasador	
20	T100329	1	Support Bracket	Support	Lagerung	Dispos.De Sostén	
21	T100119	1	Handle	Poignée	Handgriff	Maneta	

C-46022-05.1-A

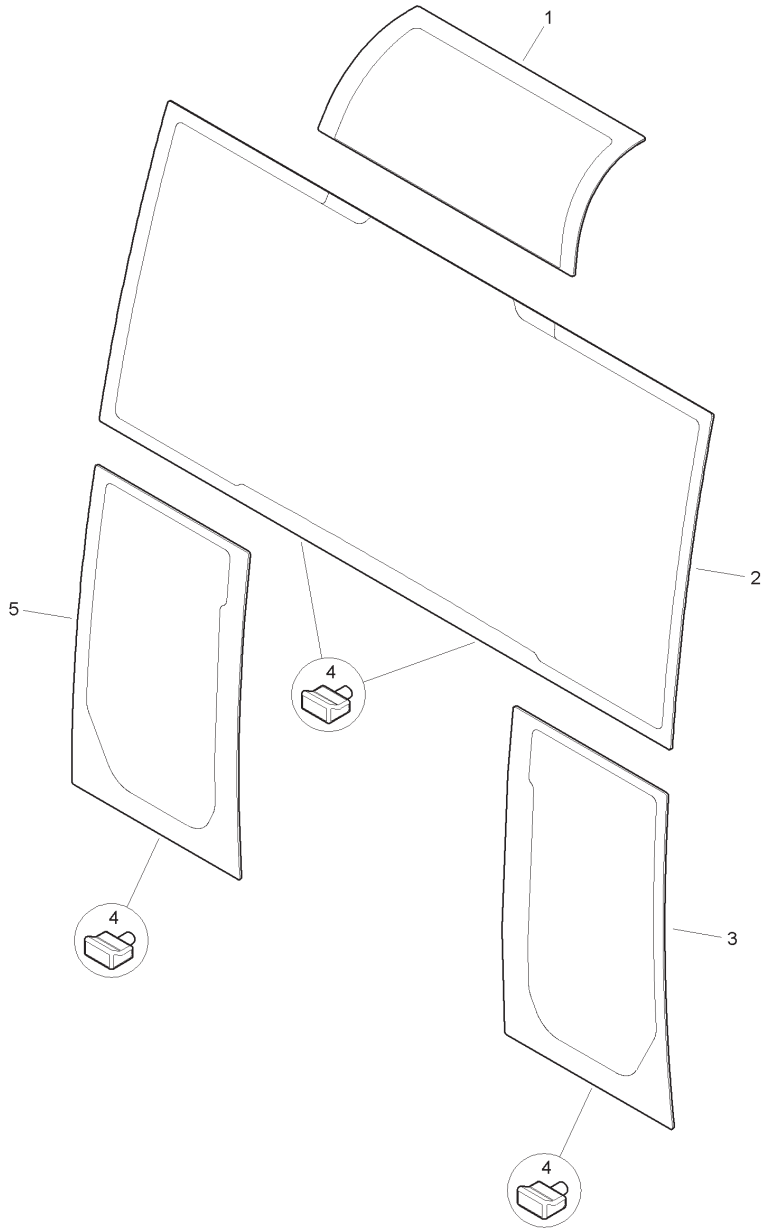

Item	Part No.	Qty.	English	French	German	Spanish	Remarks
1	T100024	1	Top Glass	Verre	Glas	Cristal	
2	T100025	1	Windscreen	Pare Brise	Windschutzscheib	Parabrisas	
3	T100026	1	Glass LH	Verre	Glas	Cristal	
4	T100455	4	Pin	Goupille	Bolzen	Pasador	
5	T100027	1	Glass RH	Verre	Glas	Cristal	

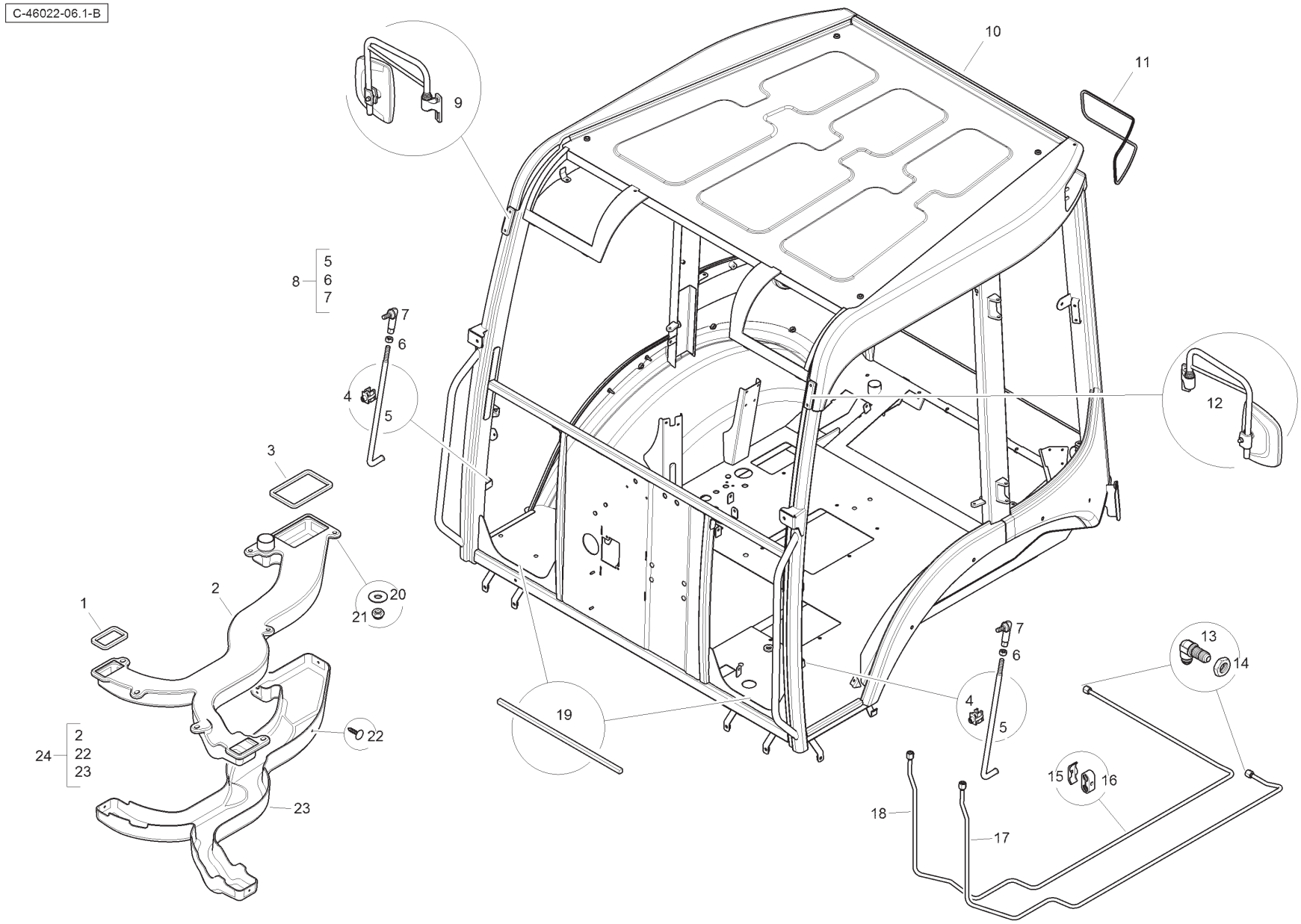
C-46022-06.1-B
9
10
11
8
5
6
7
7
6
4
5
12
3
2
1
20
21
19
7
6
4
5
13
14
22
24
2
22
23
23
15
16
18
17

Item	Part No.	Qty.	English	French	German	Spanish	Remarks
1	T100358	2	Gasket	Joint	Dichtscheibe	Empaquetadura	
2	T100148	1	Air Duct Assy.	Conduit	Durchführung	Ducto	
3	T100359	1	Gasket	Joint	Dichtscheibe	Empaquetadura	
4	T100364	2	Pin Lock	Circlip	Schelle	Clip	
5	T119782	1	Door Stay	Portière Hauban	Tür Strebe	Puerta Tirante	
6	339169X1	1	Nut	Ecrou	Mutter	Tuerca	
7	3517518M1	1	Ball Joint	Rotule	Kugelgelenk	Rotula	
8	T119843	2	Door Stay Assembly	Portière Hauban	Tür Strebe	Puerta Tirante	
9	T100370	1	External Mirror	Rétroviseur	Rückspiegel	Espejo	
10	T100220	1	Frame	Superstructure	Aufbau	Superstructura	
11	T100384	2	Seal	Joint Etanchéité	Dichtring	Retén	
12	T100369	1	External Mirror	Rétroviseur	Rückspiegel	Espejo	
13	361194X1	2	Union	Raccord	Verschraubung	Racor	
14	356614X1	2	Nut	Ecrou	Mutter	Tuerca De Retención	
15	T108394	2	Cover Plate	Plaque	Platte	Plato	
16	T108393	2	Pipe Clamp	Collier	Halteschelle	Abrazadera	
17	T101646	1	Tube Assembly	Ensemble Tube	Rohr Kpl	Conj.De Tubo	
18	T101645	1	Tube Assembly	Ensemble Tube	Rohr Kpl	Conj.De Tubo	
19	T100345	2	Gasket	Joint	Dichtscheibe	Empaquetadura	
20	391039X1	7	Washer	Rondelle	Scheibe	Arandela	
21	394367X1	7	Nut	Ecrou	Mutter	Tuerca De Retención	
22	T103685	8	Fir Tree Button	Bouton	Knopftaste	Pulsador	
23	T103684	1	Duct Insulation	Isolant	Isolierung	Aislación	
24	T103683	1	Duct Insulation	Isolant	Isolierung	Aislación	

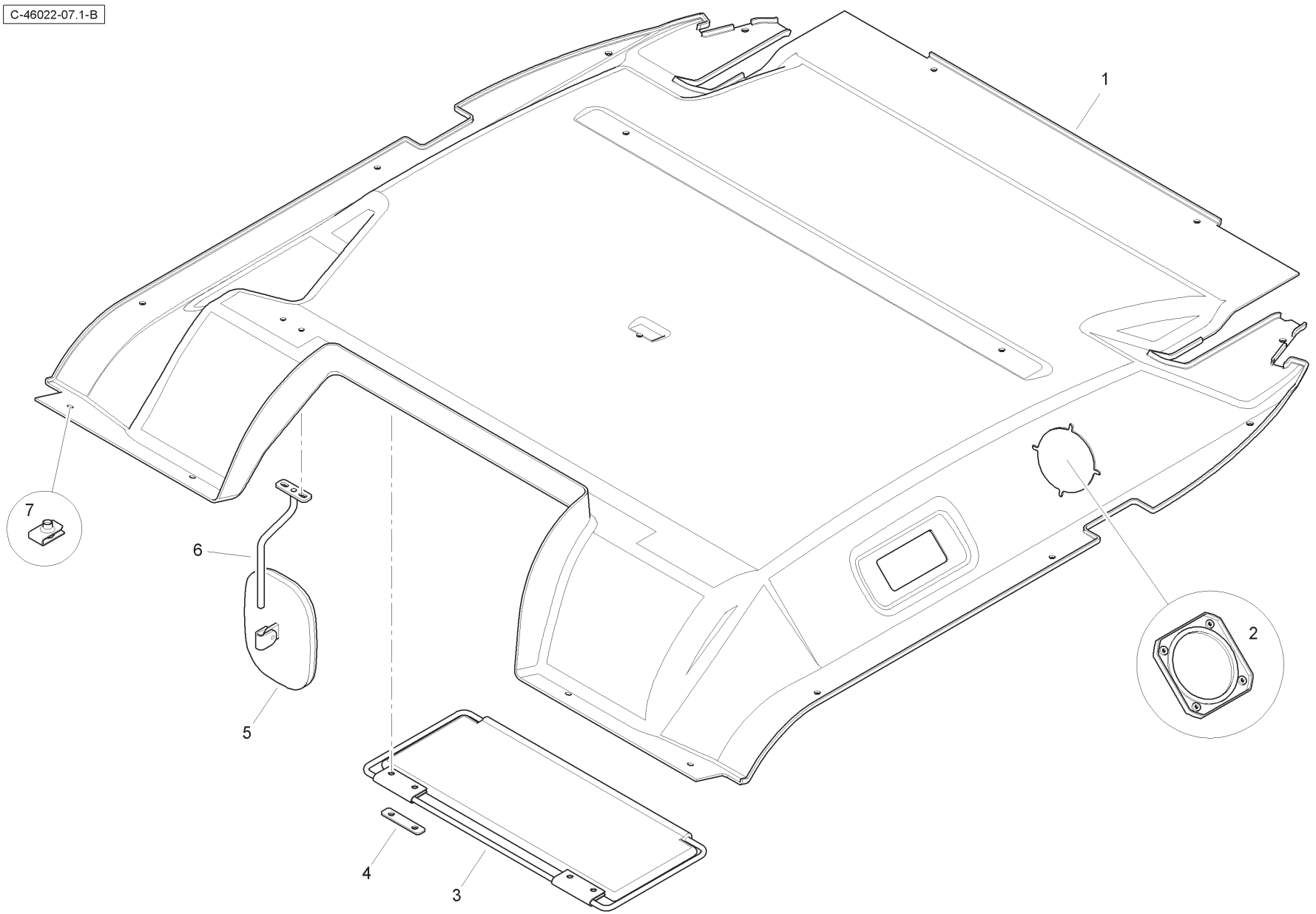
C-46022-07.1-B
1
2
3
4
5
6
7

Item	Part No.	Qty.	English	French	German	Spanish	Remarks
1	T100112	1	Headliner	Plafond	Kabinenhimmel	Forro de techo	
2	T100462	1	Speaker Covers	Couvercle	Deckel	Cubierta	
3	T100382	1	Sun Visor	Visière	Sonnenblende	Visera	
4	T100383	2	Plate	Plaque	Platte	Placa	
5	T100286	1	Mirror	Rétroviseur	Rückspiegel	Espejo	
6	T100285	1	Mirror Arm	Bras	Arm	Brazo	
7	T105006	16	Lug Nut	Ecrou	Mutter	Tuerca	

C-46022-08.1-A

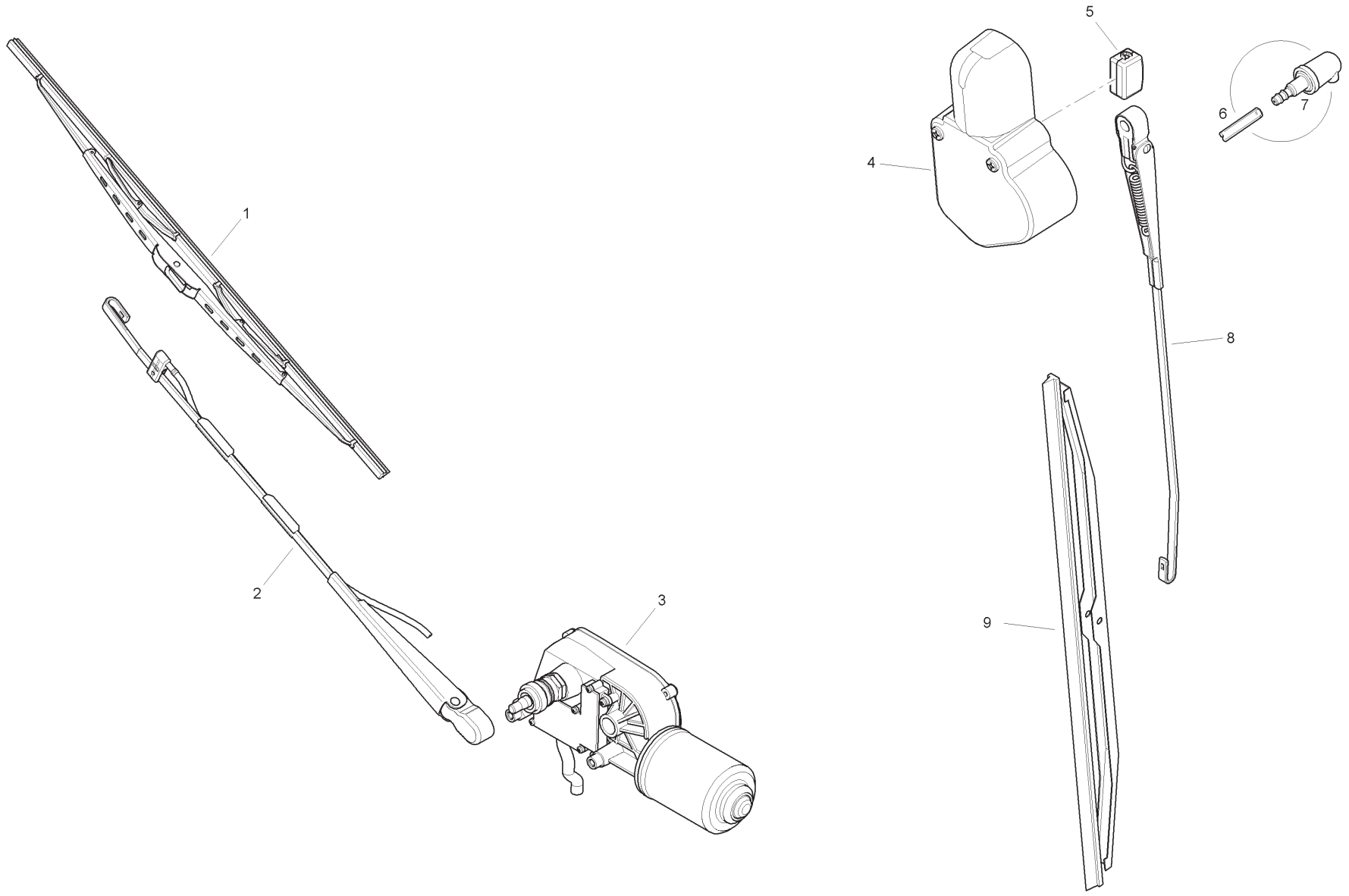

Item	Part No.	Qty.	English	French	German	Spanish	Remarks
1	T100362	1	Wiper	Essuie Glace	Scheibenwischer	Limpia Parabrisa	
2	T100049	1	Wiper Single Arm	Bras Essuie Gl	Wischerarm	Brazo,l p Brisa	
3	T100048	1	Wiper Motor	Moteur Essuie Gl	Wischermotor	Motor l Parabris	
4	T120318	1	Wiper Motor	Moteur Essuie Gl	Wischermotor	Motor l Parabris	
5	T114596	1	Cover	Couvercle	Deckel	Cubierta	
6	T100427	1	Washer Tube	Tube	Rohr	Tubo	
7	T100428	1	Nozzle	Nez injecteur	Düse	Tobera	
8	T100347	1	Wiper Single Arm	Bras Essuie Gl	Wischerarm	Brazo,l p Brisa	
9	T100107	1	Wiper	Essuyeur	Wischer	Limpiador	

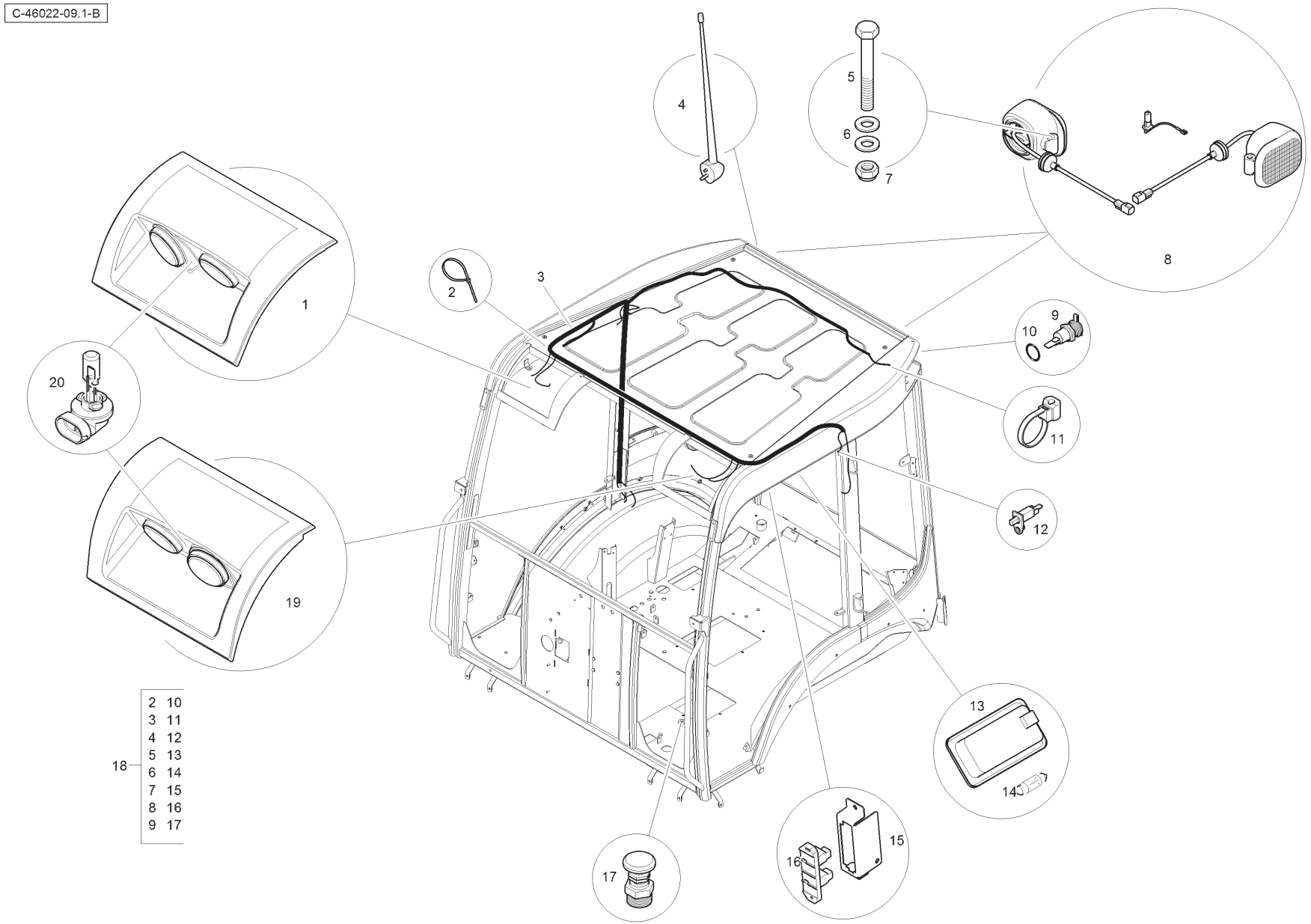
C-46022-09.1-B
1
2
3
4
5
6
7
8
9
10
11
12
13
14
15
16
17
18
19
20
2 10
3 11
4 12
5 13
6 14
7 15
8 16
9 17

Item	Part No.	Qty.	English	French	German	Spanish	Remarks
1	T100133	1	Work Lights	Phare Travail	Arbeitsleuchte	Luz De Trabajo	
2	1664405M1	2	Tie	Attache	KupplStange	Barra de enlace	
3	T105074	1	Wire Harness	Faisceau	Beschirrung	Arnés	
4	T100154	1	Aerial	Antenne	Antenne	Antena	
5	339368X1	4	Bolt	Boulon	Schraubbolzen	Perno	
6	390972X1	8	Washer	Rondelle	Unterlegscheibe	Arandela	
7	394367X1	4	Nut	Ecrou	Mutter	Tuerca	
8	6114301M91	4	Rear Work Light	Phare Travail	Arbeitsleuchte	Luz De Trabajo	
9	T100155	2	Beacon Socket	Porte Lampe	Lampenfassung	Porta Lámpara	
10	T126257	2	O Ring	Joint torique	O Ring	Junta tórica	
11	T106314	19	Cable Tie	Attache Câble	Kabelbinder	Enlace De Cable	
12	T100068	2	Door Switch	Interrupteur	Schalter	Interruptor	
13	T100109	1	Intertior Light	Plafonnier	Deckenleuchte	Luz Interior	
14	T100425	1	Lamp	Ampoule	Glühlampe	Lámpara	
15	T100374	1	Plate	Plaque	Platte	Plato	
16	T100115	1	Contactor	Vis Platinée	UnterbrKontakt	Platinos	
17	T100085	1	Diff. Switch	Contact Bloc Dif	DiffsperrSchalt	Conmut Bloc Dif	
18	T105030	1	Cab Electric	Cabine électrique	Kabine Elektro	Cabina eléctrica	
19	T100132	1	Work Lights	Phare Travail	Arbeitsleuchte	Luz De Trabajo	
20	-	4	Bulb	Ampoule	Glühlampe	Lámpara	

C-46024-01.1-B

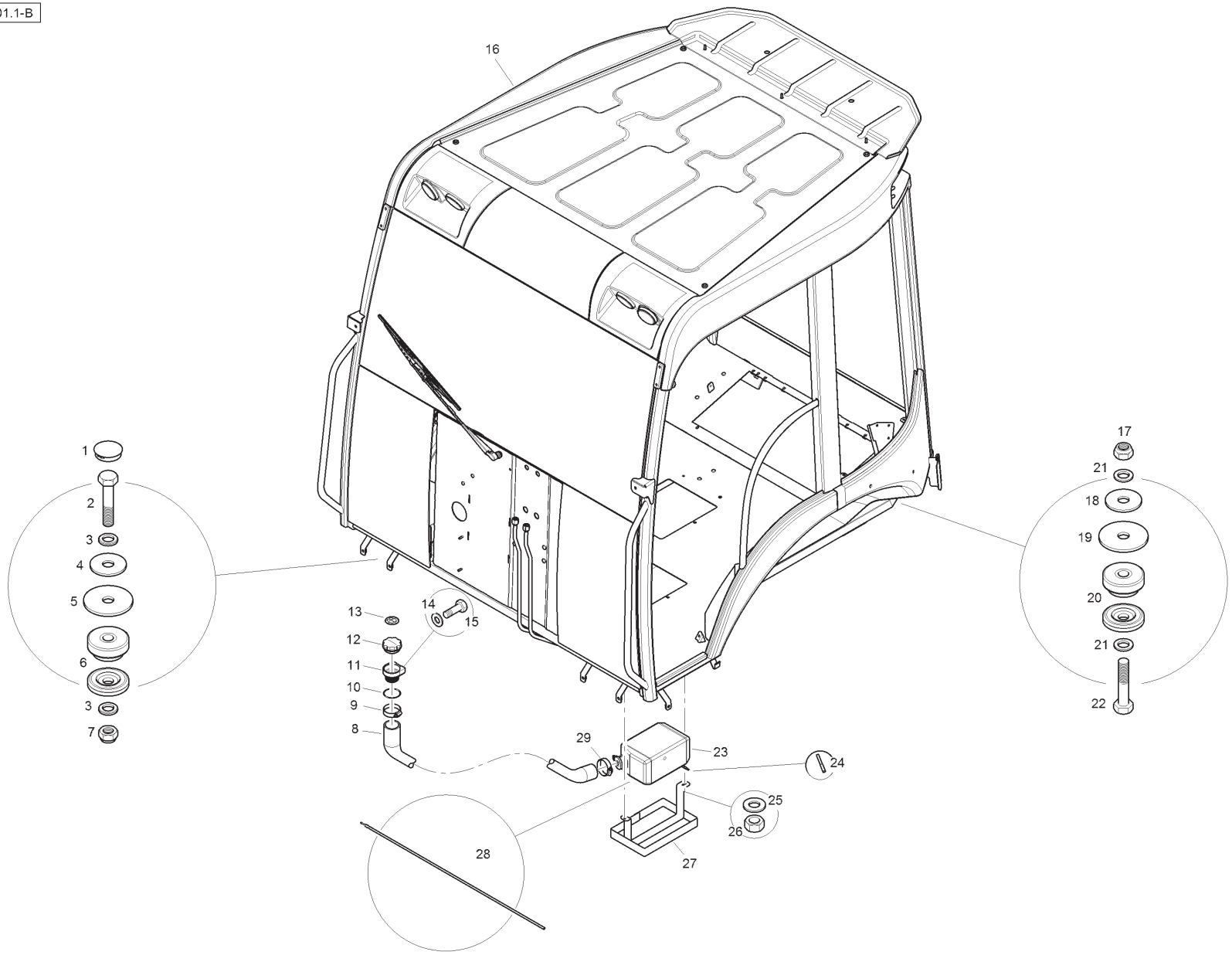
16
1
2
3
4
5
6
3
7
13
12
11
10
9
8
14
15
17
21
18
19
20
21
22
29
23
24
25
26
27
28

Item	Part No.	Qty.	English	French	German	Spanish	Remarks
1	3521671M1	2	Plug	Cache	Abdeckung	Tapa	
2	391332X1	2	Bolt	Goupille	Bolzen	Tornillo	
3	385365X1	4	Washer	Rondelle	Scheibe	Arandela	
4	6101687M1	2	Cab Mount Washer	Rondelle	Scheibe	Arandela	
5	T105457	2	Cab Mount Washer	Rondelle	Scheibe	Arandela	
6	T102287	2	Cab Mount	Silentbloc	Untersatz, Gummi	Montura, Caucho	
7	339035X1	2	Nut	Ecrou	Mutter	Tuerca	
8	T121437	1	Hose	Durit	Schlauch	Flexible	
9	3517414M1	1	Clip, Hose	Collier durit	Schlauchschelle	Clip,manguera	
10	-	1	O Ring	Joint torique	O Ring	Junta tórica	
11	T121492	1	Body, Filter	Corps de filtre	Filterkörper	Cuerpo de filtro	
12	T121494	1	Cap	Chapeau	Kappe	Tapa	
13	T121579	1	Decal	Décalcomanie	Aufkleber	Calcomanía	
14	390971X1	2	Washer	Rondelle	Scheibe	Arandela	
15	391074X1	2	Bolt	Boulon	Schraubbolzen	Perno	
16	T104871	1	Canopy Assembly	Pare Soleil	Vordach	Dosel	
17	339035X1	2	Nut	Ecrou	Mutter	Tuerca	
18	6101687M1	2	Cab Mount Washer	Rondelle	Scheibe	Arandela	
19	T105457	2	Cab Mount Washer	Rondelle	Scheibe	Arandela	
20	T102287	2	Cab Mount	Silentbloc	Untersatz, Gummi	Montura, Caucho	
21	385365X1	4	Washer	Rondelle	Scheibe	Arandela	
22	391332X1	2	Bolt	Boulon	Schraubbolzen	Perno	
23	T102926	1	Washer Bottle	Bouteille	Flasche	Botella	
24	T125750	1	Blanking Plug	Bouchon	VerschlStopfen	Tapón	
25	390971X1	2	Washer	Rondelle	Scheibe	Arandela	
26	339030X1	2	Nut	Ecrou	Mutter	Tuerca	
27	T121576	1	Bracket	Support fixation	Haltearm	Soporte	
28	T125645	1	Hose	Durit	Schlauch	Flexible	
29	3517414M1	1	Clip, Hose	Collier durit	Schlauchschelle	Clip,manguera	

C-46024-02.1-A

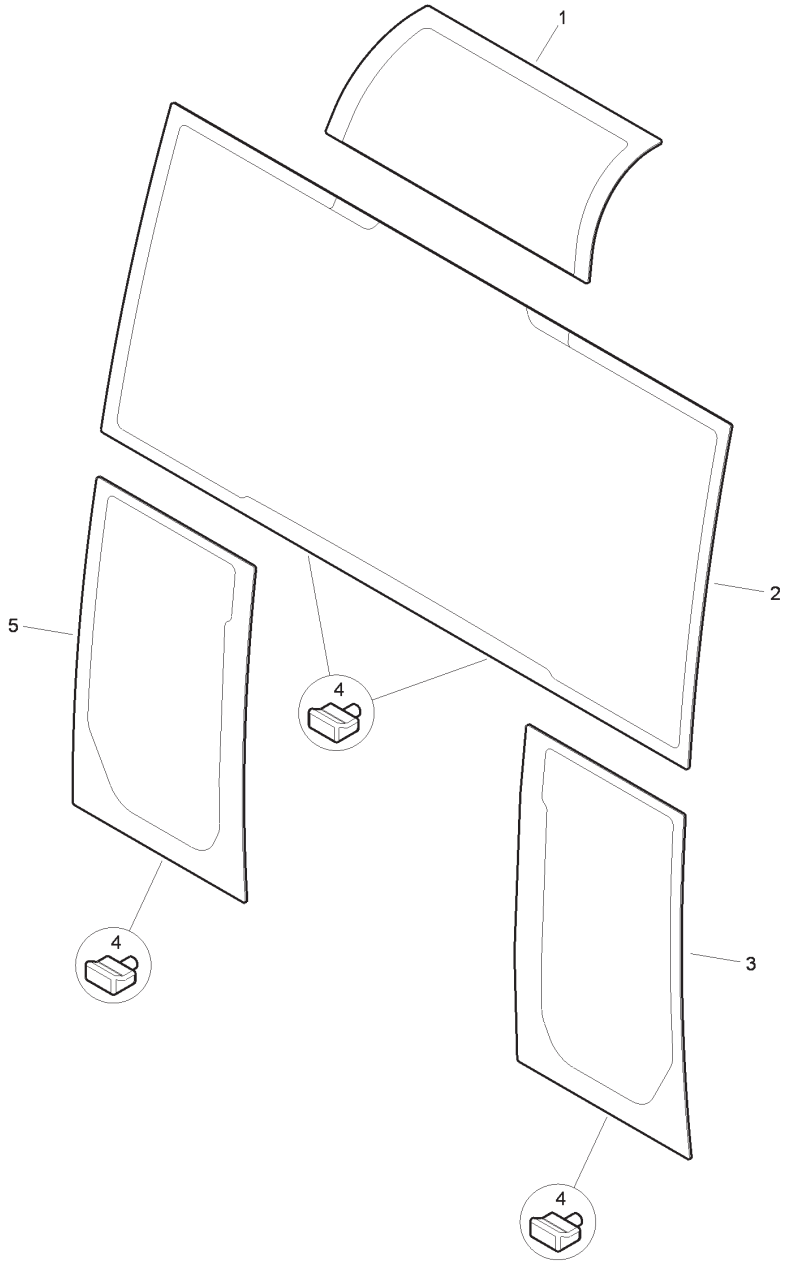

Item	Part No.	Qty.	English	French	German	Spanish	Remarks
1	T100024	1	Top Glass	Verre	Glas	Cristal	
2	T100025	1	Windscreen	Pare Brise	Windschutzscheib	Parabrisas	
3	T100026	1	Glass LH	Verre	Glas	Cristal	
4	T100455	4	Pin	Goupille	Bolzen	Pasador	
5	T100027	1	Glass RH	Verre	Glas	Cristal	

C-46024-03.1-B

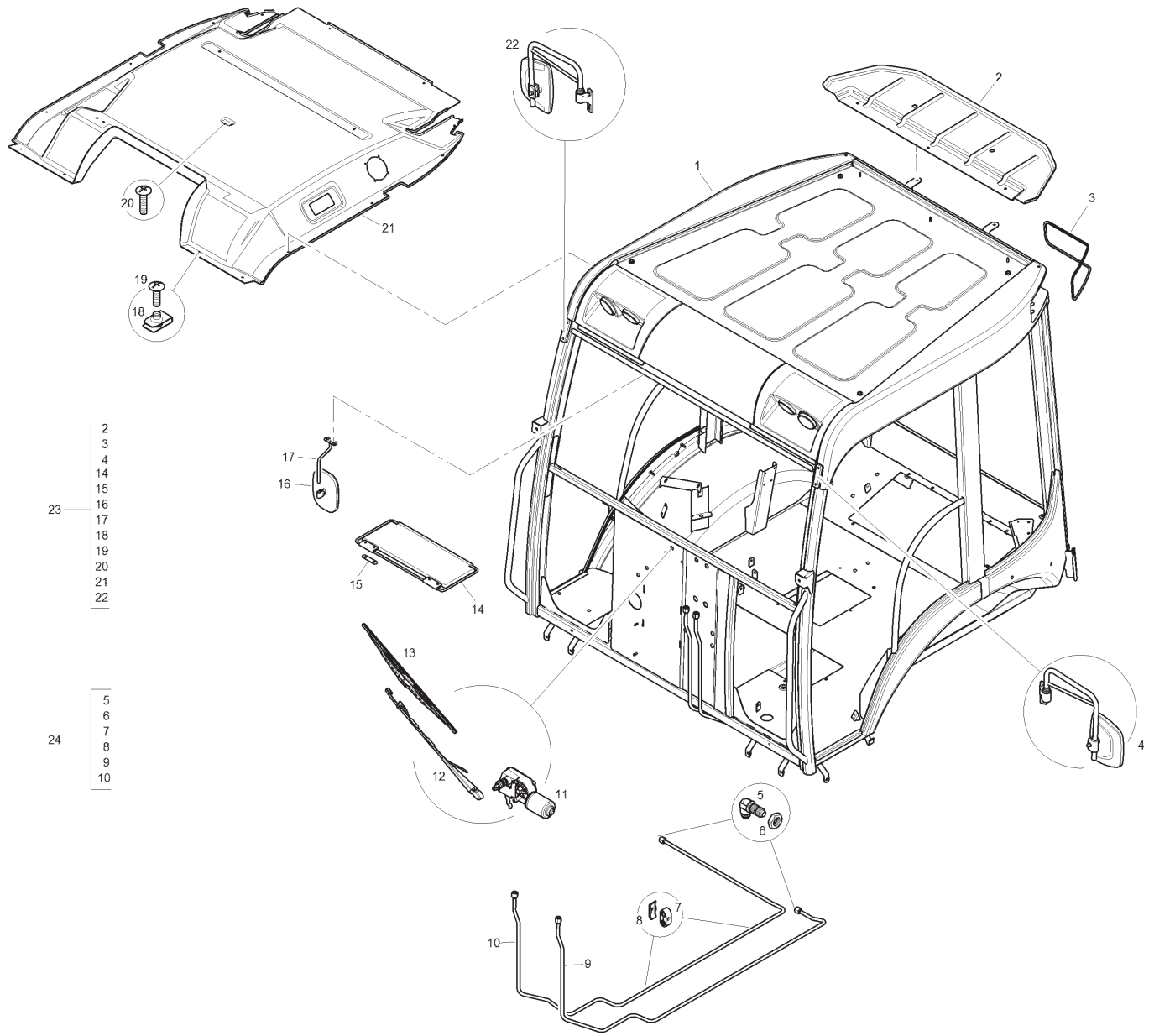
22
2
1
3
20
21
19
18
17
16
15
14
13
12
11
4
5
6
7
8
9
10
23
2
3
4
14
15
16
17
18
19
20
21
22
24
5
6
7
8
9
10

Item	Part No.	Qty.	English	French	German	Spanish	Remarks
1	T105119	1	Canopy Assembly	Pare Soleil	Vordach	Dosel	
2	T100388	1	Roof Extension	Rallonge	Verlängerung	Extensión	
3	T100384	2	Seal	Joint Etanchéité	Dichtring	Retén	
4	T100369	1	External Mirror	Rétroviseur	Rückspiegel	Espejo	
5	361194X1	2	Union	Raccord	Verschraubung	Racor	
6	356614X1	2	Nut	Ecrou	Mutter	Tuerca	
7	T108393	2	Pipe Clamp	Collier	Halteschelle	Abrazadera	
8	T108394	2	Cover Plate	Plaque	Platte	Plato	
9	T101646	1	Tube Assembly	Ensemble Tube	Rohr Kpl	Conj.De Tubo	
10	T101645	1	Tube Assembly	Ensemble Tube	Rohr Kpl	Conj.De Tubo	
11	T100048	1	Wiper Motor	Moteur Essuie Gl	Wischermotor	Motor l Parabris	
12	T100049	1	Wiper Single Arm	Bras Essuie Gl	Wischerarm	Brazo,l p Brisa	
13	T100362	1	Wiper	Essuie Glace	Scheibenwischer	Limpia Parabrisa	
14	T100382	1	Sun Visor	Visière	Sonnenblende	Visera	
15	T100383	2	Plate	Plaque	Platte	Placa	
16	T100286	1	Mirror	Rétroviseur	Rückspiegel	Espejo	
17	T100285	1	Mirror Arm	Bras	Arm	Brazo	
18	T105006	14	Lug Nut	Ecrou	Mutter	Tuerca	
19	T105110	14	Screw	Vis	Schraube	Tornillo	
20	T117489	1	Screw	Vis	Schraube	Tornillo	
21	T116796	1	Headliner	Plafond	Kabinenhimmel	Forro de techo	
22	T100370	1	External Mirror	Rétroviseur	Rückspiegel	Espejo	
23	T105111	1	Canopy Roof Assembly	Pare soleil Toit	Vordach Dach	Dosel Techo	
24	T103598	1	Brake Pipe Assembly	Tuyauterie frein	Bremsleitung	Tubería de freno	

C-46024-04.1-B

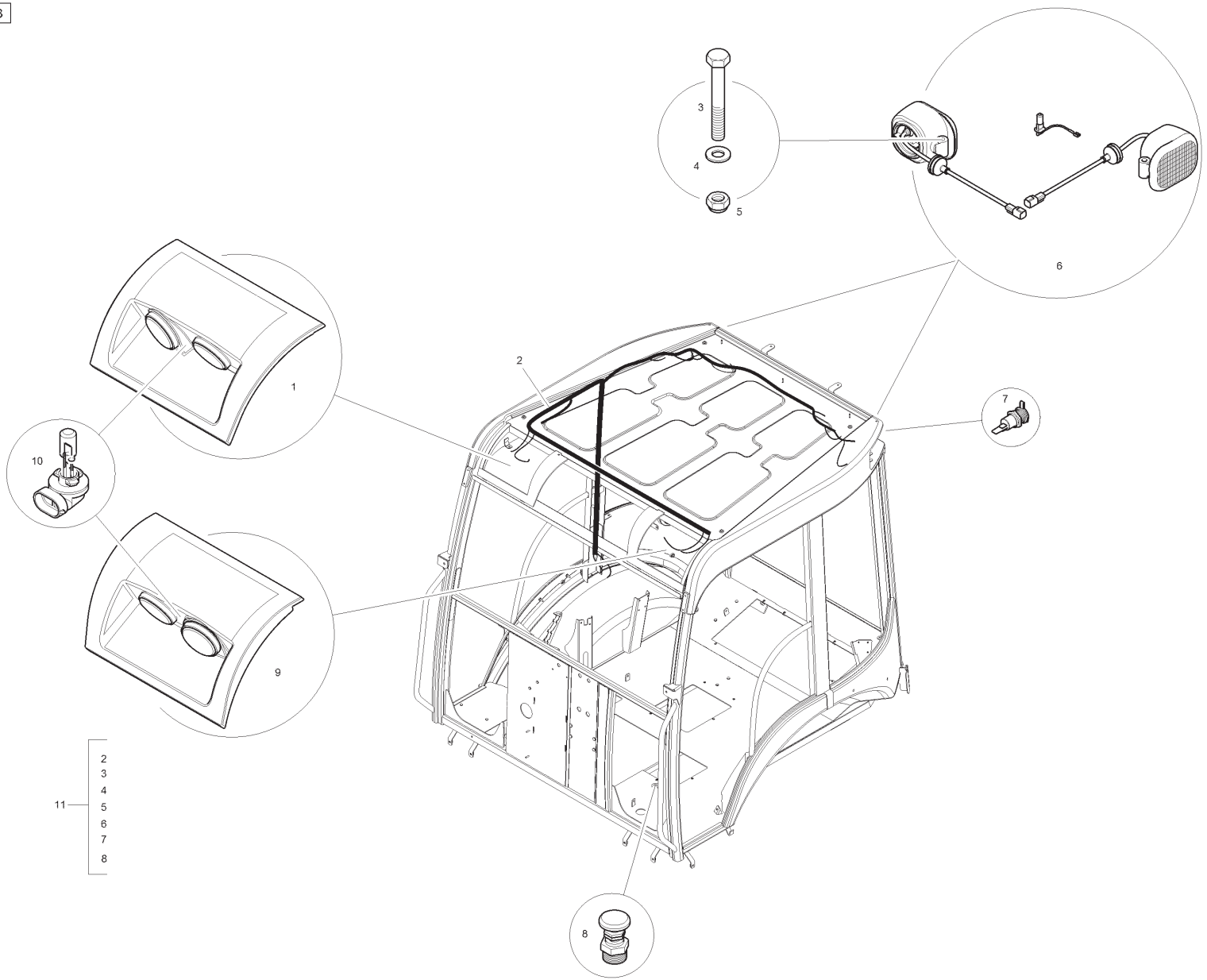

Item	Part No.	Qty.	English	French	German	Spanish	Remarks
1	T100133	1	Work Lights	Phare Travail	Arbeitsleuchte	Luz De Trabajo	
2	T105112	1	Canopy Electric	Pare soleil électrique	Vordach Elektro	Dosel eléctrica	
3	339368X1	4	Bolt	Boulon	Schraubbolzen	Perno	
4	390972X1	8	Washer	Rondelle	Unterlegscheibe	Arandela	
5	394367X1	4	Nut	Ecrou	Mutter	Tuerca	
6	6114301M91	4	Rear Work Light	Phare Travail	Arbeitsleuchte	Luz De Trabajo	
7	T100155	2	Beacon Socket	Porte Lampe	Lampenfassung	Porta Lámpara	
8	T100085	1	Diff. Switch	Contact Bloc Dif	DiffsperrSchalt	Conmut Bloc Dif	
9	T100132	1	Work Lights	Phare Travail	Arbeitsleuchte	Luz De Trabajo	
10	-	4	Bulb	Ampoule	Glühlampe	Lámpara	
11	T116279	1	Wire Harness	Faisceau	Beschirrung	Arnés	

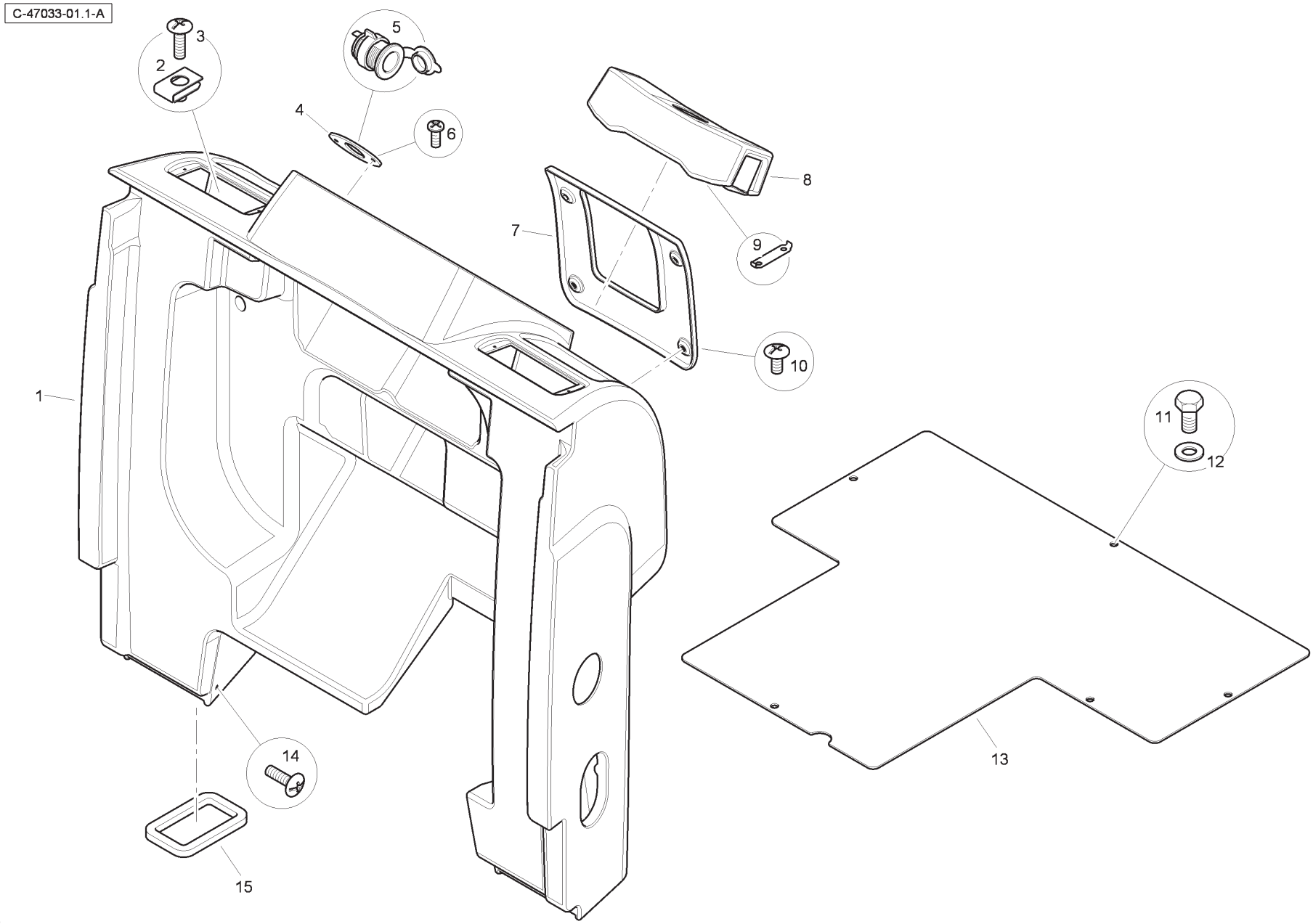
C-47033-01.1-A
1
2
3
4
5
6
7
8
9
10
11
12
13
14
15

Item	Part No.	Qty.	English	French	German	Spanish	Remarks
1	T100110	1	Front Console	Console	Konsole	Consola	
2	T105006	2	Lug Nut	Ecrou	Mutter	Tuerca	
3	T105110	2	Screw	Vis	Schraube	Tornillo	
4	T100346	1	Plate	Plaque	Platte	Plato	
5	T105376	1	12v Socket	Corps rotule 12v	SteckschlNuss 12v	Enchufe 12v	
6	3007932X1	2	Screw	Vis	Schraube	Tornillo	
7	T100111	1	Cover	Couvercle	Deckel	Cubierta	
8	T102191	1	Column Trim	Enjoliveur	Zierleiste	Tapizado	
9	T103776	2	Clip	Circlip	Schelle	Clip	
10	T105110	4	Screw	Vis	Schraube	Tornillo	
11	339124X1	5	Bolt	Boulon	Schraubbolzen	Perno	
12	390972X1	5	Washer	Rondelle	Scheibe	Arandela	
13	T100373	1	Floor Plate	Plaque	Platte	Plato	
14	T105110	2	Screw	Vis	Schraube	Tornillo	
15	T100358	2	Gasket	Joint	Dichtscheibe	Empaquetadura	

C-47033-02.1-B

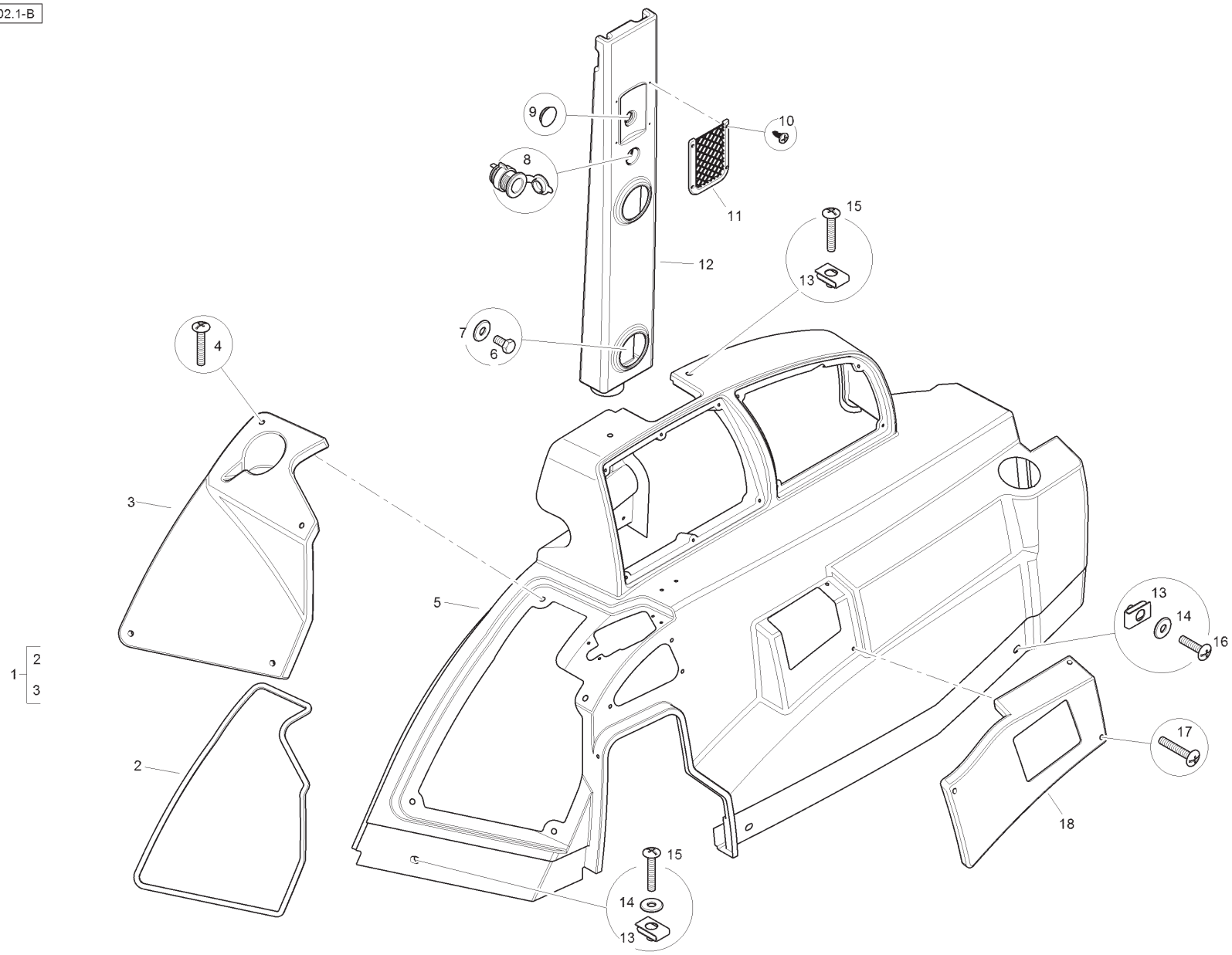

Item	Part No.	Qty.	English	French	German	Spanish	Remarks
1	T123259	1	Relay Cover	Couvercle	Deckel	Cubierta	
2	T123258	1	Edge Seal	Bord Joint étanchéité	Kante Dichtring	Borde Retén	
3	T100137	1	Relay Cover	Couvercle	Deckel	Cubierta	
4	T105375	4	Screw	Vis	Schraube	Tornillo	
5	T100130	1	Console	Console	Konsole	Consola	
6	391074X1	2	Bolt	Boulon	Schraubbolzen	Perno	
7	391038X1	2	Washer	Rondelle	Scheibe	Arandela	
8	T105376	1	12v Socket	Corps rotule 12v	SteckschlNuss 12v	Enchufe 12v	
9	T105454	1	Blanking Plug	Bouchon	VerschlStopfen	Tapón	
10	365909X1	4	Screw	Vis	Schraube	Tornillo	
11	T100440	1	Phone Holder	Pièce Support	Halter	Sujetador	
12	T100084	1	B Post Cover	Couvercle	Deckel	Cubierta	
13	T105006	6	Lug Nut	Ecrou	Mutter	Tuerca	
14	391039X1	3	Washer	Rondelle	Scheibe	Arandela	
15	T105375	4	Screw	Vis	Schraube	Tornillo	
16	T105110	2	Screw	Vis	Schraube	Tornillo	
17	T105375	3	Screw	Vis	Schraube	Tornillo	
18	T122114	1	Cover	Couvercle	Deckel	Cubierta	

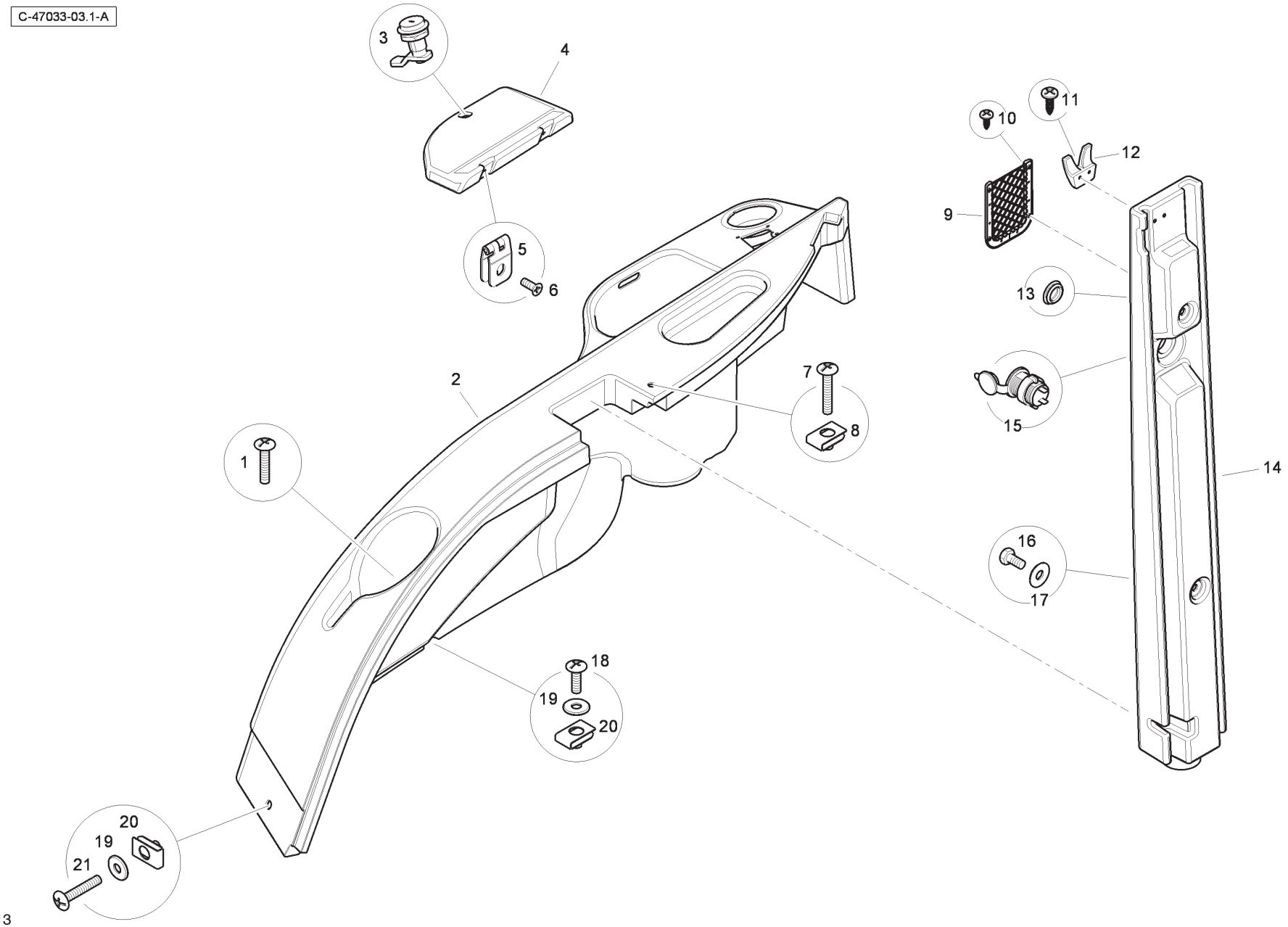
C-47033-03.1-A
1
2
3
4
5
6
7
8
9
10
11
12
13
14
15
16
17
18
19
20
21

Item	Part No.	Qty.	English	French	German	Spanish	Remarks
1	T117588	1	Screw	Vis	Schraube	Tornillo	
2	T100131	1	Console	Console	Konsole	Consola	
3	T100435	1	Lock	Serrure	Schloß	Cerradura	
4	T100141	1	Box Cover	Couvercle	Deckel	Cubierta	
5	T100147	2	Hinge	Charnière	Scharnier	Bisagra	
6	3009924X1	4	Screw	Vis	Schraube	Tornillo	
7	T105375	2	Screw	Vis	Schraube	Tornillo	
8	T105006	2	Lug Nut	Ecrou	Mutter	Tuerca	
9	T100440	1	Phone Holder	Pièce Support	Halter	Sujetador	
10	365909X1	4	Screw	Vis	Schraube	Tornillo	
11	365924X1	2	Screw	Vis	Schraube	Tornillo	
12	T100437	1	Coat Hook	Coat Hook	Coat Hook	Coat Hook	
13	T105454	1	Plug	Bouchon	VerschlStopfen	Tapón	
14	T100083	1	B Post Cover	Couvercle	Deckel	Cubierta	
15	T105376	1	12v Socket	Corps rotule 12v	SteckschlNuss 12v	Enchufe 12v	
16	391074X1	2	Bolt	Boulon	Schraubbolzen	Perno	
17	391038X1	2	Washer	Rondelle	Scheibe	Arandela	
18	T105110	1	Screw	Vis	Schraube	Tornillo	
19	391039X1	3	Washer	Rondelle	Scheibe	Arandela	
20	T105006	3	Lug Nut	Ecrou	Mutter	Tuerca	
21	T105375	2	Screw	Vis	Schraube	Tornillo	

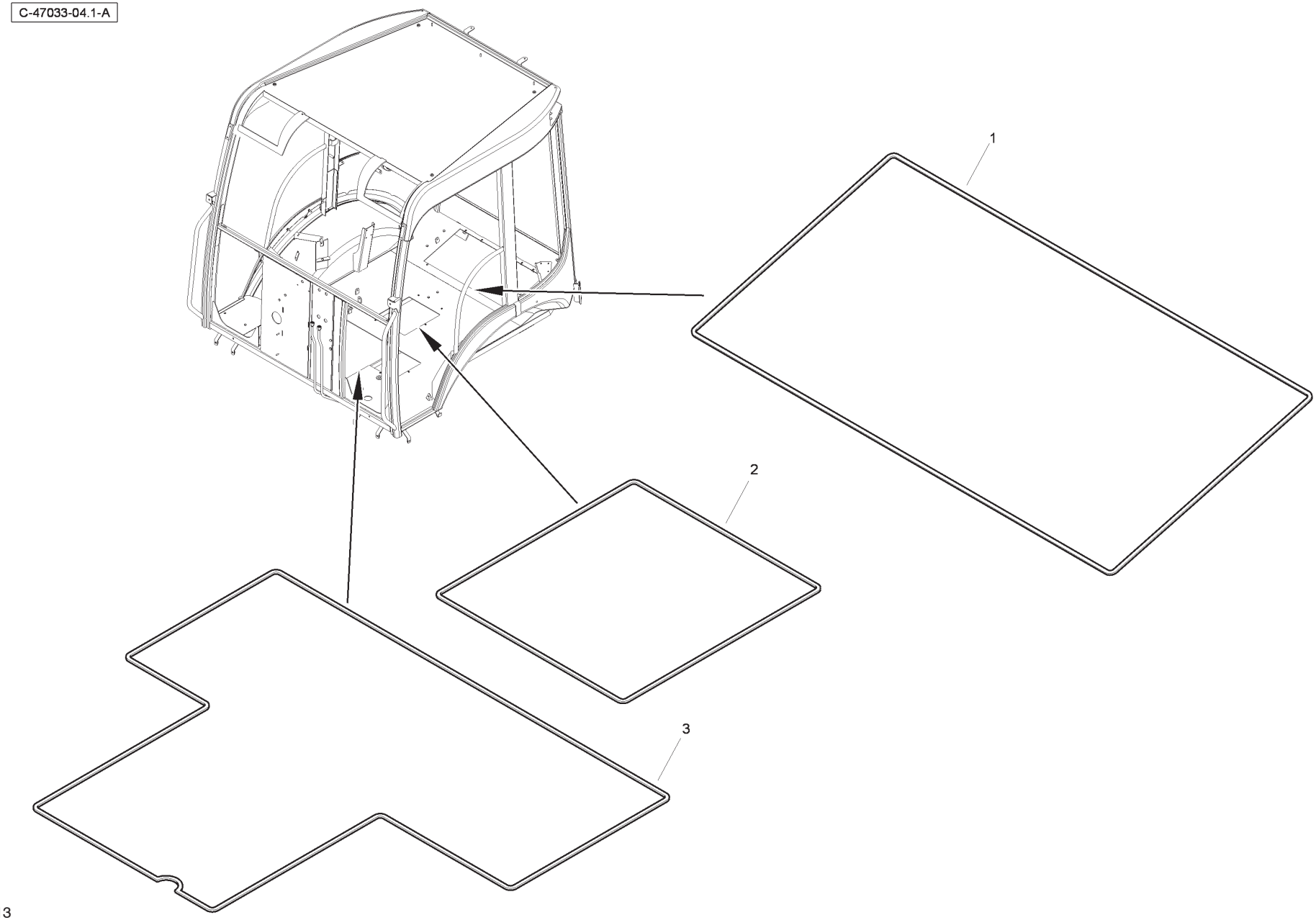
C-47033-04.1-A
1
2
3

Item	Part No.	Qty.	English	French	German	Spanish	Remarks
1	T125509	1	Floor Gasket	Plancher Joint	Fußboden Dichtscheibe	Piso Empaquetadura	
2	T125509	1	Floor Gasket	Plancher Joint	Fußboden Dichtscheibe	Piso Empaquetadura	
3	T125509	1	Floor Gasket	Plancher Joint	Fußboden Dichtscheibe	Piso Empaquetadura	

Canopy Trim - Front Console

4067- 47034

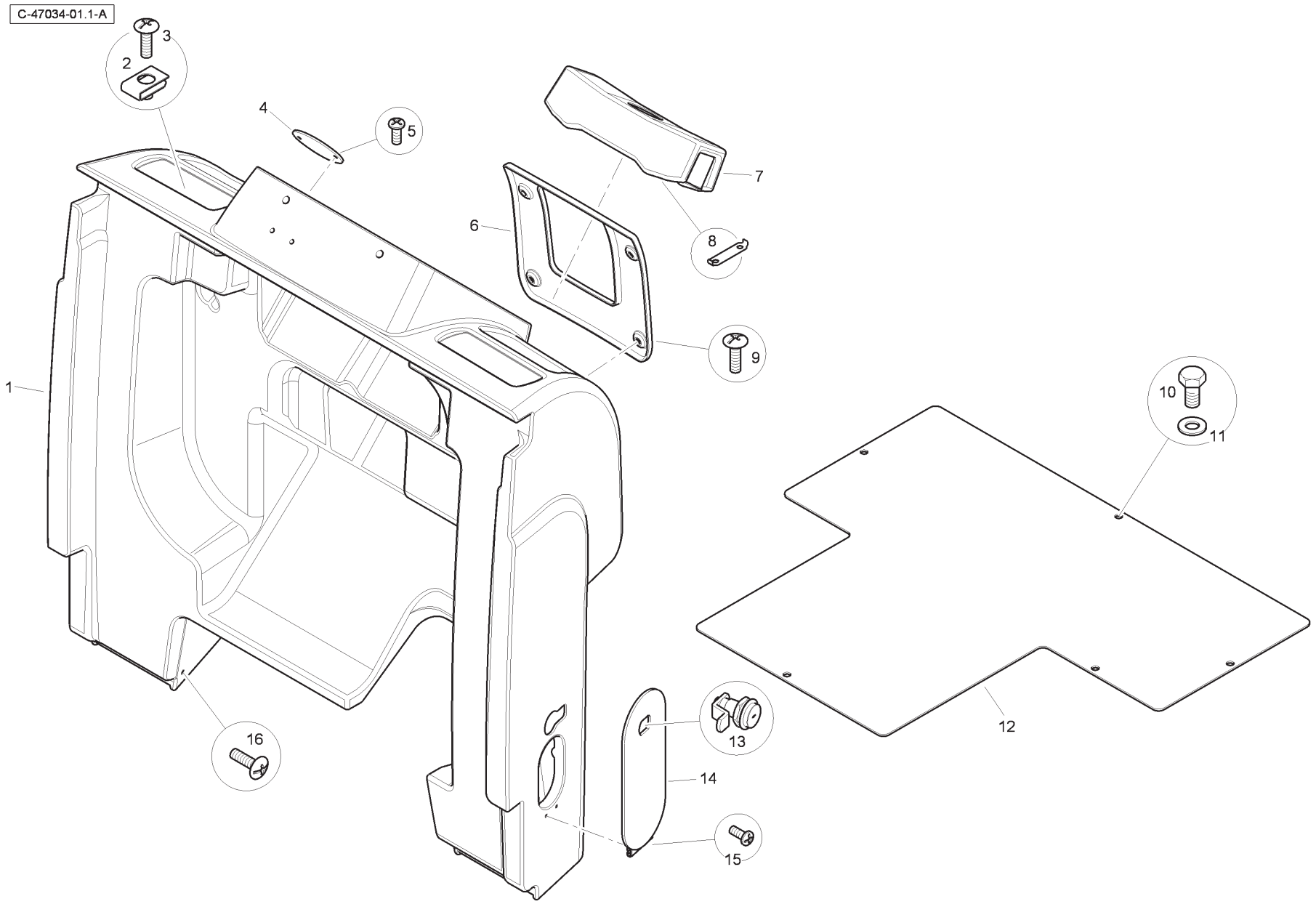

Item	Part No.	Qty.	English	French	German	Spanish	Remarks
1	T100456	1	Front Console	Console	Konsole	Consola	
2	T105006	2	Lug Nut	Ecrou	Mutter	Tuerca	
3	T105110	2	Screw	Vis	Schraube	Tornillo	
4	T105395	1	Plate	Plaque	Platte	Plato	
5	3007932X1	2	Screw	Vis	Schraube	Tornillo	
6	T100111	1	Cover	Couvercle	Deckel	Cubierta	
7	T102191	1	Column Trim	Enjoliveur	Zierleiste	Tapizado	
8	T103776	2	Clip	Circlip	Schelle	Clip	
9	T105110	4	Screw	Vis	Schraube	Tornillo	
10	339124X1	5	Bolt	Boulon	Schraubbolzen	Perno	
11	390972X1	5	Washer	Rondelle	Scheibe	Arandela	
12	T100373	1	Floor Plate	Plaque	Platte	Plato	
13	T105455	1	Lock	Serrure	Schloß	Cerradura	
14	T100454	1	Cover	Couvercle	Deckel	Cubierta	
15	3009531X1	2	Screw	Vis	Schraube	Tornillo	
16	T105110	2	Screw	Vis	Schraube	Tornillo	

Canopy Trim - Side Console - Right Hand

4067- 47034

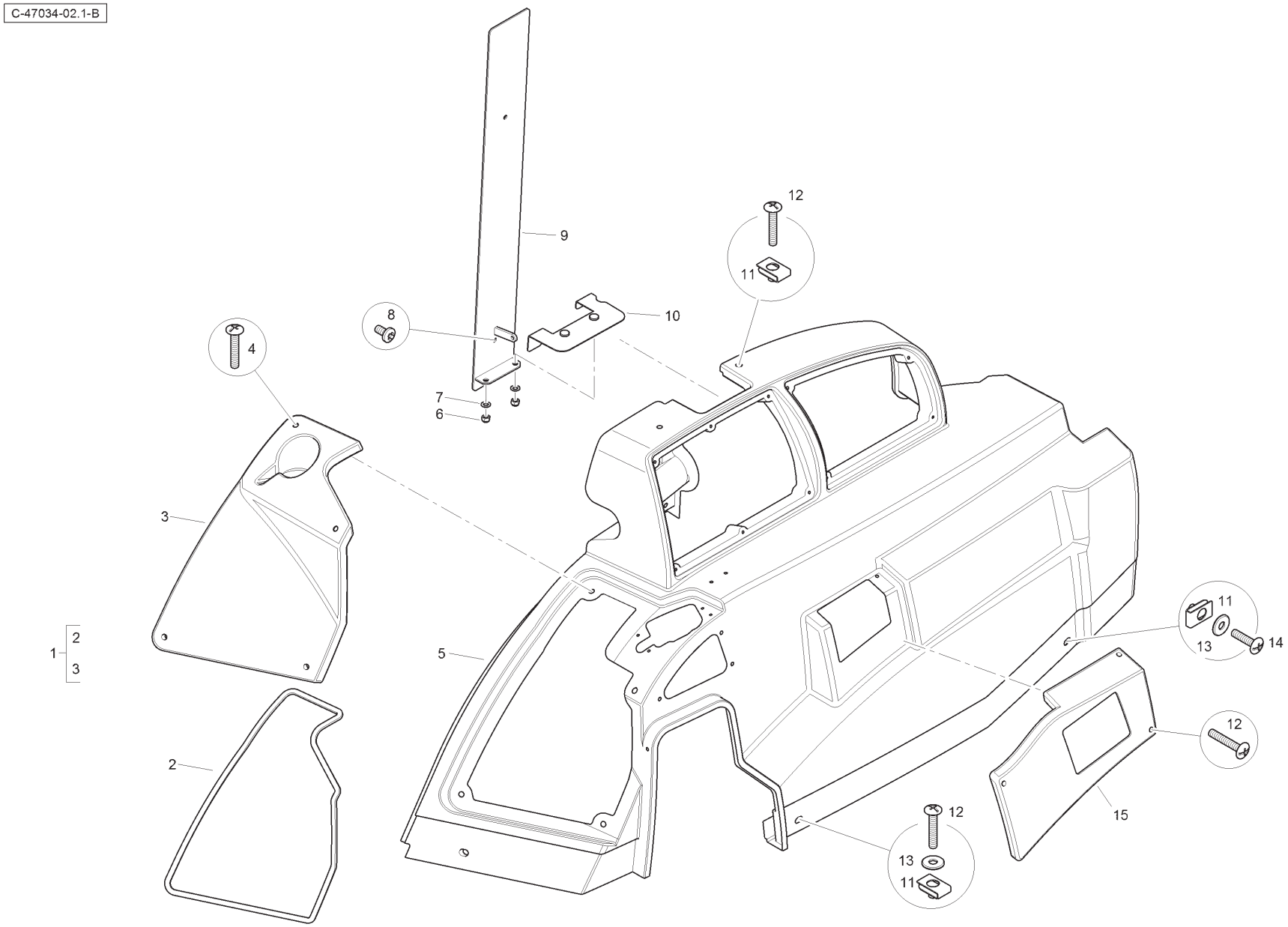

Item	Part No.	Qty.	English	French	German	Spanish	Remarks
1	T123259	1	Relay Cover	Couvercle	Deckel	Cubierta	
2	T123258	1	Edge Seal	Bord Joint étanchéité	Kante Dichtring	Borde Retén	
3	T100137	1	Relay Cover	Couvercle	Deckel	Cubierta	
4	T105375	4	Screw	Vis	Schraube	Tornillo	
5	T100457	1	Console	Console	Konsole	Consola	
6	394367X1	2	Nut	Ecrou	Mutter	Tuerca	
7	390972X1	2	Washer	Rondelle	Unterlegscheibe	Arandela	
8	3007920X1	2	Screw	Vis	Schraube	Tornillo	
9	T100446	1	Cover	Couvercle	Deckel	Cubierta	
10	T112755	1	Trim Plate	Enjoliveur Plaque	Zierleiste Platte	Tapizado Plato	
11	T105006	6	Lug Nut	Ecrou	Mutter	Tuerca	
12	T105375	7	Screw	Vis	Schraube	Tornillo	
13	3513137M1	4	Washer	Rondelle	Schiebe	Arandela	
14	T105110	2	Screw	Vis	Schraube	Tornillo	
15	T122114	1	Cover	Couvercle	Deckel	Cubierta	

Canopy Trim - Side Console - Left Hand

4067- 47034

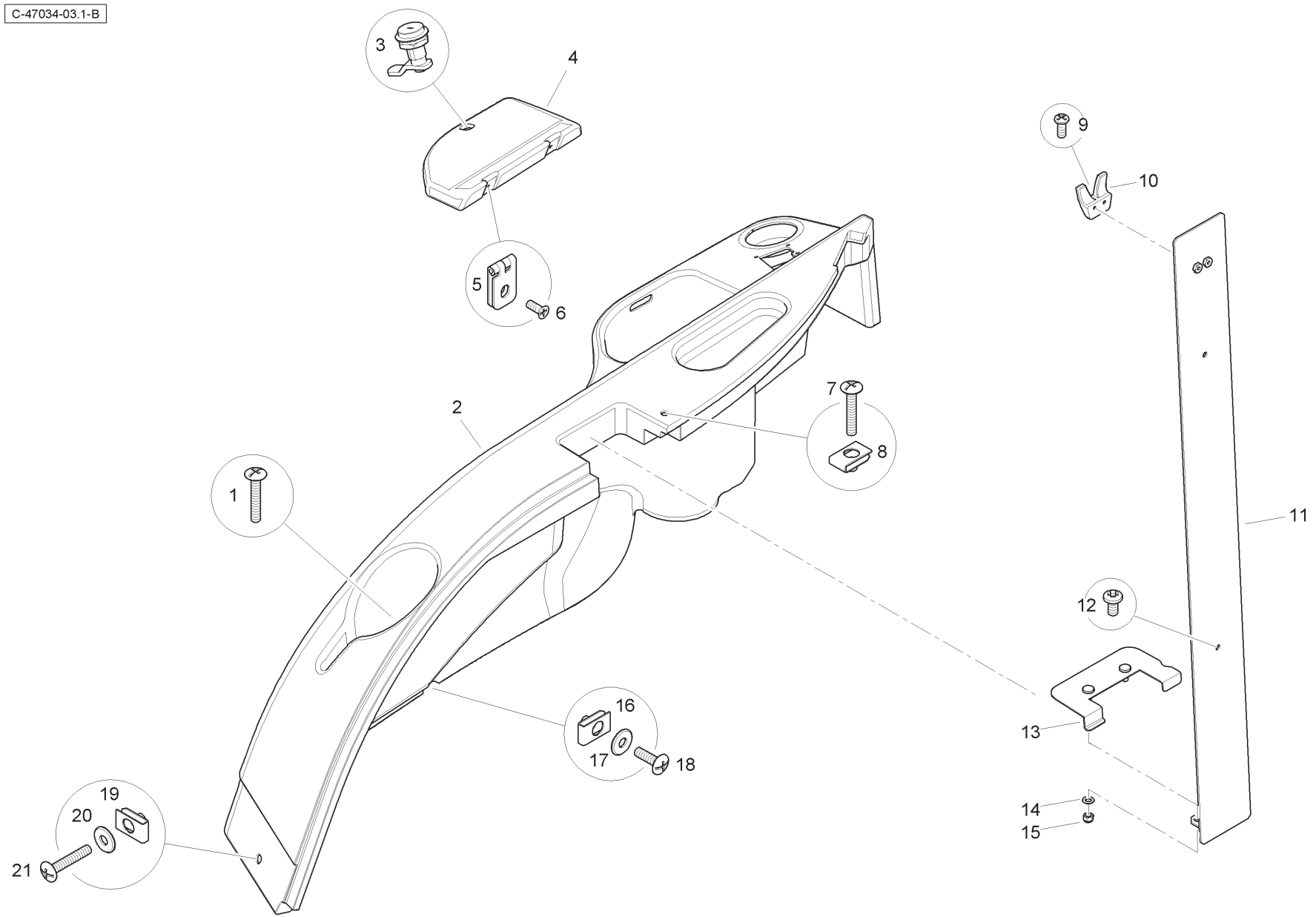

Item	Part No.	Qty.	English	French	German	Spanish	Remarks
1	T117588	1	Screw	Vis	Schraube	Tornillo	
2	T100458	1	Console	Console	Konsole	Consola	
3	T100435	1	Lock	Serrure	Schloß	Cerradura	
4	T100141	1	Box Cover	Couvercle	Deckel	Cubierta	
5	T100147	2	Hinge	Charnière	Scharnier	Bisagra	
6	3009924X1	4	Screw	Vis	Schraube	Tornillo	
7	T105375	2	Screw	Vis	Schraube	Tornillo	
8	T105006	2	Lug Nut	Ecrou	Mutter	Tuerca	
9	3007932X1	2	Screw	Vis	Schraube	Tornillo	
10	T100437	1	Coat Hook	Coat Hook	Coat Hook	Coat Hook	
11	T100277	1	Cover	Couvercle	Deckel	Cubierta	
12	3007920X1	2	Screw	Vis	Schraube	Tornillo	
13	T112758	1	Cover	Couvercle	Deckel	Cubierta	
14	390972X1	2	Washer	Rondelle	Schiebe	Arandela	
15	394367X1	2	Nut	Ecrou	Mutter	Tuerca	
16	T105006	1	Lug Nut	Ecrou	Mutter	Tuerca	
17	3513137M1	1	Washer	Rondelle	Schiebe	Arandela	
18	T105110	1	Screw	Vis	Schraube	Tornillo	
19	T105006	2	Lug Nut	Ecrou	Mutter	Tuerca	
20	390972X1	1	Washer	Rondelle	Schiebe	Arandela	
21	T105375	2	Screw	Vis	Schraube	Tornillo	

C-48007-01.1-B

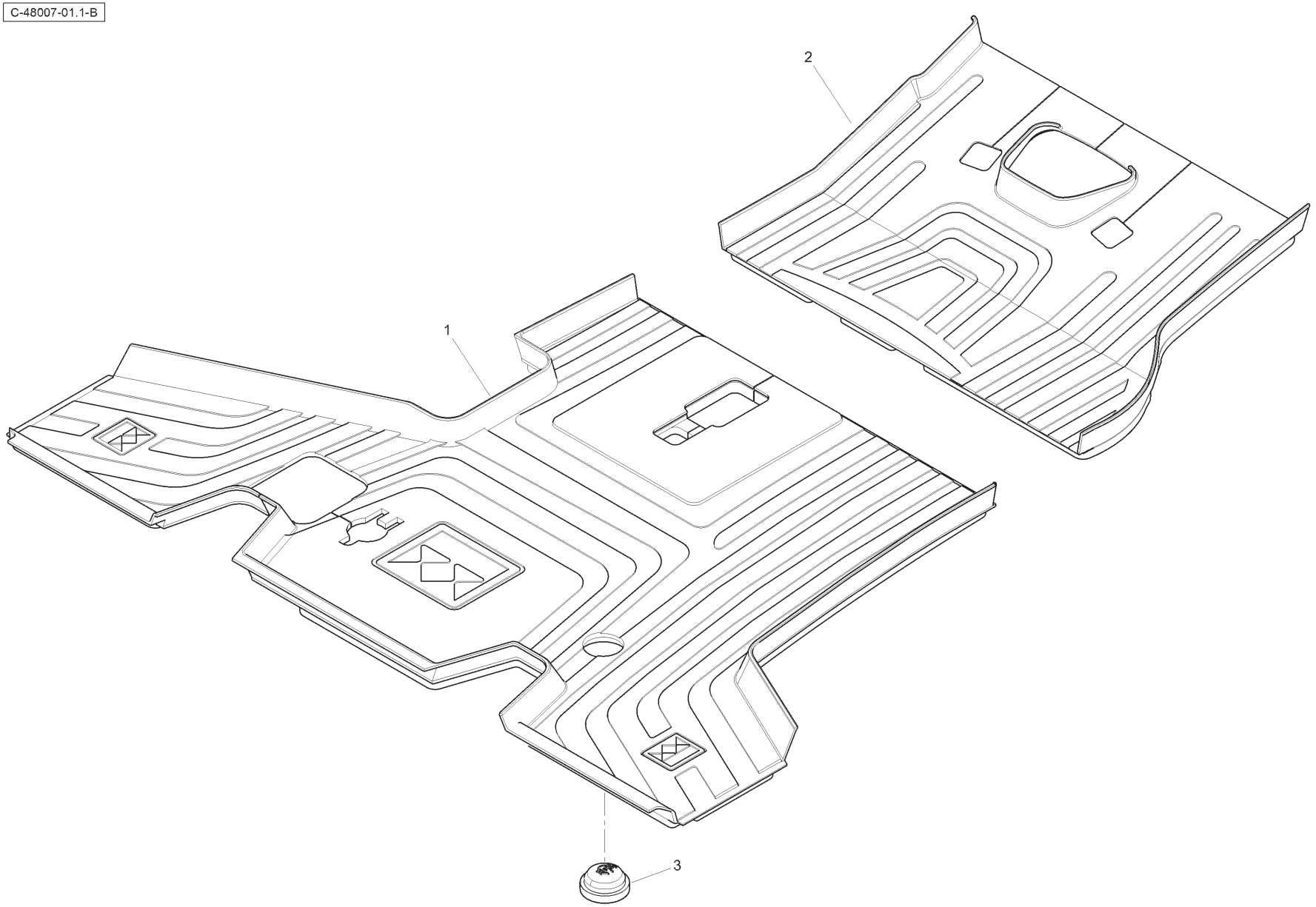

Item	Part No.	Qty.	English	French	German	Spanish	Remarks
1	T123336	1	Front Floormat	Tapis	Matte	Alfombra	
2	T100145	1	Rear Floormat	Tapis	Matte	Alfombra	
3	T123337	1	Cover	Couvercle	Deckel	Cubierta	

C-48015-01.1-B

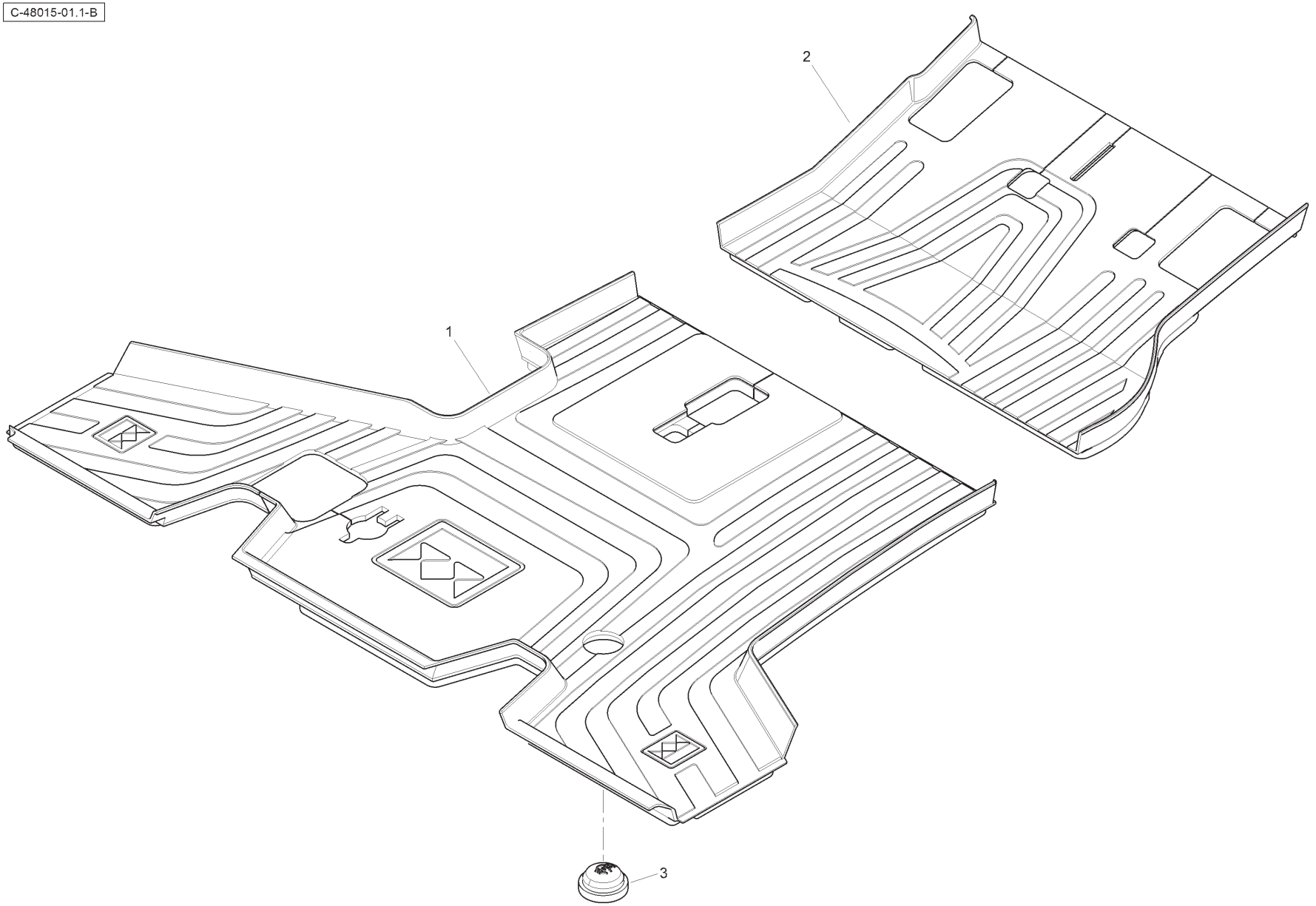

Item	Part No.	Qty.	English	French	German	Spanish	Remarks
1	T123336	1	Front Floormat	Tapis	Matte	Alfombra	
2	T100146	1	Rear Floormat	Tapis	Matte	Alfombra	
3	T123337	1	Cover	Couvercle	Deckel	Cubierta	

Floormat - Canopy - Anti-slip

4067- 48017

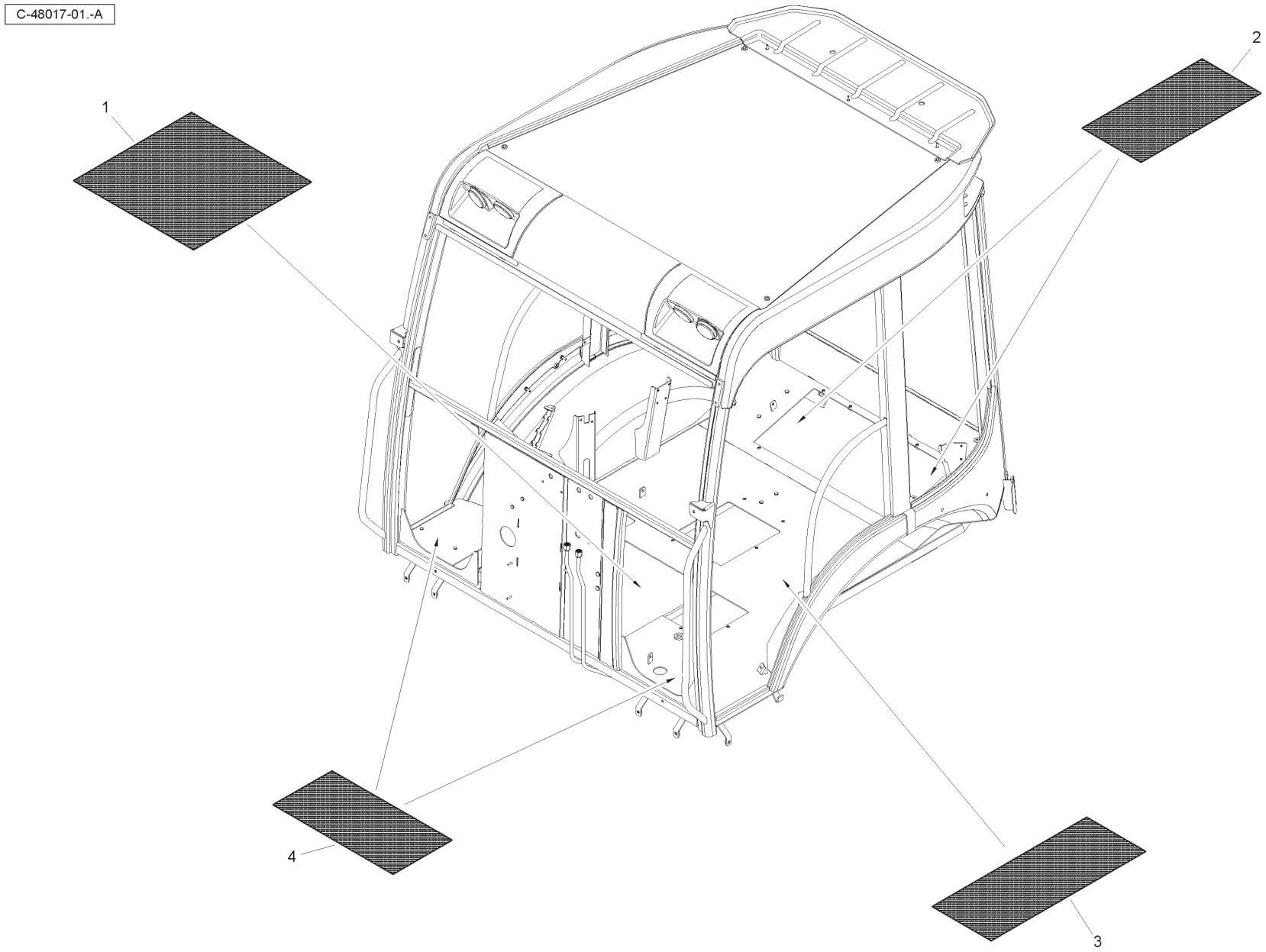

Item	Part No.	Qty.	English	French	German	Spanish	Remarks
1	3517597M1	1	Pad Anti-slip	Protection Coulissante	Gleitschutz	Protección Corrediza	
2	3517596M1	2	Pad Anti-slip	Protection Coulissante	Gleitschutz	Protección Corrediza	
3	3517595M1	1	Pad Anti-slip	Protection Coulissante	Gleitschutz	Protección Corrediza	
4	3517596M1	2	Pad Anti-slip	Protection Coulissante	Gleitschutz	Protección Corrediza	

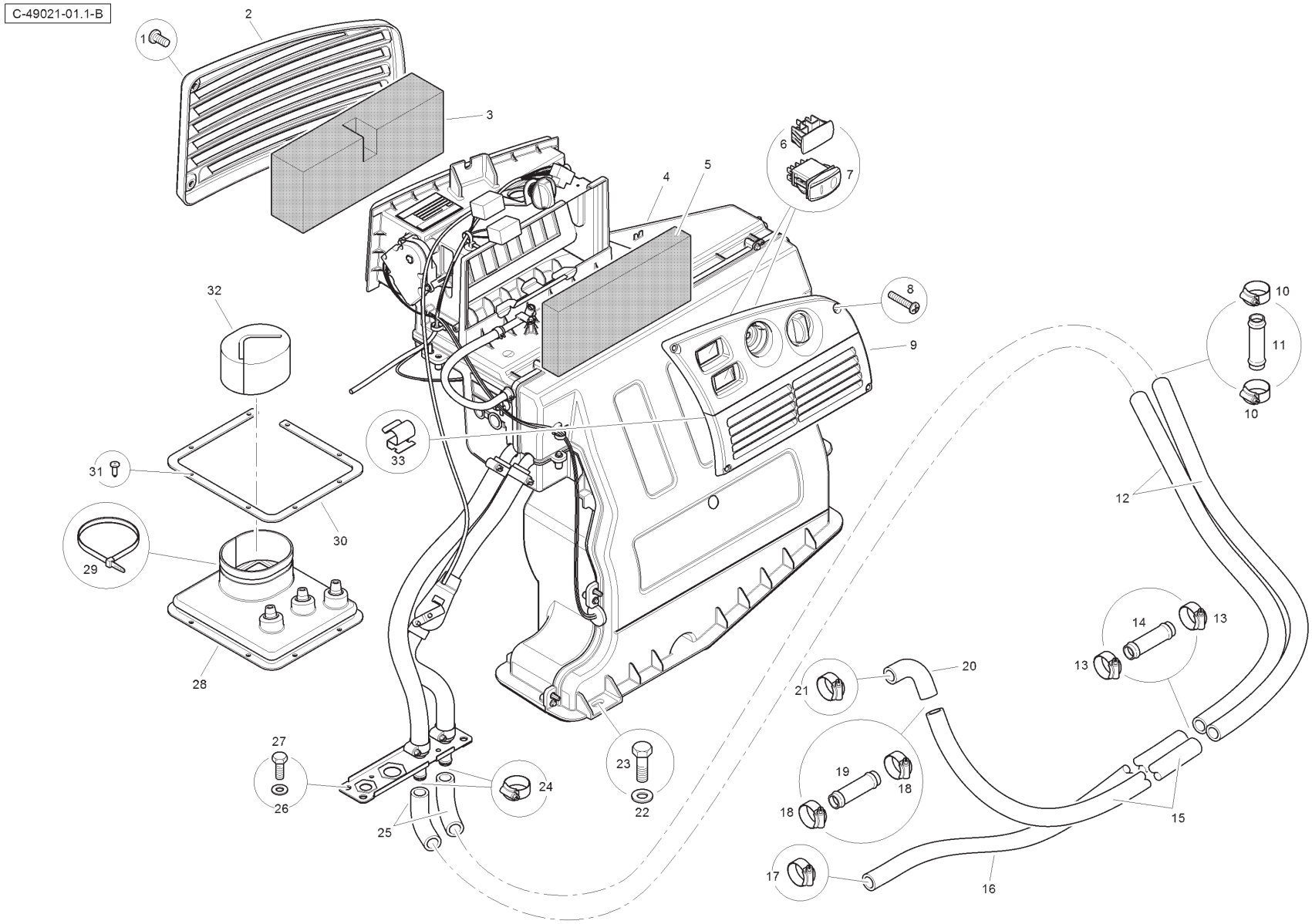
C-49021-01.1-B
1
2
3
4
5
6
7
8
9
10
11
12
13
14
15
16
17
18
19
20
21
22
23
24
25
26
27
28
29
30
31
32
33

Item	Part No.	Qty.	English	French	German	Spanish	Remarks
1	3007920X1	3	Screw	Vis	Schraube	Tornillo	
2	T100360	1	Filter Cover	Couvercle	Deckel	Cubierta	
3	6196254M1	1	Filter Element	Elément Filtre	Filterelement	Elemento Filtro	
4	T123574	1	Heater Assembly	Chauffage	Heizung	Calentador	
5	6196255M1	1	Filter Element	Elément Filtre	Filterelement	Elemento Filtro	
6	6114338M1	1	Plug	Bouchon	VerschlStopfen	Tapón	
7	T104408	1	Switch	Interrupteur	Schalter	Interruptor	
8	392415X1	4	Screw	Vis	Schraube	Tornillo	
9	T103996	1	Control Panel Assembly	Panneau de Cde	Bedienkonsole	Panel de Mando	
10	3517410M1	4	Hose Clip	Bride Pour Tutaux	Schlauchschelle	Clip	
11	3521772M1	2	Connector	Connecteur	Steckverbindung	Conector	
12	T102307	2	Heater Hose	Durit	Schlauch	Flexible	
13	3517410M1	4	Hose Clip	Bride Pour Tutaux	Schlauchschelle	Clip	
14	3521772M1	2	Connector	Connecteur	Steckverbindung	Conector	
15	T102308	1	Heater Hose	Durit	Schlauch	Flexible	
16	T102308	1	Heater Hose	Durit	Schlauch	Flexible	
17	3517410M1	1	Hose Clip	Bride Pour Tutaux	Schlauchschelle	Clip	
18	3517410M1	2	Hose Clip	Bride Pour Tutaux	Schlauchschelle	Clip	
19	3521772M1	1	Connector	Connecteur	Steckverbindung	Conector	
20	6107361M1	1	Elbow	Coude En Caoutchouc	Gummikruemmer	Codo	
21	3517410M1	1	Hose Clip	Bride Pour Tutaux	Schlauchschelle	Clip	
22	390972X1	3	Washer	Rondelle	Scheibe	Arandela	
23	339761X1	3	Bolt	Boulon	Schraubbolzen	Perno	
24	3517410M1	2	Hose Clip	Bride Pour Tutaux	Schlauchschelle	Clip	
25	6107361M1	2	Elbow	Coude En Caoutchouc	Gummikruemmer	Codo	
26	390971X1	4	Washer	Rondelle	Scheibe	Arandela	
27	339560X1	4	Bolt	Boulon	Schraubbolzen	Perno	
28	T113297	1	Loader Lever Seal	Joint Étanchéité	Dichtring	Retén	
29	1862425M1	1	Cable Tie	Attache Câble	Kabelbinder	Enlace De Cable	
30	T113299	1	Clamp Plate	Platine	Klemmplatte	Placa De Abrazo	
31	3521303M3	8	Fastner	Agrafe	Halteklammer	Enganche	
32	T113298	1	Support Seal	Joint Étanchéité	Dichtring	Retén	
33	T120310	3	Clip	Circlip	Schelle	Clip	

C-49021-02.1-A

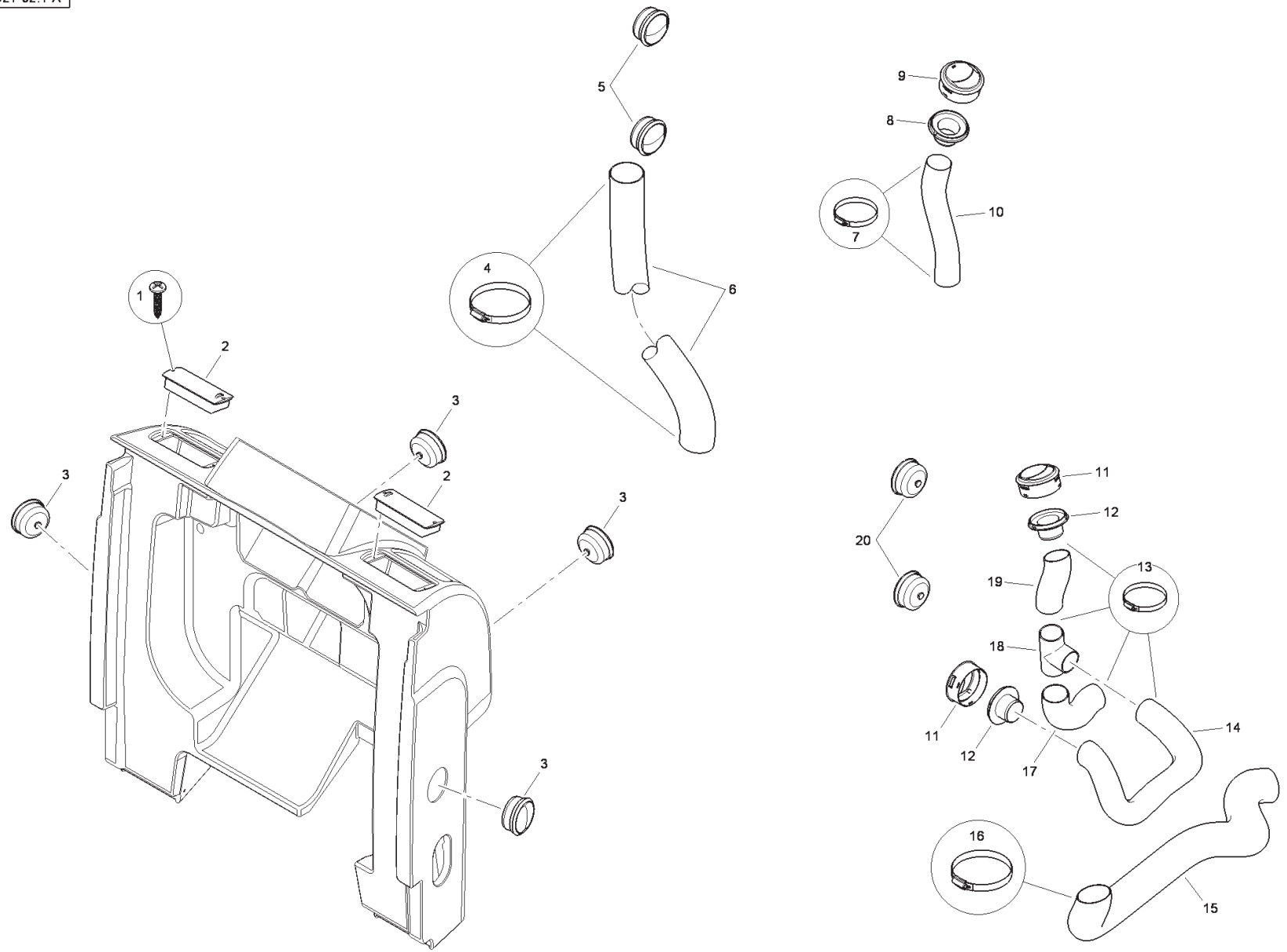

Item	Part No.	Qty.	English	French	German	Spanish	Remarks
1	6110889M1	4	Screw	Vis	Schraube	Tornillo	
2	T100151	2	Air Vent	Event	Ventilation	Toma de Aire	
3	T100134	4	Air Vent	Event	Ventilation	Toma de Aire	
4	338618X1	2	Hose Clip	Circlip	Schelle	Clip	
5	T100134	2	Air Vent	Event	Ventilation	Toma de Aire	
6	T100361	1	Air Duct Hose	Tuyau Flexible	Gummischlauch	Manguera Flex	
7	338616X1	2	Hose Clip	Circlip	Schelle	Clip	
8	T100451	1	Air Vent Junction	Jonction	VerbindgStück	Empalme	
9	T117567	1	Air Vent	Event	Ventilation	Toma de Aire	
10	T100450	1	Air Duct Hose	Tuyau Flexible	Gummischlauch	Manguera Flex	
11	T117567	2	Air Vent	Event	Ventilation	Toma de Aire	
12	T100451	2	Air Vent Junction	Jonction	VerbindgStück	Empalme	
13	338616X1	6	Hose Clip	Circlip	Schelle	Clip	
14	T100433	1	Air Duct Hose	Tuyau Flexible	Gummischlauch	Manguera Flex	
15	T100149	1	Air Duct Hose	Tuyau Flexible	Gummischlauch	Manguera Flex	
16	338618X1	2	Hose Clip	Circlip	Schelle	Clip	
17	T100431	1	Air Duct Hose	Tuyau Flexible	Gummischlauch	Manguera Flex	
18	T100152	1	T Joint	Té	T Stück	Pieza en T	
19	T100432	1	Air Duct Hose	Tuyau Flexible	Gummischlauch	Manguera Flex	
20	T100134	2	Air Vent	Event	Ventilation	Toma de Aire	

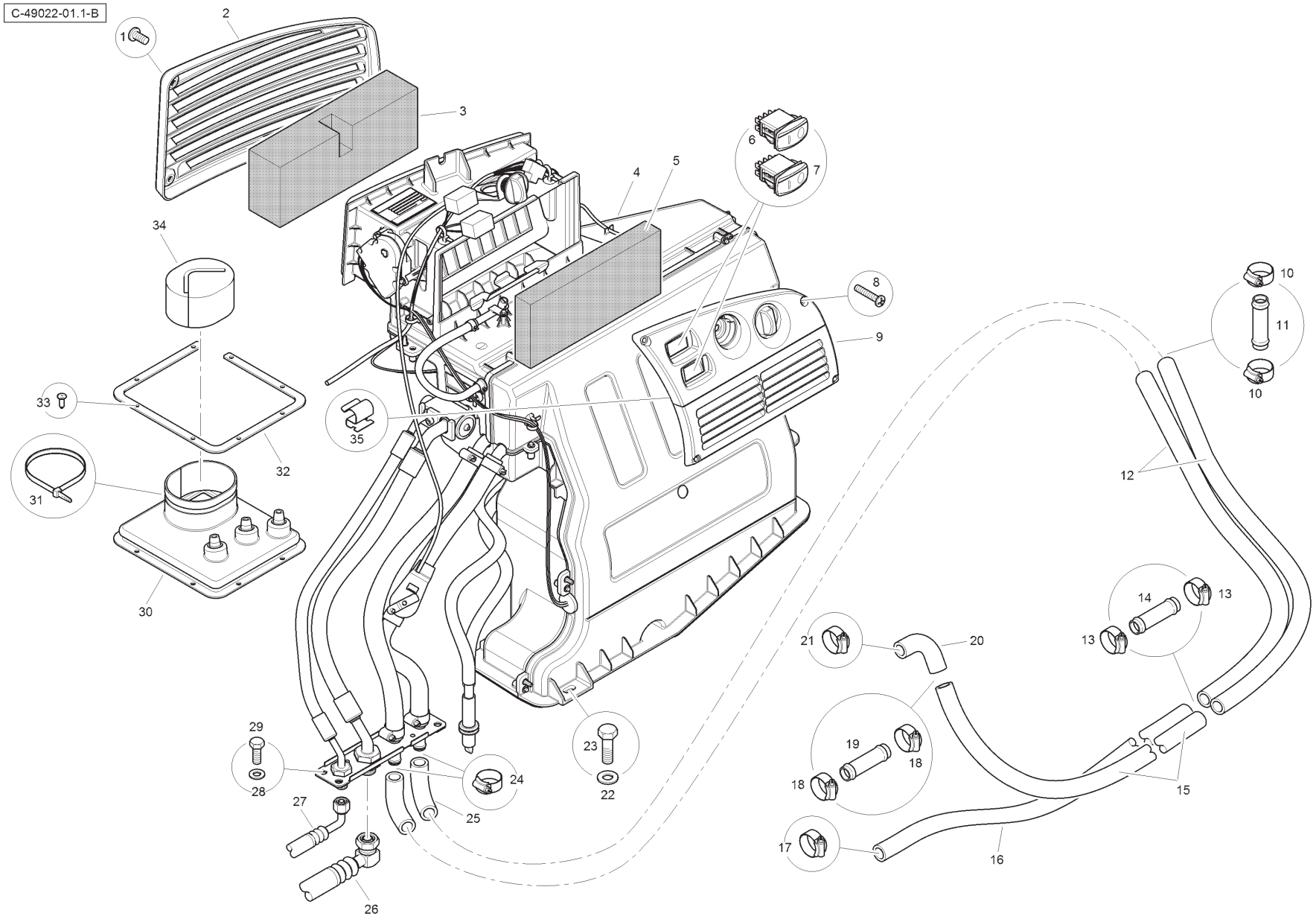
C-49022-01.1-B
1
2
3
4
5
6
7
8
9
10
11
12
13
14
15
16
17
18
19
20
21
22
23
24
25
26
27
28
29
30
31
32
33
34
35

Item	Part No.	Qty.	English	French	German	Spanish	Remarks
1	3007920X1	3	Screw	Vis	Schraube	Tornillo	
2	T100360	1	Filter Cover	Couvercle	Deckel	Cubierta	
3	6196254M1	1	Filter Element	Elément Filtre	Filterelement	Elemento Filtro	
4	T123573	1	Heater Assembly	Chauffage	Heizung	Calentador	
5	6196255M1	1	Filter Element	Elément Filtre	Filterelement	Elemento Filtro	
6	T104409	1	Switch	Interrupteur	Schalter	Interruptor	
7	T104408	1	Switch	Interrupteur	Schalter	Interruptor	
8	392415X1	4	Screw	Vis	Schraube	Tornillo	
9	T103996	1	Control Panel Assembly	Panneau de Cde	Bedienkonsole	Panel de Mando	
10	3517410M1	4	Hose Clip	Bride Pour Tutaux	Schlauchschelle	Clip	
11	3521772M1	2	Connector	Connecteur	Steckverbindung	Conector	
12	T102307	2	Heater Hose	Durit	Schlauch	Flexible	
13	3517410M1	4	Hose Clip	Bride Pour Tutaux	Schlauchschelle	Clip	
14	3521772M1	2	Connector	Connecteur	Steckverbindung	Conector	
15	T102308	1	Heater Hose	Durit	Schlauch	Flexible	
16	T102308	1	Heater Hose	Durit	Schlauch	Flexible	
17	3517410M1	1	Hose Clip	Bride Pour Tutaux	Schlauchschelle	Clip	
18	3517410M1	2	Hose Clip	Bride Pour Tutaux	Schlauchschelle	Clip	
19	3521772M1	1	Connector	Connecteur	Steckverbindung	Conector	
20	6107361M1	1	Elbow	Coude En Caoutchouc	Gummikruemmer	Codo	
21	3517410M1	1	Hose Clip	Bride Pour Tutaux	Schlauchschelle	Clip	
22	390972X1	3	Washer	Rondelle	Scheibe	Arandela	
23	339761X1	3	Bolt	Boulon	Schraubbolzen	Perno	
24	3517410M1	2	Hose Clip	Bride Pour Tutaux	Schlauchschelle	Clip	
25	6107361M1	2	Elbow	Coude En Caoutchouc	Gummikruemmer	Codo	
26	T122119	1	Hose	Durit	Schlauch	Flexible	
27	T102304	1	Hose	Durit	Schlauch	Flexible	
28	390971X1	4	Washer	Rondelle	Scheibe	Arandela	
29	339560X1	4	Bolt	Boulon	Schraubbolzen	Perno	
30	T113297	1	Loader Lever Seal	Joint Étanchéité	Dichtring	Retén	
31	1862425M1	1	Cable Tie	Attache Câble	Kabelbinder	Enlace De Cable	
32	T113299	1	Clamp Plate	Platine	Klemmplatte	Placa De Abrazo	
33	3521303M3	8	Fastner	Agrafe	Halteklammer	Enganche	
34	T113298	1	Support Seal	Joint Étanchéité	Dichtring	Retén	
35	T120310	3	Clip	Circlip	Schelle	Clip	

C-49022-02.1-A

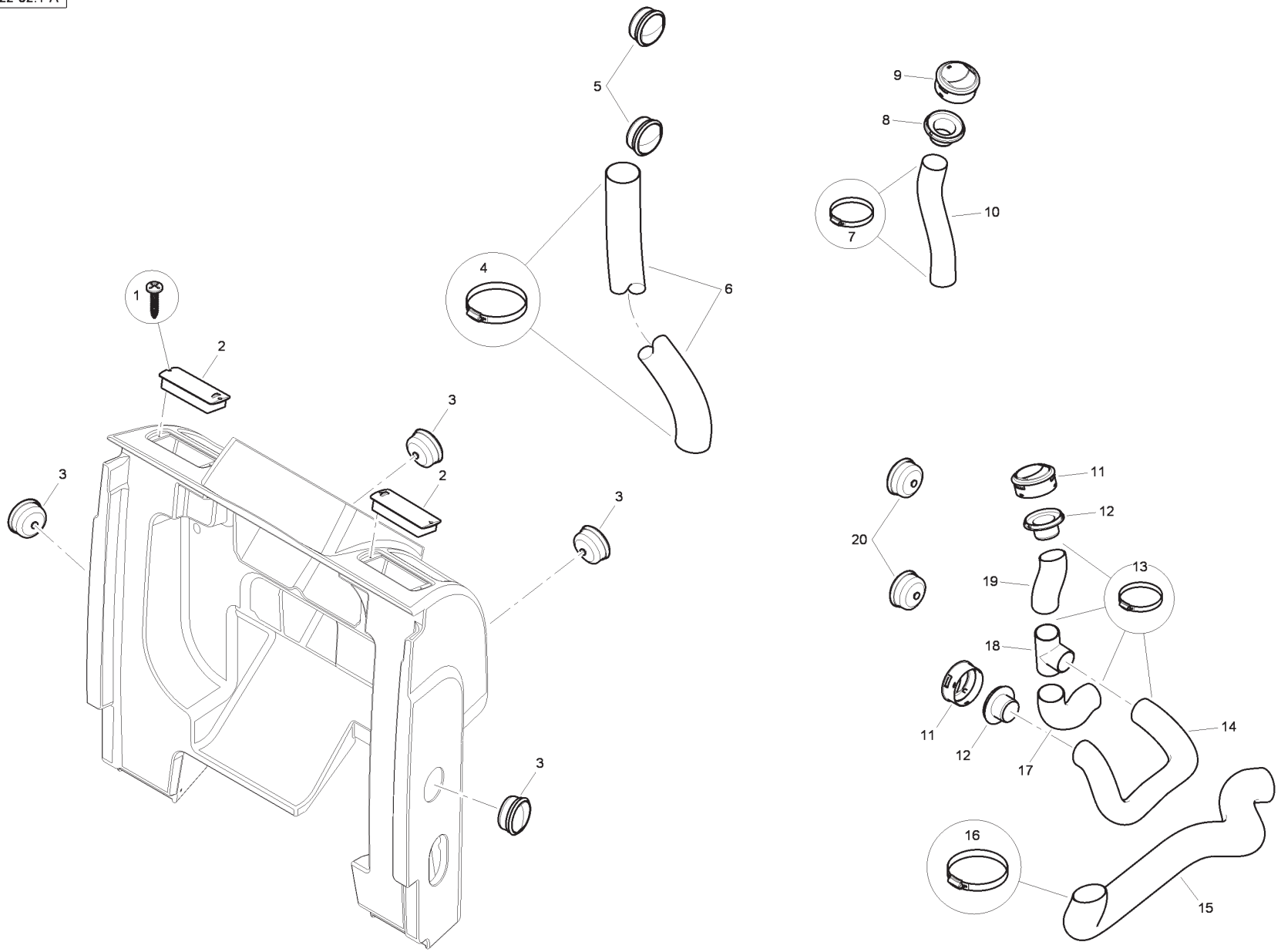

Item	Part No.	Qty.	English	French	German	Spanish	Remarks
1	6110889M1	4	Screw	Vis	Schraube	Tornillo	
2	T100151	2	Air Vent	Event	Ventilation	Toma de Aire	
3	T100134	4	Air Vent	Event	Ventilation	Toma de Aire	
4	338618X1	2	Hose Clip	Circlip	Schelle	Clip	
5	T100134	2	Air Vent	Event	Ventilation	Toma de Aire	
6	T100361	1	Air Duct Hose	Tuyau Flexible	Gummischlauch	Manguera Flex	
7	338616X1	2	Hose Clip	Circlip	Schelle	Clip	
8	T100451	1	Air Vent Junction	Jonction	VerbindgStück	Empalme	
9	T117567	1	Air Vent	Event	Ventilation	Toma de Aire	
10	T100450	1	Air Duct Hose	Tuyau Flexible	Gummischlauch	Manguera Flex	
11	T117567	2	Air Vent	Event	Ventilation	Toma de Aire	
12	T100451	2	Air Vent Junction	Jonction	VerbindgStück	Empalme	
13	338616X1	6	Hose Clip	Circlip	Schelle	Clip	
14	T100433	1	Air Duct Hose	Tuyau Flexible	Gummischlauch	Manguera Flex	
15	T100149	1	Air Duct Hose	Tuyau Flexible	Gummischlauch	Manguera Flex	
16	338618X1	2	Hose Clip	Circlip	Schelle	Clip	
17	T100431	1	Air Duct Hose	Tuyau Flexible	Gummischlauch	Manguera Flex	
18	T100152	1	T Joint	Té	T Stück	Pieza en T	
19	T100432	1	Air Duct Hose	Tuyau Flexible	Gummischlauch	Manguera Flex	
20	T100134	2	Air Vent	Event	Ventilation	Toma de Aire	

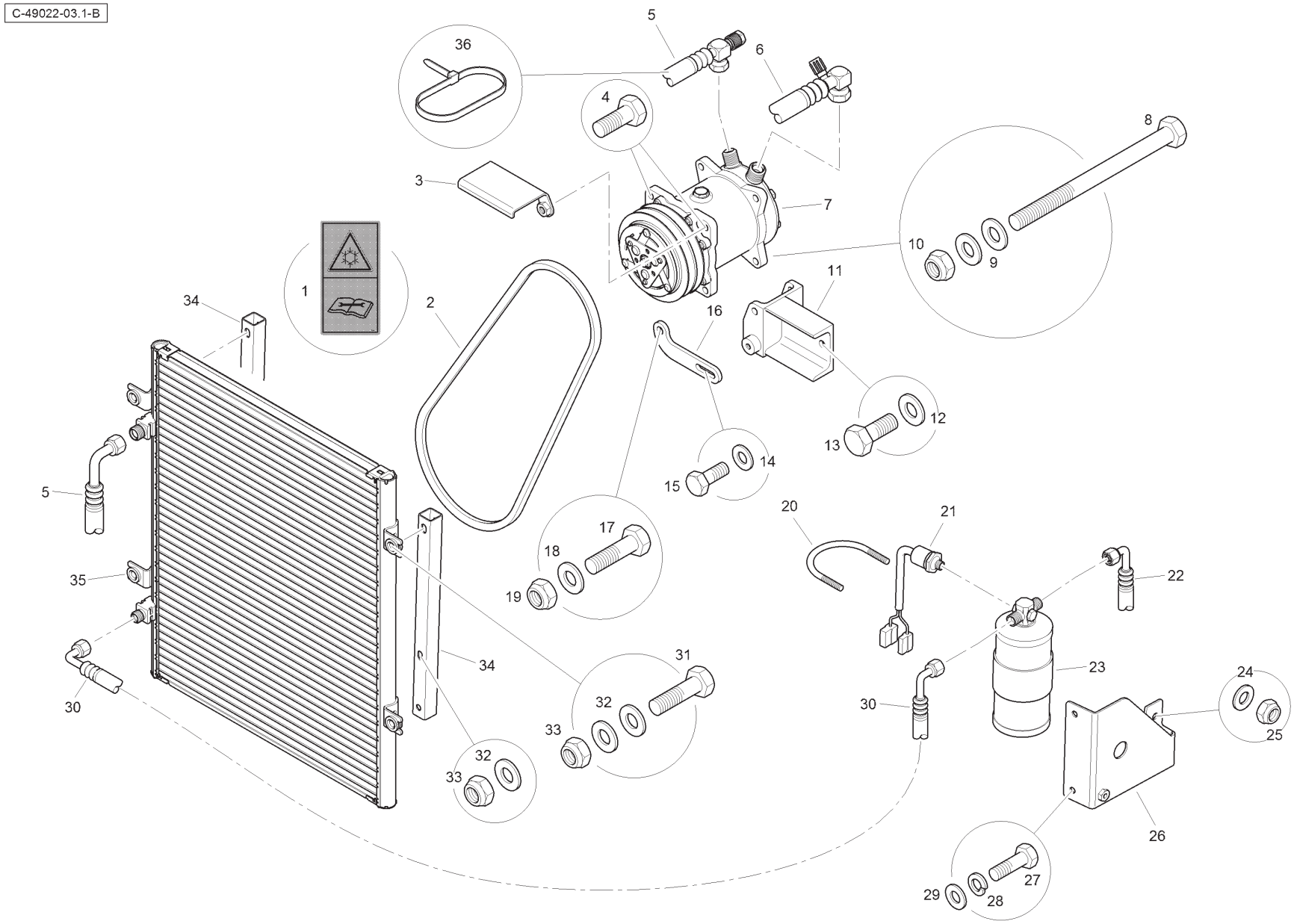
C-49022-03.1-B
1
2
3
4
5
6
7
8
9
10
11
12
13
14
15
16
17
18
19
20
21
22
23
24
25
26
27
28
29
30
31
32
33
34
35
36

Item	Part No.	Qty.	English	French	German	Spanish	Remarks
1	T114904	3	Decal	Décalcomanie	Aufkleber	Calcomanía	
2	T125765	1	V-belt	Courroie Trapez	Keilriemen	Correa Trapezoidal	
3	T124301	1	Bracket	Ensemble Support	Halter Kpl	Cjt. Soporte	
4	3009492X1	2	Bolt	Boulon	Schraubbolzen	Perno	
5	T122118	1	Hose	Durit	Schlauch	Flexible	
6	T122119	1	Hose	Durit	Schlauch	Flexible	
7	T122116	1	Compressor	Compresseur	Kompressor	Compresor	
8	1442487X1	1	Bolt	Boulon	Schraubbolzen	Perno	
9	385362X1	2	Washer	Rondelle	Scheibe	Arandela	
10	6109236M1	1	Nut	Ecrou	Mutter	Tuerca	
11	T122117	1	Bracket	Ensemble Support	Halter Kpl	Cjt. Soporte	
12	390734X1	2	Washer	Rondelle	Scheibe	Arandela	
13	3009492X1	2	Bolt	Boulon	Schraubbolzen	Perno	
14	391039X1	1	Washer	Rondelle	Scheibe	Arandela	
15	339123X1	1	Bolt	Boulon	Schraubbolzen	Perno	
16	T123829	1	Plate	Plaque	Platte	Plato	
17	3009494X1	1	Bolt	Boulon	Schraubbolzen	Perno	
18	385362X1	1	Washer	Rondelle	Scheibe	Arandela	
19	6109236M1	1	Nut	Ecrou	Mutter	Tuerca	
20	6111889M1	1	Clamp	Collier	Halteschelle	Abrazadera	
21	3517696M91	1	Switch	Interrupteur	Schalter	Interruptor	
22	T102304	1	Hose	Durit	Schlauch	Flexible	
23	6106706M1	1	Receiver Drier	Recev. Déshydrateur	Flüs.-beh. M. Trockn	Recept. Deshidratado	
24	390972X1	2	Washer	Rondelle	Scheibe	Arandela	
25	394367X1	2	Nut	Ecrou	Mutter	Tuerca	
26	T102284	1	Bracket	Ensemble Support	Halter Kpl	Cjt. Soporte	
27	339761X1	2	Bolt	Boulon	Schraubbolzen	Perno	
28	339374X1	2	Washer	Rondelle	Scheibe	Arandela	
29	390972X1	2	Washer	Rondelle	Scheibe	Arandela	
30	T102301	1	Hose	Durit	Schlauch	Flexible	
31	339291X1	2	Bolt	Boulon	Schraubbolzen	Perno	
32	391039X1	8	Washer	Rondelle	Scheibe	Arandela	
33	394367X1	6	Nut	Ecrou	Mutter	Tuerca	
34	T104424	2	Bracket	Ensemble Support	Halter Kpl	Cjt. Soporte	
35	T123039	1	Condenser	Condenseur	Verdichter	Condensador	
36	724497M1	1	Tie	Attache	KupplStange	Barra de enlace	

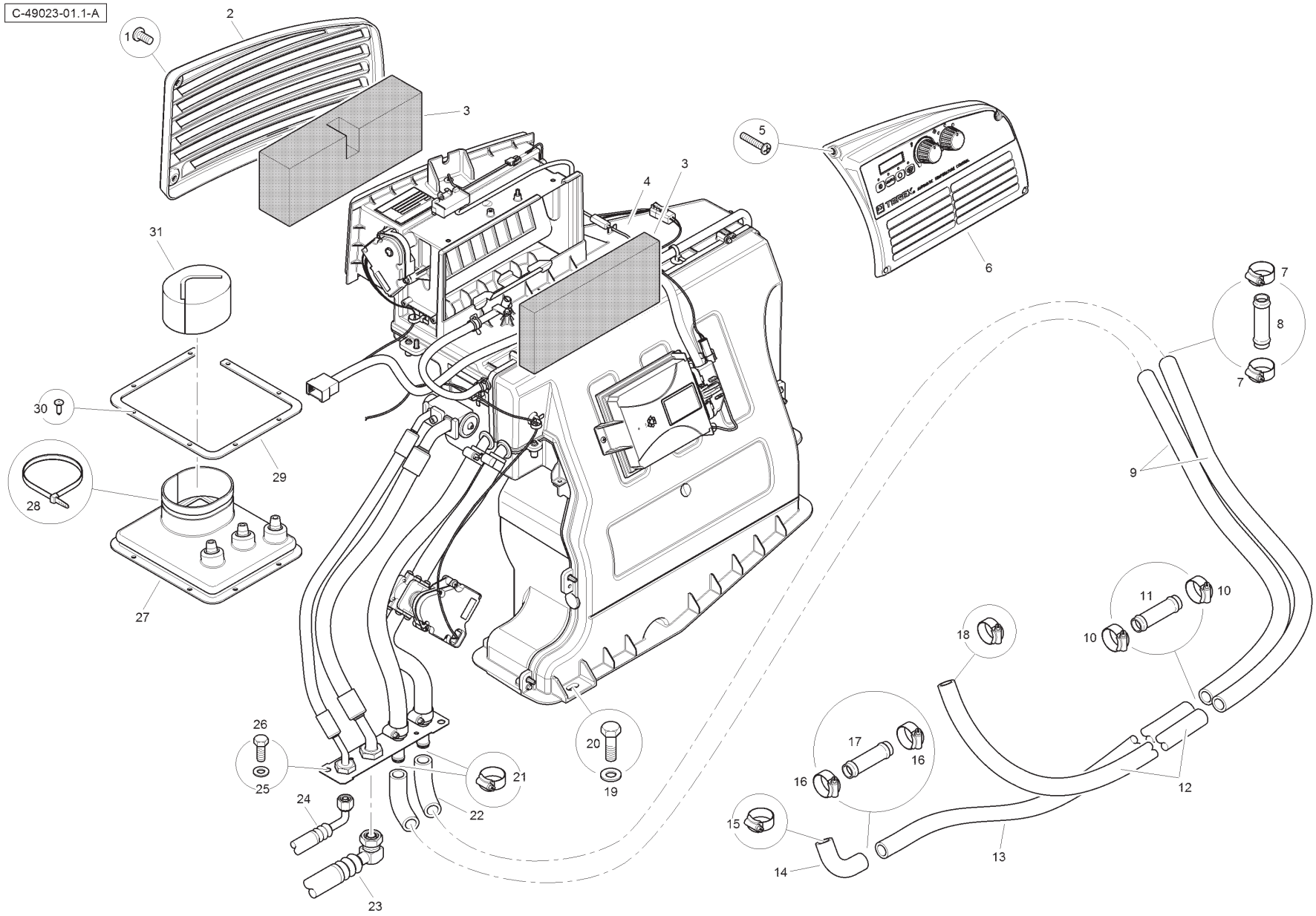
C-49023-01.1-A
1
2
3
3
4
5
6
7
8
7
9
10
11
10
12
13
14
15
16
17
16
18
19
20
21
22
23
24
25
26
27
28
29
30
31

Item	Part No.	Qty.	English	French	German	Spanish	Remarks
1	3007920X1	3	Screw	Vis	Schraube	Tornillo	
2	T100360	1	Filter Cover	Couvercle	Deckel	Cubierta	
3	6196254M1	1	Filter Element	Elément Filtre	Filterelement	Elemento Filtro	
4	T106666	1	Heater Assembly	Chauffage	Heizung	Calentador	
5	6196255M1	1	Filter Element	Elément Filtre	Filterelement	Elemento Filtro	
6	392415X1	4	Screw	Vis	Schraube	Tornillo	
7	T117196	1	Control Panel Assembly	Panneau de Cde	Bedienkonsole	Panel de Mando	
8	3517410M1	4	Hose Clip	Bride Pour Tutaux	Schlauchschelle	Clip	
9	3521772M1	2	Connector	Connecteur	Steckverbindung	Conector	
10	T102307	2	Heater Hose	Durit	Schlauch	Flexible	
11	3517410M1	4	Hose Clip	Bride Pour Tutaux	Schlauchschelle	Clip	
12	3521772M1	2	Connector	Connecteur	Steckverbindung	Conector	
13	T102308	1	Heater Hose	Durit	Schlauch	Flexible	
14	T102308	1	Heater Hose	Durit	Schlauch	Flexible	
15	3517410M1	1	Hose Clip	Bride Pour Tutaux	Schlauchschelle	Clip	
16	3517410M1	2	Hose Clip	Bride Pour Tutaux	Schlauchschelle	Clip	
17	3521772M1	1	Connector	Connecteur	Steckverbindung	Conector	
18	6107361M1	1	Elbow	Coude En Caoutchouc	Gummikruemmer	Codo	
19	3517410M1	1	Hose Clip	Bride Pour Tutaux	Schlauchschelle	Clip	
20	390972X1	3	Washer	Rondelle	Scheibe	Arandela	
21	339761X1	3	Bolt	Boulon	Schraubbolzen	Perno	
22	3517410M1	2	Hose Clip	Bride Pour Tutaux	Schlauchschelle	Clip	
23	6107361M1	2	Elbow	Coude En Caoutchouc	Gummikruemmer	Codo	
24	T122119	1	Air Con Hose	Durit	Schlauch	Flexible	
25	T102304	1	Air Con Hose	Durit	Schlauch	Flexible	
26	390971X1	4	Washer	Rondelle	Scheibe	Arandela	
27	339560X1	4	Bolt	Boulon	Schraubbolzen	Perno	
28	T113297	1	Loader Lever Seal	Joint Étanchéité	Dichtring	Retén	
29	1862425M1	1	Cable Tie	Attache Câble	Kabelbinder	Enlace De Cable	
30	T113299	1	Clamp Plate	Platine	Klemmplatte	Placa De Abrazo	
31	3521303M3	8	Fastner	Agrafe	Halteklammer	Enganche	
32	T113298	1	Support Seal	Joint Étanchéité	Dichtring	Retén	

C-49023-02.1-A

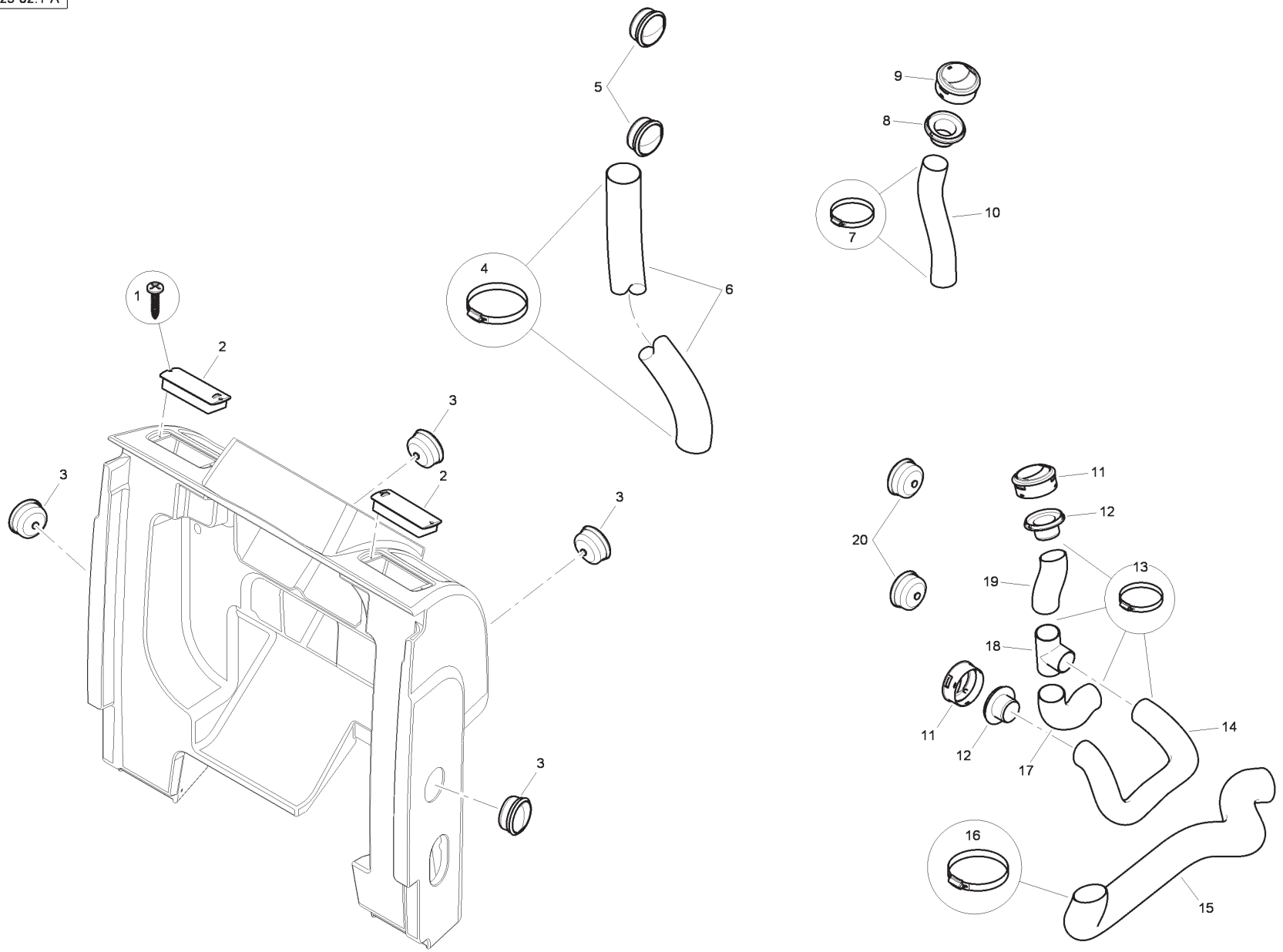

Item	Part No.	Qty.	English	French	German	Spanish	Remarks
1	6110889M1	4	Screw	Vis	Schraube	Tornillo	
2	T100151	2	Air Vent	Event	Ventilation	Toma de Aire	
3	T100134	4	Air Vent	Event	Ventilation	Toma de Aire	
4	338618X1	2	Hose Clip	Circlip	Schelle	Clip	
5	T100134	2	Air Vent	Event	Ventilation	Toma de Aire	
6	T100361	1	Air Duct Hose	Tuyau Flexible	Gummischlauch	Manguera Flex	
7	338616X1	2	Hose Clip	Circlip	Schelle	Clip	
8	T100451	1	Air Vent Junction	Jonction	VerbindgStück	Empalme	
9	T117567	1	Air Vent	Event	Ventilation	Toma de Aire	
10	T100450	1	Air Duct Hose	Tuyau Flexible	Gummischlauch	Manguera Flex	
11	T117567	2	Air Vent	Event	Ventilation	Toma de Aire	
12	T100451	2	Air Vent Junction	Jonction	VerbindgStück	Empalme	
13	338616X1	6	Hose Clip	Circlip	Schelle	Clip	
14	T100433	1	Air Duct Hose	Tuyau Flexible	Gummischlauch	Manguera Flex	
15	T100149	1	Air Duct Hose	Tuyau Flexible	Gummischlauch	Manguera Flex	
16	338618X1	2	Hose Clip	Circlip	Schelle	Clip	
17	T100431	1	Air Duct Hose	Tuyau Flexible	Gummischlauch	Manguera Flex	
18	T100152	1	T Joint	Té	T Stück	Pieza en T	
19	T100432	1	Air Duct Hose	Tuyau Flexible	Gummischlauch	Manguera Flex	
20	T100134	2	Air Vent	Event	Ventilation	Toma de Aire	

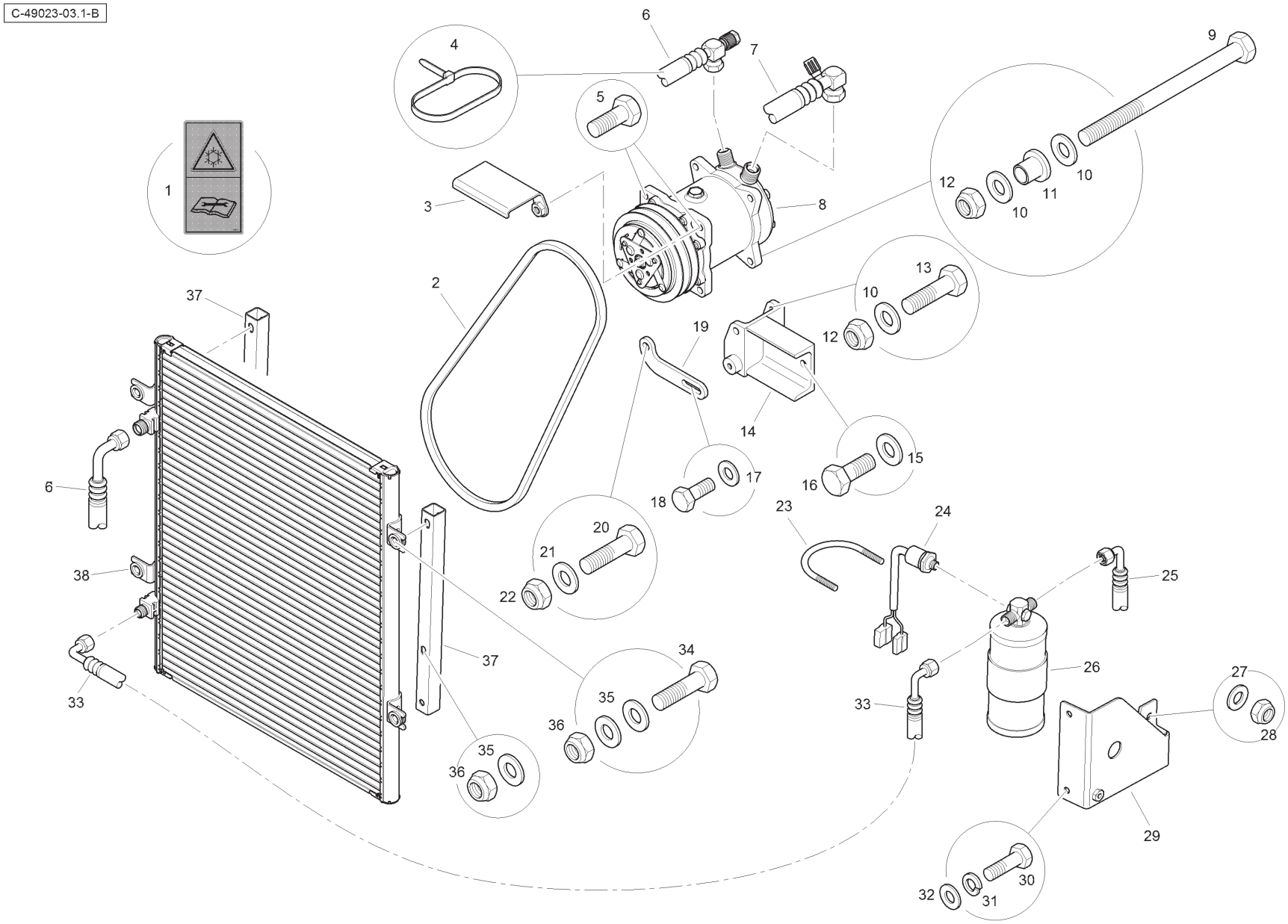
C-49023-03.1-B
1
2
3
4
5
6
7
8
9
10
11
12
13
14
15
16
17
18
19
20
21
22
23
24
25
26
27
28
29
30
31
32
33
34
35
36
37
38

Item	Part No.	Qty.	English	French	German	Spanish	Remarks
1	T114904	3	Decal	Décalcomanie	Aufkleber	Calcomanía	
2	T125765	1	V-belt	Courroie Trapez	Keilriemen	Correa Trapezoidal	
3	T124301	1	Bracket	Ensemble Support	Halter Kpl	Cjt. Soporte	
4	724497M1	1	Tie	Attache	KupplStange	Barra de enlace	
5	3009492X1	2	Bolt	Boulon	Schraubbolzen	Perno	
6	T122118	1	Hose	Durit	Schlauch	Flexible	
7	T122119	1	Hose	Durit	Schlauch	Flexible	
8	T122116	1	Compressor	Compresseur	Kompressor	Compresor	
9	1442487X1	1	Bolt	Boulon	Schraubbolzen	Perno	
10	385362X1	2	Washer	Rondelle	Scheibe	Arandela	
11	6110144M1	1	Sleeve	Manchon	Hulse	Camisa	
12	6109236M1	3	Nut	Ecrou	Mutter	Tuerca	
13	3009496X1	1	Bolt	Boulon	Schraubbolzen	Perno	
14	T122117	1	Bracket	Ensemble Support	Halter Kpl	Cjt. Soporte	
15	390734X1	2	Washer	Rondelle	Scheibe	Arandela	
16	3009492X1	2	Bolt	Boulon	Schraubbolzen	Perno	
17	391039X1	1	Washer	Rondelle	Scheibe	Arandela	
18	339123X1	1	Bolt	Boulon	Schraubbolzen	Perno	
19	T123829	1	Plate	Plaque	Platte	Plato	
20	3009494X1	2	Bolt	Boulon	Schraubbolzen	Perno	
21	385362X1	2	Washer	Rondelle	Scheibe	Arandela	
22	6109236M1	1	Nut	Ecrou	Mutter	Tuerca	
23	6111889M1	1	Clamp	Collier	Halteschelle	Abrazadera	
24	3517696M91	1	Switch	Interrupteur	Schalter	Interruptor	
25	T102304	1	Hose	Durit	Schlauch	Flexible	
26	6106706M1	1	Receiver Drier	Recev. Déshydrateur	Flüs.-beh. M. Trockn	Recept. Deshidratado	
27	390972X1	2	Washer	Rondelle	Scheibe	Arandela	
28	394367X1	2	Nut	Ecrou	Mutter	Tuerca	
29	T102284	1	Bracket	Ensemble Support	Halter Kpl	Cjt. Soporte	
30	339761X1	2	Bolt	Boulon	Schraubbolzen	Perno	
31	339374X1	2	Washer	Rondelle	Scheibe	Arandela	
32	390972X1	2	Washer	Rondelle	Scheibe	Arandela	
33	T102301	1	Hose	Durit	Schlauch	Flexible	
34	339291X1	2	Bolt	Boulon	Schraubbolzen	Perno	
35	391039X1	8	Washer	Rondelle	Scheibe	Arandela	

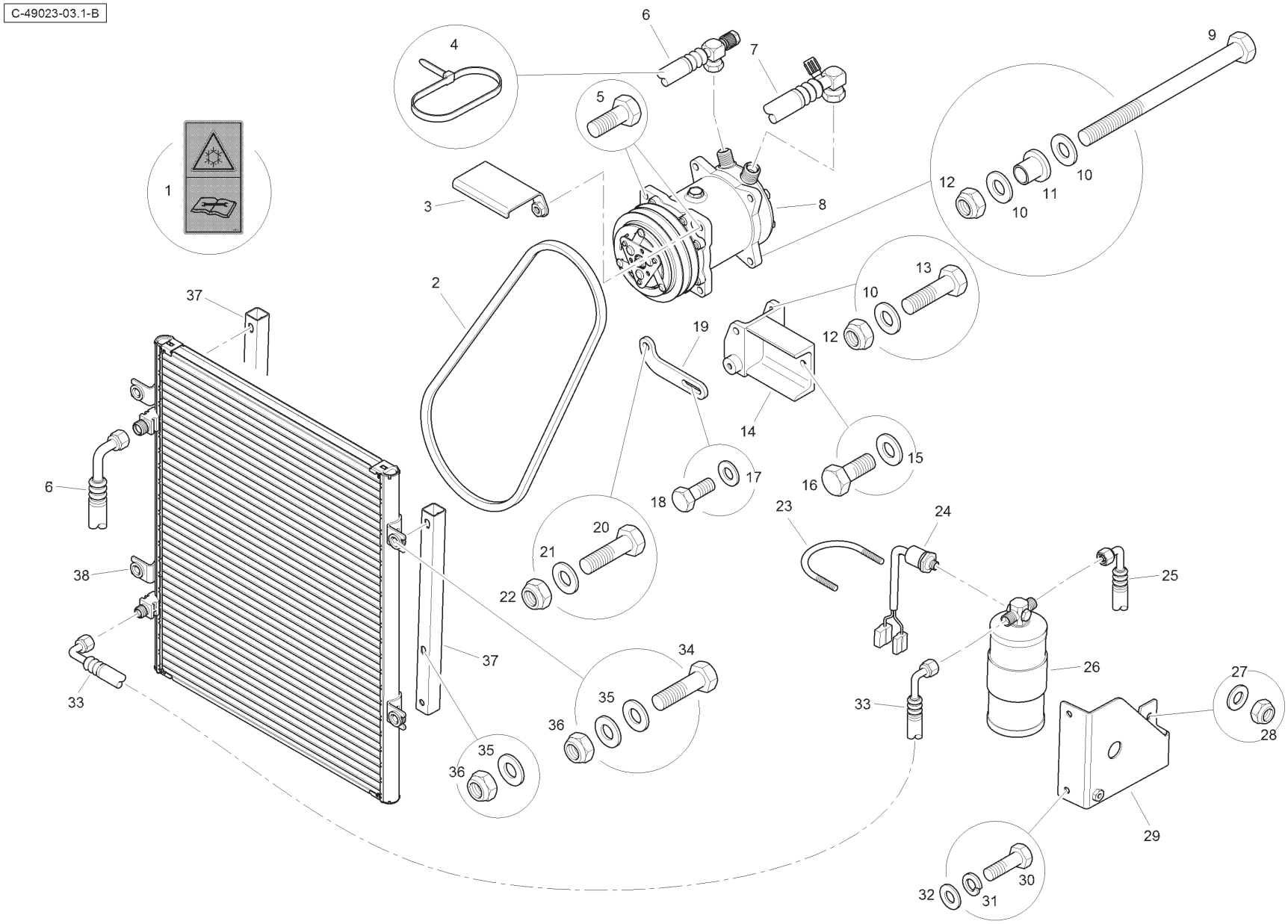
C-49023-03.1-B
1
2
3
4
5
6
7
8
9
10
11
12
13
14
15
16
17
18
19
20
21
22
23
24
25
26
27
28
29
30
31
32
33
34
35
36
37
38

Item	Part No.	Qty.	English	French	German	Spanish	Remarks
36	394367X1	6	Nut	Ecrou	Mutter	Tuerca	
37	T104424	2	Bracket	Ensemble Support	Halter Kpl	Cjt. Soporte	
38	T123039	1	Condenser	Condenseur	Verdichter	Condensador	

C-49024-01.1-A

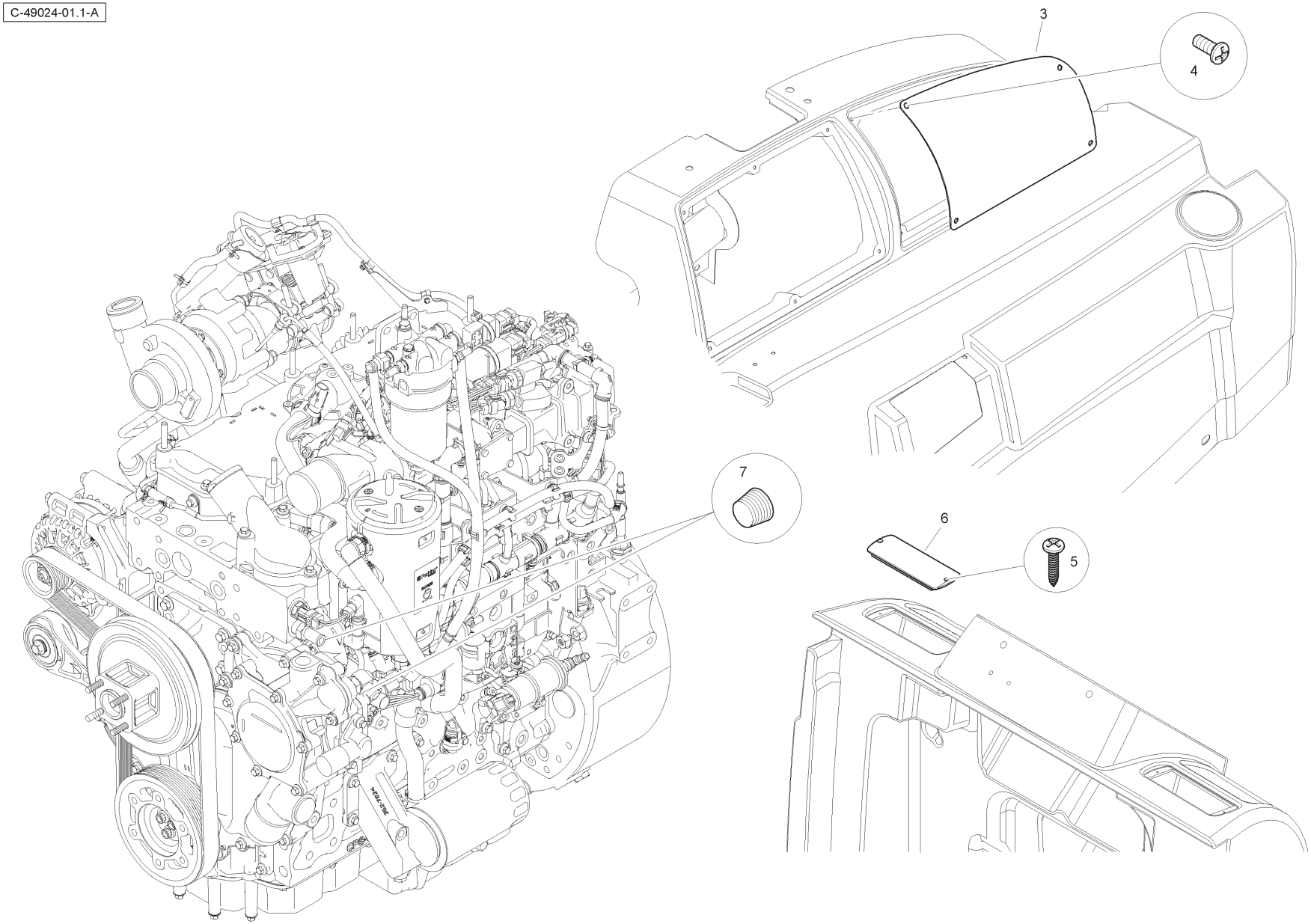

Item	Part No.	Qty.	English	French	German	Spanish	Remarks
1	T105481	1	Blanking Plate	Plaque Obtura.	VerschlPlatte	Placa Drenaje	
2	3007932X1	4	Screw	Vis	Schraube	Tornillo	
3	6110889M1	4	Screw	Vis	Schraube	Tornillo	
4	T110746	2	Blanking Plate	Plaque Obtura.	VerschlPlatte	Placa Drenaje	
5	6110927M1	2	Plug	Bouchon	Verschlstopfen	Tapón	

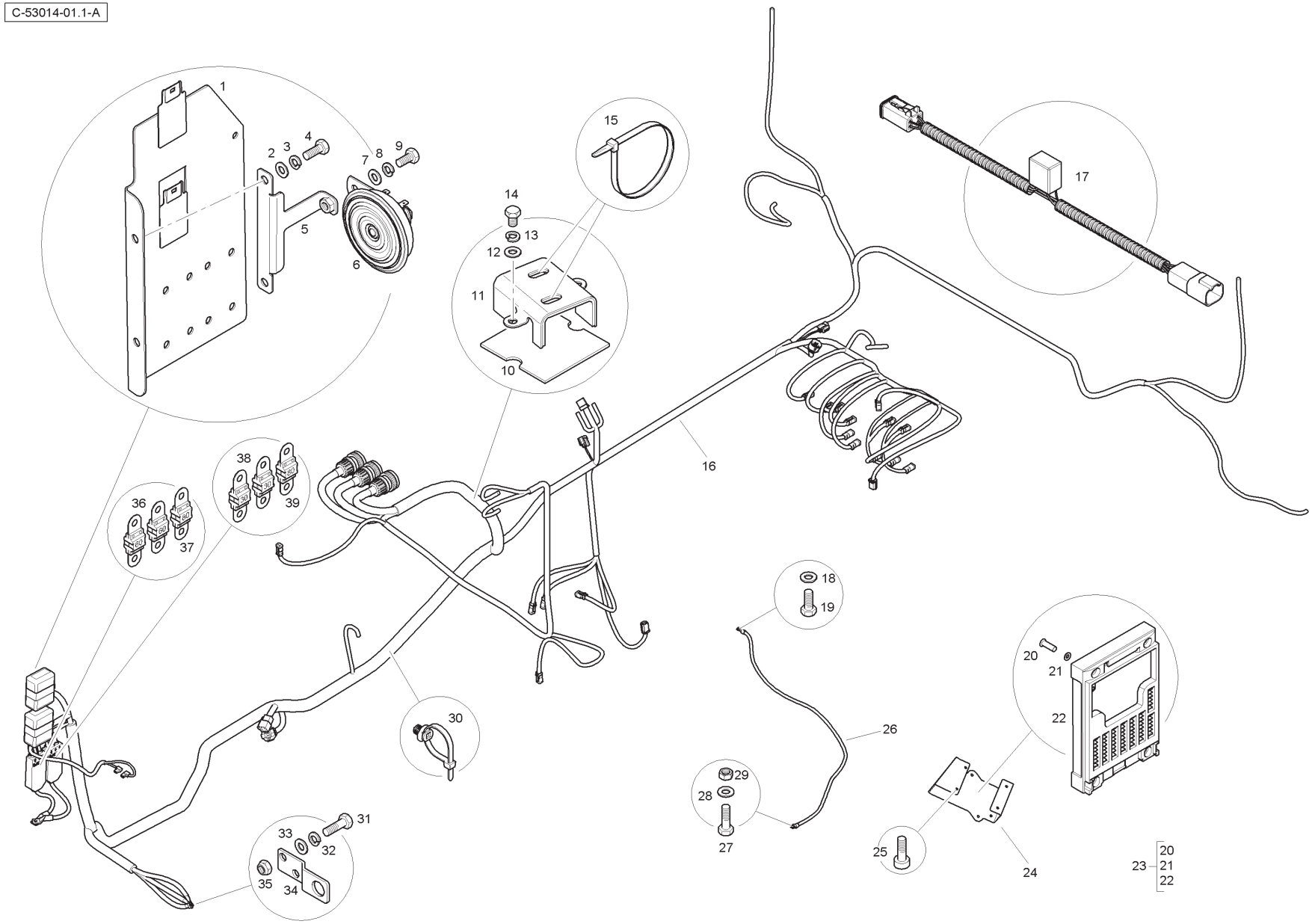
C-53014-01.1-A
1
2
3
4
5
6
7
8
9
10
11
12
13
14
15
16
17
18
19
20
21
22
23
20
21
22
24
25
26
27
28
29
30
31
32
33
34
35
36
37
38
39

Item	Part No.	Qty.	English	French	German	Spanish	Remarks
1	T120918	1	Bracket	Support fixation	Haltearm	Soporte	
2	390972X1	2	Washer	Rondelle	Unterlegscheibe	Arandela	
3	339374X1	2	Washer	Rondelle	Unterlegscheibe	Arandela	
4	339123X1	3	Bolt	Boulon	Schraubbolzen	Perno	
5	T120898	1	Bracket	Support Fixation	Haltearm	Soporte	
6	6108843M1	1	Horn	Avertisseur	Hupe	Alarma Sonora	
7	390972X1	1	Washer	Rondelle	Unterlegscheibe	Arandela	
8	339374X1	1	Washer	Rondelle	Unterlegscheibe	Arandela	
9	339228X1	1	Bolt	Boulon	Schraubbolzen	Perno	
10	T105367	1	Harness Pad	Tampon	Klotz	Almohadilla	
11	T110518	1	Harness Guard Bracket	Support Fixation	Haltearm	Soporte	
12	390972X1	2	Washer	Rondelle	Unterlegscheibe	Arandela	
13	339374X1	2	Washer	Rondelle	Unterlegscheibe	Arandela	
14	339228X1	2	Bolt	Boulon	Schraubbolzen	Perno	
15	1876229M1	8	Cable Tie	Attache Câble	Kabelbinder	Enlace De Cable	
16	T120703	1	Harness	Faisceau	Beschirrung	Arnés	
17	T120253	2	Harness	Faisceau	Beschirrung	Arnés	
18	390972X1	1	Washer	Rondelle	Unterlegscheibe	Arandela	
19	339124X1	1	Bolt	Boulon	Schraubbolzen	Perno	
20	T123893	4	Rivet	Rivet	Niete	Remache	
21	T123894	4	Washer	Rondelle	Unterlegscheibe	Arandela	
22	T123892	1	Controller	Contrôleur	Getriebe	Regulador	
23	T123891	2	Controller Assembly	Contrôleur	Getriebe	Regulador	
24	T123889	1	Bracket	Support fixation	Haltearm	Soporte	
25	T124709	8	Screw	Vis	Schraube	Tornillo	
26	T121427	1	Cable	Câble	Kabel	Cable	
27	3009493X1	1	Bolt	Boulon	Schraubbolzen	Perno	
28	390734X1	1	Washer	Rondelle	Unterlegscheibe	Arandela	
29	3019407X1	1	Nut	Ecrou Blocage	Flachmutter	Tuerca De Retención	
30	T105365	48	Fir Tree Fixing	Montage	AnschlVerschrbg	Accesorio	
31	339761X1	1	Bolt	Boulon	Schraubbolzen	Perno	
32	339374X1	1	Washer	Rondelle	Unterlegscheibe	Arandela	
33	390972X1	1	Washer	Rondelle	Unterlegscheibe	Arandela	
34	T106043	1	Bracket	Support Fixation	Haltearm	Soporte	
35	394367X1	1	Nut	Ecrou Blocage	Flachmutter	Tuerca De Retención	

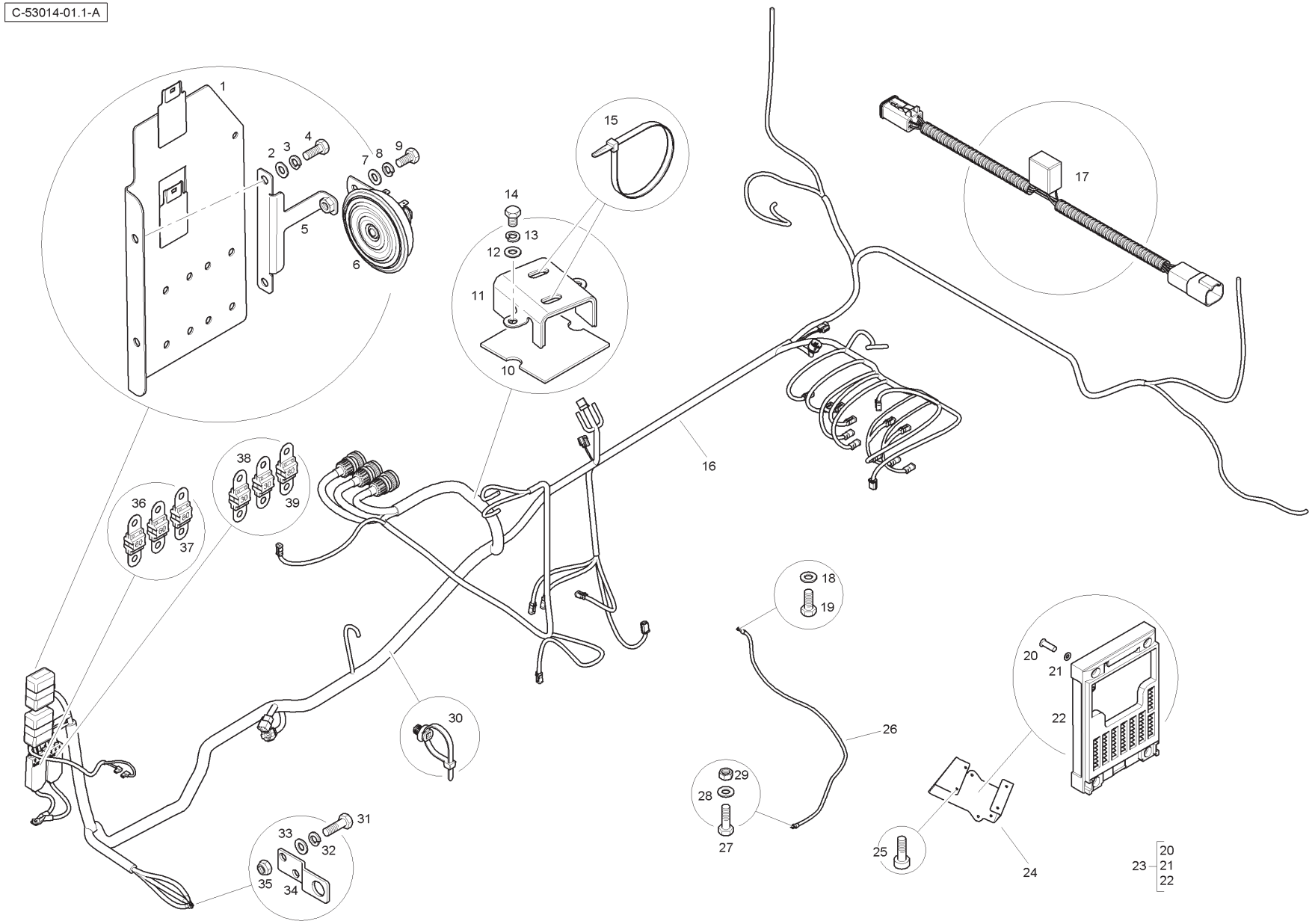
C-53014-01.1-A
1
2
3
4
5
6
7
8
9
10
11
12
13
14
15
16
17
18
19
20
21
22
23
20
21
22
24
25
26
27
28
29
30
31
32
33
34
35
36
37
38
39

Item	Part No.	Qty.	English	French	German	Spanish	Remarks
36	T119607	2	Fuse	Fusible	Sicherung	Fusible	60 AMP
37	T119606	1	Fuse	Fusible	Sicherung	Fusible	80 AMP
38	T119605	2	Fuse	Fusible	Sicherung	Fusible	30 AMP
39	T119606	1	Fuse	Fusible	Sicherung	Fusible	80 AMP

C-53014-02.1-A

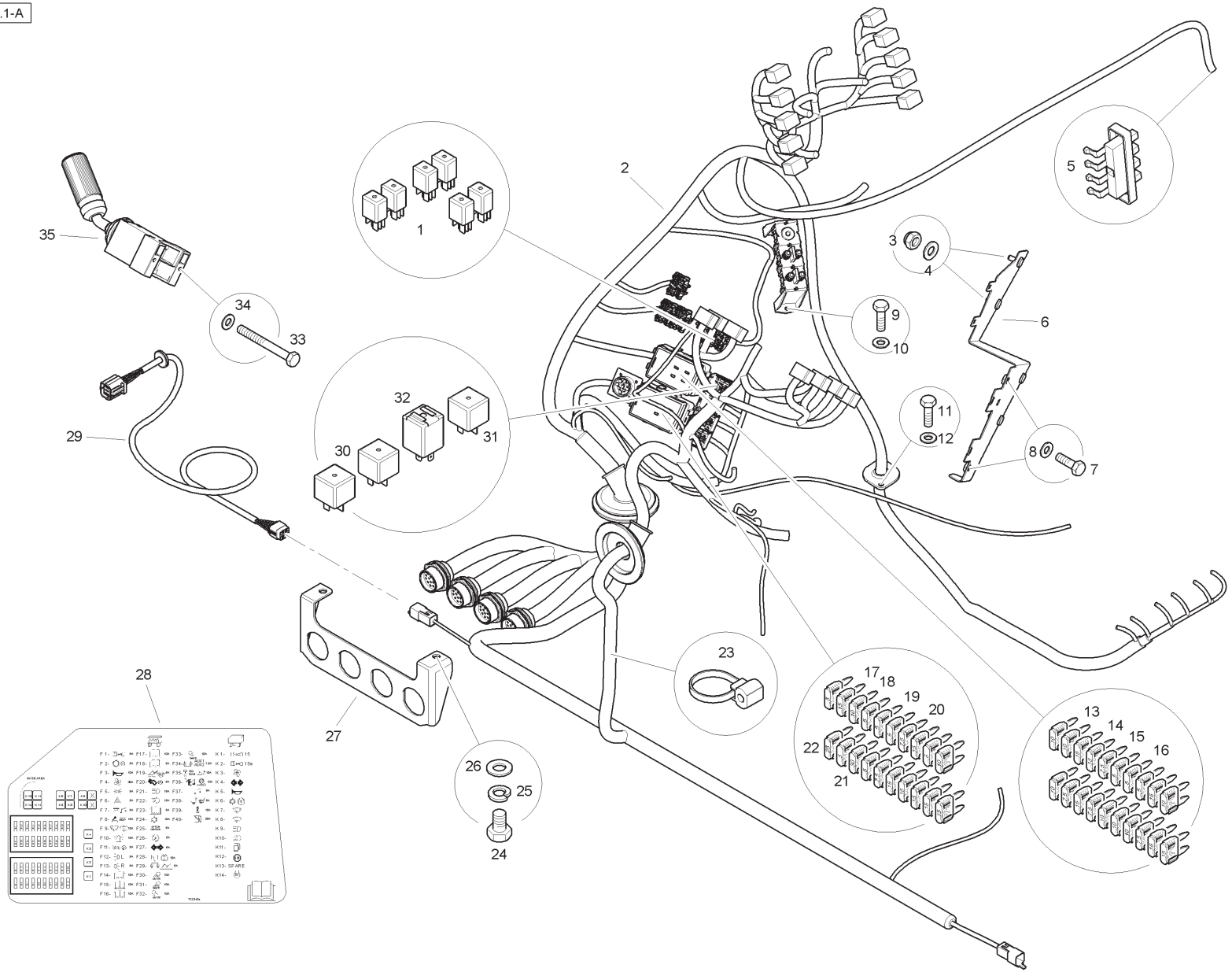
1
2
3
4
5
6
7
8
9
10
11
12
13
14
15
16
17
18
19
20
21
22
23
24
25
26
27
28
29
30
31
32
33
34
35

Item	Part No.	Qty.	English	French	German	Spanish	Remarks
1	6114404M1	6	Relay	Relais	Relais	Relé	
2	T120391	1	Wiring Harness	Faisceau	Kabelstrang	Sistema de cable	
3	1441500X1	4	Nut	Ecrou	Mutter	Tuerca	
4	390971X1	4	Washer	Rondelle	Unterlegscheibe	Arandela	
5	T100116	1	Contactor	Vis Platinée	UnterbrKontakt	Platinos	
6	T124704	1	Bracket	Support Fixation	Haltearm	Soporte	
7	339721X1	2	Bolt	Boulon	Schraubbolzen	Perno	
8	390469X1	2	Washer	Rondelle Frein	Federring	Arandela De Freno	
9	339721X1	2	Bolt	Boulon	Schraubbolzen	Perno	
10	390469X1	2	Washer	Rondelle Frein	Federring	Arandela De Freno	
11	339666X1	2	Bolt	Boulon	Schraubbolzen	Perno	
12	390971X1	2	Washer	Rondelle Frein	Federring	Arandela De Freno	
13	T107403	7	Fuse	Fusible	Sicherung	Fusible	10 AMP
14	T107404	5	Fuse	Fusible	Sicherung	Fusible	15 AMP
15	T107401	4	Fuse	Fusible	Sicherung	Fusible	7.5 AMP
16	T107400	3	Fuse	Fusible	Sicherung	Fusible	5 AMP
17	T107404	7	Fuse	Fusible	Sicherung	Fusible	15 AMP
18	T107403	2	Fuse	Fusible	Sicherung	Fusible	10 AMP
19	T107400	7	Fuse	Fusible	Sicherung	Fusible	5 AMP
20	T107401	2	Fuse	Fusible	Sicherung	Fusible	7.5 AMP
21	T117744	1	Fuse	Fusible	Sicherung	Fusible	30 AMP
22	T107405	1	Fuse	Fusible	Sicherung	Fusible	25 AMP
23	T106314	16	Cable Tie	Attache Câble	Kabelbinder	Enlace De Cable	
24	339228X1	2	Bolt	Boulon	Schraubbolzen	Perno	
25	339374X1	2	Washer	Rondelle Frein	Federring	Arandela De Freno	
26	390972X1	2	Washer	Rondelle	Scheibe	Arandela	
27	T104749	1	Bracket	Support Fixation	Haltearm	Soporte	
28	T123104	1	Decal - Fuse And Relay	Décalcomanie	Aufkleber	Calcomanía	
29	T105633	2	Wire Harness	Faisceau	Kabelstrang	Sistema De Cable	
30	T105587	2	Relay	Relais	Relais	Relé	
31	3522665M2	1	Relay	Relais	Relais	Relé	
32	T120748	1	Relay	Relais	Relais	Relé	
33	T117866	2	Bolt	Boulon	Schraubbolzen	Perno	
34	390469X1	2	Washer	Rondelle	Scheibe	Arandela	
35	6114584M91	1	Lever	Levier	Hebel	Palanca	

C-55016-01.1-C

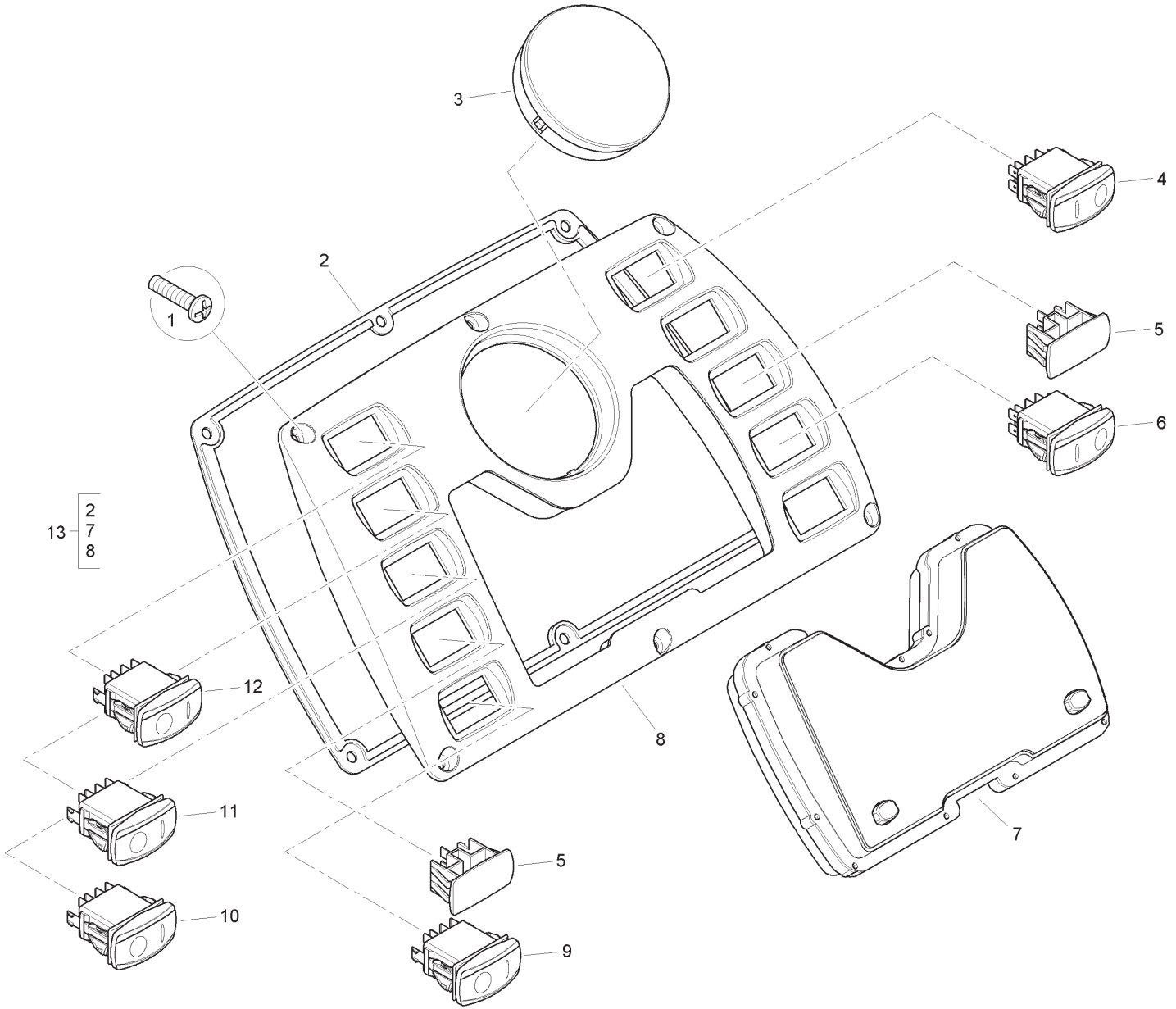

Item	Part No.	Qty.	English	French	German	Spanish	Remarks
1	6110701M1	6	Screw	Vis	Schraube	Tornillo	
2	T107752	1	Gasket	Joint	Dichtscheibe	Empaquetadura	
3	6114306M1	1	Blanking Plug	Bouchon	VerschlStopfen	Tapón	
4	6114328M91	1	Switch - 3 Position Brake	Interrupteur	Schalter	Interruptor	
5	6114338M1	2	Plug	Bouchon	VerschlStopfen	Tapón	
6	6114330M91	1	Switch - Return To Dig	Interrupteur	Schalter	Interruptor	
7	6114624M91	1	Warning Lamp Module	Warning Lamp Module	Warning Lamp Module	Warning Lamp Module	
8	6114590M1	1	Dashboard	Tableau De Dord	Armaturenbrett	Tablero De Instrumentos	
9	6114324M91	1	Switch - Beacon	Interrupteur	Schalter	Interruptor	
10	6114322M91	1	Switch - Front Work Lights	Interrupteur	Schalter	Interruptor	
11	6114321M91	1	Switch - Side/Head Lights	Interrupteur	Schalter	Interruptor	
12	6114320M91	1	Switch - Hazard Warning	Interrupteur	Schalter	Interruptor	
13	6114590M91	1	Cluster Assembly	Tableau De Dord	Armaturenbrett	Tablero De Instrumentos	

Front Console - with Speedometer

C-55017-01.1-C

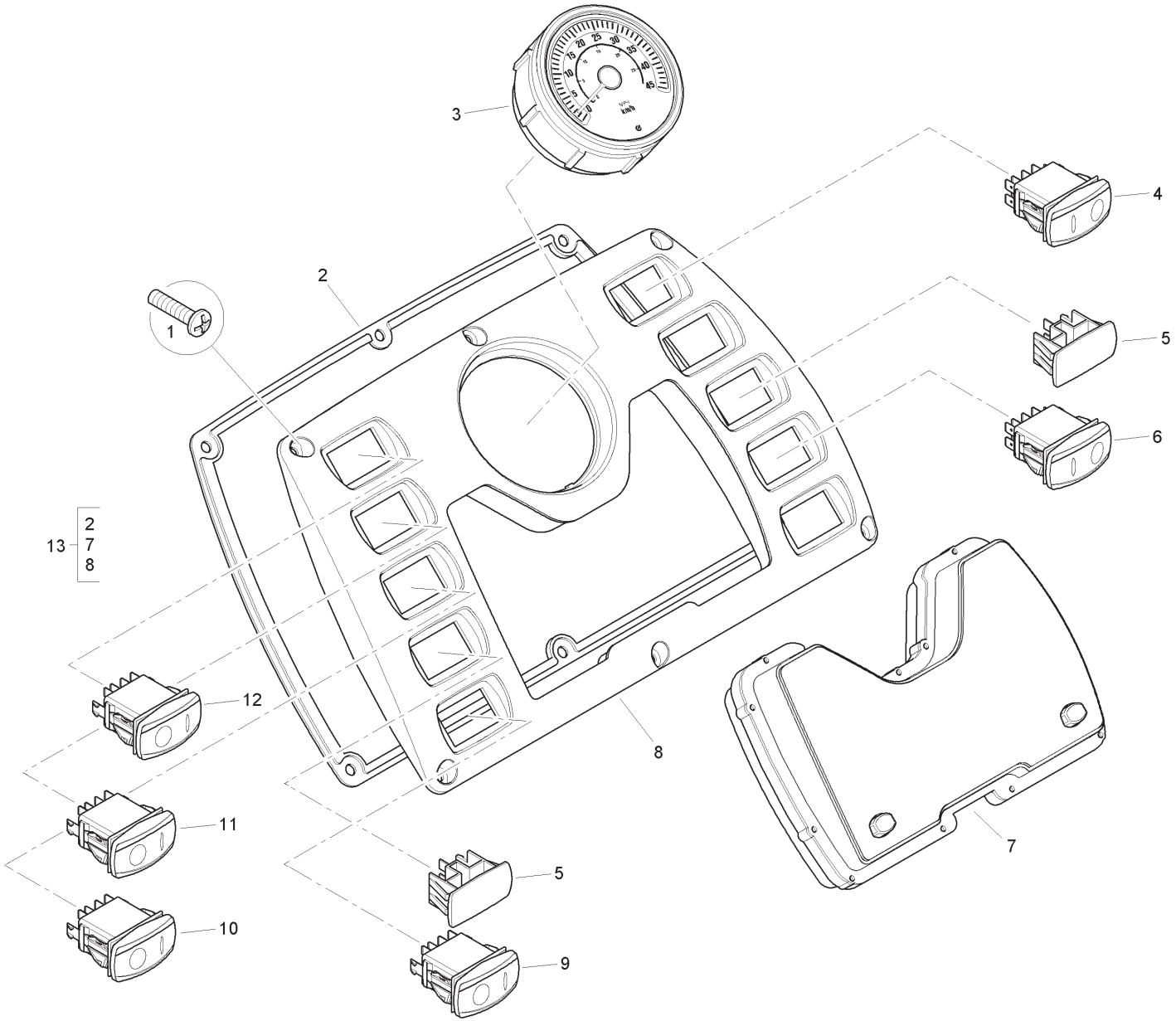

Item	Part No.	Qty.	English	French	German	Spanish	Remarks
1	6110701M1	6	Screw	Vis	Schraube	Tornillo	
2	T107752	1	Gasket	Joint	Dichtscheibe	Empaquetadura	
3	6114620M91	1	Speedometer	Compteur Vitesse	GeschwMesser	Cuenta Kmtros	
4	6114328M91	1	Switch - 3 Position Brake	Interrupteur	Schalter	Interruptor	
5	6114338M1	2	Plug	Bouchon	VerschlStopfen	Tapón	
6	6114330M91	1	Switch - Return To Dig	Interrupteur	Schalter	Interruptor	
7	6114624M91	1	Warning Lamp Module	Warning Lamp Module	Warning Lamp Module	Warning Lamp Module	
8	6114590M1	1	Dashboard	Tableau De Dord	Armaturenbrett	Tablero De Instrumentos	
9	6114324M91	1	Switch - Beacon	Interrupteur	Schalter	Interruptor	
10	6114322M91	1	Switch - Front Work Lights	Interrupteur	Schalter	Interruptor	
11	6114321M91	1	Switch - Side/Head Lights	Interrupteur	Schalter	Interruptor	
12	6114320M91	1	Switch - Hazard Warning	Interrupteur	Schalter	Interruptor	
13	6114590M91	1	Cluster Assembly	Tableau De Dord	Armaturenbrett	Tablero De Instrumentos	

Front Console - with Speedometer Synchro

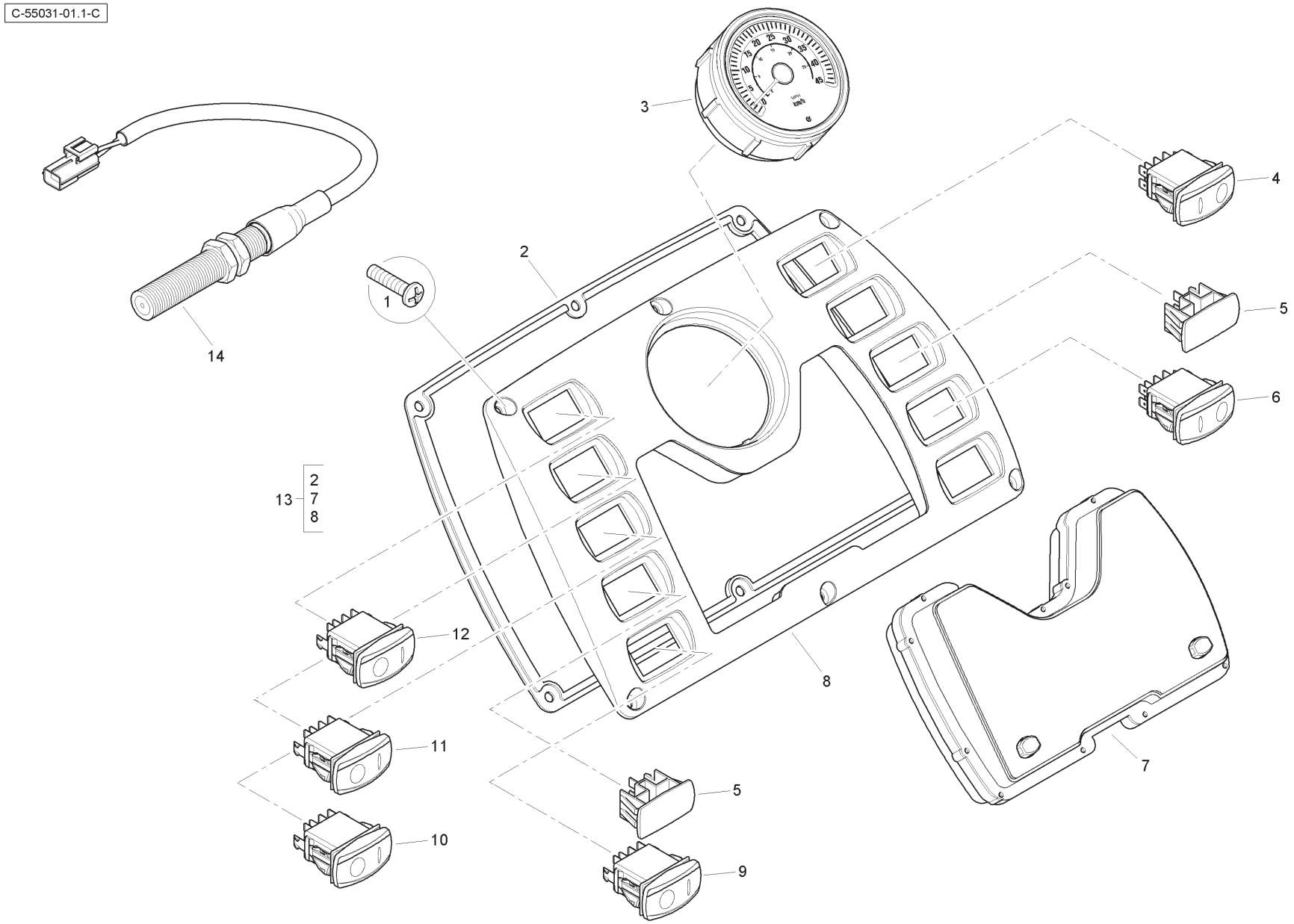

Item	Part No.	Qty.	English	French	German	Spanish	Remarks
1	6110701M1	6	Screw	Vis	Schraube	Tornillo	
2	T107752	1	Gasket	Joint	Dichtscheibe	Empaquetadura	
3	6114620M91	1	Speedometer	Compteur Vitesse	GeschwMesser	Cuenta Kmtros	
4	6114328M91	1	Switch - 3 Position Brake	Interrupteur	Schalter	Interruptor	
5	6114338M1	2	Plug	Bouchon	VerschlStopfen	Tapón	
6	6114330M91	1	Switch - Return To Dig	Interrupteur	Schalter	Interruptor	
7	6114624M91	1	Warning Lamp Module	Warning Lamp Module	Warning Lamp Module	Warning Lamp Module	
8	6114590M1	1	Dashboard	Tableau De Dord	Armaturenbrett	Tablero De Instrumentos	
9	6114324M91	1	Switch - Beacon	Interrupteur	Schalter	Interruptor	
10	6114322M91	1	Switch - Front Work Lights	Interrupteur	Schalter	Interruptor	
11	6114321M91	1	Switch - Side/Head Lights	Interrupteur	Schalter	Interruptor	
12	6114320M91	1	Switch - Hazard Warning	Interrupteur	Schalter	Interruptor	
13	6114590M91	1	Cluster Assembly	Tableau De Dord	Armaturenbrett	Tablero De Instrumentos	
14	6110926M91	1	Speed Sensor	Capteur Vitesse	GeschwSensor	Ensor Gir.	

Front Console - without Speedometer - Canopy

4067- 55032

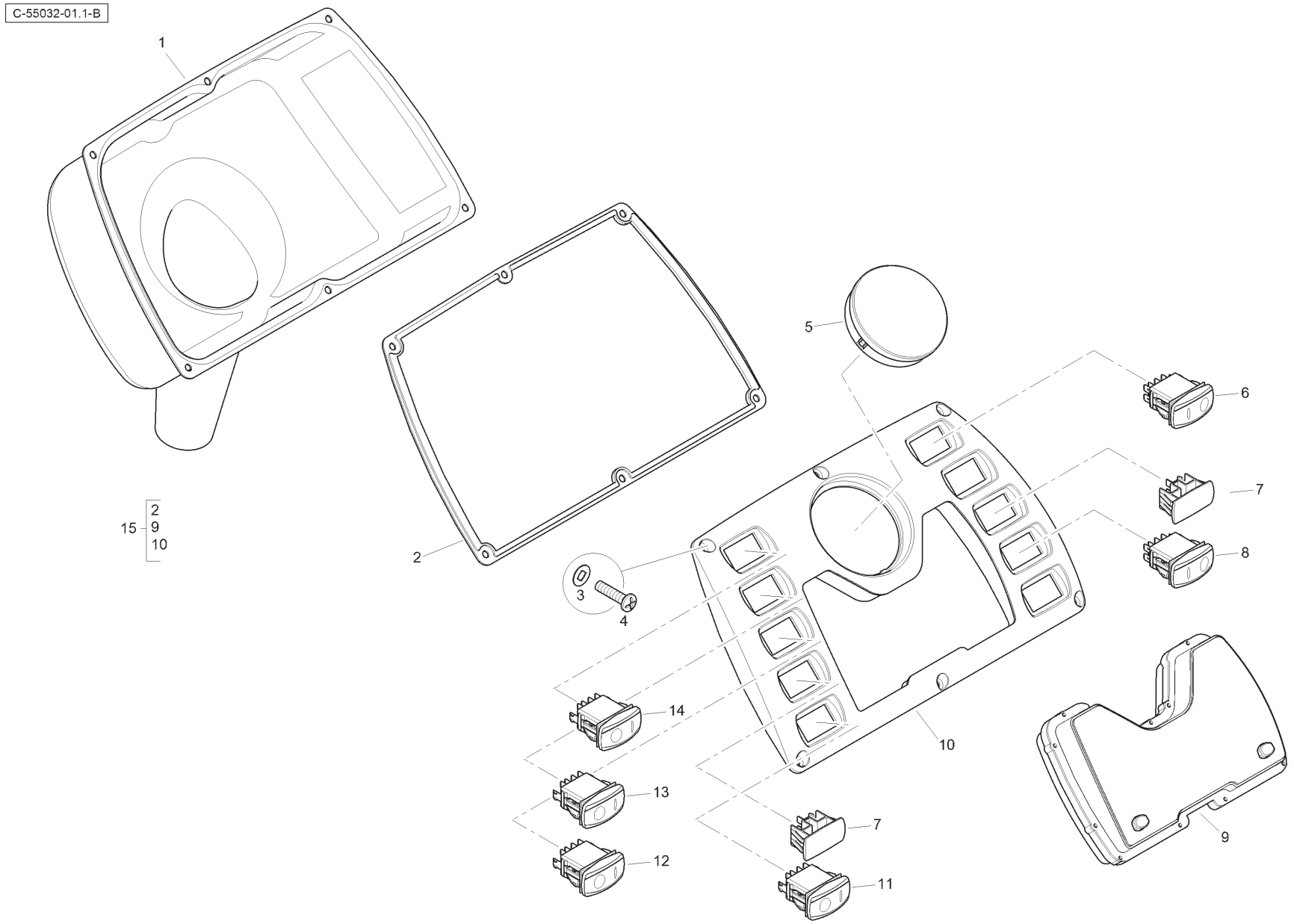

Item	Part No.	Qty.	English	French	German	Spanish	Remarks
1	T110957	1	Protector	Protecteur	Schutz	Protector	
2	T107752	1	Gasket	Joint	Dichtscheibe	Empaquetadura	
3	T119072	6	Washer	Rondelle	Unterlegscheibe	Arandela	
4	6110701M1	6	Screw	Vis	Schraube	Tornillo	
5	6114306M1	1	Blanking Plug	Bouchon	VerschlStopfen	Tapón	
6	6114328M91	1	Switch - 3 Position Brake	Interrupteur	Schalter	Interruptor	
7	6114338M1	2	Plug	Bouchon	VerschlStopfen	Tapón	
8	6114330M91	1	Switch - Return To Dig	Interrupteur	Schalter	Interruptor	
9	6114624M91	1	Warning Lamp Module	Warning Lamp Module	Warning Lamp Module	Warning Lamp Module	
10	6114590M1	1	Dashboard	Tableau De Dord	Armaturenbrett	Tablero De Instrumentos	
11	6114324M91	1	Switch - Beacon	Interrupteur	Schalter	Interruptor	
12	6114322M91	1	Switch - Front Work Lights	Interrupteur	Schalter	Interruptor	
13	6114321M91	1	Switch - Side/Head Lights	Interrupteur	Schalter	Interruptor	
14	6114320M91	1	Switch - Hazard Warning	Interrupteur	Schalter	Interruptor	
15	6114590M92	1	Cluster Assembly	Tableau De Dord	Armaturenbrett	Tablero De Instrumentos	

Front Console - with Speedometer Servo Power Shuttle - Canopy

4067- 55033

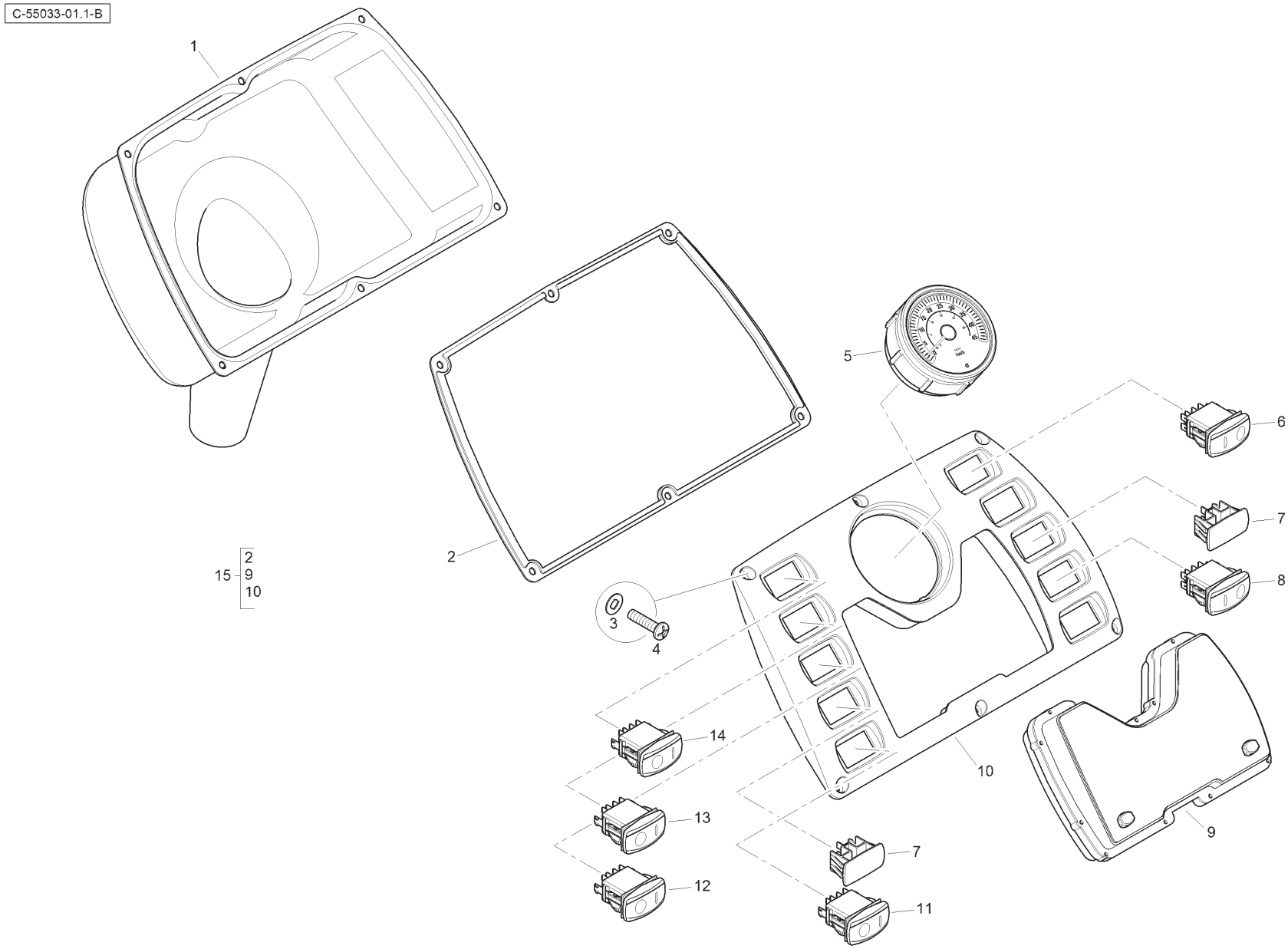

Item	Part No.	Qty.	English	French	German	Spanish	Remarks
1	T110957	1	Protector	Protecteur	Schutz	Protector	
2	T107752	1	Gasket	Joint	Dichtscheibe	Empaquetadura	
3	T119072	6	Washer	Rondelle	Unterlegscheibe	Arandela	
4	6110701M1	6	Screw	Vis	Schraube	Tornillo	
5	6114620M91	1	Speedometer	Compteur Vitesse	GeschwMesser	Cuenta Kmtros	
6	6114328M91	1	Switch - 3 Position Brake	Interrupteur	Schalter	Interruptor	
7	6114338M1	2	Plug	Bouchon	VerschlStopfen	Tapón	
8	6114330M91	1	Switch - Return To Dig	Interrupteur	Schalter	Interruptor	
9	6114624M91	1	Warning Lamp Module	Warning Lamp Module	Warning Lamp Module	Warning Lamp Module	
10	6114590M1	1	Dashboard	Tableau De Dord	Armaturenbrett	Tablero De Instrumentos	
11	6114324M91	1	Switch - Beacon	Interrupteur	Schalter	Interruptor	
12	6114322M91	1	Switch - Front Work Lights	Interrupteur	Schalter	Interruptor	
13	6114321M91	1	Switch - Side/Head Lights	Interrupteur	Schalter	Interruptor	
14	6114320M91	1	Switch - Hazard Warning	Interrupteur	Schalter	Interruptor	
15	6114590M92	1	Cluster Assembly	Tableau De Dord	Armaturenbrett	Tablero De Instrumentos	

Front Console - with Speedometer Synchro - Canopy

4067- 55034

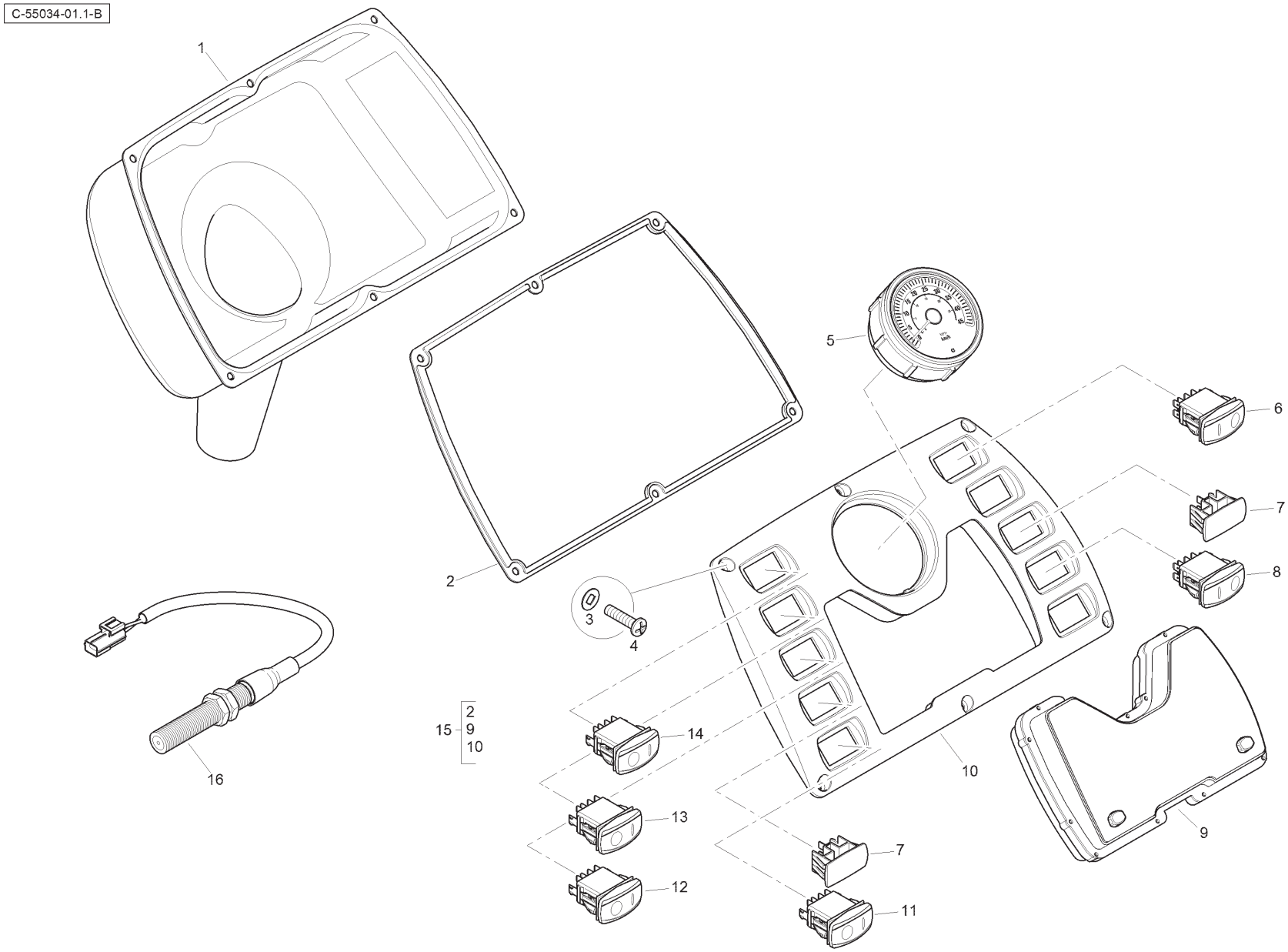

Item	Part No.	Qty.	English	French	German	Spanish	Remarks
1	T110957	1	Protector	Protecteur	Schutz	Protector	
2	T107752	1	Gasket	Joint	Dichtscheibe	Empaquetadura	
3	T119072	6	Washer	Rondelle	Unterlegscheibe	Arandela	
4	6110701M1	6	Screw	Vis	Schraube	Tornillo	
5	6114620M91	1	Speedometer	Compteur Vitesse	GeschwMesser	Cuenta Kmtros	
6	6114328M91	1	Switch - 3 Position Brake	Interrupteur	Schalter	Interruptor	
7	6114338M1	2	Plug	Bouchon	VerschlStopfen	Tapón	
8	6114330M91	1	Switch - Return To Dig	Interrupteur	Schalter	Interruptor	
9	6114624M91	1	Warning Lamp Module	Warning Lamp Module	Warning Lamp Module	Warning Lamp Module	
10	6114590M1	1	Dashboard	Tableau De Dord	Armaturenbrett	Tablero De Instrumentos	
11	6114324M91	1	Switch - Beacon	Interrupteur	Schalter	Interruptor	
12	6114322M91	1	Switch - Front Work Lights	Interrupteur	Schalter	Interruptor	
13	6114321M91	1	Switch - Side/Head Lights	Interrupteur	Schalter	Interruptor	
14	6114320M91	1	Switch - Hazard Warning	Interrupteur	Schalter	Interruptor	
15	6114590M92	1	Cluster Assembly	Tableau De Dord	Armaturenbrett	Tablero De Instrumentos	
16	6110926M91	1	Speed Sensor	Capteur Vitesse	GeschwSensor	Ensor Gir.	

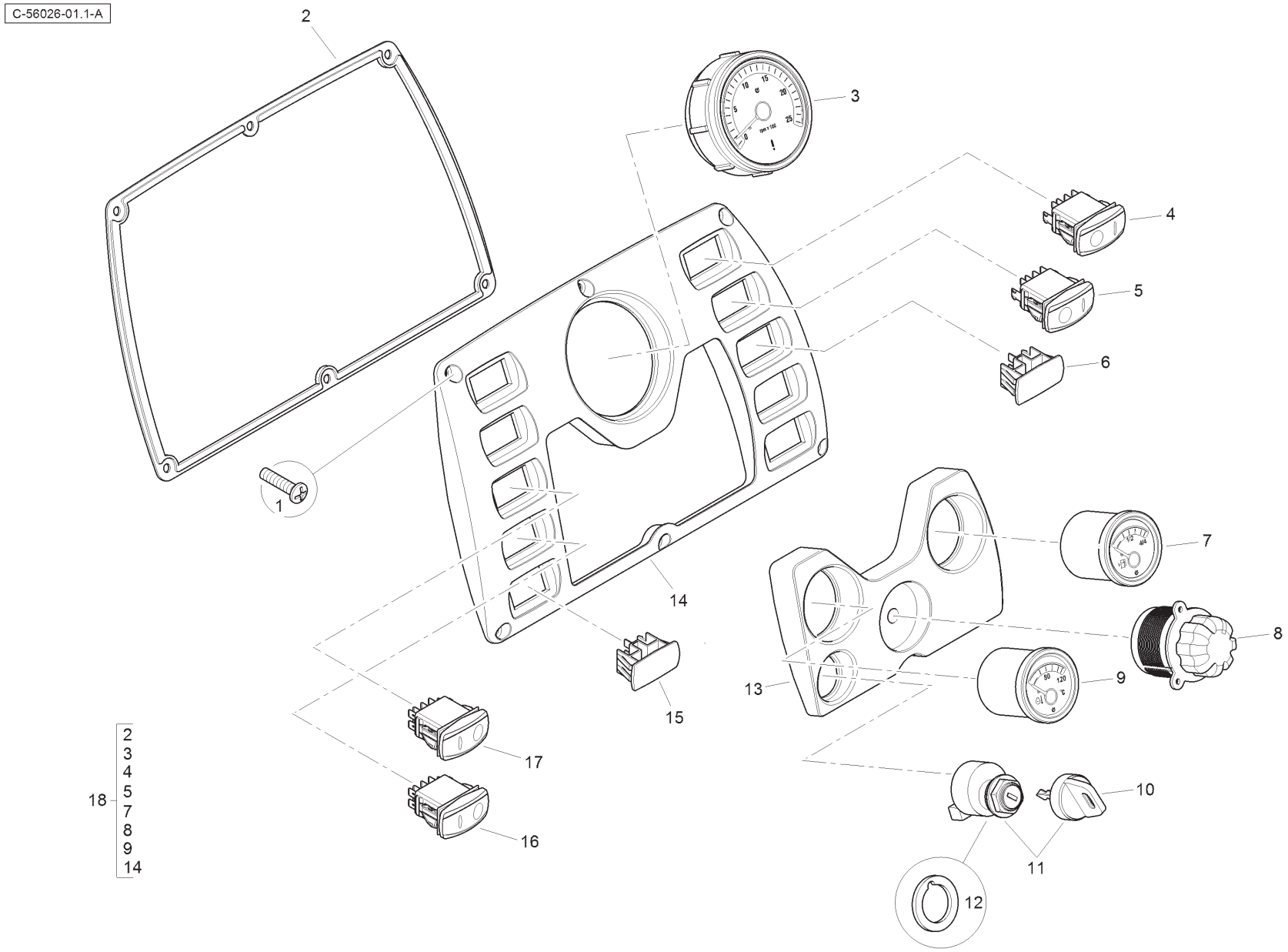
C-56026-01.1-A
1
2
3
4
5
6
7
8
9
10
11
12
13
14
15
16
17
18
2
3
4
5
7
8
9
14

Item	Part No.	Qty.	English	French	German	Spanish	Remarks
1	6110701M1	6	Screw	Vis	Schraube	Tornillo	
2	-	1	Gasket	Joint	Dichtscheibe	Empaquetadura	
3	6114621M91	1	Tachometer	Tachymètre	Tachometer	Tacómetro	
4	6114337M91	1	Switch - Rear Wash	Interrupteur	Schalter	Interruptor	
5	6114336M91	1	Switch - Transport Lock	Interrupteur	Schalter	Interruptor	
6	6114338M1	1	Plug	Bouchon	VerschlStopfen	Tapón	
7	6114622M91	1	Fuel Level Gauge	Jauge Carburant	KraftstMeßger	Indic.Combust.	
8	-	1	Switch	Interrupteur	Schalter	Interruptor	
9	6114623M91	1	Water Temp Gauge	Téléthermomètre	Fernthermometer	Teletermómetro	
10	8000-4490KEY	1	Ignition Key	Clé De Contact	Zündschlüssel	Llave Contacto	
11	T105926	1	Switch - Ignition	Contact Allumage	Magnetschalter	Interrupt.Cont.	
12	T106048	1	Gasket	Joint	Dichtscheibe	Empaquetadura	
13	6114591M1	1	Cover Side	Couvercle	Deckel	Cubierta	
14	-	1	Panel, Instrument	Tableau de bord	Armaturenbrett	Panel instrument	
15	6114338M1	1	Plug	Bouchon	VerschlStopfen	Tapón	
16	6114325M91	1	Switch - Pump Dump	Interrupteur	Schalter	Interruptor	
17	6114323M91	1	Switch - Rear Work Lights	Interrupteur	Schalter	Interruptor	
18	T122807	1	Cluster Assembly	Tableau De Dord	Armaturenbrett	Tablero De Instrumentos	

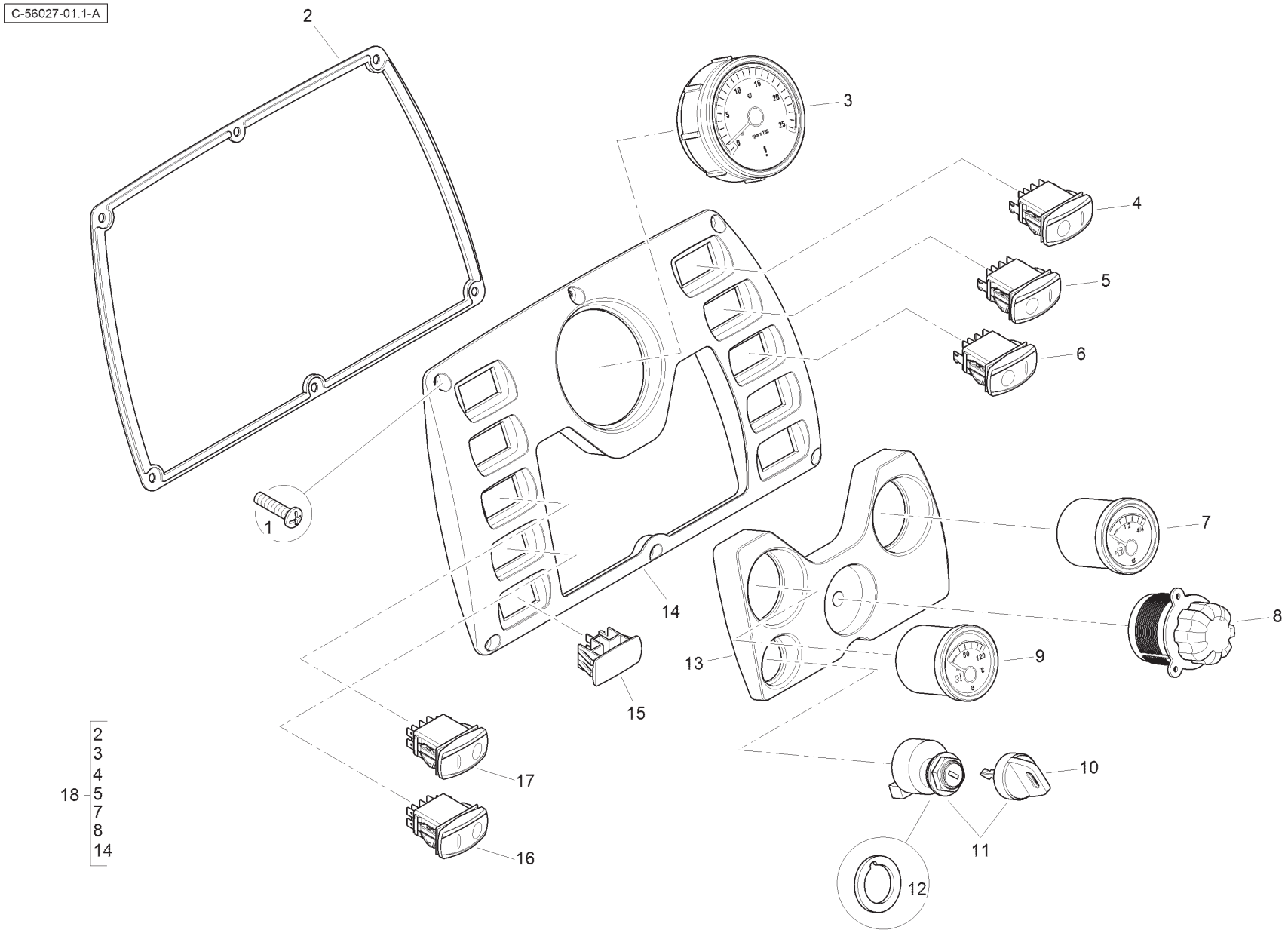
C-56027-01.1-A
2
3
4
5
6
1
14
7
8
13
9
15
18
2
3
4
5
7
8
14
17
16
10
11
12

Item	Part No.	Qty.	English	French	German	Spanish	Remarks
1	6110701M1	6	Screw	Vis	Schraube	Tornillo	
2	-	1	Gasket	Joint	Dichtscheibe	Empaquetadura	
3	6114621M91	1	Tachometer	Tachymètre	Tachometer	Tacómetro	
4	6114337M91	1	Switch - Rear Wash	Interrupteur	Schalter	Interruptor	
5	6114336M91	1	Switch - Transport Lock	Interrupteur	Schalter	Interruptor	
6	6114335M91	1	Switch - Side Shift Clamp	Interrupteur	Schalter	Interruptor	
7	6114622M91	1	Fuel Level Gauge	Jauge Carburant	KraftstMeßger	Indic.Combust.	
8	-	1	Switch	Interrupteur	Schalter	Interruptor	
9	6114623M91	1	Water Temp Gauge	Téléthermomètre	Fernthermometer	Teletermómetro	
10	8000-4490KEY	1	Ignition Key	Clé De Contact	Zündschlüssel	Llave Contacto	
11	T105926	1	Switch - Ignition	Contact Allumage	Magnetschalter	Interrupt.Cont.	
12	T106048	1	Gasket	Joint	Dichtscheibe	Empaquetadura	
13	6114591M1	1	Cover Side	Couvercle	Deckel	Cubierta	
14	-	1	Panel, Instrument	Tableau de bord	Armaturenbrett	Panel instrument	
15	6114338M1	1	Plug	Bouchon	VerschlStopfen	Tapón	
16	6114325M91	1	Switch - Pump Dump	Interrupteur	Schalter	Interruptor	
17	6114323M91	1	Switch - Rear Work Lights	Interrupteur	Schalter	Interruptor	
18	T122807	1	Cluster Assembly	Tableau De Dord	Armaturenbrett	Tablero De Instrumentos	

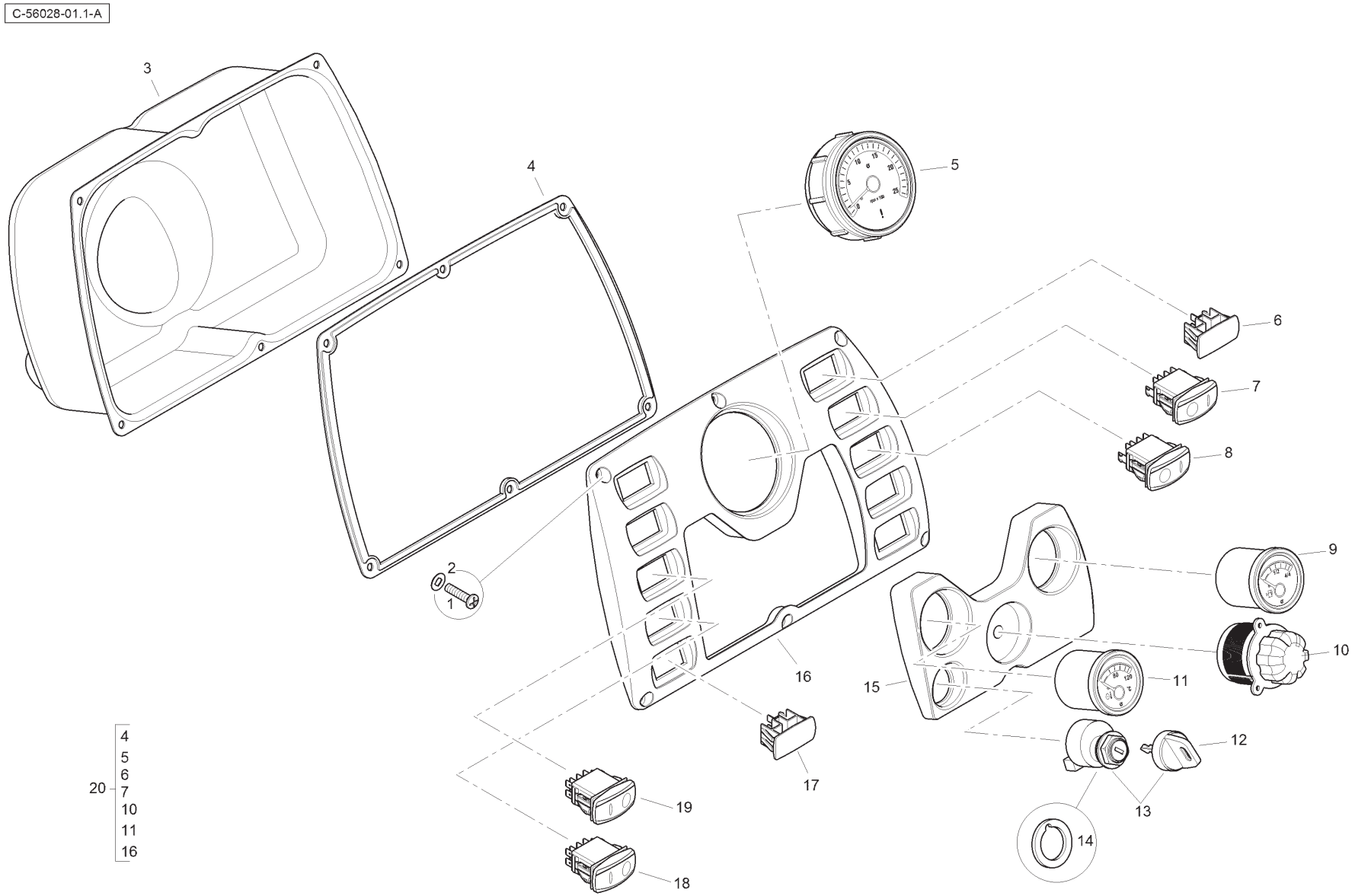
C-56028-01.1-A
3
4
5
6
7
8
2
1
9
10
16
15
11
12
17
20
4
5
6
7
10
11
16
19
13
18
14

Item	Part No.	Qty.	English	French	German	Spanish	Remarks
1	6110701M1	6	Screw	Vis	Schraube	Tornillo	
2	T119072	6	Gasket	Joint	Dichtscheibe	Empaquetadura	
3	T110957	1	Protector	Protecteur	Schutz	Protector	
4	-	1	Gasket	Joint	Dichtscheibe	Empaquetadura	
5	6114621M91	1	Tachometer	Tachymètre	Tachometer	Tacómetro	
6	6114338M1	1	Plug	Bouchon	VerschlStopfen	Tapón	
7	6114336M91	1	Switch - Transport Lock	Interrupteur	Schalter	Interruptor	
8	6114335M91	1	Switch - Side Shift Clamp	Interrupteur	Schalter	Interruptor	
9	6114622M91	1	Fuel Level Gauge	Jauge Carburant	KraftstMeßger	Indic.Combust.	
10	-	1	Switch	Interrupteur	Schalter	Interruptor	
11	6114623M91	1	Water Temp Gauge	Téléthermomètre	Fernthermometer	Teletermómetro	
12	8000-4490KEY	1	Ignition Key	Clé De Contact	Zündschlüssel	Llave Contacto	
13	T105926	1	Switch - Ignition	Contact Allumage	Magnetschalter	Interrupt.Cont.	
14	T106048	1	Gasket	Joint	Dichtscheibe	Empaquetadura	
15	6114591M1	1	Cover Side	Couvercle	Deckel	Cubierta	
16	-	1	Panel, Instrument	Tableau de bord	Armaturenbrett	Panel instrument	
17	6114338M1	1	Plug	Bouchon	VerschlStopfen	Tapón	
18	6114325M91	1	Switch - Pump Dump	Interrupteur	Schalter	Interruptor	
19	6114323M91	1	Switch - Rear Work Lights	Interrupteur	Schalter	Interruptor	
20	T122807	1	Cluster Assembly	Tableau De Dord	Armaturenbrett	Tablero De Instrumentos	

Side Console - Centremount - Canopy

4067- 56029

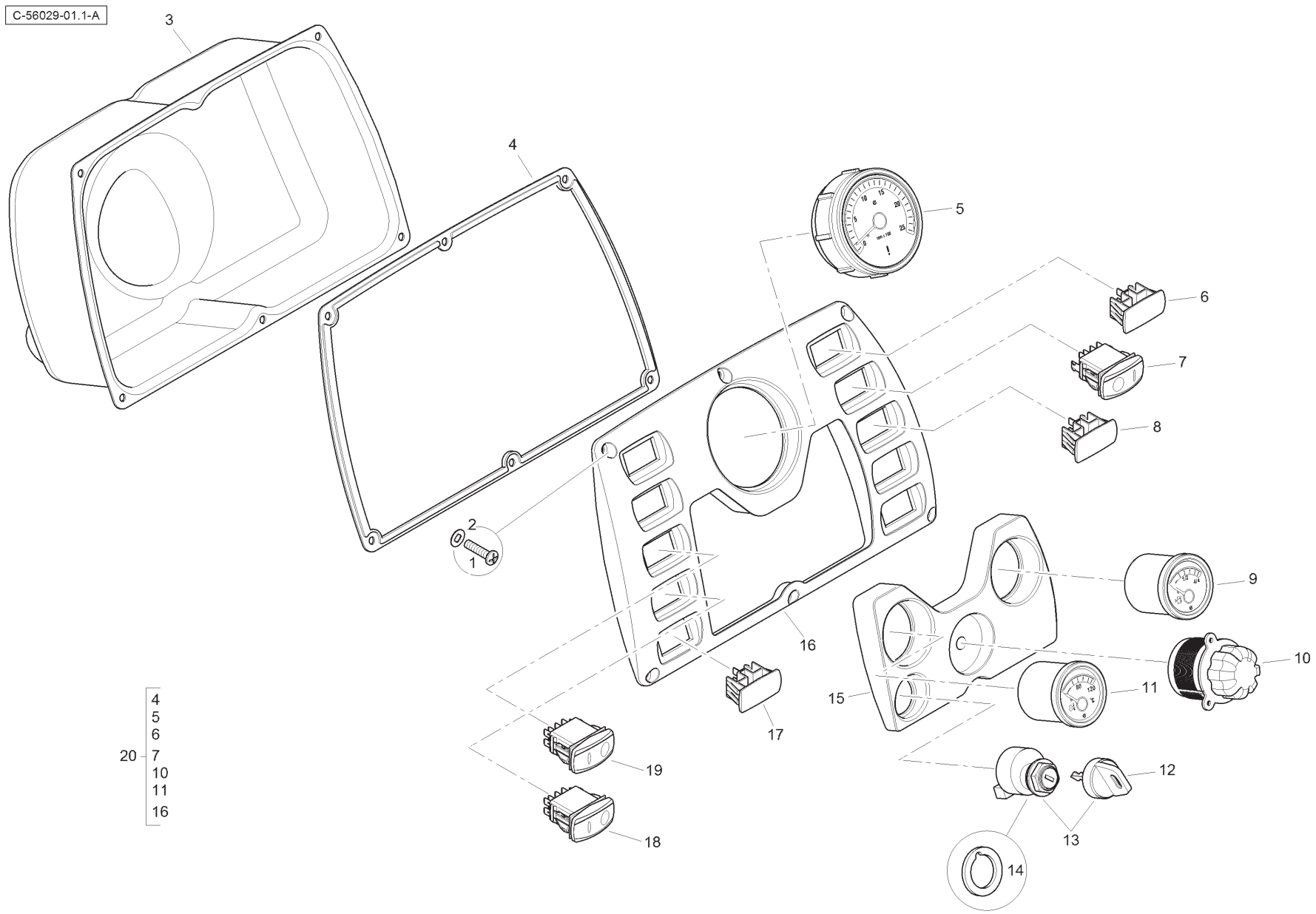

Item	Part No.	Qty.	English	French	German	Spanish	Remarks
1	6110701M1	6	Screw	Vis	Schraube	Tornillo	
2	T119072	6	Washer	Rondelle	Unterlegscheibe	Arandela	
3	T110957	1	Protector	Protecteur	Schutz	Protector	
4	-	1	Gasket	Joint	Dichtscheibe	Empaquetadura	
5	6114621M91	1	Tachometer	Tachymètre	Tachometer	Tacómetro	
6	6114338M1	1	Plug	Bouchon	VerschlStopfen	Tapón	
7	6114336M91	1	Switch - Transport Lock	Interrupteur	Schalter	Interruptor	
8	6114338M1	1	Plug	Bouchon	VerschlStopfen	Tapón	
9	6114622M91	1	Fuel Level Gauge	Jauge Carburant	KraftstMeßger	Indic.Combust.	
10	-	1	Switch	Interrupteur	Schalter	Interruptor	
11	6114623M91	1	Water Temp Gauge	Téléthermomètre	Fernthermometer	Teletermómetro	
12	8000-4490KEY	1	Ignition Key	Clé De Contact	Zündschlüssel	Llave Contacto	
13	T105926	1	Switch - Ignition	Contact Allumage	Magnetschalter	Interrupt.Cont.	
14	T106048	1	Gasket	Joint	Dichtscheibe	Empaquetadura	
15	6114591M1	1	Cover Side	Couvercle	Deckel	Cubierta	
16	-	1	Panel, Instrument	Tableau de bord	Armaturenbrett	Panel instrument	
17	6114338M1	1	Plug	Bouchon	VerschlStopfen	Tapón	
18	6114325M91	1	Switch - Pump Dump	Interrupteur	Schalter	Interruptor	
19	6114323M91	1	Switch - Rear Work Lights	Interrupteur	Schalter	Interruptor	
20	T122807	1	Cluster Assembly	Tableau De Dord	Armaturenbrett	Tablero De Instrumentos	

C-58011-01.1-A

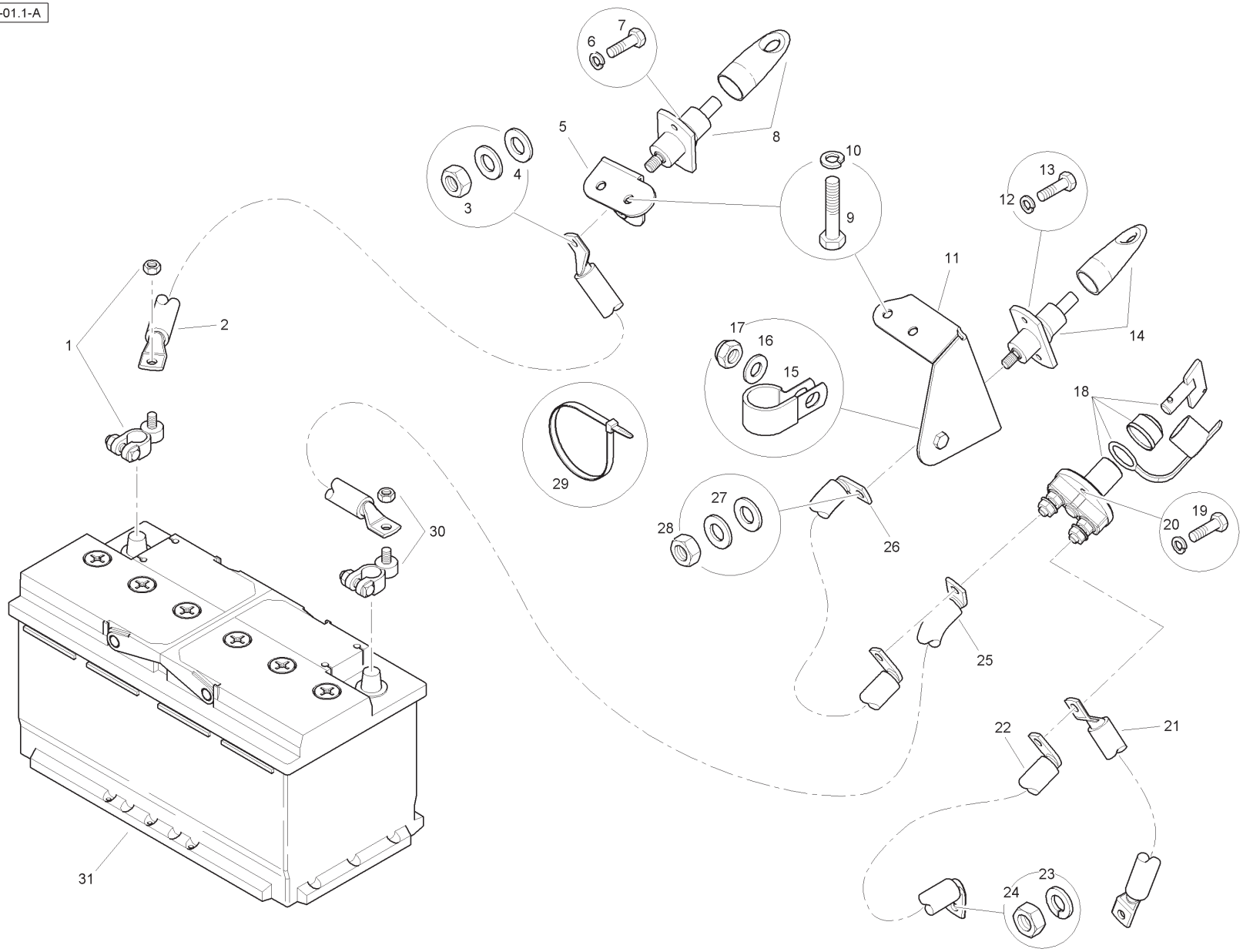
1
2
3
4
5
6
7
8
9
10
11
12
13
14
15
16
17
18
19
20
21
22
23
24
25
26
27
28
29
30
31

Item	Part No.	Qty.	English	French	German	Spanish	Remarks
1	6110533M1	1	Battery Terminal	Collier De Serrage	Anschlussklemme Bat	Argolla De Cierre	
2	T105370	1	Battery Cable (Pos.)	Câble Batterie (+)	Batteriekabel (+)	Cable De Batería (+)	
3	1440213X1	1	Nut	Ecrou	Mutter	Tuerca	
4	T106472	2	Washer	Rondelle	Unterlegscheibe	Arandela	
5	T105605	1	Bracket	Support Fixation	Haltearm	Soporte	
6	391130X1	2	Lockwasher	Rondelle	Scheibe	Lockwasher M6	
7	339666X1	2	Bolt	Boulon	Schraubbolzen	Perno	
8	T105368	1	Jump Post (Pos.)	Poteau (+)	Ständer (+)	Poste (+)	
9	339287X1	4	Bolt	Boulon	Schraubbolzen	Perno	
10	1440313X1	4	Lockwasher	Rondelle Frein	Federring	Arandela Segur.	
11	T115679	1	Bracket	Support Fixation	Haltearm	Soporte	
12	391130X1	2	Lockwasher	Rondelle	Scheibe	Lockwasher M6	
13	339666X1	2	Bolt	Boulon	Schraubbolzen	Perno	
14	T105369	1	Jump Post (Neg.)	Poteau (-)	Ständer (-)	Poste (-)	
15	360056X1	1	P Clip	Circlip	Schelle	Clip	
16	390972X1	1	Washer	Rondelle	Unterlegscheibe	Arandela	
17	394367X1	1	Nut	Ecrou	Mutter	Tuerca	
18	6114367M91	1	Battery Isolator	Interrupteur	Schalter	Interruptor	
19	339666X1	2	Bolt	Boulon	Schraubbolzen	Perno	
20	391130X1	2	Lockwasher	Rondelle	Scheibe	Lockwasher M6	
21	T106474	1	Battery Cable (Neg.)	Câble Batterie (-)	Batteriekabel (-)	Cable De Batería (-)	
22	T116479	1	Battery Cable (Neg.)	Câble Batterie (-)	Batteriekabel (-)	Cable De Batería (-)	
23	1440313X1	1	Lockwasher	Rondelle Frein	Federring	Arandela Segur.	
24	339169X1	1	Nut	Ecrou	Mutter	Tuerca	
25	T125148	1	Battery Cable (Neg.)	Câble Batterie (-)	Batteriekabel (-)	Cable De Batería (-)	
26	T116480	1	Battery Cable (Neg.)	Câble Batterie (-)	Batteriekabel (-)	Cable De Batería (-)	
27	T106472	2	Washer	Rondelle	Unterlegscheibe	Arandela	
28	1440213X1	1	Nut	Ecrou	Mutter	Tuerca	
29	1876229M1	4	Cable Tie	Attache Câble	Kabelbinder	Enlace De Cable	
30	T125149	1	Battery Terminal	Collier De Serrage	Anschlussklemme Batt	Argolla De Cierre	
31	T119370	1	Battery	Batterie	Batterie	Batería	

C-58010-01.1-B

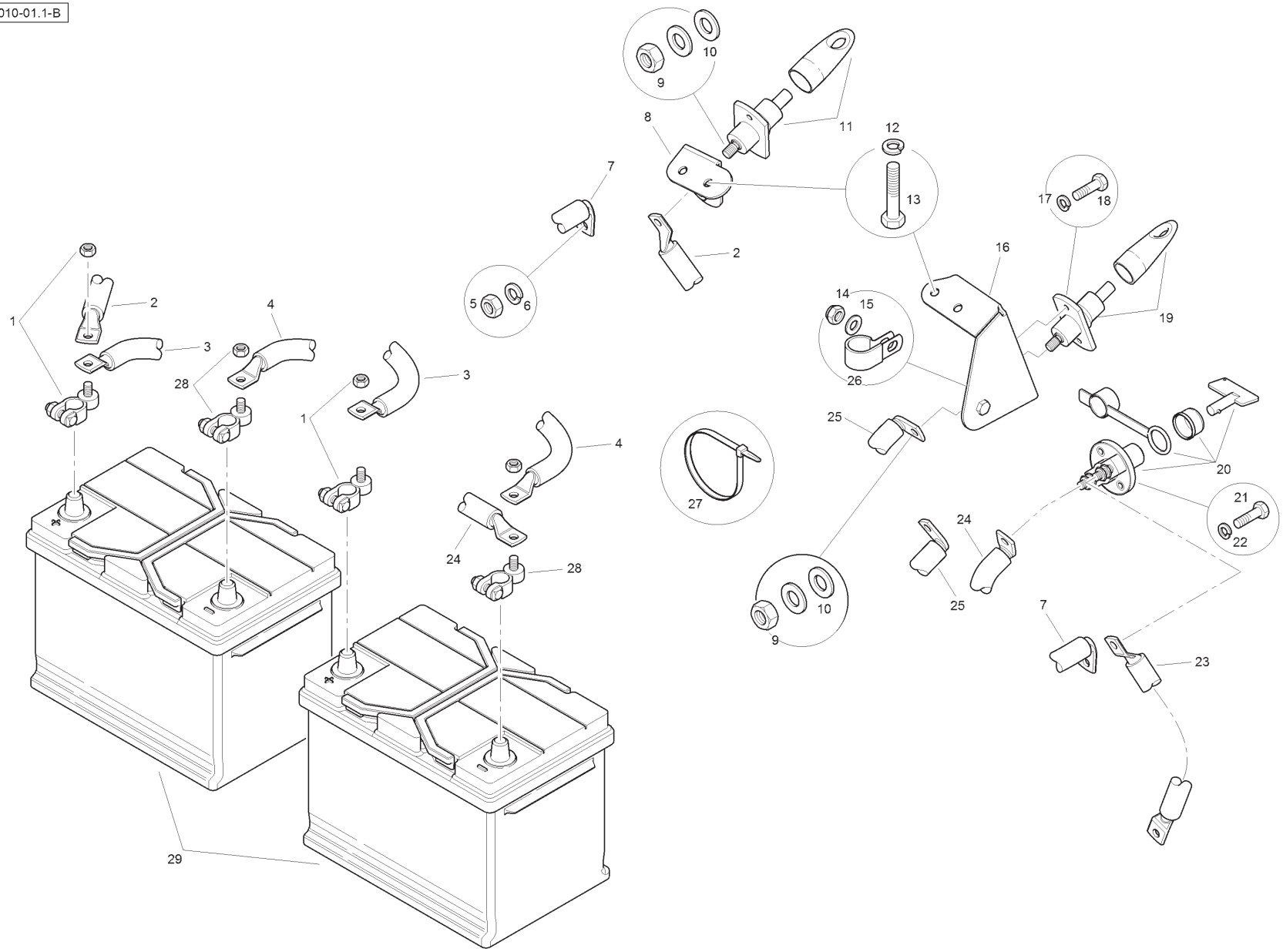

Item	Part No.	Qty.	English	French	German	Spanish	Remarks
1	6110533M1	2	Battery Terminal	Collier De Serrage	Anschlussklemme Bat	Argolla De Cierre	
2	T105370	1	Battery Cable (Pos.)	Câble Batterie (+)	Batteriekabel (+)	Cable De Batería (+)	
3	6114307M91	1	Battery Cable (Pos.)	Câble Batterie (+)	Batteriekabel (+)	Cable De Batería (+)	
4	6114308M91	1	Battery Cable (Neg.)	Câble Batterie (-)	Batteriekabel (-)	Cable De Batería (-)	
5	339169X1	1	Nut	Ecrou	Mutter	Tuerca	
6	1440313X1	1	Lockwasher	Rondelle Frein	Federring	Arandela Segur.	
7	T116479	1	Battery Cable (Neg.)	Câble Batterie (-)	Batteriekabel (-)	Cable De Batería (-)	
8	T105605	1	Bracket	Support Fixation	Haltearm	Soporte	
9	1440213X1	2	Nut	Ecrou	Mutter	Tuerca	
10	T106472	4	Washer	Rondelle	Unterlegscheibe	Arandela	
11	T105368	1	Jump Post (Pos.)	Poteau (+)	Ständer (+)	Poste (+)	
12	1440313X1	4	Lockwasher	Rondelle Frein	Federring	Arandela Segur.	
13	339287X1	4	Screw	Vis	Schraube	Tornillo	
14	394367X1	1	Nut	Ecrou	Mutter	Tuerca	
15	390972X1	1	Washer	Rondelle	Unterlegscheibe	Arandela	
16	T115679	1	Bracket	Support Fixation	Haltearm	Soporte	
17	391130X1	4	Lockwasher	Rondelle Frein	Federring	Arandela Segur.	
18	339666X1	4	Bolt	Boulon	Schraubbolzen	Perno	
19	T105369	1	Jump Post (Neg.)	Poteau (-)	Ständer (-)	Poste (-)	
20	6114367M91	1	Battery Isolator	Interrupteur	Schalter	Interruptor	
21	339666X1	2	Bolt	Boulon	Schraubbolzen	Perno	
22	391130X1	2	Lockwasher	Rondelle Frein	Federring	Arandela Segur.	
23	T106474	1	Battery Cable (Neg.)	Câble Batterie (-)	Batteriekabel (-)	Cable De Batería (-)	
24	T116478	1	Battery Cable (Neg.)	Câble Batterie (-)	Batteriekabel (-)	Cable De Batería (-)	
25	T116480	1	Battery Cable (Neg.)	Câble Batterie (-)	Batteriekabel (-)	Cable De Batería (-)	
26	360056X1	1	P Clip	Circlip	Schelle	Clip	
27	1876229M1	4	Cable Tie	Attache Câble	Kabelbinder	Enlace De Cable	
28	6110532M1	2	Battery Terminal	Collier De Serrage	Anschlussklemme Batt	Argolla De Cierre	
29	6114189M1	2	Battery	Batterie	Batterie	Batería	

C-59006-01.1-B

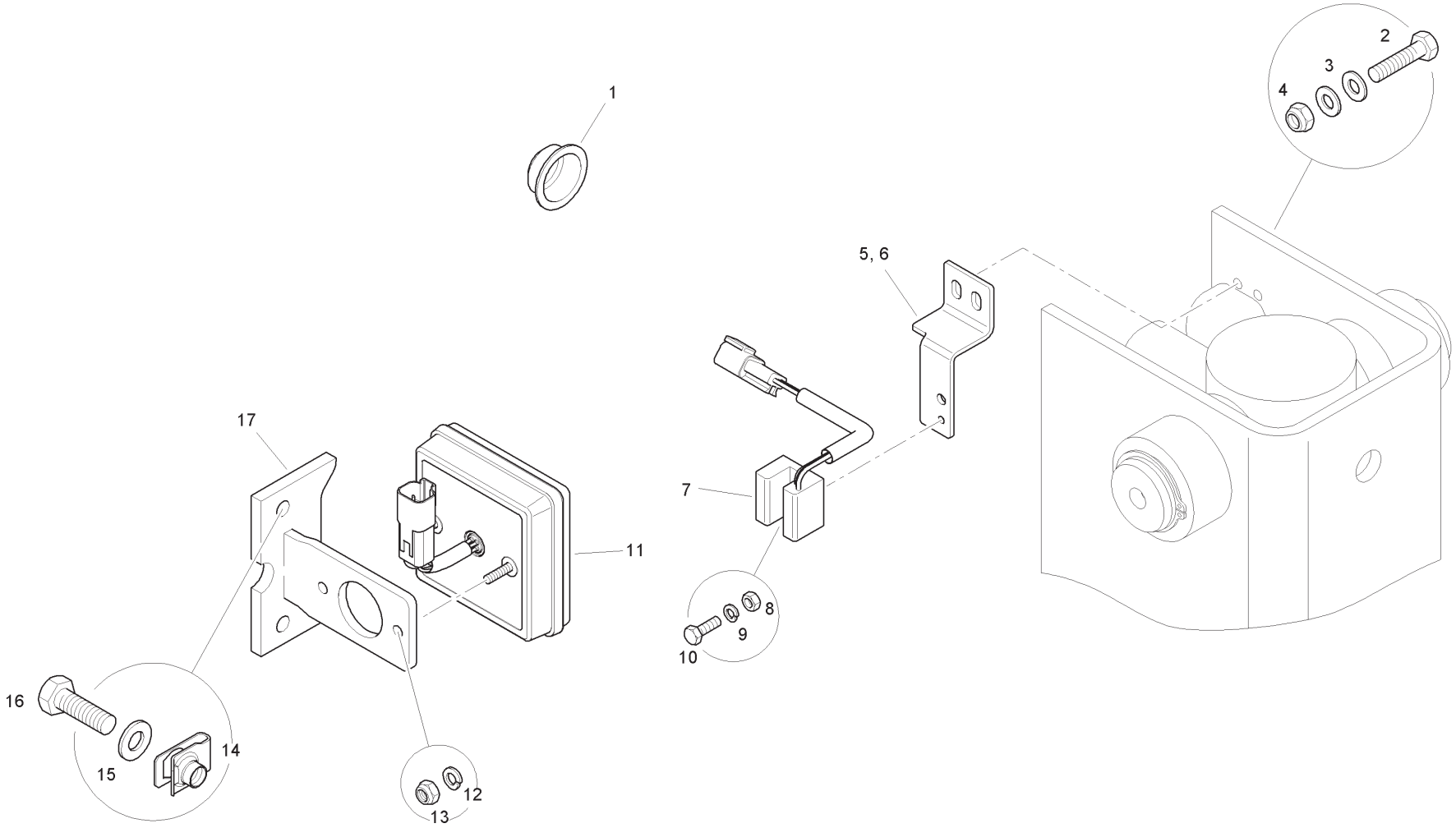

Item	Part No.	Qty.	English	French	German	Spanish	Remarks
1	T110956	2	Grommet	Passe Fil	Gummitüelle	Pasacable	
2	339804X1	4	Bolt	Boulon	Schraubbolzen	Perno	
3	390971X1	8	Washer	Rondelle	Scheibe	Arandela	
4	1441500X1	4	Nut	Ecrou	Mutter	Tuerca	
5	T114903	1	Bracket LH	Support	Haltearm	Soporte	
6	T114902	1	Bracket RH	Support	Haltearm	Soporte	
7	T103952	2	Switch	Interrupteur	Schalter	Interruptor	
8	1443615X1	2	Nut	Ecrou	Mutter	Tuerca	
9	339382X1	2	Washer	Rondelle	Scheibe	Arandela	
10	1699765M1	2	Bolt	Boulon	Schraubbolzen	Perno	
11	6114600M91	2	Rear Light	Feu Arrière	RückfScheinw	Luz Trasera	
12	339381X1	4	Lockwasher	Rondelle Frein	Federring	Arandela Segur.	
13	1441494X1	4	Nut	Ecrou	Mutter	Tuerca	
14	6106899M1	4	Lug Nut	Ecrou	Mutter	Tuerca	
15	390972X1	4	Washer	Rondelle	Scheibe	Arandela	
16	339761X1	4	Bolt	Boulon	Schraubbolzen	Perno	
17	6115029M91	2	Bracket	Support	Haltearm	Soporte	

C-59007-01.1-B

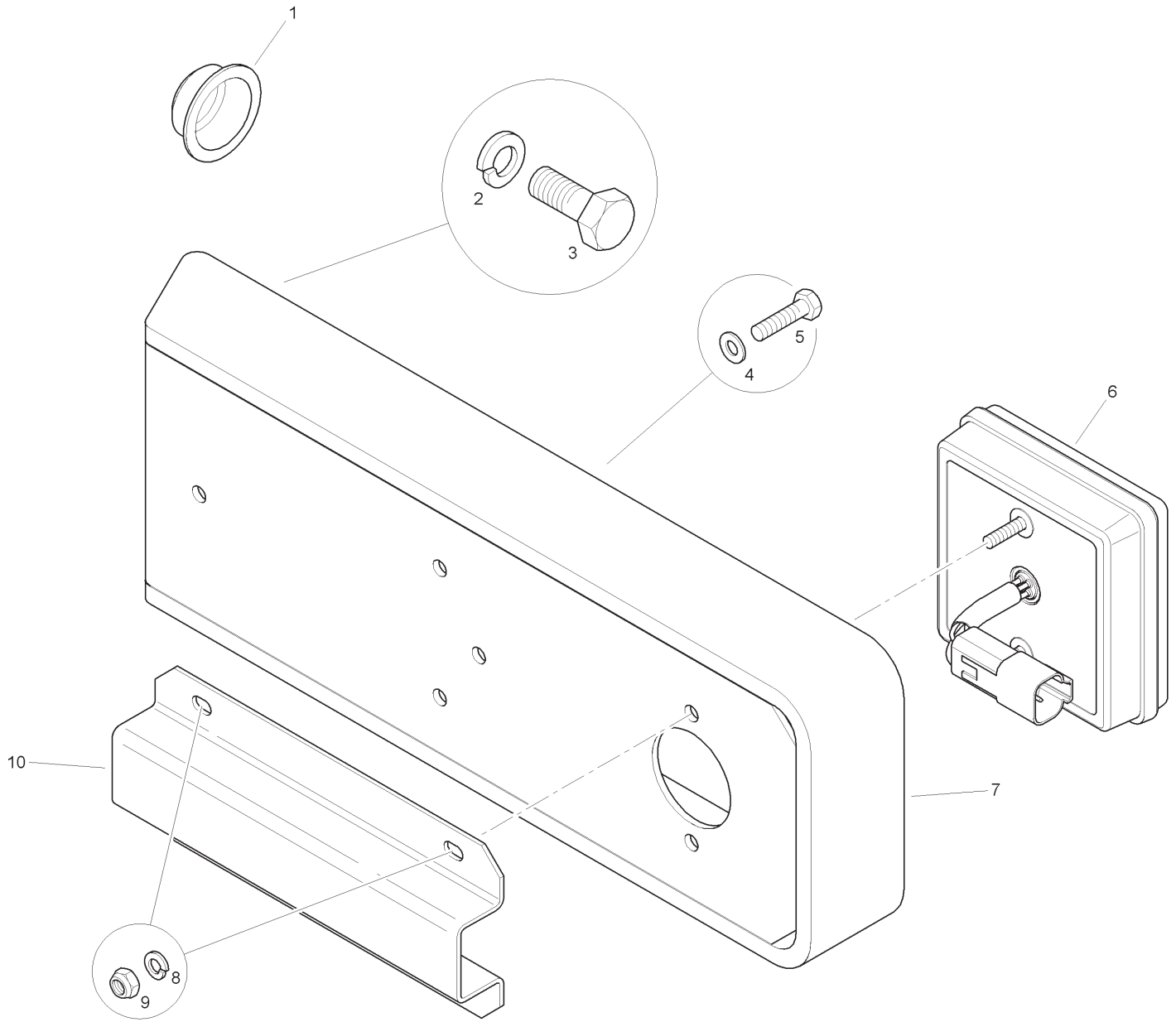

Item	Part No.	Qty.	English	French	German	Spanish	Remarks
1	T110956	2	Grommet	Passe Fil	Gummitüelle	Pasacable	
2	1440314X1	4	Washer	Rondelle	Scheibe	Arandela	
3	391134X1	4	Bolt	Boulon	Schraubbolzen	Perno	
4	390469X1	4	Washer	Rondelle	Scheibe	Arandela	
5	339563X1	4	Bolt	Boulon	Schraubbolzen	Perno	
6	6114600M91	2	Rear Light	Feu Arrière	RückfScheinw	Luz Trasera	
7	T101750	2	Bracket	Support	Haltearm	Soporte	
8	339381X1	8	Lockwasher	Rondelle Frein	Federring	Arandela Segur.	
9	1441494X1	8	Nut	Ecrou	Mutter	Tuerca	
10	T105523	2	Bracket	Support	Haltearm	Soporte	

C-59008-01.1-B

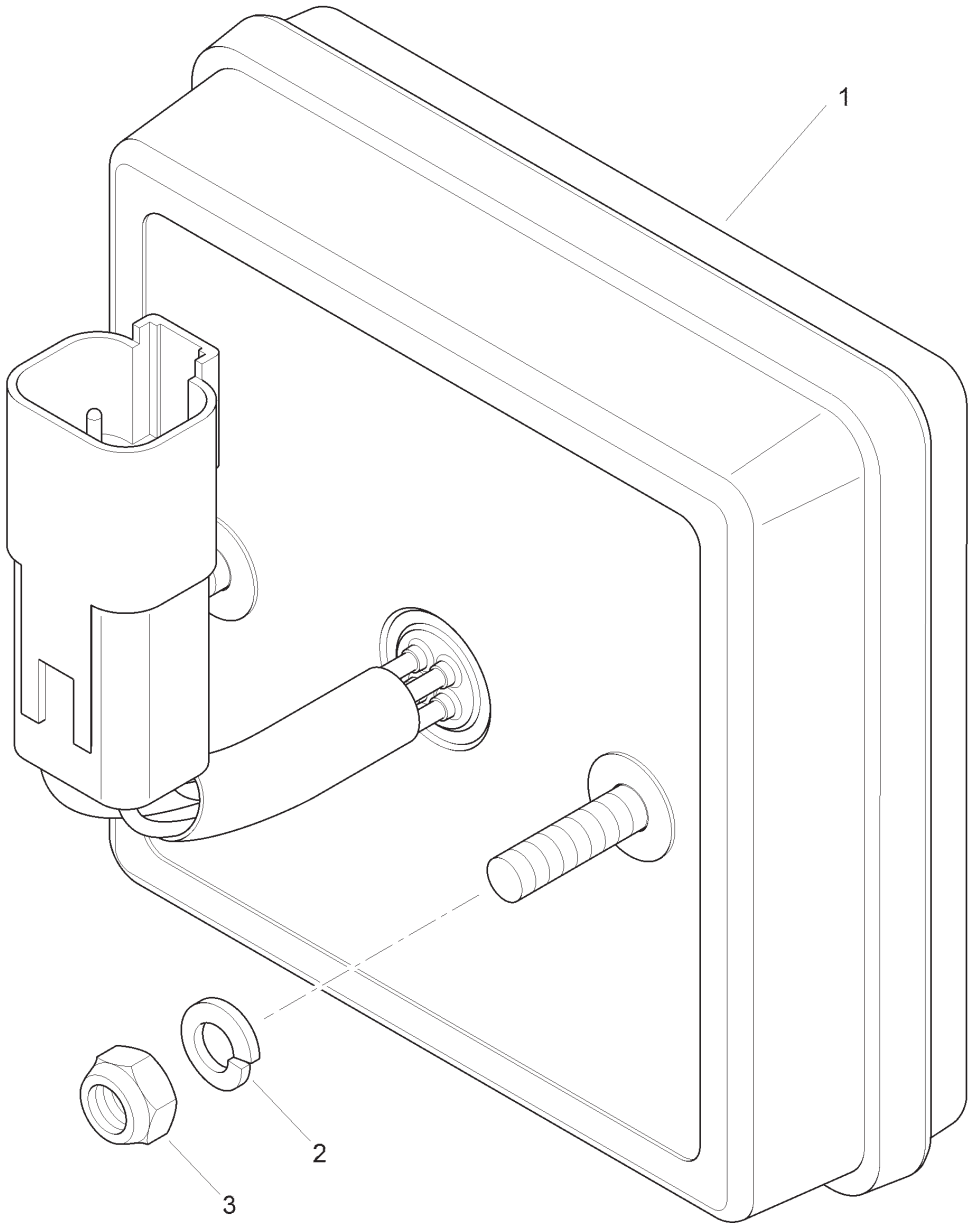

Item	Part No.	Qty.	English	French	German	Spanish	Remarks
1	6114600M91	2	Rear Light	Feu Arrière	RückfScheinw	Luz Trasera	
2	339381X1	4	Lockwasher	Rondelle Frein	Federring	Arandela Segur.	
3	1441494X1	4	Nut	Ecrou	Mutter	Tuerca	

Headlights - Left Hand Dip

C-60001-01.1-A

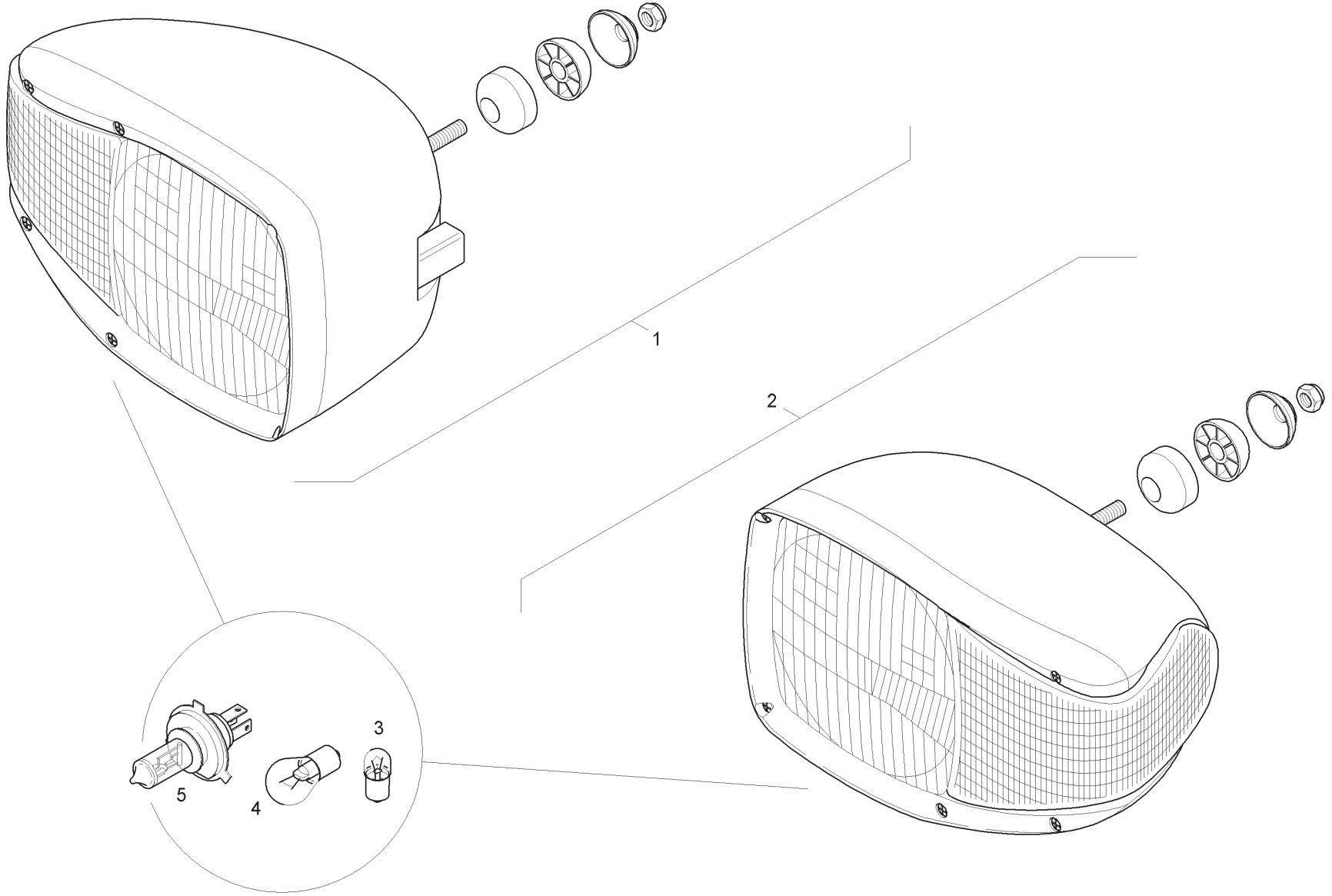

Item	Part No.	Qty.	English	French	German	Spanish	Remarks
1	6106302M91	1	Headlight	Phare	Scheinwerfer	Faro	
2	6106301M91	1	Headlight	Phare	Scheinwerfer	Faro	
3	3523690M1	1	Bulb	Lampe	Lampe	Lámpara	
4	3523687M1	1	Bulb	Lampe	Lampe	Lámpara	
5	3523444M1	1	Bulb	Lampe	Lampe	Lámpara	

C-60002-01.1-A

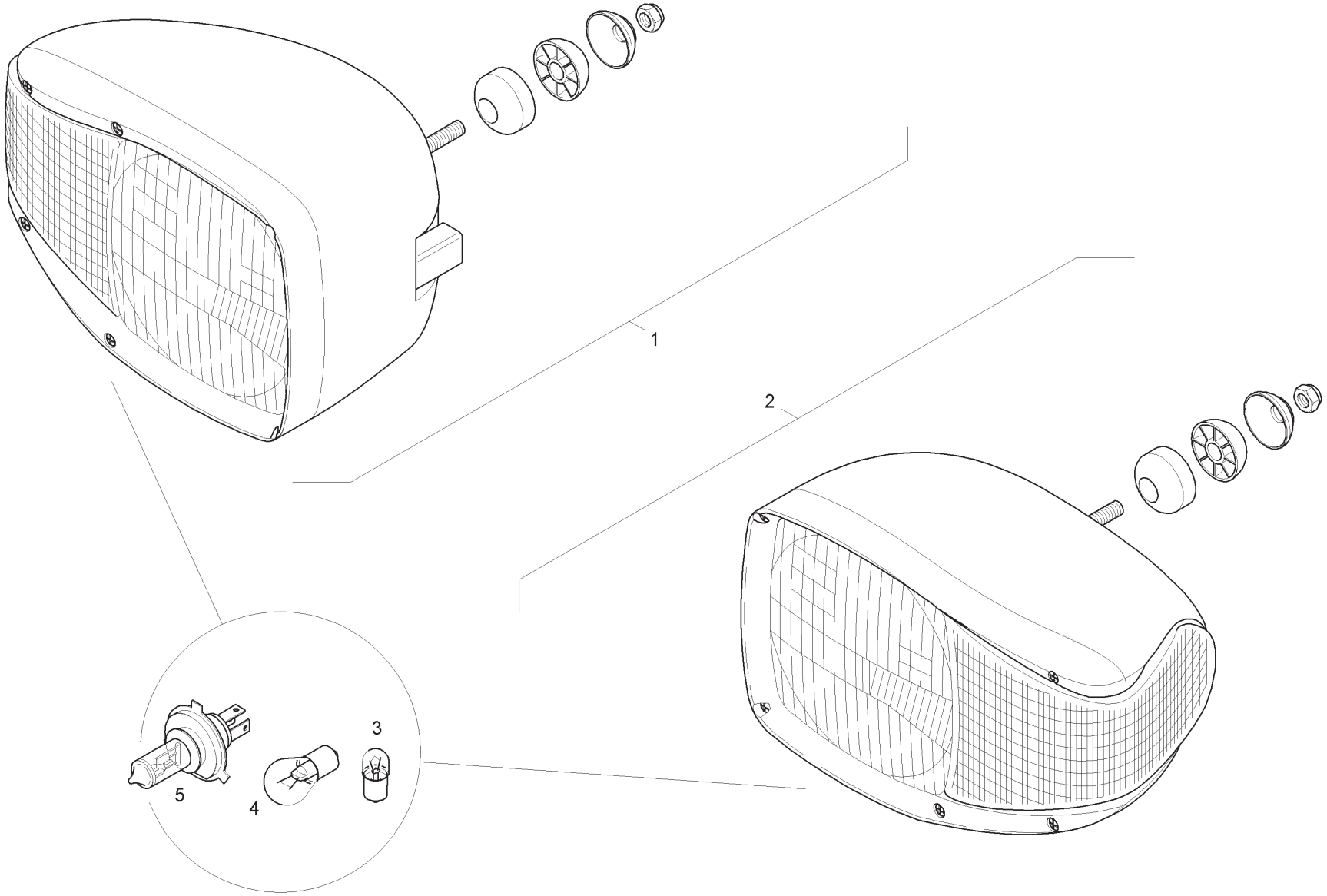

Item	Part No.	Qty.	English	French	German	Spanish	Remarks
1	6106304M91	1	Headlight	Phare	Scheinwerfer	Faro	
2	6106303M91	1	Headlight	Phare	Scheinwerfer	Faro	
3	3523690M1	1	Bulb	Lampe	Lampe	Lámpara	
4	3523687M1	1	Bulb	Lampe	Lampe	Lámpara	
5	3523444M1	1	Bulb	Lampe	Lampe	Lámpara	

C-62013-01.1-A

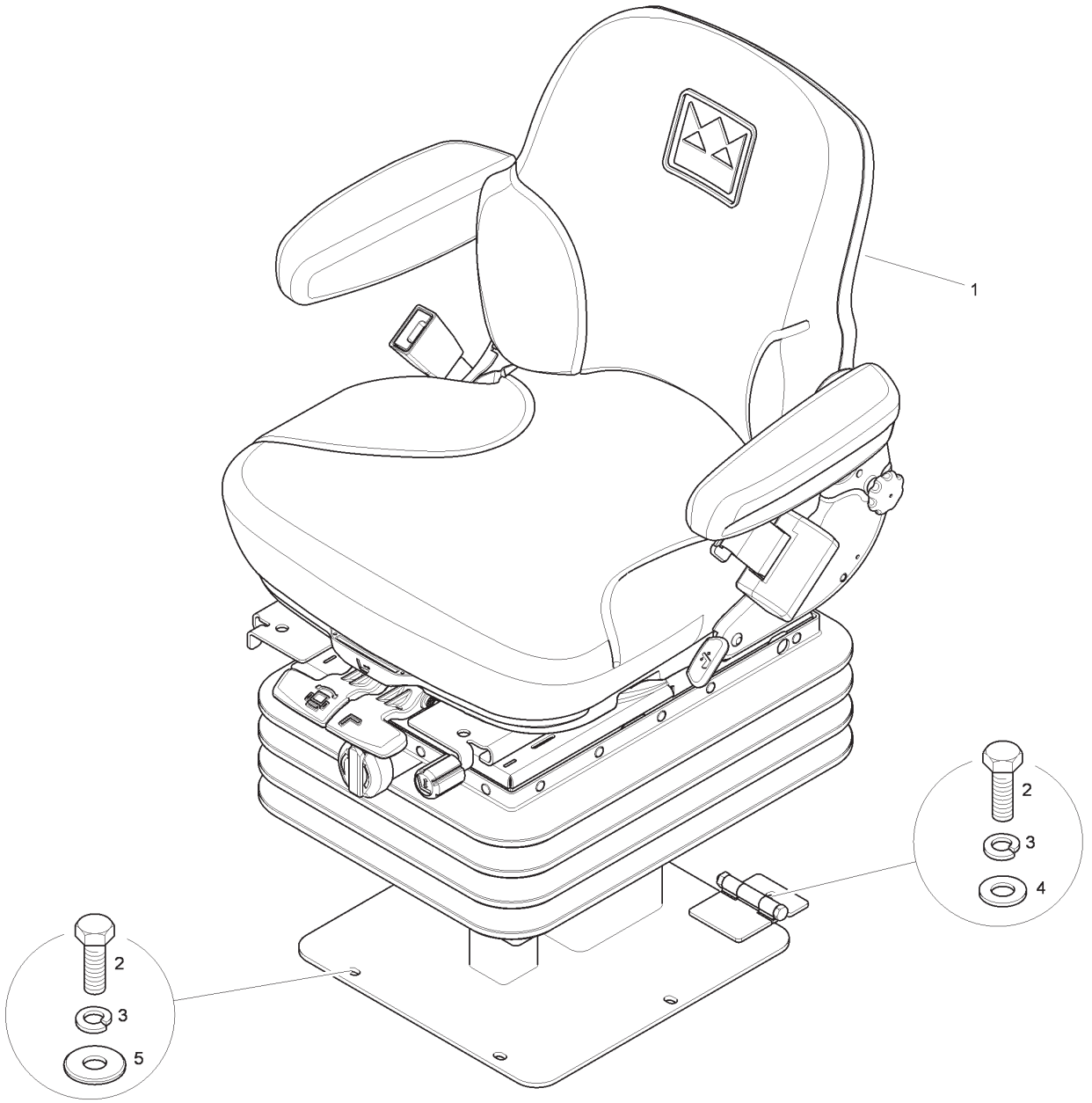

Item	Part No.	Qty.	English	French	German	Spanish	Remarks
1	T121601	1	Seat - PVC	Siège	Sitz	Asiento	
2	339761X1	6	Bolt	Boulon	Schraubbolzen	Perno	
3	339374X1	6	Washer	Rondelle	Scheibe	Arandela	
4	390972X1	2	Washer	Rondelle	Scheibe	Arandela	
5	391039X1	4	Washer	Rondelle	Scheibe	Arandela	

C-62014-01.1-A

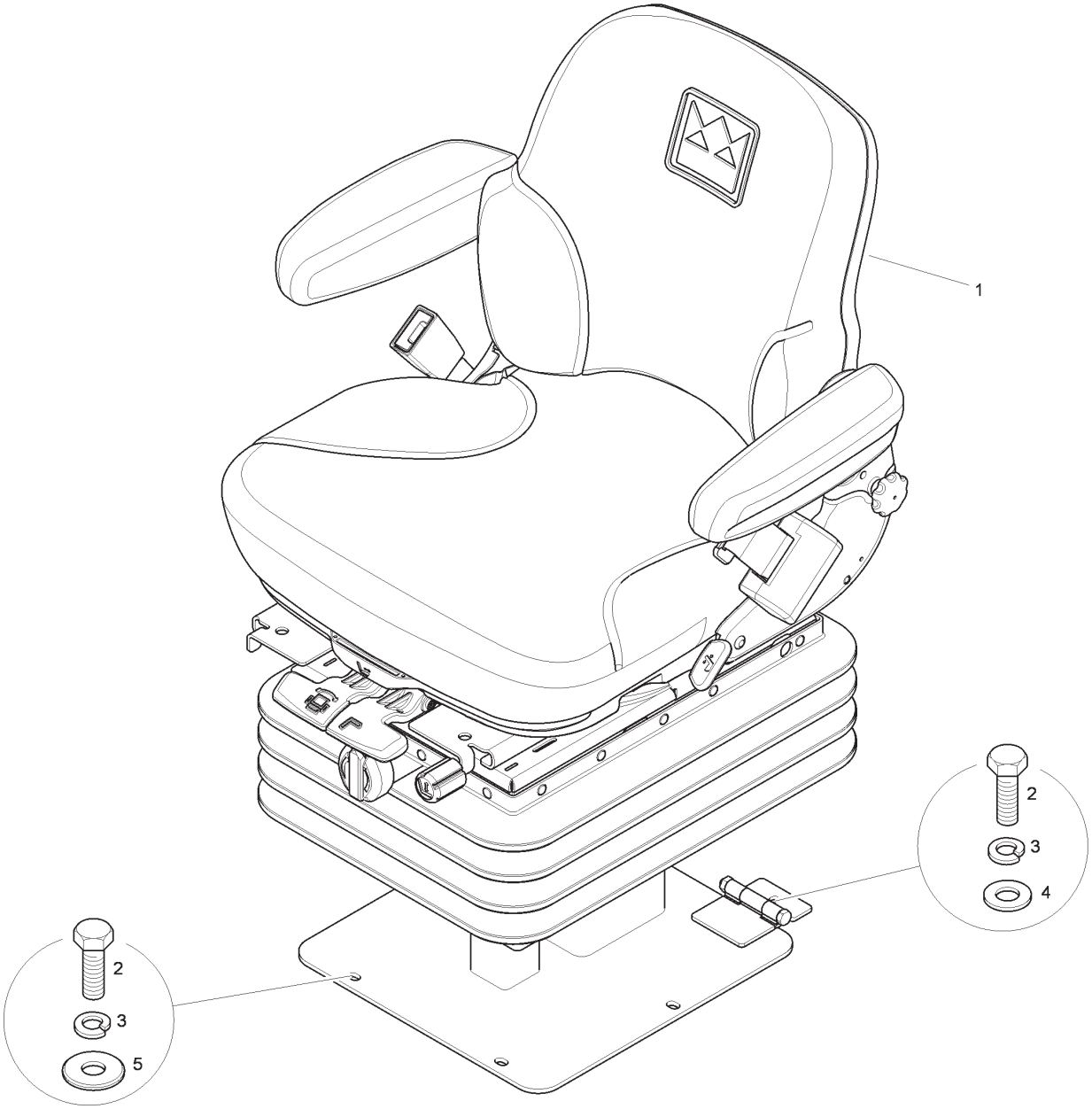

Item	Part No.	Qty.	English	French	German	Spanish	Remarks
1	T121602	1	Seat - Fabric	Siège	Sitz	Asiento	
2	339761X1	6	Bolt	Boulon	Schraubbolzen	Perno	
3	339374X1	6	Washer	Rondelle	Scheibe	Arandela	
4	390972X1	2	Washer	Rondelle	Scheibe	Arandela	
5	391039X1	4	Washer	Rondelle	Scheibe	Arandela	

C-62015-01.1-A

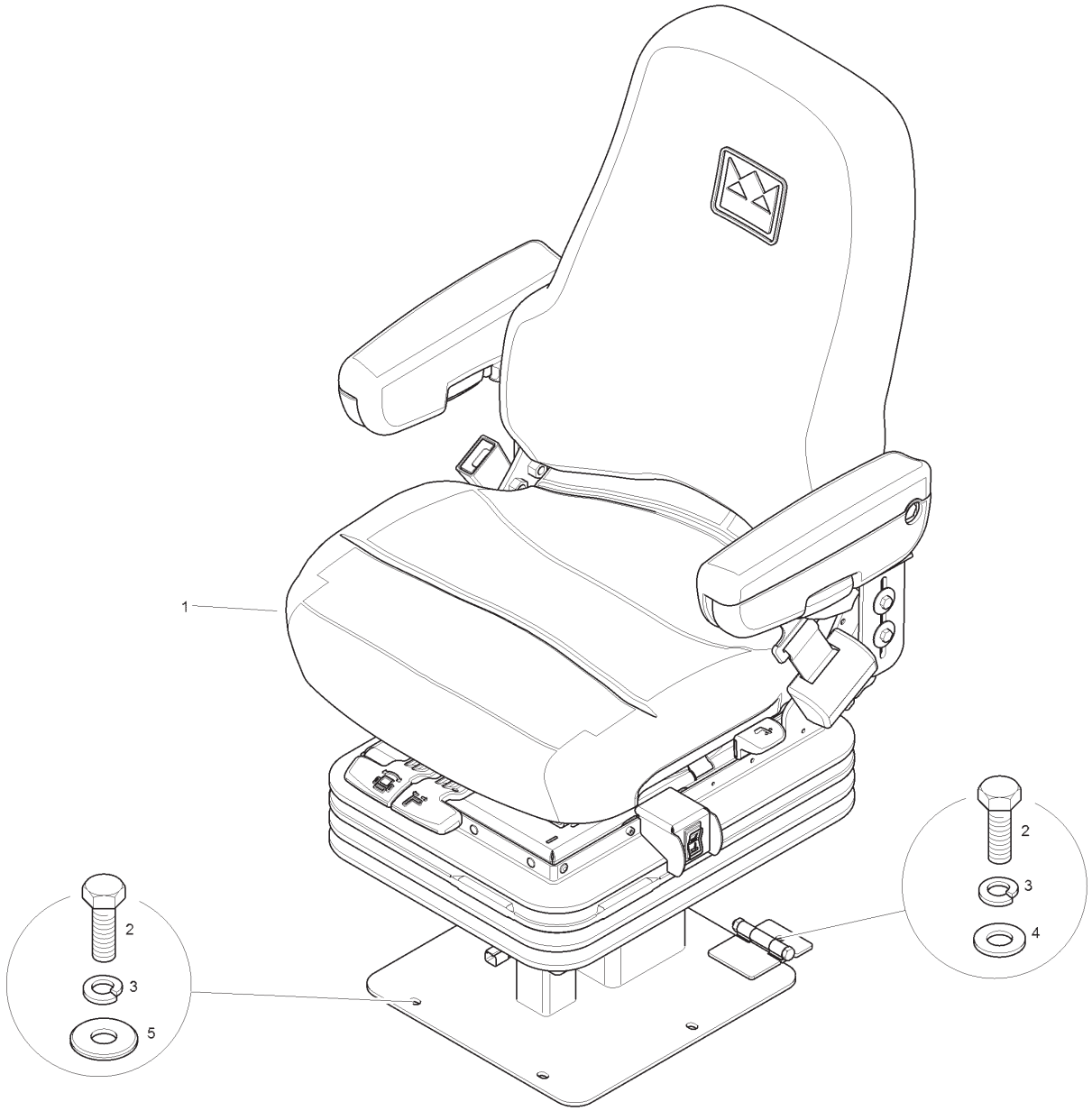

Item	Part No.	Qty.	English	French	German	Spanish	Remarks
1	T120252	1	Seat - Fabric - Air	Siège	Sitz	Asiento	
2	339761X1	6	Bolt	Boulon	Schraubbolzen	Perno	
3	339374X1	6	Washer	Rondelle	Scheibe	Arandela	
4	390972X1	2	Washer	Rondelle	Scheibe	Arandela	
5	391039X1	4	Washer	Rondelle	Scheibe	Arandela	

Front Fenders

4067- 63003

C-63003-01.1-A

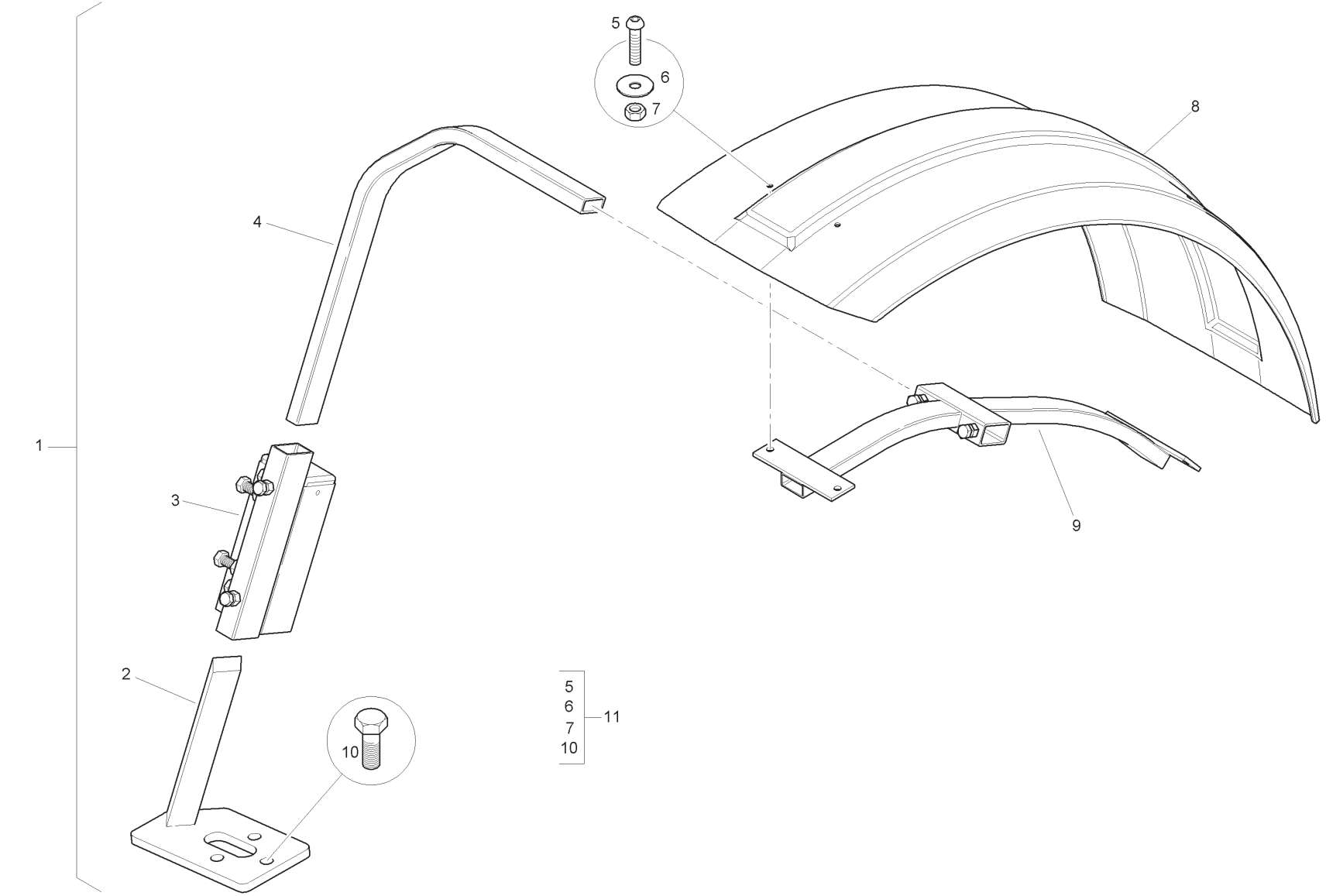

Item	Part No.	Qty.	English	French	German	Spanish	Remarks
1	6111452M92	1	Fender Kit	Jeu Aile	Ersatzteilpaket	Juego De Piezas	
2	6111408M92	1	Fender Mount - RH	Support De Fixation	Befestigung	Soporte De Fijación	
2	6111407M92	1	Fender Mount - LH	Support De Fixation	Befestigung	Soporte De Fijación	
3	6108380M91	1	Bracket - RH	Patte Fixation	Halter	Apoyadero, Conj.	
3	6108379M91	1	Bracket - LH	Patte Fixation	Halter	Apoyadero, Conj.	
4	6102351M1	2	Tube	Tube	Rohrleitung	Tubo	
5	3009331X1	8	Bolt	Boulon	Schraube	Perno	
6	391038X1	8	Washer	Rondelle	Scheibe	Arandela	
7	339030X1	8	Nut	Ecrou	Mutter	Tuerca	
8	3517767M1	1	Fender LH	Aile	Stoßfänger, Kotflüge	Aleta	
8	3517766M1	1	Fender RH	Aile	Stoßfänger, Kotflüge	Aleta	
9	3517762M91	2	Support Assy.	Support Ass.	Haltevorrichtung Kpl	Soporte De Fijación	
10	3000253X1	6	Bolt	Boulon	Schraube	Perno	
11	3517769M91	1	Fastener Set	Lot De Pièces	Ersatzteilpaket	Juego De Piezas	

C-64034-01.1-A

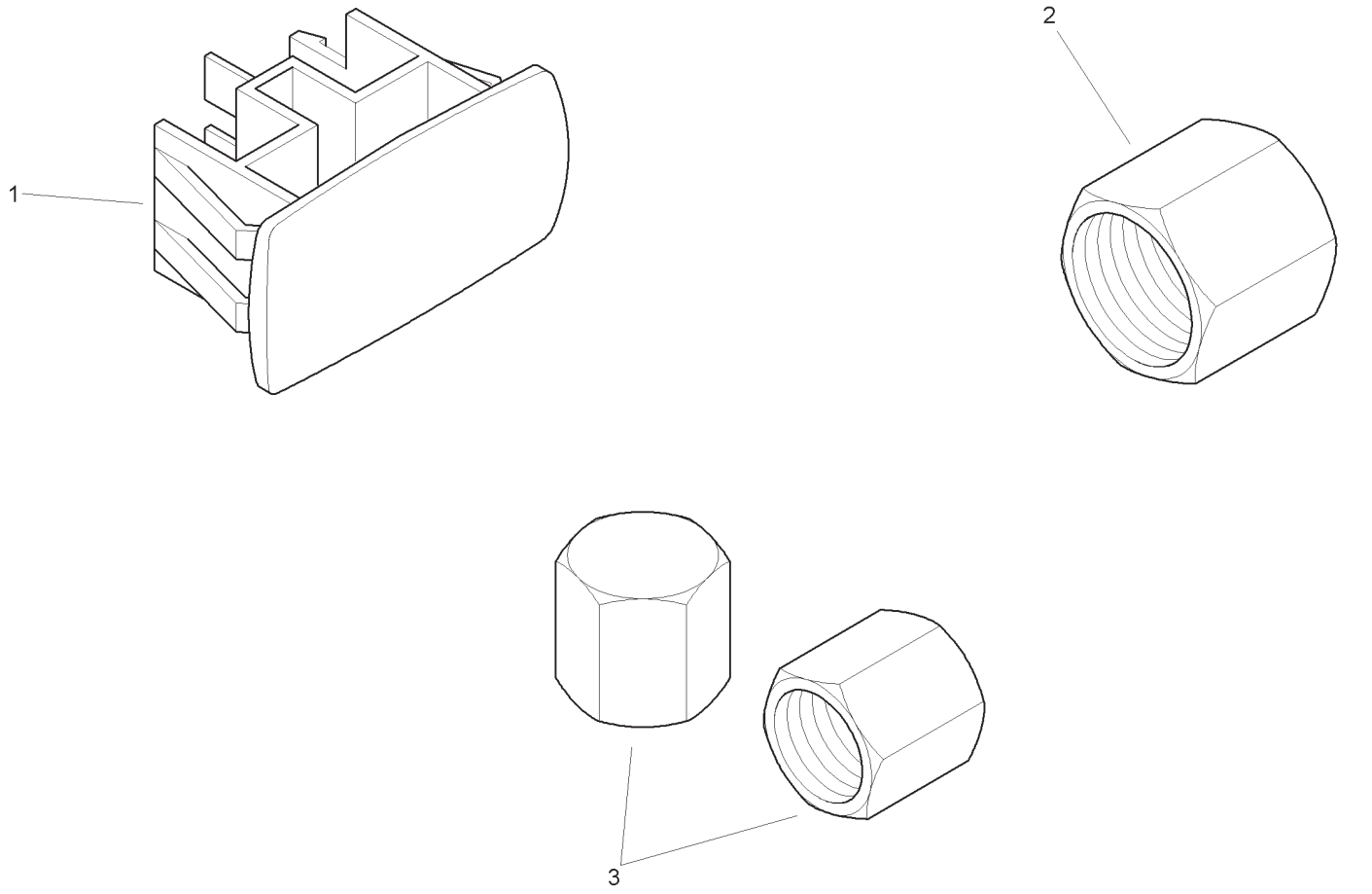

Item	Part No.	Qty.	English	French	German	Spanish	Remarks
1	6114338M91	1	Blanking Plug	Plaque Obtura	VerschlPlatte	Placa Drenaje	
2	356580X1	1	Tube Cap	Chapeau	Kappe	Tapa	
3	356579X1	2	Tube Cap	Chapeau	Kappe	Tapa	

C-64035-01.1-A

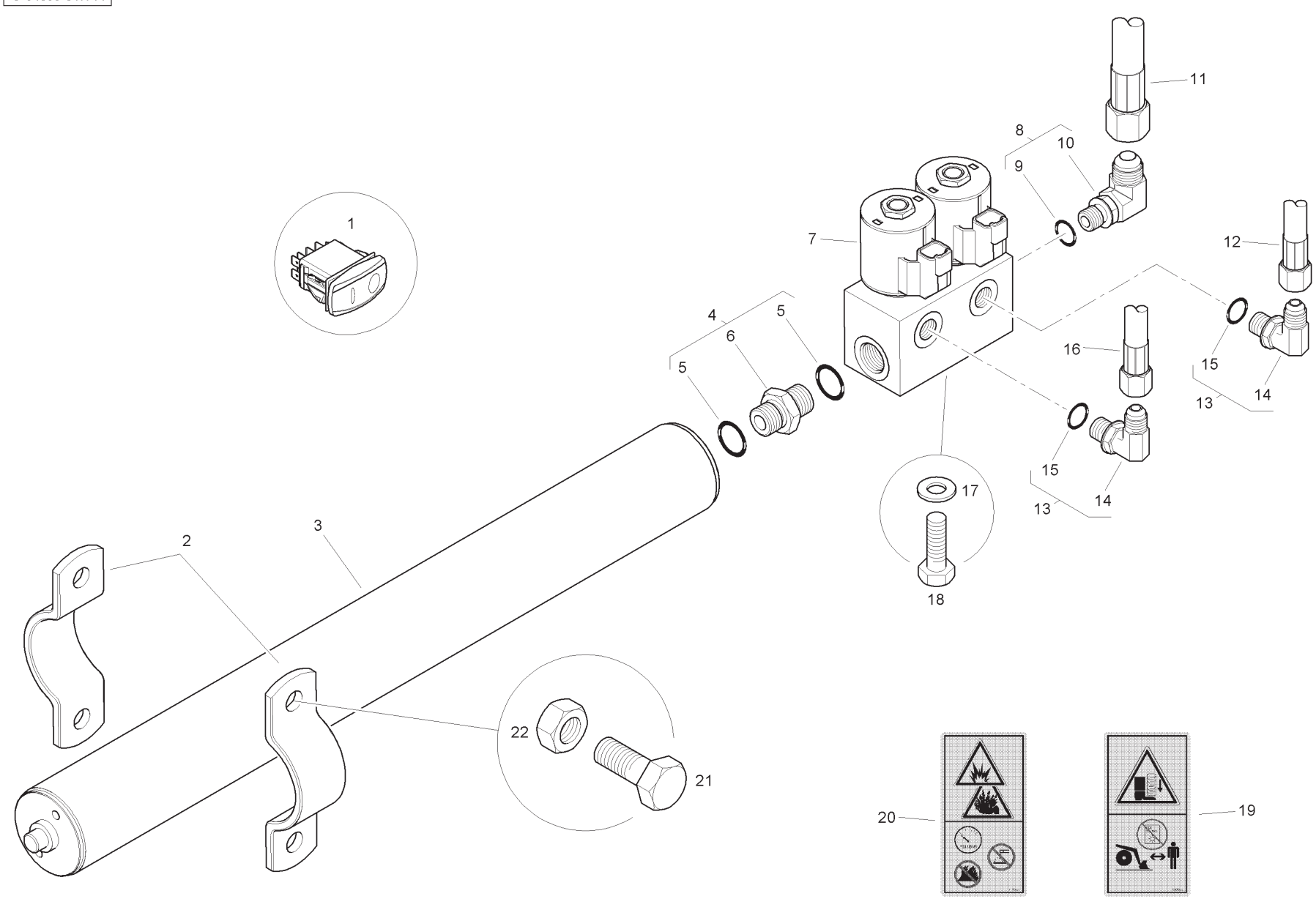

Item	Part No.	Qty.	English	French	German	Spanish	Remarks
1	T119925	1	Switch - Ride Control	Interrupteur	Schalter	Interruptor	
2	T102432	2	Clamp	Collier	Halteschelle	Abrazadera	
3	T119675	1	Accumulator	Accumulateur	Akkumulator	Acumulador	
4	372553X91	1	Connector	Borne	Doppelnippel	Conector	
5	831497M1	2	O Ring	Joint Torique	O-ring	Junta De Tipo O	
6	-	1	Union	Raccord	Verschraubung	Racor	
7	6112691M91	1	Valve	Valve-ride Control	Valve-ride Control	Valve-ride Control	
8	186127M91	1	Elbow & O Ring	Coude	Kniestück	Codo	
9	831452M1	1	Elbow	Coude	Winkelstück	Codo	
10	-	1	Union	Raccord	Verschraubung	Racor	
11	6112714M91	1	Hose	Durit	Schlauch	Flexible	
12	6112713M	1	Hose	Durit	Schlauch	Flexible	
13	357197X91	2	Elbow & O Ring	Coude	Kniestück	Codo	
14	-	1	Elbow	Coude	Winkelstück	Codo	
15	831452M1	1	O Ring	Joint Torique	O Ring	Junta De Tipo O	
16	6112712M	1	Hose	Durit	Schlauch	Flexible	
17	390972X1	1	Washer	Rondelle	Scheibe	Arandela	
18	339761X1	1	Bolt	Boulon	Schraube	Perno	
19	T106925	1	Decal	Adhésif	Aufkleber	Adhesivo	
20	T106927	1	Decal	Adhésif	Aufkleber	Adhesivo	
21	3009506X1	2	Bolt	Boulon	Schraube	Perno	
22	3009695X1	2	Nut	Ecrou Métrique	Mutter Metrisch	Tuerca	

C-64036-01.1-A

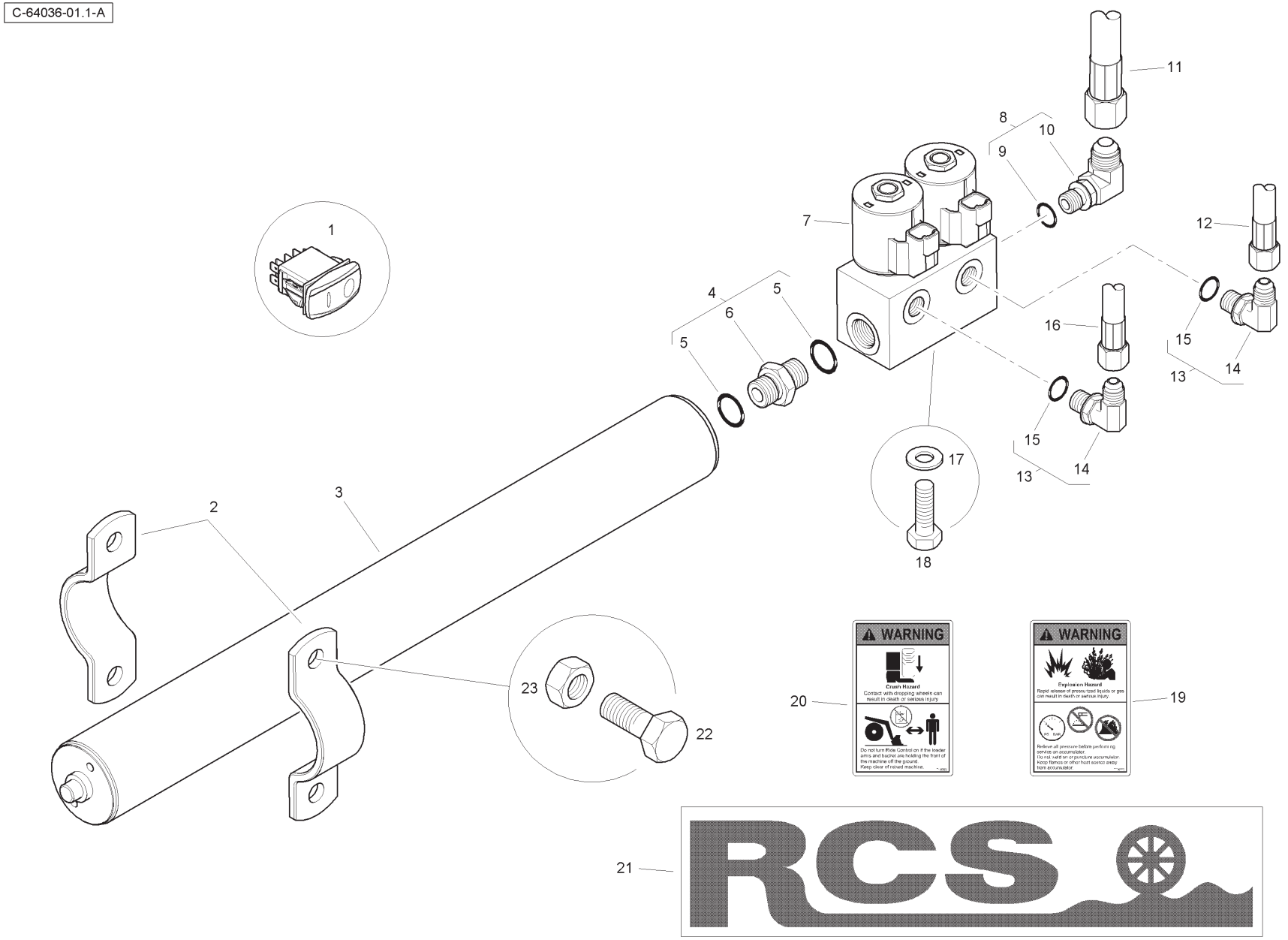
1
2
3
4
5
5
6
7
8
9
10
11
12
13
14
15
15
16
17
18
19
20
21
22
23
WARNING
Crush Hazard
Contact with dropping wheels can result in death or serious injury.
Do not turn Ride Control on if the loader arms and bucket are holding the front of the machine off the ground.
Keep clear of raised machine.
WARNING
Explosion Hazard
Rapid release of pressurized liquids or gas can result in death or serious injury.
Relieve all pressure before performing service on accumulator.
Do not weld on or puncture accumulator.
Keep flames or other heat source away from accumulator.
RCS

Item	Part No.	Qty.	English	French	German	Spanish	Remarks
1	T119925	1	Switch - Ride Control	Interrupteur	Schalter	Interruptor	
2	T102432	2	Clamp	Collier	Halteschelle	Abrazadera	
3	T119675	1	Accumulator	Accumulateur	Akkumulator	Acumulador	
4	372553X91	1	Connector	Borne	Doppelnippel	Conector	
5	831497M1	2	O-ring	Joint Torique	O-ring	Junta De Tipo O	
6	-	1	Union	Raccord	Verschraubung	Racor	
7	6112691M91	1	Valve	Valve-ride Control	Valve-ride Control	Valve-ride Control	
8	186127M91	1	Elbow & O Ring	Coude	Kniestück	Codo	
9	831452M1	1	O Ring	Joint Torique	O Ring	Junta De Tipo O	
10	-	1	Elbow	Coude	Winkelstück	Codo	
11	6112714M91	1	Hose	Durit	Schlauch	Flexible	
12	6112713M	1	Hose	Durit	Schlauch	Flexible	
13	357197X91	2	Elbow & O Ring	Coude	Kniestück	Codo	
14	-	1	Elbow	Coude	Winkelstück	Codo	
15	831452M1	1	O Ring	Joint Torique	O Ring	Junta De Tipo O	
16	6112712M	1	Hose	Durit	Schlauch	Flexible	
17	390972X1	1	Washer	Rondelle	Scheibe	Arandela	
18	339761X1	1	Bolt	Boulon	Schraube	Perno	
19	T106928	1	Decal	Adhésif	Aufkleber	Adhesivo	
20	T106926	1	Decal	Adhésif	Aufkleber	Adhesivo	
21	6108851M1	2	Decal	Adhésif	Aufkleber	Adhesivo	
22	3009506X1	2	Bolt	Boulon	Schraube	Perno	
23	3009695X1	2	Nut	Ecrou Métrique	Mutter Metrisch	Tuerca	

Loader Beam - White

4067- 65003W

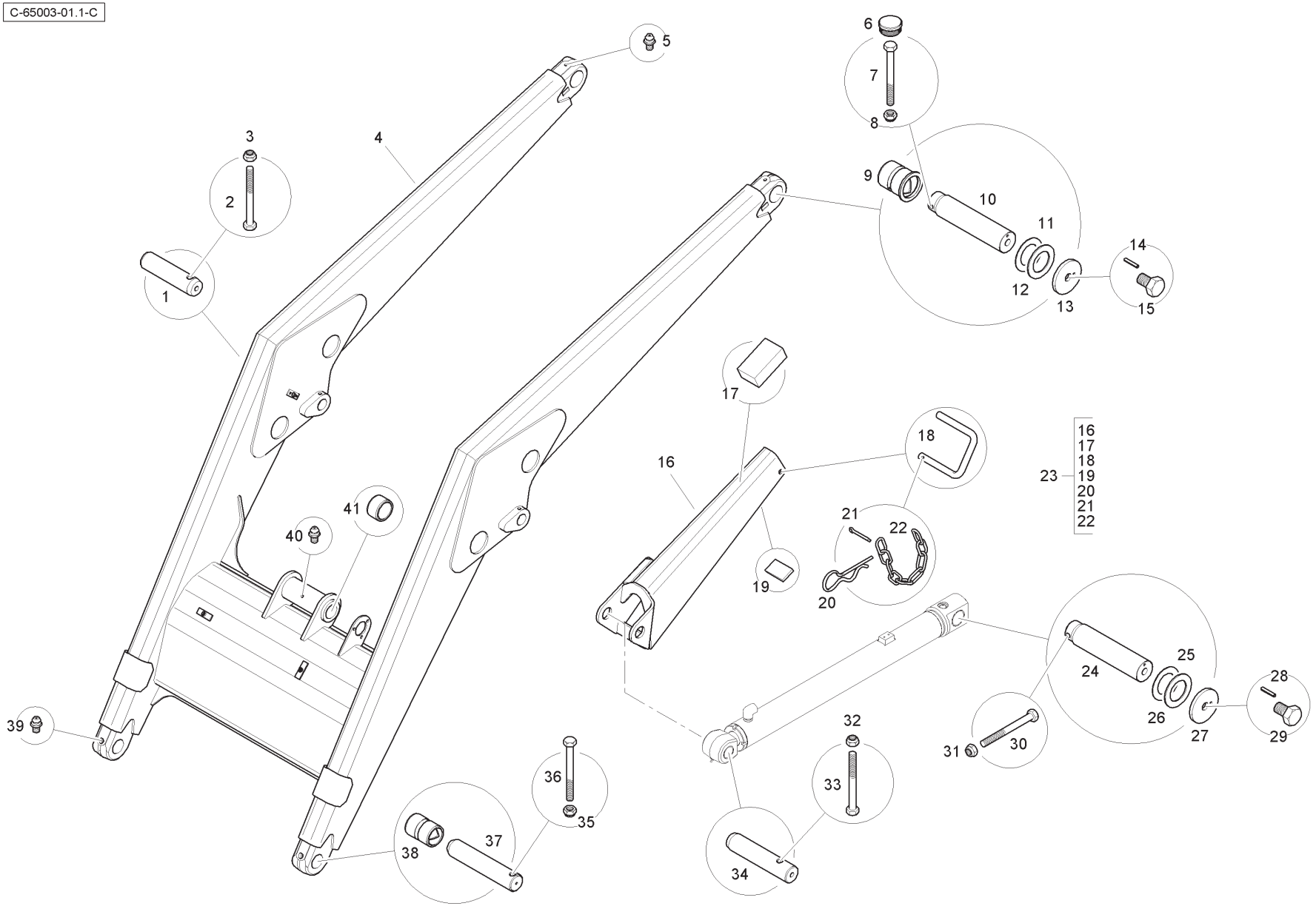

Item	Part No.	Qty.	English	French	German	Spanish	Remarks
1	T112650	1	Pin	Axe	Bolzen	Pasador	
2	3516014M1	2	Bolt	Boulon	Maschschraube	Tornillo	
3	1440329X1	2	Nut	Ecrou Blocage	Flachmutter	Tuerca De Retención	
4	T102714W01	1	Loader Beam Assembly	Bras De Chargeur	Laderarm	Brazo Cargador	
5	339608X1	2	Grease Nipple	Nipple De Graissage	Schmiernippel	Engrasador	
6	6114267M1	2	Plug	Bouchon	Verschl Stopfen	Tapón	
7	3516015M1	2	Bolt	Goupille	Bolzen	Tornillo	
8	1440329X1	2	Nut	Ecrou Blocage	Flachmutter	Tuerca De Retención	
9	T103063	2	Bush	Douille	Buchse	Casquillo	
10	T120557	2	Pin	Axe	Bolzen	Pasador	
11	3522962M1	2	Thrust Washer	Rondelle De Butée	Druckscheibe	Arandela De Tope	
12	3522963M1	2	Thrust Washer	Rondelle De Butée	Druckscheibe	Arandela De Tope	
13	3522717M3	2	Special Washer	Rondelle Spéciale	Spezialscheibe	Arandela	
14	1441736X1	2	Spirol Pin	Goupille D´Arrêt	Klappstecker	Pasador Elástico	
15	339613X1	2	Bolt	Goupille	Bolzen	Tornillo	
16	T103493	1	Support	Support	Lagerung	Dispos.De Sostén	
17	1458633M3	1	Pad	Plaque Antidérapante	Zwischenlage	Tope	
18	T103510	1	Pin	Axe	Bolzen	Pasador De Parada	
19	1471300M1	1	Pad	Plaque Antidérapante	Zwischenlage	Tope	
20	377165X1	1	Safety Pin	Goupille D'arrêt	Splint	Pasador De Parada	
21	1442994X1	1	Cotter Pin	Démodé	Überholt	Pasador	
22	3517165M1	1	Chain	Chaine	Kette	Cadena	
23	T103492	1	Safety Strut Assembly	Système Sécurité	SicherhVorricht	Mecanismo securi	
24	T120557	2	Pin	Axe	Bolzen	Pasador	
25	3522962M1	2	Thrust Washer.	Rondelle De Butée	Druckscheibe	Arandela De Tope	
26	3522963M1	2	Thrust Washer	Rondelle De Butée	Druckscheibe	Arandela De Tope	
27	3522717M3	2	Special Washer	Rondelle Spéciale	Spezialscheibe	Arandela	
28	1441736X1	2	Spirol Pin	Goupille D´Arrêt	Klappstecker	Pasador Elástico	
29	339613X1	2	Bolt	Goupille	Bolzen	Tornillo	
30	3516015M1	2	Bolt	Goupille	Bolzen	Tornillo	
31	1440329X1	2	Nut	Ecrou Blocage	Flachmutter	Tuerca De Retención	
32	1440329X1	2	Nut	Ecrou Blocage	Flachmutter	Tuerca De Retención	
33	3516014M1	2	Bolt	Boulon	Maschschraube	Tornillo	
34	T112661	1	Pin	Axe	Bolzen	Pasador	
35	1440329X1	2	Nut	Ecrou Blocage	Flachmutter	Tuerca De Retención	

Loader Beam - White

4067- 65003W

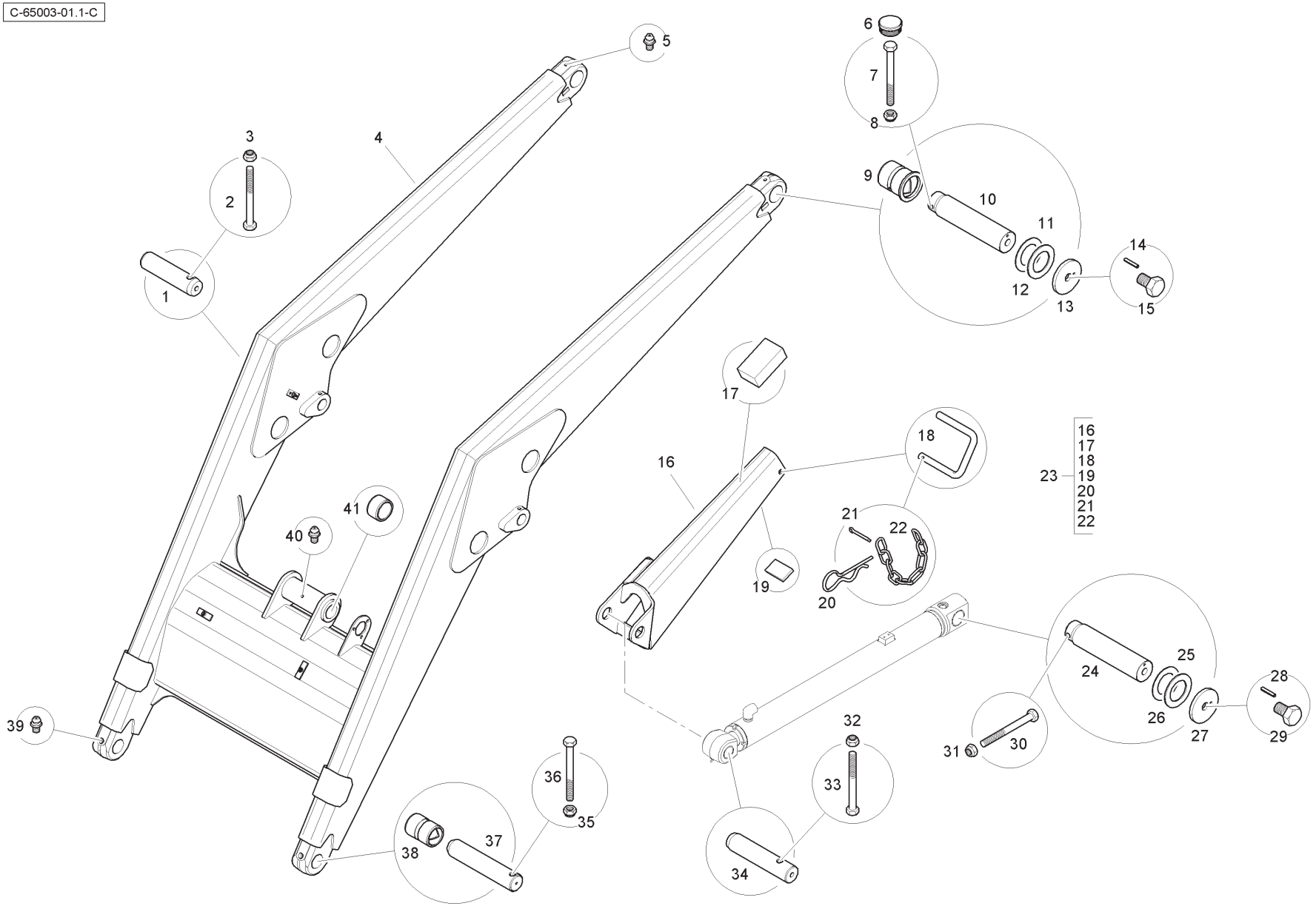

Item	Part No.	Qty.	English	French	German	Spanish	Remarks
36	3516014M1	2	Bolt	Boulon	Maschschraube	Tornillo	
37	3520042M5	2	Pin	Goupille	Bolzen	Pasador	
38	T103064	1	Bush	Douille	Buchse	Casquillo	
39	339608X1	2	Grease Nipple	Nipple De Graissage	Schmiernippel	Engrasador	
40	339608X1	1	Grease Nipple	Nipple De Graissage	Schmiernippel	Engrasador	
41	T103065	2	Bush	Douille	Buchse	Casquillo	

Loader Beam - Links - White

4067- 65003W

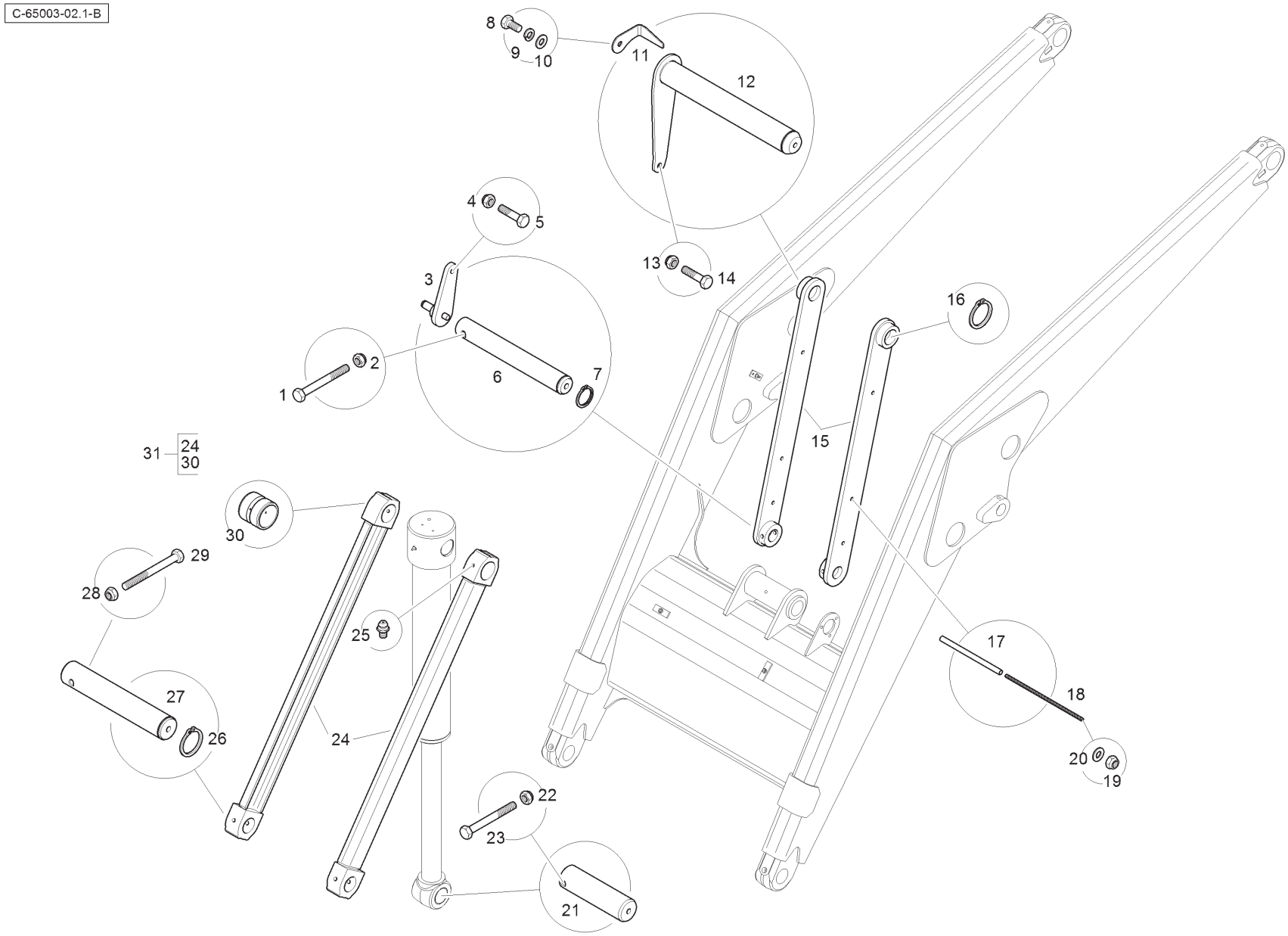

Item	Part No.	Qty.	English	French	German	Spanish	Remarks
1	3501289M1	1	Bolt	Boulon	Bolzen	Tornillo	
2	1440329X1	1	Nut	Ecrou Blocage	Flachmutter	Tuerca De Retención	
3	3521757M94	1	Pivot	Pivot	Drehzapfen	Pivote	
4	1440329X1	3	Nut	Ecrou Blocage	Flachmutter	Tuerca De Retención	
5	3516013M1	1	Bolt	Boulon	Schraube	Tornillo	
6	3520465M5	1	Pin	Goupille	Bolzen	Pasador	
7	339820X1	1	Circlip	Segment D´Arrêt	Sicherungsring	Anillo De Resorte	
8	339081X1	1	Screw	Vis	Schraube	Tornillo	
9	339376X1	1	Washer	Rondelle Frein	Federring	Arandela De Freno	
10	390734X1	1	Washer	Rondelle	Unterlegscheibe	Arandela	
11	3516352M1	1	Pointer	Témoin	Anzeige	Indicador	
12	3522679M94	1	Pin	Axe	Bolzen	Pasador	
13	1440329X1	3	Nut	Ecrou Blocage	Flachmutter	Tuerca De Retención	
14	3516013M1	1	Bolt	Boulon	Schraube	Tornillo	
15	T115548W01	2	Link	Maillon	Glied	Union	
16	391129X1	1	Circlip	Segment D´Arrêt	Sicherungsring	Anillo De Resorte	
17	T115547	1	Tube	Tube	Rohr	Tubo	
18	T115546	1	Rod	Tringle	Stange	Variila	
19	1440329X1	2	Nut	Ecrou Blocage	Flachmutter	Tuerca De Retención	
20	390734X1	2	Washer	Rondelle	Unterlegscheibe	Arandela	
21	6106216M1	1	Pin	Goupille	Bolzen	Pasador	
22	1440329X1	1	Nut	Ecrou Blocage	Flachmutter	Tuerca De Retención	
23	3516014M1	1	Bolt	Boulon	Maschschraube	Tornillo	
24	-	2	Link	Maillon	Link	Link	
25	339608X1	2	Grease Nipple	Nipple De Graissage	Schmiernippel	Engrasador	
26	391129X1	1	Circlip	Segment D´Arrêt	Sicherungsring	Anillo De Resorte	
27	3521723M5	1	Pin	Goupille	Bolzen	Pasador	
28	1440329X1	1	Nut	Ecrou Blocage	Flachmutter	Tuerca De Retención	
29	3501289M1	1	Bolt	Boulon	Bolzen	Tornillo	
30	3521716M1	2	Bush	Douille	Büchse	Anillo	
31	6101983M91W01	2	Link Assy.	Maillon	Glied	Union	

Loader Beam - Return to Dig - White

4067- 65003W

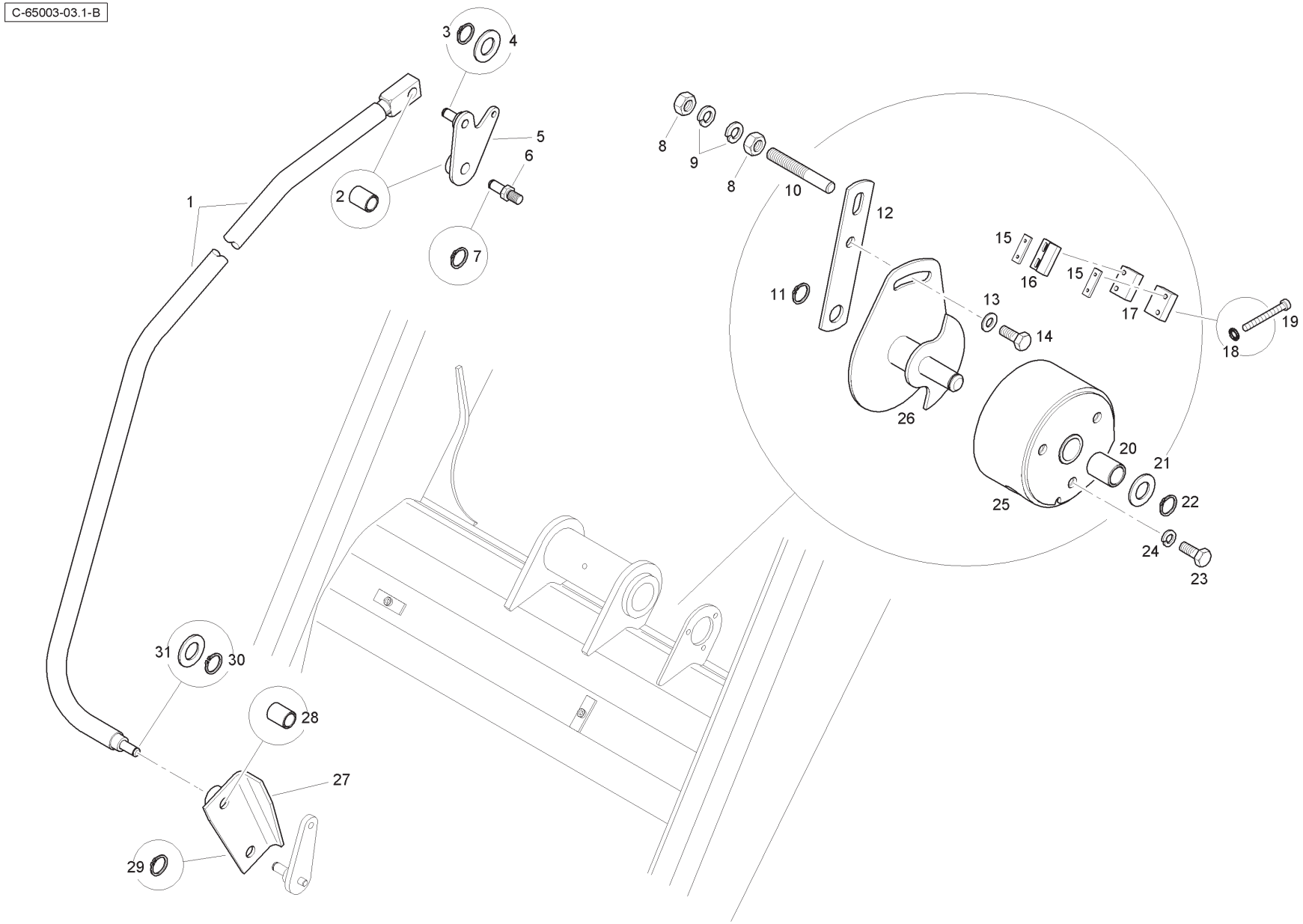

Item	Part No.	Qty.	English	French	German	Spanish	Remarks
1	6107911M91	1	Link Rod	Ensemble De Maillon	Gelenkstange Kpl.	Eslabón, Conj.	
2	3516761M1	2	Bush	Douille	Büchse	Anillo	
3	3516762M1	1	Circlip	Segment D´Arrêt	Sicherungsring	Anillo De Resorte	
4	339300X1	1	Washer	Rondelle	Scheibe	Arandela	
5	3516765M91	1	Arm Assy.	Bras Ass.	Arm Kplt	Brazo, Conj.	
6	3521799M6	1	Pivot Shaft	Arbre - Pivot	Welle - Drehzapfen	Árbol	
7	3516762M1	1	Circlip	Segment D´Arrêt	Sicherungsring	Anillo De Resorte	
8	3009693X1	2	Nut	Ecrou Métrique	Mutter Metrisch	Tuerca	
9	339376X1	2	Washer	Rondelle Frein	Federring	Arandela De Freno	
10	3522075M2	1	Pivot Shaft	Pivot	Wellenzapfen	Pivote	
11	3516762M1	1	Circlip	Segment D´Arrêt	Sicherungsring	Anillo De Resorte	
12	3516192M91	1	Arm	Bras	Arm	Brazo, Conj.	
13	390972X1	1	Washer	Rondelle	Scheibe	Arandela	
14	339123X1	1	Bolt	Boulon	Maschschraube	Perno	
15	3522874M1	2	Plate	Plaque	Platte	Placa	
16	3522649M2	1	Magnet Unit	Aimant	Magnet	Imán	
17	3522093M1	2	Spacer	Entretoise	Distanzstück	Traviesa	
18	3522674M1	4	Lock Washer	Rondelle Frein	Scheibe, Sicherungs-	Arandela De Freno	
19	3522673M2	4	Screw	Vis	Schraube	Tornillo	
20	3516761M1	1	Bush	Douille	Büchse	Anillo	
21	339300X1	1	Washer	Rondelle	Scheibe	Arandela	
22	3516762M1	1	Circlip	Segment D´Arrêt	Sicherungsring	Anillo De Resorte	
23	339123X1	3	Bolt	Boulon	Maschschraube M8	Perno	
24	339374X1	3	Washer	Rondelle Frein	Federring	Arandela De Freno	
25	3521963M94	1	Housing	Carter	Gehäuse	Cárter	
26	3521967M96	1	Arm	Bras	Arm	Brazo	
27	6100971M91	1	Link Assy.	Maillon Ass.	Gelenkstange Kplt	Soporte De Fijación	
28	3516761M1	2	Bush	Douille	Büchse	Anillo	
29	3516762M1	1	Circlip	Segment D´Arrêt	Sicherungsring	Anillo De Resorte	
30	3516762M1	1	Circlip	Segment D´Arrêt	Sicherungsring	Anillo De Resorte	
31	339300X1	1	Washer	Rondelle	Unterlegscheibe	Arandela	

Loader Beam - Return to Dig - White

4067- 65003W

C-65003-04.1-A

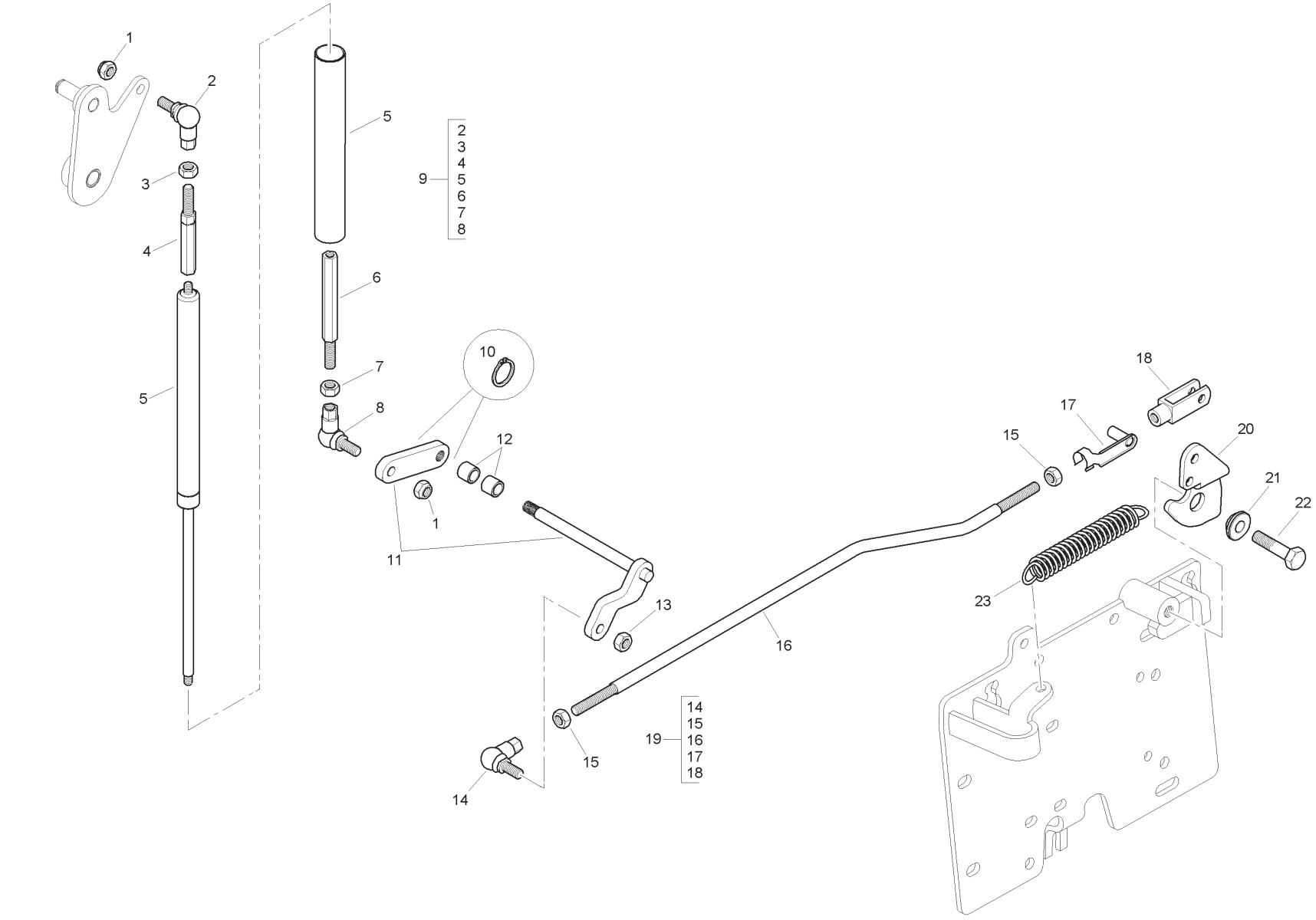

Item	Part No.	Qty.	English	French	German	Spanish	Remarks
1	1440329X1	2	Nut	Ecrou Blocage	Flachmutter	Tuerca De Retención	
2	3521889M91	1	Ball Joint	Rotule	Kugelgelenk	Rotula	
3	6107340M1	1	Nut	Ecrou	Mutter	Tuerca	
4	6106241M1	1	Turnbuckle	Tendeur De Tringle	Spannschloss	Torniquete	
5	6106239M91	1	Gas Strut	Ensemble D'amortiss.	Dämpfer Kpl.	Antivibrador, Conj.	
6	6112271M1	1	Turnbuckle	Tendeur De Tringle	Spannschloss	Torniquete	
7	3009693X1	1	Nut	Ecrou Métrique	Mutter Metrisch	Tuerca	
8	3521794M91	1	Ball Joint	Rotule	Kugelgelenk	Rotula	
9	6106238M92	1	Kit - Gas Strut	Verin A Gaz	Gaszylinder	Cilindro Gas	
10	339710X1	2	Circlip	Segment D´Arrêt	Sicherungsring	Anillo De Resorte	
11	T105049	1	Lever/Arm Assy.	Ensemble De Bras	Arm Kpl.	Brazo, Conj.	
12	3521514M5	2	Bush	Douille	Büchse	Anillo	
13	3009693X1	1	Nut	Ecrou Métrique	Mutter Metrisch	Tuerca	
14	3521794M91	1	Ball Joint	Rotule	Kugelgelenk	Rotula	
15	3009693X1	2	Nut	Ecrou Métrique	Mutter Metrisch	Tuerca	
16	6114830M1	1	Rod	Tringle	Stange	Varilla	
17	3521834M1	1	Clevis Pin	Axe De Chape	Gabelstift	Eje De Brida	
18	3521833M1	1	Clevis	Chape	Gabelverbindung	Brida	
19	T105052	1	Rod Assy.	Tringle	Stange	Varilla	
20	6114828M1	1	Lever	Levier	Hebel	Palanca	
21	6114827M1	1	Bush	Douille	Buchse	Casquillo	
22	390887X1	1	Bolt	Boulon	Schraubbolzen	Perno	
23	3519680M2	1	Spring	Siège De Ressort	Federsitz	Muelle	

Loader Beam - Yellow

4067- 65003Y

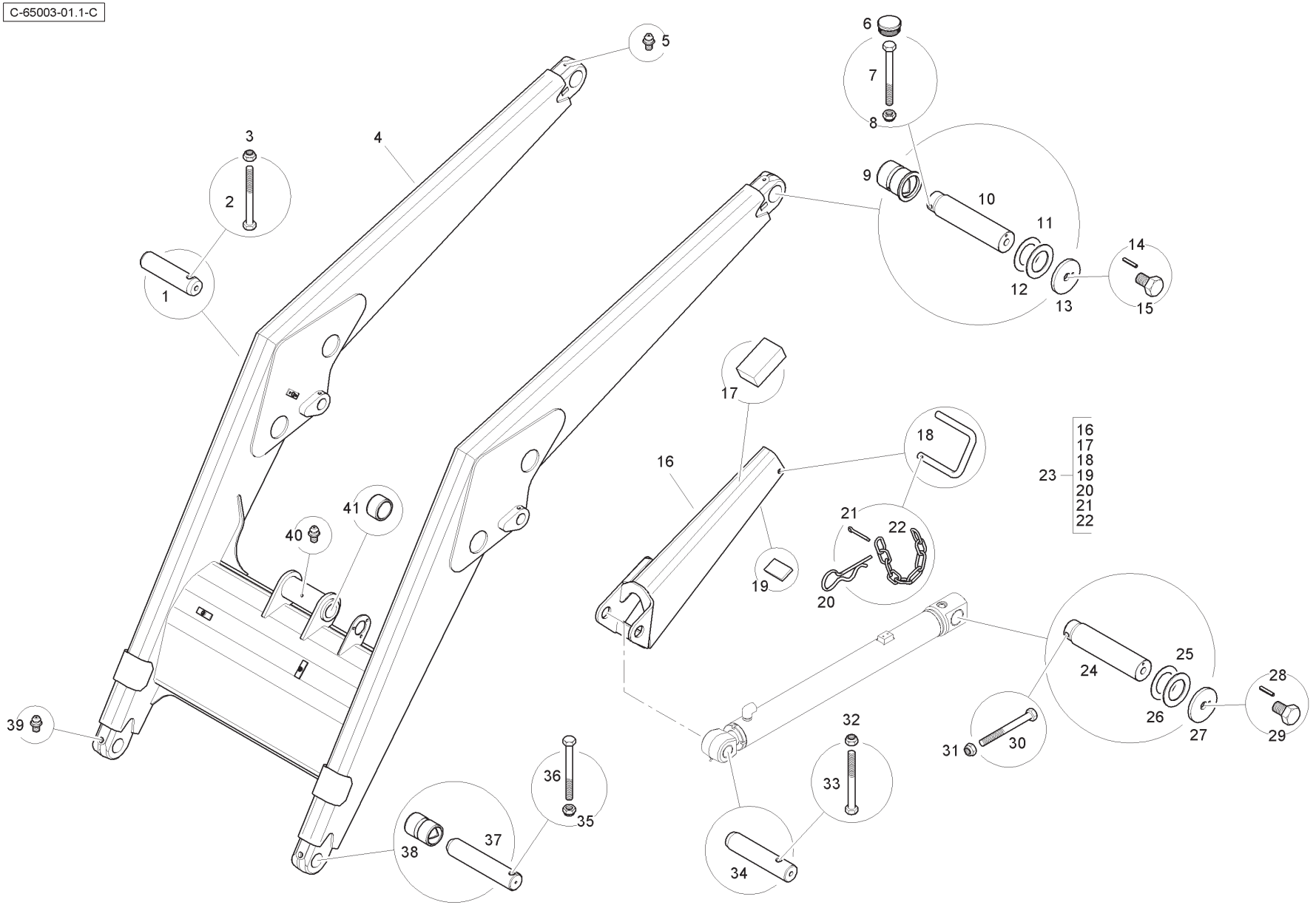

Item	Part No.	Qty.	English	French	German	Spanish	Remarks
1	T112650	1	Pin	Axe	Bolzen	Pasador	
2	3516014M1	2	Bolt	Boulon	Maschschraube	Tornillo	
3	1440329X1	2	Nut	Ecrou Blocage	Flachmutter	Tuerca De Retención	
4	T102714Y02	1	Loader Beam Assembly	Bras De Chargeur	Laderarm	Brazo Cargador	
5	339608X1	2	Grease Nipple	Nipple De Graissage	Schmiernippel	Engrasador	
6	6114267M1	2	Plug	Bouchon	Verschl Stopfen	Tapón	
7	3516015M1	2	Bolt	Goupille	Bolzen	Tornillo	
8	1440329X1	2	Nut	Ecrou Blocage	Flachmutter	Tuerca De Retención	
9	T103063	2	Bush	Douille	Buchse	Casquillo	
10	T120557	2	Pin	Axe	Bolzen	Pasador	
11	3522962M1	2	Thrust Washer	Rondelle De Butée	Druckscheibe	Arandela De Tope	
12	3522963M1	2	Thrust Washer	Rondelle De Butée	Druckscheibe	Arandela De Tope	
13	3522717M3	2	Special Washer	Rondelle Spéciale	Spezialscheibe	Arandela	
14	1441736X1	2	Spirol Pin	Goupille D´Arrêt	Klappstecker	Pasador Elástico	
15	339613X1	2	Bolt	Goupille	Bolzen	Tornillo	
16	T103493	1	Support	Support	Lagerung	Dispos.De Sostén	
17	1458633M3	1	Pad	Plaque Antidérapante	Zwischenlage	Tope	
18	T103510	1	Pin	Axe	Bolzen	Pasador De Parada	
19	1471300M1	1	Pad	Plaque Antidérapante	Zwischenlage	Tope	
20	377165X1	1	Safety Pin	Goupille D'arrêt	Splint	Pasador De Parada	
21	1442994X1	1	Cotter Pin	Démodé	Überholt	Pasador	
22	3517165M1	1	Chain	Chaine	Kette	Cadena	
23	T103492	1	Safety Strut Assembly	Système Sécurité	SicherhVorricht	Mecanismo securi	
24	T120557	2	Pin	Axe	Bolzen	Pasador	
25	3522962M1	2	Thrust Washer.	Rondelle De Butée	Druckscheibe	Arandela De Tope	
26	3522963M1	2	Thrust Washer	Rondelle De Butée	Druckscheibe	Arandela De Tope	
27	3522717M3	2	Special Washer	Rondelle Spéciale	Spezialscheibe	Arandela	
28	1441736X1	2	Spirol Pin	Goupille D´Arrêt	Klappstecker	Pasador Elástico	
29	339613X1	2	Bolt	Goupille	Bolzen	Tornillo	
30	3516015M1	2	Bolt	Goupille	Bolzen	Tornillo	
31	1440329X1	2	Nut	Ecrou Blocage	Flachmutter	Tuerca De Retención	
32	1440329X1	2	Nut	Ecrou Blocage	Flachmutter	Tuerca De Retención	
33	3516014M1	2	Bolt	Boulon	Maschschraube	Tornillo	
34	T112661	1	Pin	Axe	Bolzen	Pasador	
35	1440329X1	2	Nut	Ecrou Blocage	Flachmutter	Tuerca De Retención	

Loader Beam - Yellow

4067- 65003Y

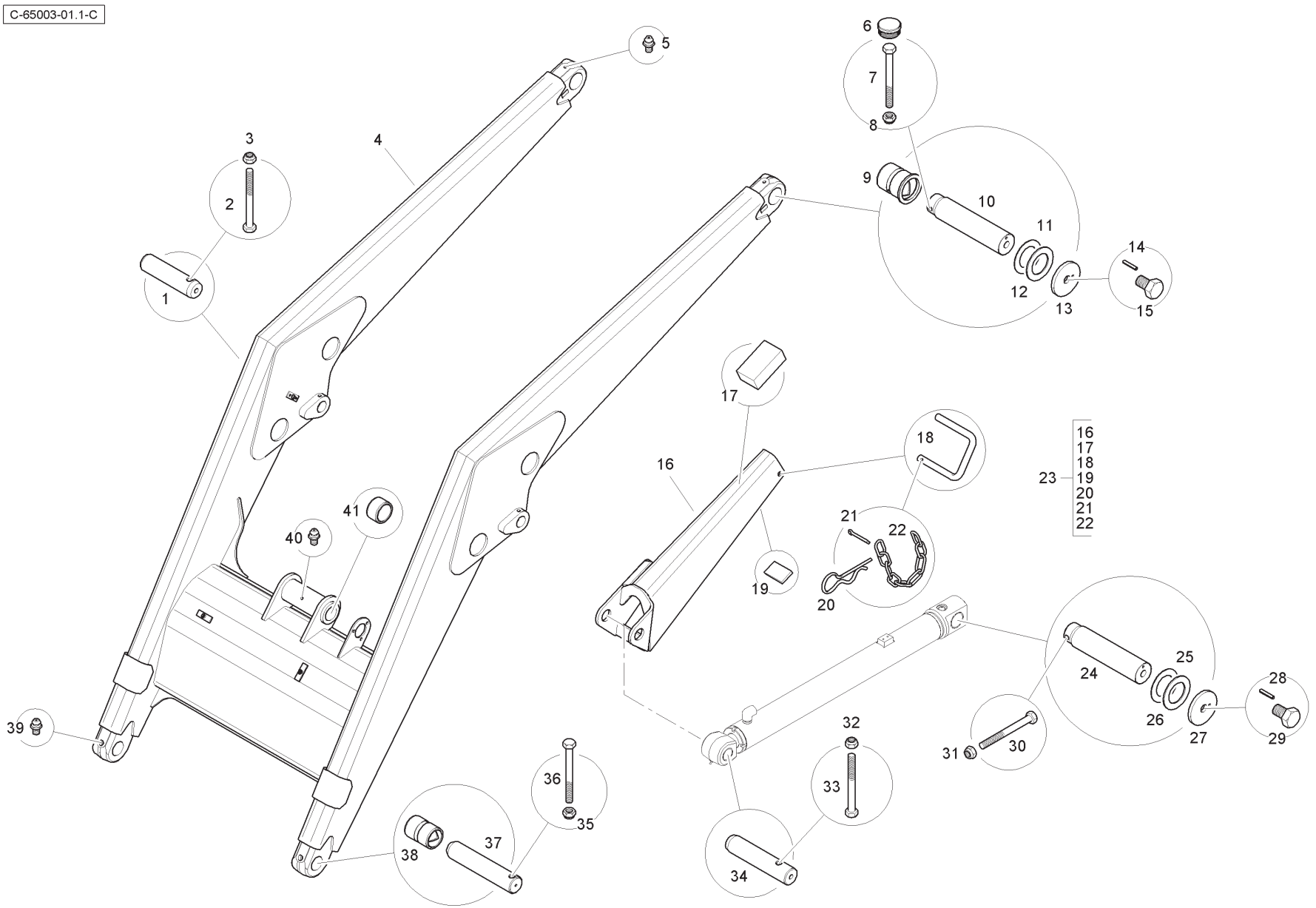

Item	Part No.	Qty.	English	French	German	Spanish	Remarks
36	3516014M1	2	Bolt	Boulon	Maschschraube	Tornillo	
37	3520042M5	2	Pin	Goupille	Bolzen	Pasador	
38	T103064	1	Bush	Douille	Buchse	Casquillo	
39	339608X1	2	Grease Nipple	Nipple De Graissage	Schmiernippel	Engrasador	
40	339608X1	1	Grease Nipple	Nipple De Graissage	Schmiernippel	Engrasador	
41	T103065	2	Bush	Douille	Buchse	Casquillo	

Loader Beam - Links - Yellow

4067- 65003Y

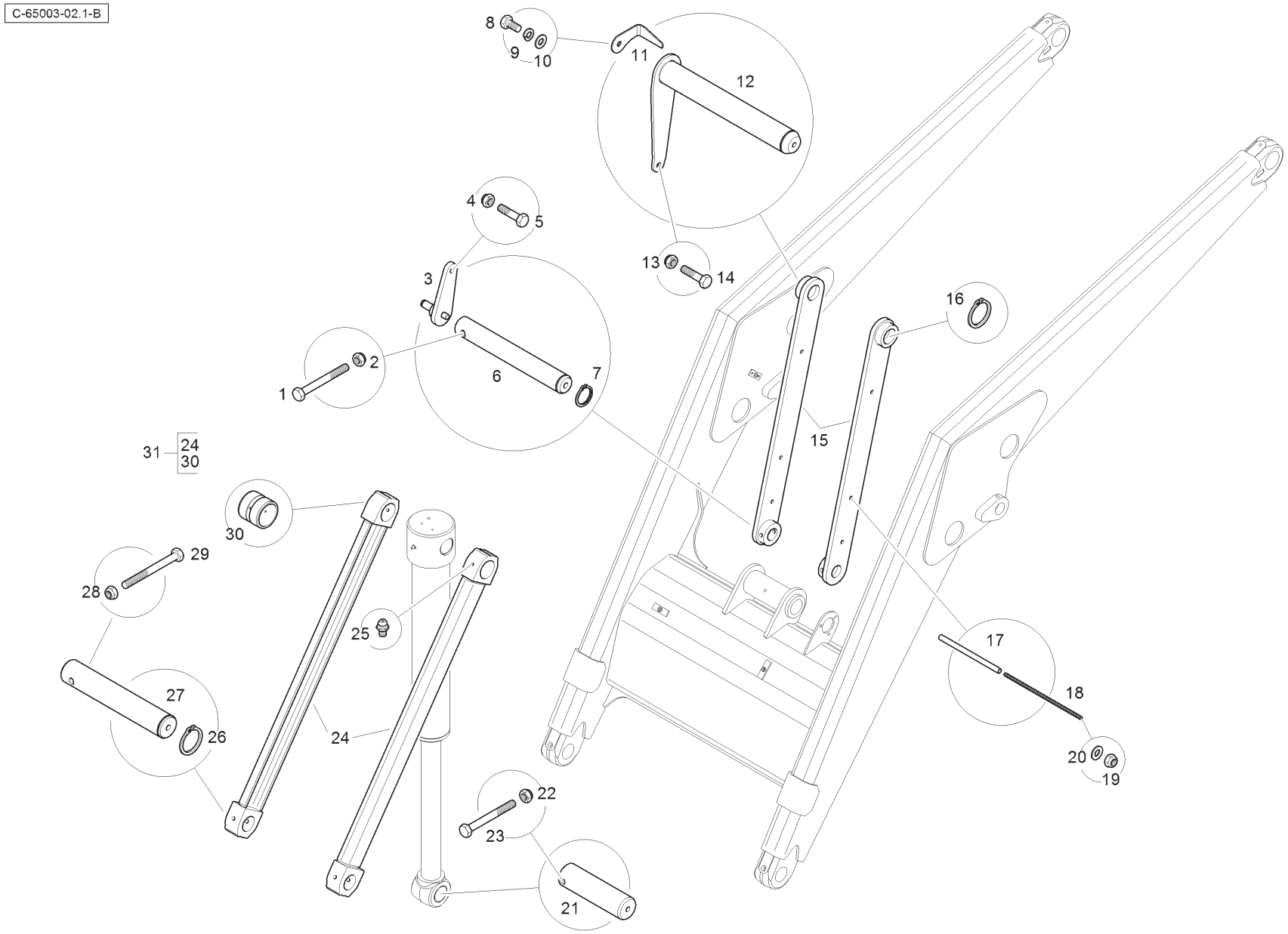

Item	Part No.	Qty.	English	French	German	Spanish	Remarks
1	3501289M1	1	Bolt	Boulon	Bolzen	Tornillo	
2	1440329X1	1	Nut	Ecrou Blocage	Flachmutter	Tuerca De Retención	
3	3521757M94	1	Pivot	Pivot	Drehzapfen	Pivote	
4	1440329X1	1	Nut	Ecrou Blocage	Flachmutter	Tuerca De Retención	
5	3516013M1	1	Bolt	Boulon	Schraube	Tornillo	
6	3520465M5	1	Pin	Goupille	Bolzen	Pasador	
7	339820X1	1	Circlip	Segment D´Arrêt	Sicherungsring	Anillo De Resorte	
8	339081X1	1	Screw	Vis	Schraube	Tornillo	
9	339376X1	1	Washer	Rondelle Frein	Federring	Arandela De Freno	
10	390734X1	3	Washer	Rondelle	Unterlegscheibe	Arandela	
11	3516352M1	1	Pointer	Témoin	Anzeige	Indicador	
12	3522679M94	1	Pin	Axe	Bolzen	Pasador	
13	1440329X1	3	Nut	Ecrou Blocage	Flachmutter	Tuerca De Retención	
14	3516013M1	1	Bolt	Boulon	Schraube	Tornillo	
15	T115548Y02	1	Link	Maillon	Glied	Union	
16	391129X1	1	Circlip	Segment D´Arrêt	Sicherungsring	Anillo De Resorte	
17	T115547	1	Tube	Tube	Rohr	Tubo	
18	T115546	1	Rod	Tringle	Stange	Variila	
19	1440329X1	2	Nut	Ecrou Blocage	Flachmutter	Tuerca De Retención	
20	390734X1	2	Washer	Rondelle	Unterlegscheibe	Arandela	
21	6106216M1	1	Pin	Goupille	Bolzen	Pasador	
22	1440329X1	1	Nut	Ecrou Blocage	Flachmutter	Tuerca De Retención	
23	3516014M1	1	Bolt	Boulon	Maschschraube	Tornillo	
24	-	2	Link	Maillon	Link	Link	
25	339608X1	2	Grease Nipple	Nipple De Graissage	Schmiernippel	Engrasador	
26	391129X1	1	Circlip	Segment D´Arrêt	Sicherungsring	Anillo De Resorte	
27	3521723M5	1	Pin	Goupille	Bolzen	Pasador	
28	1440329X1	1	Nut	Ecrou Blocage	Flachmutter	Tuerca De Retención	
29	3501289M1	1	Bolt	Boulon	Bolzen	Tornillo	
30	3521716M1	2	Bush	Douille	Büchse	Anillo	
31	6101983M91Y02	2	Link Assy.	Maillon	Glied	Union	

Loader Beam - Return to Dig - Yellow

4067- 65003Y

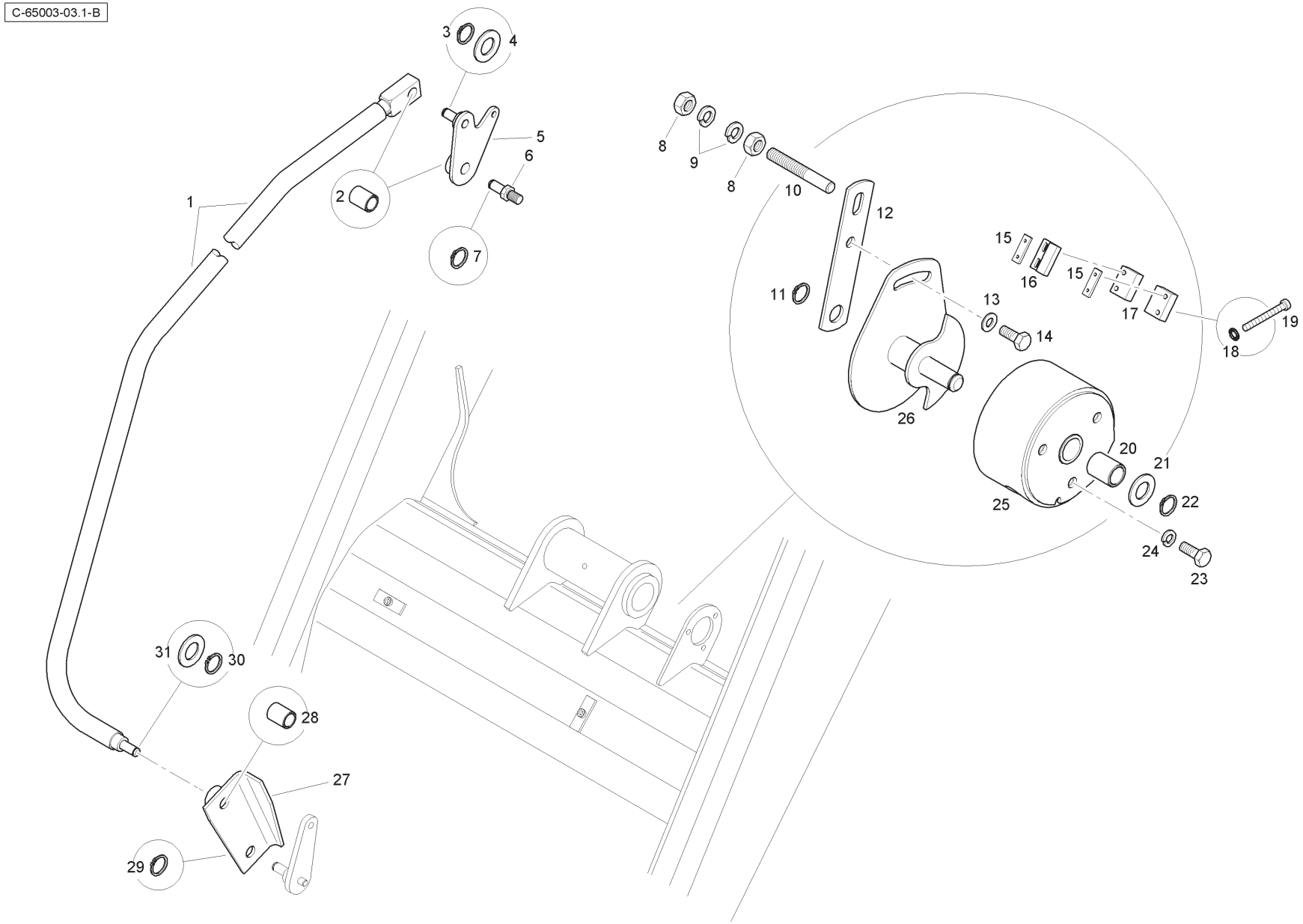

Item	Part No.	Qty.	English	French	German	Spanish	Remarks
1	6107911M91	1	Link Rod	Ensemble De Maillon	Gelenkstange Kpl.	Eslabón, Conj.	
2	3516761M1	2	Bush	Douille	Büchse	Anillo	
3	3516762M1	1	Circlip	Segment D´Arrêt	Sicherungsring	Anillo De Resorte	
4	339300X1	1	Washer	Rondelle	Scheibe	Arandela	
5	3516765M91	1	Arm Assy.	Bras Ass.	Arm Kplt	Brazo, Conj.	
6	3521799M6	1	Pivot Shaft	Arbre - Pivot	Welle - Drehzapfen	Árbol	
7	3516762M1	1	Circlip	Segment D´Arrêt	Sicherungsring	Anillo De Resorte	
8	3009693X1	2	Nut	Ecrou Métrique	Mutter Metrisch	Tuerca	
9	339376X1	2	Washer	Rondelle Frein	Federring	Arandela De Freno	
10	3522075M2	1	Pivot Shaft	Pivot	Wellenzapfen	Pivote	
11	3516762M1	1	Circlip	Segment D´Arrêt	Sicherungsring	Anillo De Resorte	
12	3516192M91	1	Arm	Bras	Arm	Brazo, Conj.	
13	390972X1	1	Washer	Rondelle	Scheibe	Arandela	
14	339123X1	1	Bolt	Boulon	Maschschraube	Perno	
15	3522874M1	2	Plate	Plaque	Platte	Placa	
16	3522649M2	1	Magnet Unit	Aimant	Magnet	Imán	
17	3522093M1	2	Spacer	Entretoise	Distanzstück	Traviesa	
18	3522674M1	4	Lock Washer	Rondelle Frein	Scheibe, Sicherungs-	Arandela De Freno	
19	3522673M2	4	Screw	Vis	Schraube	Tornillo	
20	3516761M1	1	Bush	Douille	Büchse	Anillo	
21	339300X1	1	Washer	Rondelle	Scheibe	Arandela	
22	3516762M1	1	Circlip	Segment D´Arrêt	Sicherungsring	Anillo De Resorte	
23	339123X1	3	Bolt	Boulon	Maschschraube M8	Perno	
24	339374X1	3	Washer	Rondelle Frein	Federring	Arandela De Freno	
25	3521963M94	1	Housing	Carter	Gehäuse	Cárter	
26	3521967M96	1	Arm	Bras	Arm	Brazo	
27	6100971M91	1	Link Assy.	Maillon Ass.	Gelenkstange Kplt	Soporte De Fijación	
28	3516761M1	2	Bush	Douille	Büchse	Anillo	
29	3516762M1	1	Circlip	Segment D´Arrêt	Sicherungsring	Anillo De Resorte	
30	3516762M1	1	Circlip	Segment D´Arrêt	Sicherungsring	Anillo De Resorte	
31	339300X1	1	Washer	Rondelle	Unterlegscheibe	Arandela	

Loader Beam - Return to Dig - Yellow

4067- 65003Y

C-65003-04.1-A

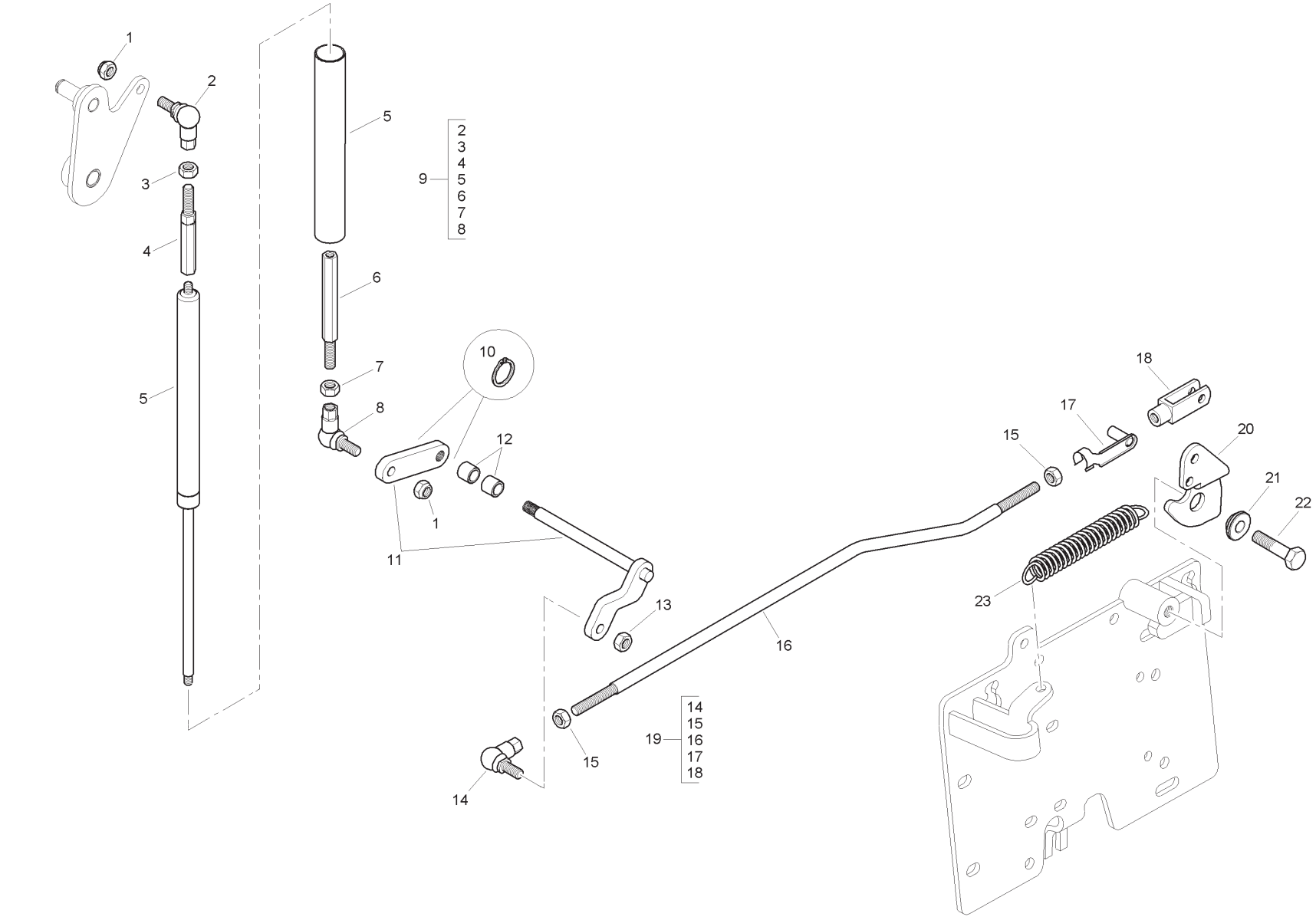

Item	Part No.	Qty.	English	French	German	Spanish	Remarks
1	1440329X1	2	Nut	Ecrou Blocage	Flachmutter	Tuerca De Retención	
2	3521889M91	1	Ball Joint	Rotule	Kugelgelenk	Rotula	
3	6107340M1	1	Nut	Ecrou	Mutter	Tuerca	
4	6106241M1	1	Turnbuckle	Tendeur De Tringle	Spannschloss	Torniquete	
5	6106239M91	1	Gas Strut	Ensemble D'amortiss.	Dämpfer Kpl.	Antivibrador, Conj.	
6	6112271M1	1	Turnbuckle	Tendeur De Tringle	Spannschloss	Torniquete	
7	3009693X1	1	Nut	Ecrou Métrique	Mutter Metrisch	Tuerca	
8	3521794M91	1	Ball Joint	Rotule	Kugelgelenk	Rotula	
9	6106238M92	1	Kit - Gas Strut	Verin A Gaz	Gaszylinder	Cilindro Gas	
10	339710X1	2	Circlip	Segment D´Arrêt	Sicherungsring	Anillo De Resorte	
11	T105049	1	Lever/Arm Assy.	Ensemble De Bras	Arm Kpl.	Brazo, Conj.	
12	3521514M5	2	Bush	Douille	Büchse	Anillo	
13	3009693X1	1	Nut	Ecrou Métrique	Mutter Metrisch	Tuerca	
14	3521794M91	1	Ball Joint	Rotule	Kugelgelenk	Rotula	
15	3009693X1	2	Nut	Ecrou Métrique	Mutter Metrisch	Tuerca	
16	6114830M1	1	Rod	Tringle	Stange	Varilla	
17	3521834M1	1	Clevis Pin	Axe De Chape	Gabelstift	Eje De Brida	
18	3521833M1	1	Clevis	Chape	Gabelverbindung	Brida	
19	T105052	1	Rod Assy.	Tringle	Stange	Varilla	
20	6114828M1	1	Lever	Levier	Hebel	Palanca	
21	6114827M1	1	Bush	Douille	Buchse	Casquillo	
22	390887X1	1	Bolt	Boulon	Schraubbolzen	Perno	
23	3519680M2	1	Spring	Siège De Ressort	Federsitz	Muelle	

Not Illustrated

Non Illustrée

Nicht Abgebildet

Non Illustrato

No Ilustrado

Item	Part No.	Qty.	English	French	German	Spanish	Remarks
1	-	0	Not Serviced	Non Entretenu	Nicht Instand Gehalten	No Mantenido	

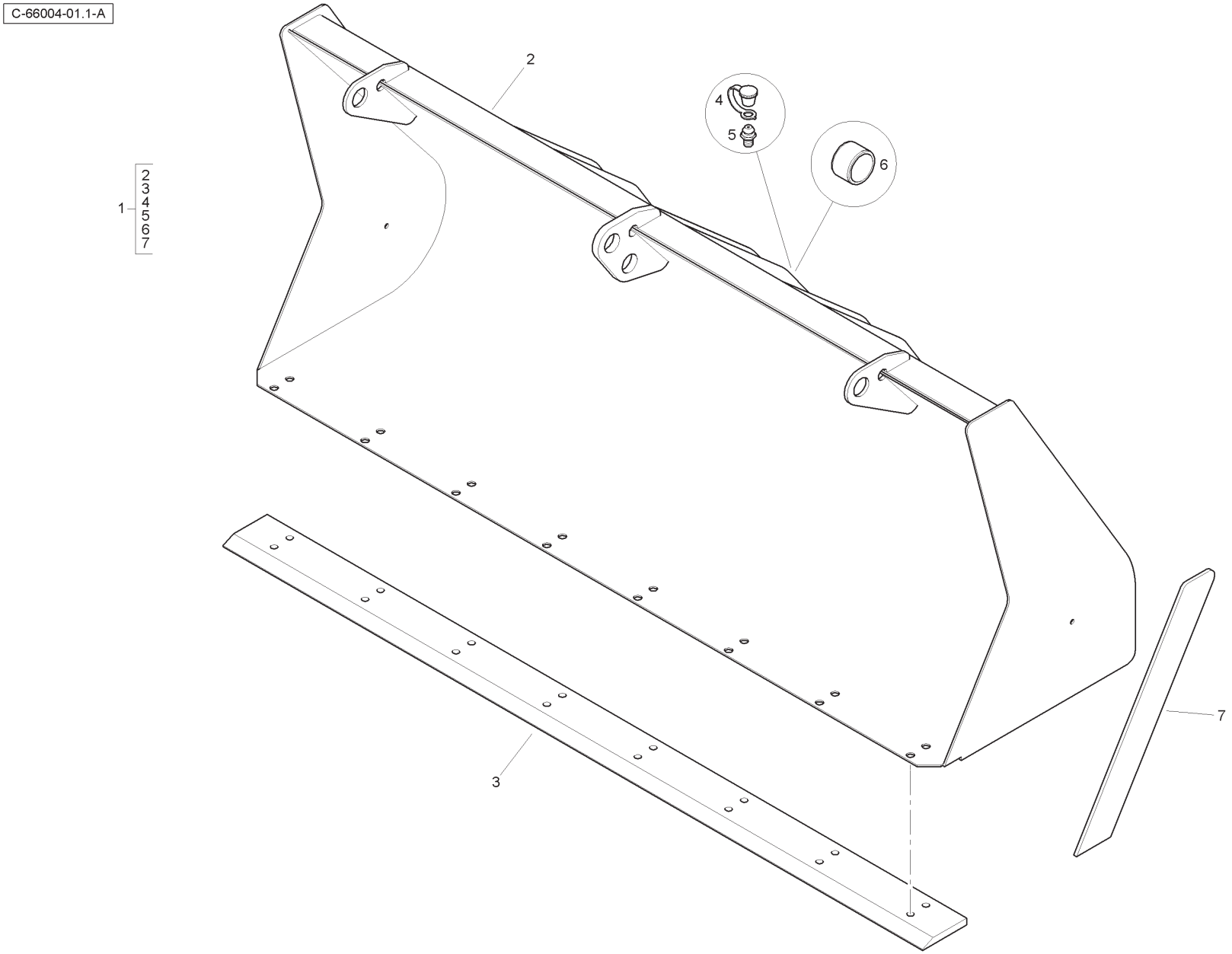
C-66004-01.1-A
1
2
3
4
5
6
7

Item	Part No.	Qty.	English	French	German	Spanish	Remarks
1	6108217M91	1	Bucket Assy	Godet	Ladeschaufel	Cuchara, Conj.	
2	-	1	Bucket	Godet	Schaufel	Cuchara	
3	6103440M1	1	Blade-Narrow	Lame	Planierschild	Cuchilla	
4	3516180M2	1	Cap	Cache	Abdeckung	Tapa	
5	339608X1	1	Grease Nipple	Nipple De Graissage	Schmiernippel	Engrasador	
6	3520033M1	2	Bush	Douille	Büchse	Anillo	
7	6103458M1	2	Edge Cutter	Coupe	Schneidvorr	Cortador	

Loader Bucket - 1.2 cu M. MP 7in1 for Forks

4067- 66006

C-66006-01.1-B

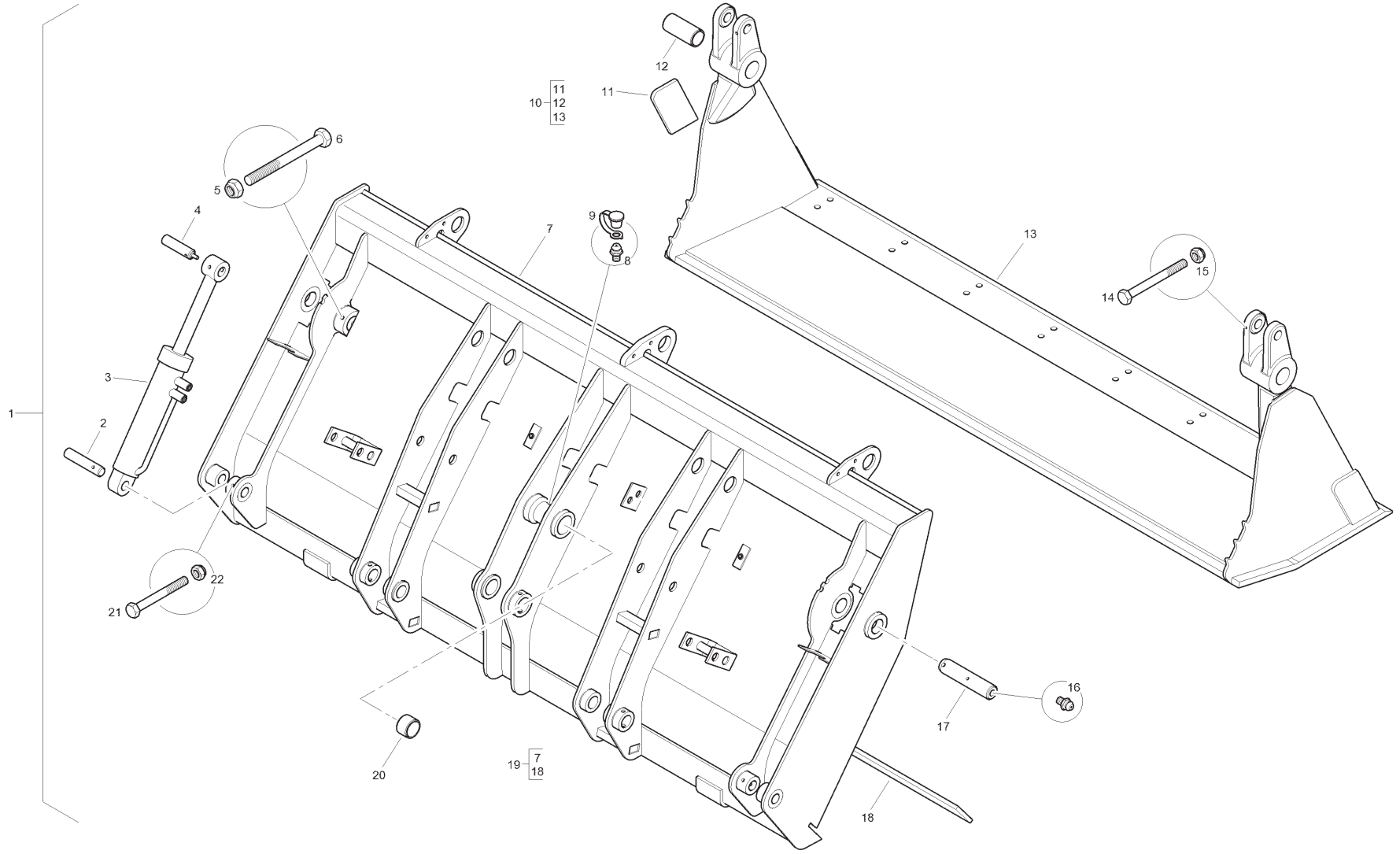

Item	Part No.	Qty.	English	French	German	Spanish	Remarks
1	T113747	1	Bucket Assy.	Godet	Ladeschaufel	Cuchara	
2	T122026	2	Pin	Goupille	Bolzen	Pasado	
3	T103640	2	Cylinder	Vérin Hydrauli.	Hydraulik Zyl	Cilindro Hidrauli.	
4	6106215M1	2	Pin	Goupille	Bolzen	Pasado	
5	1440329X1	2	Nut	Ecrou	Mutter	Tuerca	
6	3009504X1	2	Bolt	Boulon	Schraubbolzen	Perno	
7	-	1	Bucket	Godet Chargeur	Ladeschaufel	Cucharón	
8	339608X1	1	Grease Nipple	Nipple De Graissage	Schmiernippel	Engrasador	
9	3516180M2	1	Grease Nipple Cap	Cache	Abdeckung	Tapa	
10	6103647M92	1	Clam Assy	Ensemble De Mâchoire	Greiferbacke Kpl.	Mordaza, Conj.	
11	6103657M1	2	Blade	Lame	Klinge	Cuchilla De Ataque	
12	3519689M1	2	Bushing	Bague	Büchse	Anillo	
13	-	1	Clam	Clam Assy	Clam Assy	Clam Assy	
14	339891X1	2	Bolt	Boulon	Schraubbolzen	Perno	
15	394367X1	2	Nut	Ecrou	Mutter	Tuerca	
16	MP1056	2	Grease Nipple	Nipple De Graissage	Schmiernippel	Engrasador	
17	3507539M1	2	Pin	Goupille	Bolzen	Pasado	
18	3519514M1	1	Blade	Lame	Klinge	Cuchilla	
19	6103620M92	1	Backblade	G0det	Loffel	Cuchara	
20	3520033M1	2	Bush	Douille	Büchse	Anillo	
21	390246X1	2	Bolt	Boulon	Schraubbolzen	Perno	
22	394367X1	2	Nut	Ecrou	Mutter	Tuerca	

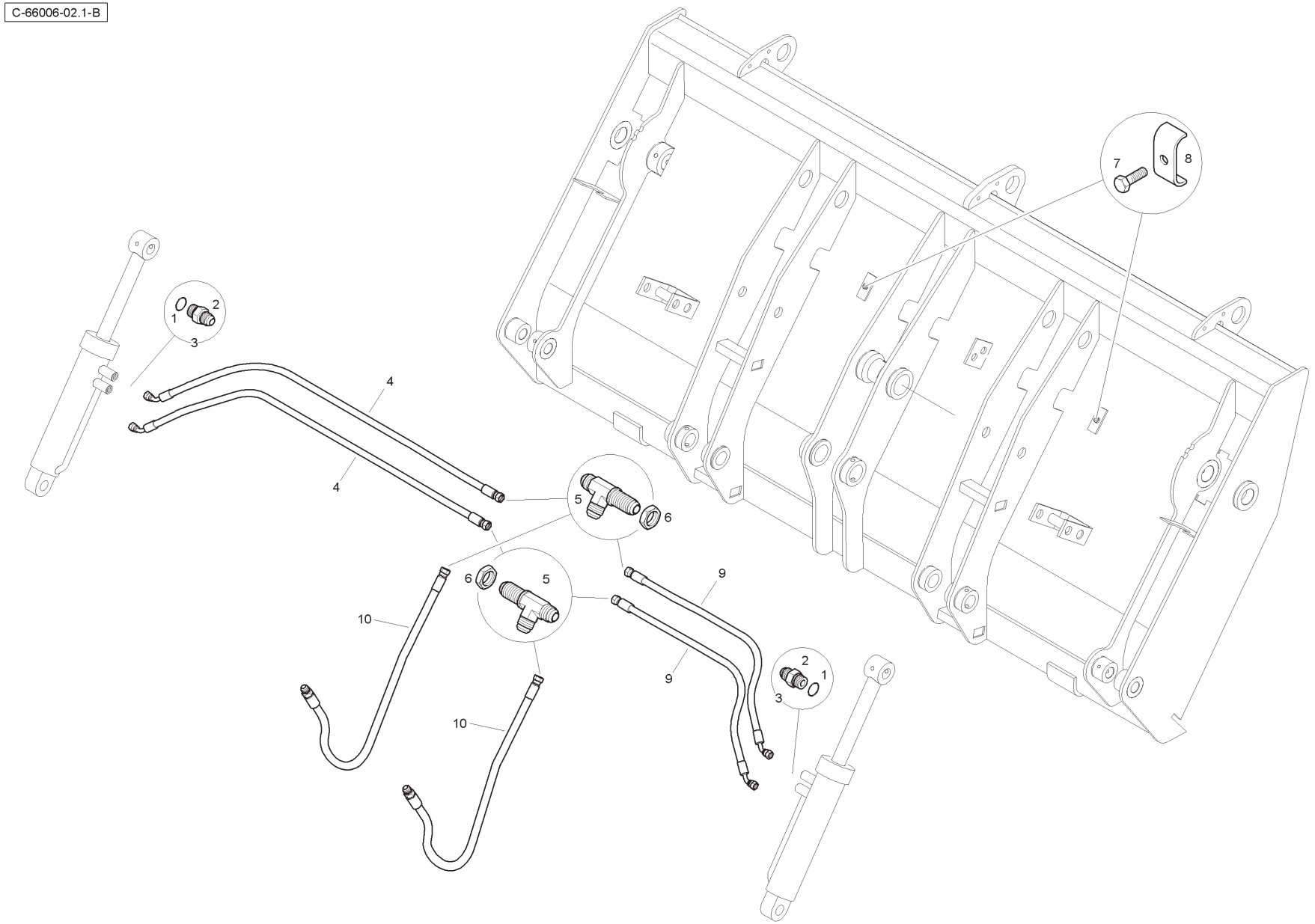
C-66006-02.1-B
1
2
3
4
4
5
6
6
5
9
9
10
10
7
8
2
1
3

Item	Part No.	Qty.	English	French	German	Spanish	Remarks
1	831452M1	1	O Ring	Joint Torique	O Ring	Junta De Tipo O	
2	-	1	Union	Raccord	Verschraubung	Racor	
3	835091M91	4	Connector Assy	Raccord	Verschraubung	Racor	
4	6106213M91	2	Hose	Flexible Ass.	Schlauch Kplt	Flexible, Conj.	
5	218-1236	2	Tee Connector	Raccord En T	T-stück	Te	
6	356614X1	2	Nut	Ecrou	Mutter	Tuerca De Retención	
7	339761X1	3	Bolt	Boulon	Schraubbolzen	Perno	
8	3522094M2	3	Clamp	Bride De Fixation	Befestigungshalter	Brida De Fijación	
9	6106212M91	2	Hose	Flexible Ass.	Schlauch Kplt	Flexible, Conj.	
10	6106214M91	2	Hose	Flexible Ass.	Schlauch Kplt	Flexible, Conj.	

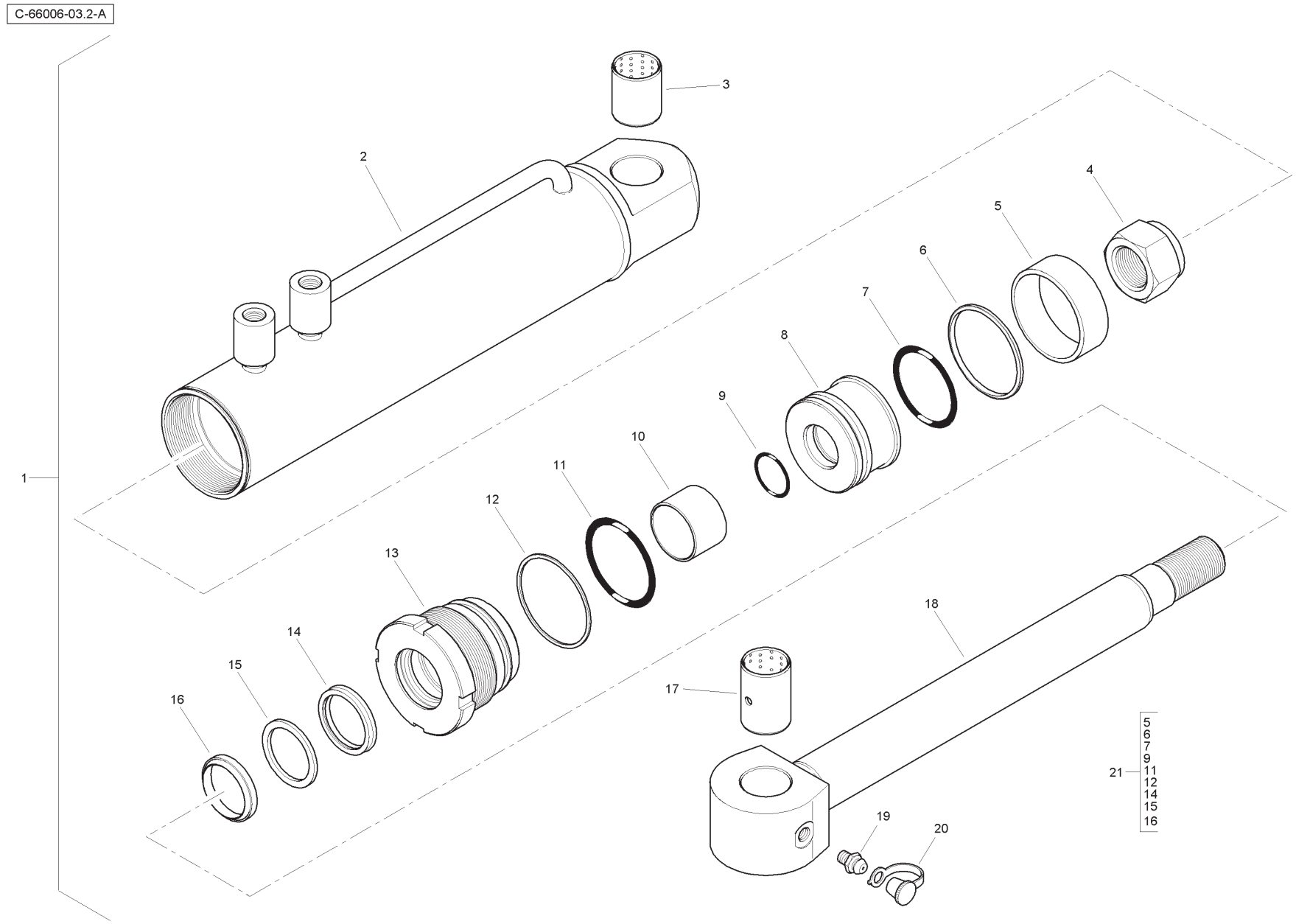
C-66006-03.2-A
1
2
3
4
5
6
7
8
9
10
11
12
13
14
15
16
17
18
19
20
21
5
6
7
9
11
12
14
15
16

Item	Part No.	Qty.	English	French	German	Spanish	Remarks
1	6111075M91	1	Cylinder	Vérin Hydrauli.	Hydraulik Zyl	Cilindro hidrauli.	
2	6195221M91GY03	1	Tube	Tube	Rohr	Tubo	
3	6195225M1	1	Bush	Douille	Buchse	Casquillo	
4	6194600M1	1	Nut	Ecrou	Mutter	Tuerca	
5	6194606M1	1	Bearing	Coussinet	Lager	Cojinete	
6	6194604M1	1	Seal	Joint	Dichtring	Retén	
7	6195227M1	1	O - Ring	Joint Torique	O - Ring	Junta Tórica	
8	6194598M1	1	Piston	Piston	Kolben	Pistón	
9	6195228M1	1	O - Ring	Joint Torique	O - Ring	Junta Tórica	
10	6195226M1	1	Bush	Douille	Buchse	Casquillo	
11	6195229M1	1	O - Ring	Joint Torique	O - Ring	Junta Tórica	
12	6194613M1	1	Back Up Ring	Contre Bague	Stutzring	Contrajunta	
13	6195223M1	1	Cover	Couvercle	Deckel	Cubierta	
14	6195216M1	1	Seal	Joint	Dichtring	Retén	
15	6195217M1	1	Back Up Ring	Contre Bague	Stutzring	Contrajunta	
16	6195218M1	1	Wiper	Essuyeur	Wischer	Limpiador	
17	6195224M1	1	Bush	Douille	Buchse	Casquillo	
18	6195222M91	1	Rod	Tige De Vérin	Kolbenstange	Biela De Cilindro	
19	MP1056	1	Grease Nipple	Nipple De Graissage	Schmiernippel	Engrasador	
20	3516180M2	1	Cap	Cache	Abdeckung	Tapa	
21	6195230M91	1	Seal Kit	Jeu Etanchéité	Dichtringsatz	Juego Retenes	

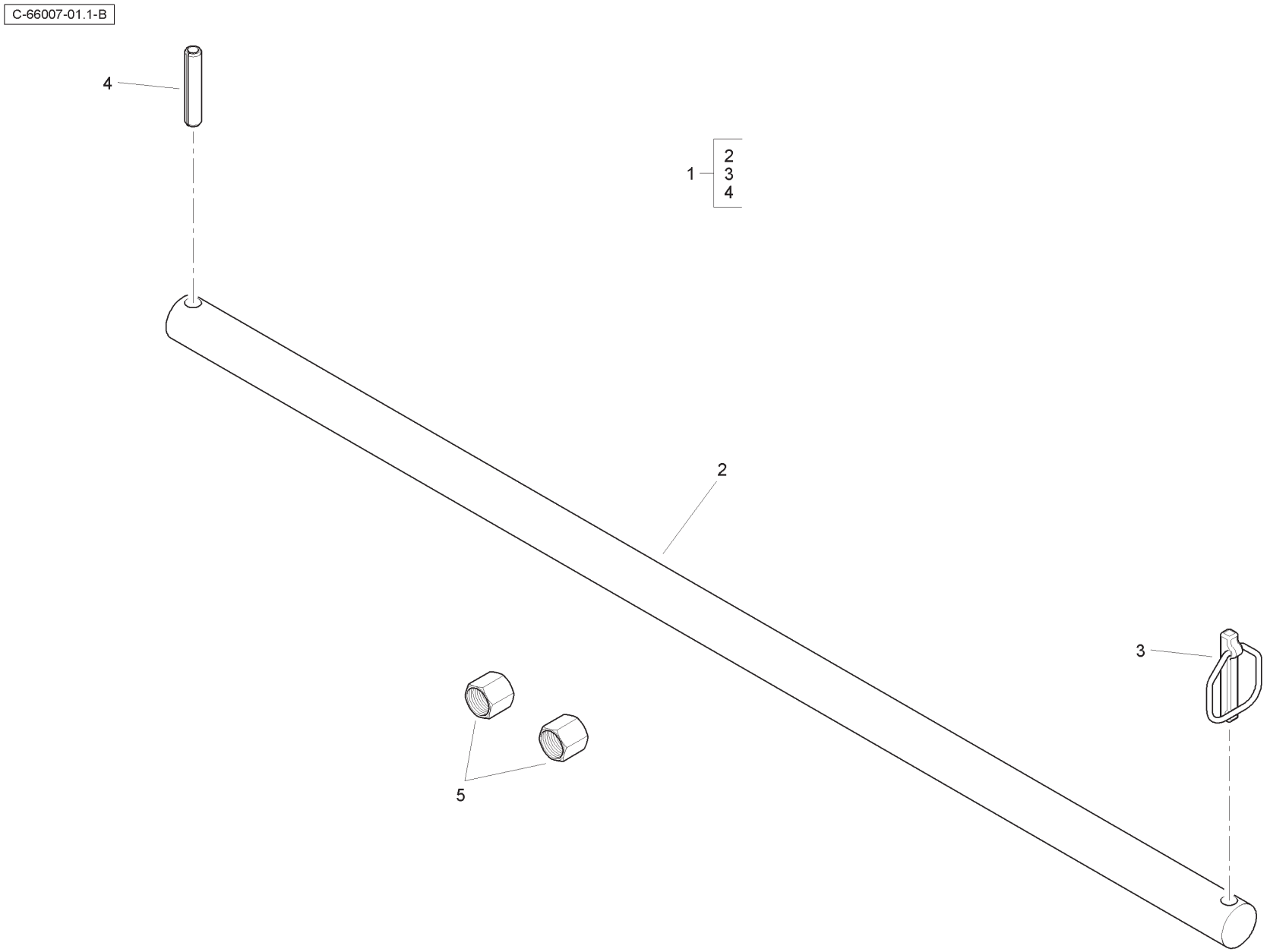
C-66007-01.1-B
4
1
2
3
4
2
3
5

Item	Part No.	Qty.	English	French	German	Spanish	Remarks
1	3518087M91	1	Bar Locking Assy	Barre	Stab	Barra	
2	3518086M1	1	Bar Locking	Barre	Stab	Barra	
3	3516522M91	1	Pin Safety Linch	Goupille D´Arrêt	Klappstecker	Pasador De Parada	
4	3019327X1	1	Pin Spirol	Axe	Bolzen	Pasador	
5	22833X	2	Cap Tube	Capuchon	Wetterkappe	Obturador	

C-67015-01.1-A

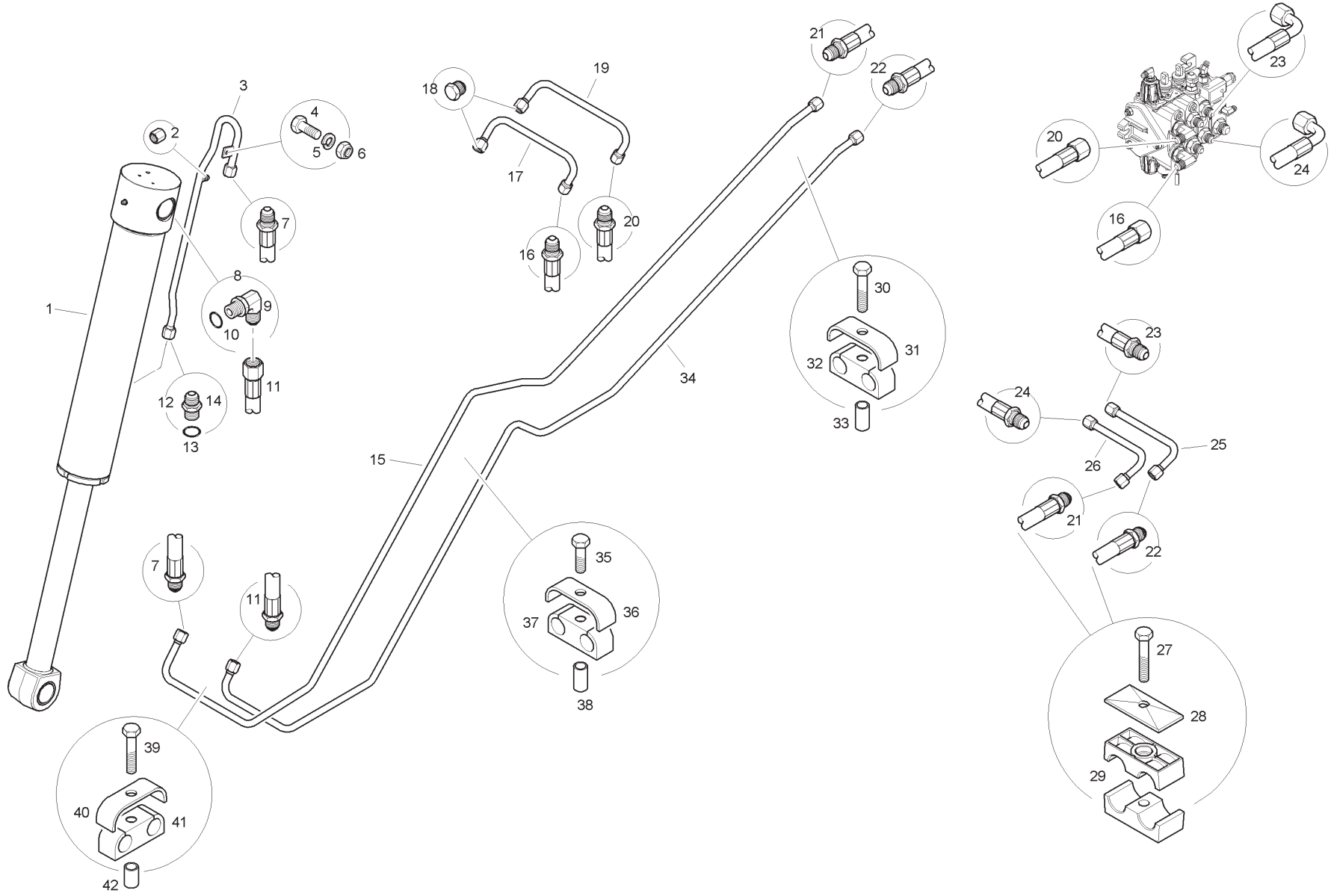
1
2
3
4
5
6
7
8
9
10
11
12
13
14
15
16
17
18
19
20
21
22
23
24
25
26
27
28
29
30
31
32
33
34
35
36
37
38
39
40
41
42

Item	Part No.	Qty.	English	French	German	Spanish	Remarks
1	T105122	1	Hydraulic Cylinder	Vérin Hydrauli.	Hydraulik Zyl	Cilindro Hidrauli	
2	356579X1	1	Cap	Capuchon	Wetterkappe	Sombrerete	
3	6112919M91	1	Tube	Tube	Rohr	Tubo	
4	339123X1	1	Bolt	Boulon	Schraubbolzen	Perno	
5	339374X1	1	Washer	Rondelle Frein	Federring	Arandela De Freno	
6	394367X1	1	Nut	Ecrou	Mutter	Tuerca	
7	6114028M91	1	Hose	Durit	Schlauch	Flexible	
8	835007M91	1	Elbow	Coude	Kniestück	Codo	
9	-	1	Elbow	Coude	Kniestück	Codo	
10	835024M1	1	O Ring	Joint Torique	O Ring	Junta De Tipo O	
11	6114027M91	1	Hose	Durit	Schlauch	Flexible	
12	835013M91	1	Connector	Raccord	Schraubanschluss	Conexión, Conj.	
13	835024M1	1	O Ring	Joint Torique	O Ring	Junta De Tipo O	
14	-	1	Union	Raccord	Verschraubung	Racor	
15	6112942M91	1	Tube	Tube	Rohr	Tubo	
16	6112961M91	1	Hose	Durit	Schlauch	Flexible	
17	6114167M91	1	Tube	Tube	Rohr	Tubo	
18	356447X1	2	Plug	Bouchon	Stopfen	Obturador	
19	6114168M91	1	Tube	Tube	Rohr	Tubo	
20	T118383	1	Hose	Durit	Schlauch	Flexible	
21	6114015M91	1	Hose	Durit	Schlauch	Flexible	
22	6114016M91	1	Hose	Durit	Schlauch	Flexible	
23	T118377	1	Hose	Durit	Schlauch	Flexible	
24	T118384	1	Hose	Durit	Schlauch	Flexible	
25	6114165M91	1	Tube	Tube	Rohr	Tubo	
26	6114164M91	1	Tube	Tube	Rohr	Tubo	
27	339011X1	1	Bolt	Boulon	Schraubbolzen	Perno	
28	6114551M1	1	Clamp Plate	Plaque	Platte	Plato	
29	T105084	2	Clamp Housing	Collier	Halteschelle	Abrazadera	
30	339010X1	1	Bolt	Boulon	Schraubbolzen	Perno	
31	6114127M1	1	Stirrup	Etrier	Bügel	Estribo	
32	6114129M1	1	Clamp	Collier	Halteschelle	Abrazadera	
33	6114128M1	1	Sleeve	Manchon	Hülse	Mancha	
34	6112943M91	1	Tube	Tube	Rohr	Tubo	
35	339761X1	1	Bolt	Boulon	Schraubbolzen	Perno	

C-67015-01.1-A

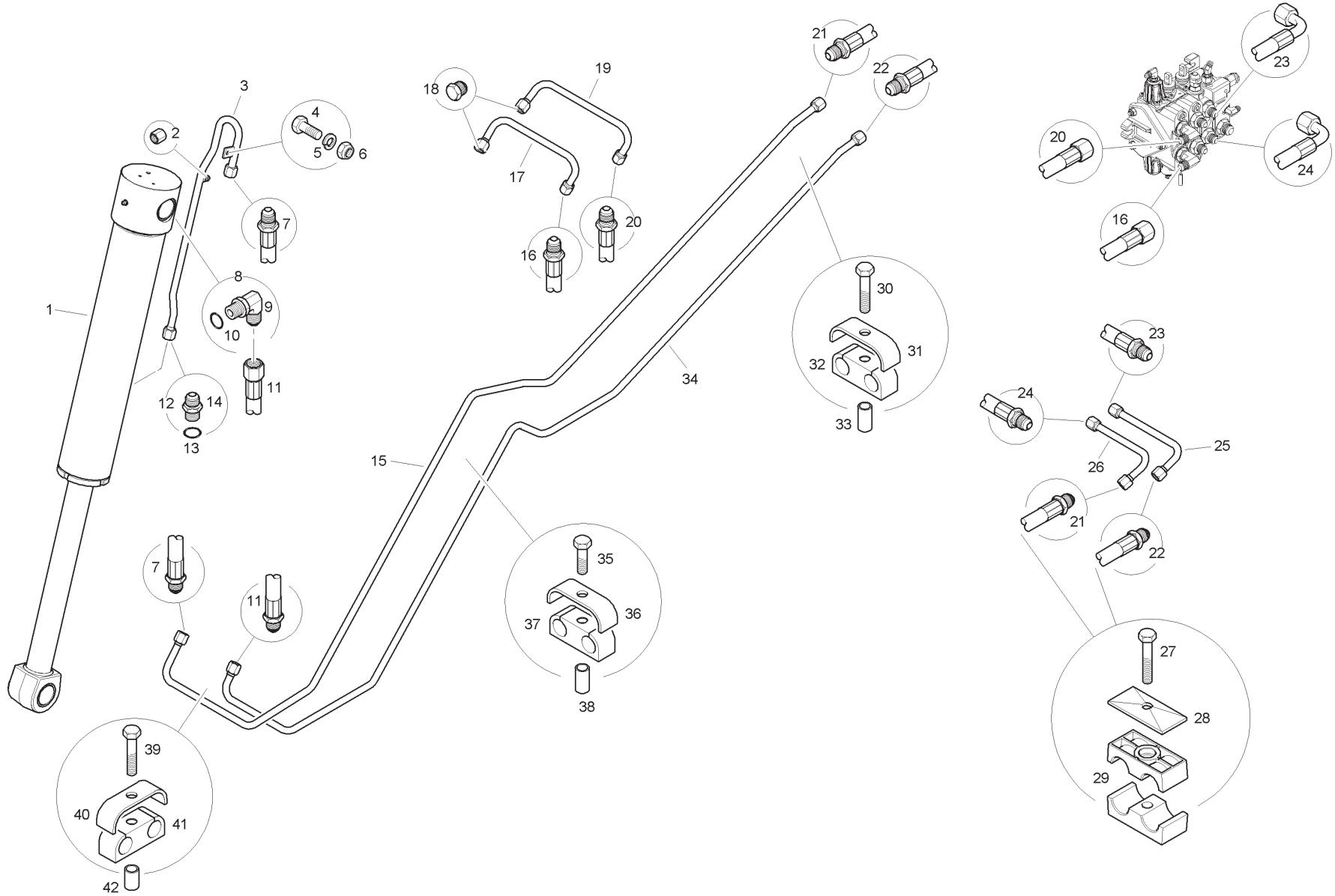
1
2
3
4
5
6
7
8
9
10
11
12
13
14
15
16
17
18
19
20
21
22
23
24
25
26
27
28
29
30
31
32
33
34
35
36
37
38
39
40
41
42

Item	Part No.	Qty.	English	French	German	Spanish	Remarks
36	6114127M1	1	Stirrup	Etrier	Bügel	Estribo	
37	6114129M1	1	Clamp	Collier	Halteschelle	Abrazadera	
38	6114128M1	1	Sleeve	Manchon	Hülse	Mancha	
39	339010X1	1	Bolt	Boulon	Schraubbolzen	Perno	
40	6114127M1	1	Stirrup	Etrier	Bügel	Estribo	
41	6114129M1	1	Clamp	Collier	Halteschelle	Abrazadera	
42	6114163M1	1	Sleeve	Manchon	Hülse	Mancha	

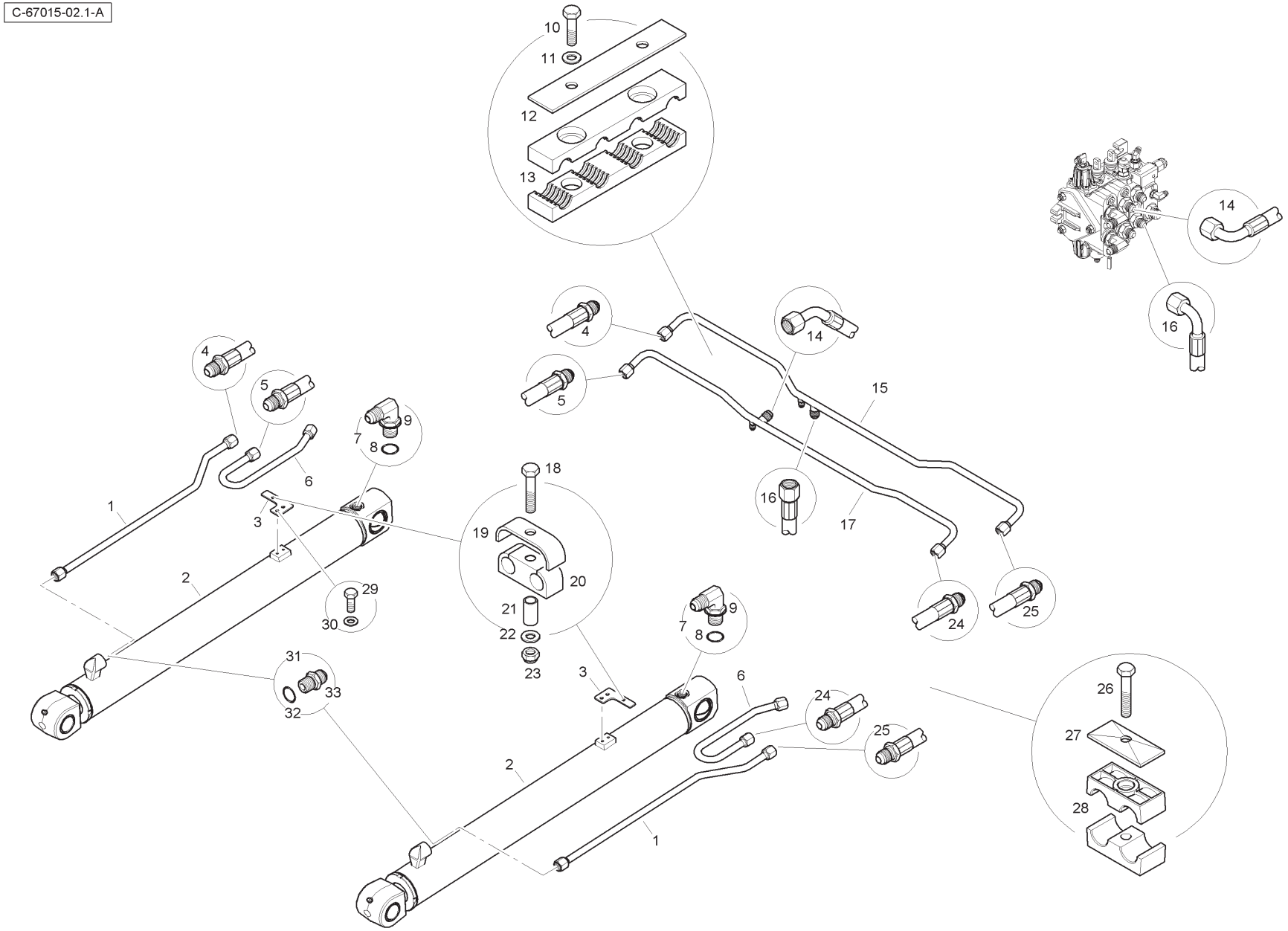
C-67015-02.1-A
10
11
12
13
14
16
4
5
15
17
18
19
20
21
22
23
24
25
1
2
3
6
7
8
9
29
30
31
32
33
26
27
28

Item	Part No.	Qty.	English	French	German	Spanish	Remarks
1	6112798M91	2	Tube	Tube	Rohr	Tubo	
2	T105121	2	Hydraulic Cylinder	Vérin Hydrauli.	Hydraulik Zyl	Cilindro Hidrauli	
3	6112799M1	2	Mounting Plate	Plaque	Platte	Plato	
4	6114018M91	1	Hose	Durit	Schlauch	Flexible	
5	6114017M91	1	Hose	Durit	Schlauch	Flexible	
6	6112797M91	2	Tube	Tube	Rohr	Tubo	
7	6101270M91	2	Elbow	Coude	Kniestück	Codo	
8	835024M1	1	O Ring	Joint Torique	O Ring	Junta De Tipo O	
9	-	1	Elbow	Coude	Kniestück	Codo	
10	339337X1	4	Bolt	Boulon	Schraubbolzen	Perno	
11	390972X1	4	Washer	Rondelle	Scheibe	Arandela	
12	6114175M1	2	Clamp Plate	Plaque	Platte	Plato	
13	6114174M1	4	Clamp Housing	Collier	Halteschelle	Abrazadera	
14	T119409	1	Hose	Durit	Schlauch	Flexible	
15	6112696M91	1	Tube	Tube	Rohr	Tubo	
16	T118385	1	Hose	Durit	Schlauch	Flexible	
17	6114166M91	1	Tube	Tube	Rohr	Tubo	
18	339010X1	2	Bolt	Boulon	Schraubbolzen	Perno	
19	6114127M1	2	Clamp Stirrup	Etrier	Bügel	Estribo	
20	6114129M1	2	Clamp	Collier	Halteschelle	Abrazadera	
21	6114128M1	2	Sleeve	Manchon	Hülse	Mancha	
22	390972X1	2	Washer	Rondelle	Scheibe	Arandela	
23	394367X1	2	Nut	Ecrou	Mutter	Tuerca	
24	6114017M91	1	Hose	Durit	Schlauch	Flexible	
25	6114018M91	1	Hose	Durit	Schlauch	Flexible	
26	339011X1	2	Bolt	Boulon	Schraubbolzen	Perno	
27	6114551M1	3	Clamp Plate	Plaque	Platte	Plato	
28	T105084	4	Clamp	Collier	Halteschelle	Abrazadera	
29	339560X1	4	Bolt	Boulon	Schraubbolzen	Perno	
30	390971X1	4	Washer	Rondelle	Scheibe	Arandela	
31	835013M91	2	Connector	Raccord	Schraubanschluss	Conexión, Conj.	
32	835024M1	1	O Ring	Joint Torique	O Ring	Junta De Tipo O	
33	-	1	Union	Raccord	Verschraubung	Raco	

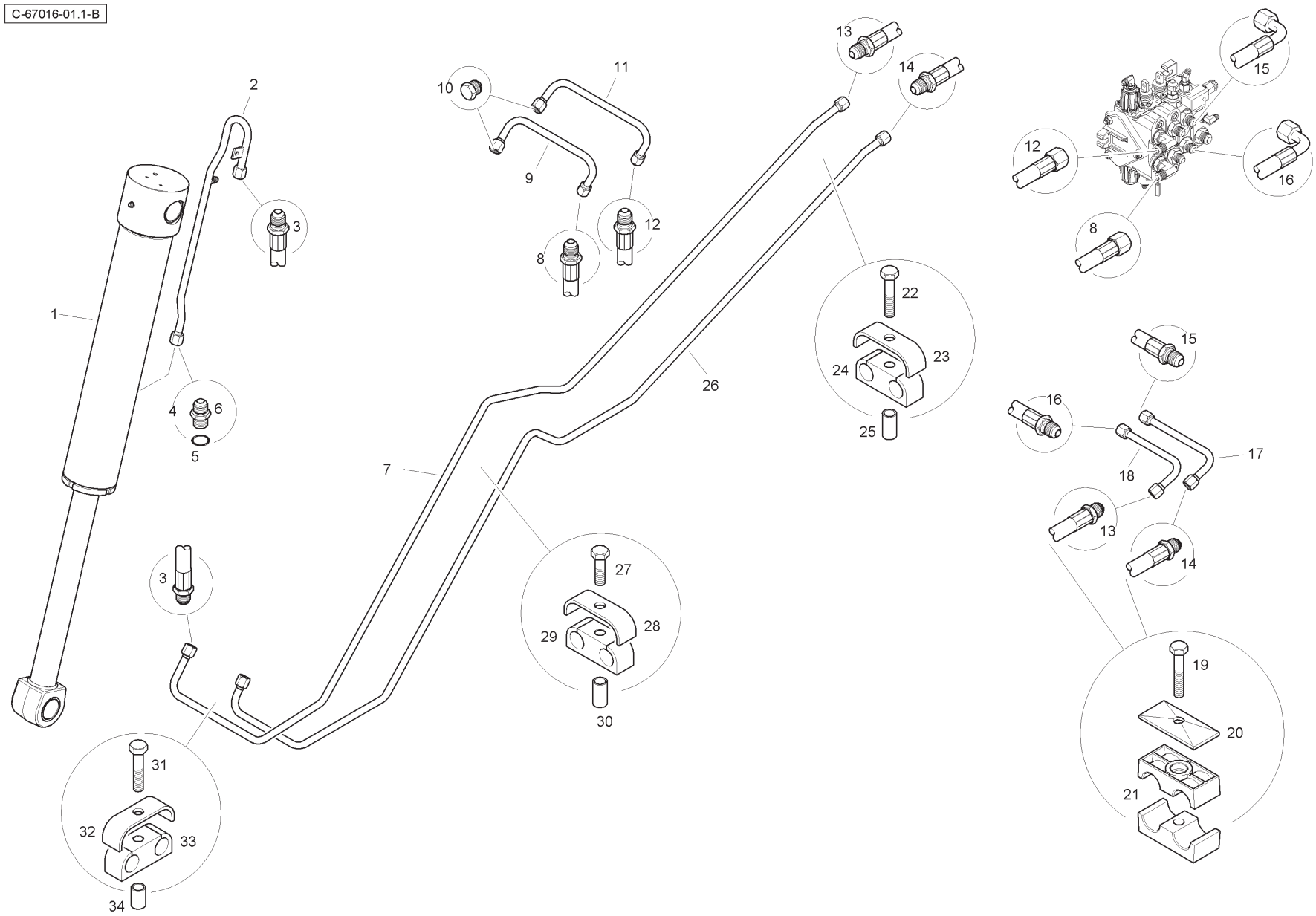
C-67016-01.1-B
1
2
3
4
5
6
7
8
9
10
11
12
13
14
15
16
17
18
19
20
21
22
23
24
25
26
27
28
29
30
31
32
33
34

Item	Part No.	Qty.	English	French	German	Spanish	Remarks
1	T105122	1	Hydraulic Cylinder	Vérin Hydrauli.	Hydraulik Zyl	Cilindro Hidrauli	
2	6112919M91	1	Tube	Tube	Rohr	Tubo	
3	6114028M91	1	Hose	Durit	Schlauch	Flexible	
4	835013M91	1	Connector	Raccord	Schraubanschluss	Conexión, Conj.	
5	835024M1	1	O Ring	Joint Torique	O Ring	Junta De Tipo O	
6	-	1	Union	Raccord	Verschraubung	Racor	
7	6112942M91	1	Tube	Tube	Rohr	Tubo	
8	6112961M91	1	Hose	Durit	Schlauch	Flexible	
9	6114167M91	1	Tube	Tube	Rohr	Tubo	
10	356447X1	2	Plug	Bouchon	Stopfen	Obturador	
11	6114168M91	1	Tube	Tube	Rohr	Tubo	
12	T118383	1	Hose	Durit	Schlauch	Flexible	
13	6114015M91	1	Hose	Durit	Schlauch	Flexible	
14	6114016M91	1	Hose	Durit	Schlauch	Flexible	
15	T118377	1	Hose	Durit	Schlauch	Flexible	
16	T118384	1	Hose	Durit	Schlauch	Flexible	
17	6114165M91	1	Tube	Tube	Rohr	Tubo	
18	6114164M91	1	Tube	Tube	Rohr	Tubo	
19	339011X1	1	Bolt	Boulon	Schraubbolzen	Perno	
20	6114551M1	1	Clamp Plate	Plaque	Platte	Plato	
21	T105084	2	Clamp Housing	Collier	Halteschelle	Abrazadera	
22	339010X1	1	Bolt	Boulon	Schraubbolzen	Perno	
23	6114127M1	1	Stirrup	Etrier	Bügel	Estribo	
24	6114129M1	1	Clamp	Collier	Halteschelle	Abrazadera	
25	6114128M1	1	Sleeve	Manchon	Hülse	Mancha	
26	6112943M91	1	Tube	Tube	Rohr	Tubo	
27	339761X1	1	Bolt	Boulon	Schraubbolzen	Perno	
28	6114127M1	1	Stirrup	Etrier	Bügel	Estribo	
29	6114129M1	1	Clamp	Collier	Halteschelle	Abrazadera	
30	6114128M1	1	Sleeve	Manchon	Hülse	Mancha	
31	339010X1	1	Bolt	Boulon	Schraubbolzen	Perno	
32	6114127M1	1	Stirrup	Etrier	Bügel	Estribo	
33	6114129M1	1	Clamp	Collier	Halteschelle	Abrazadera	
34	6114163M1	1	Sleeve	Manchon	Hülse	Mancha	

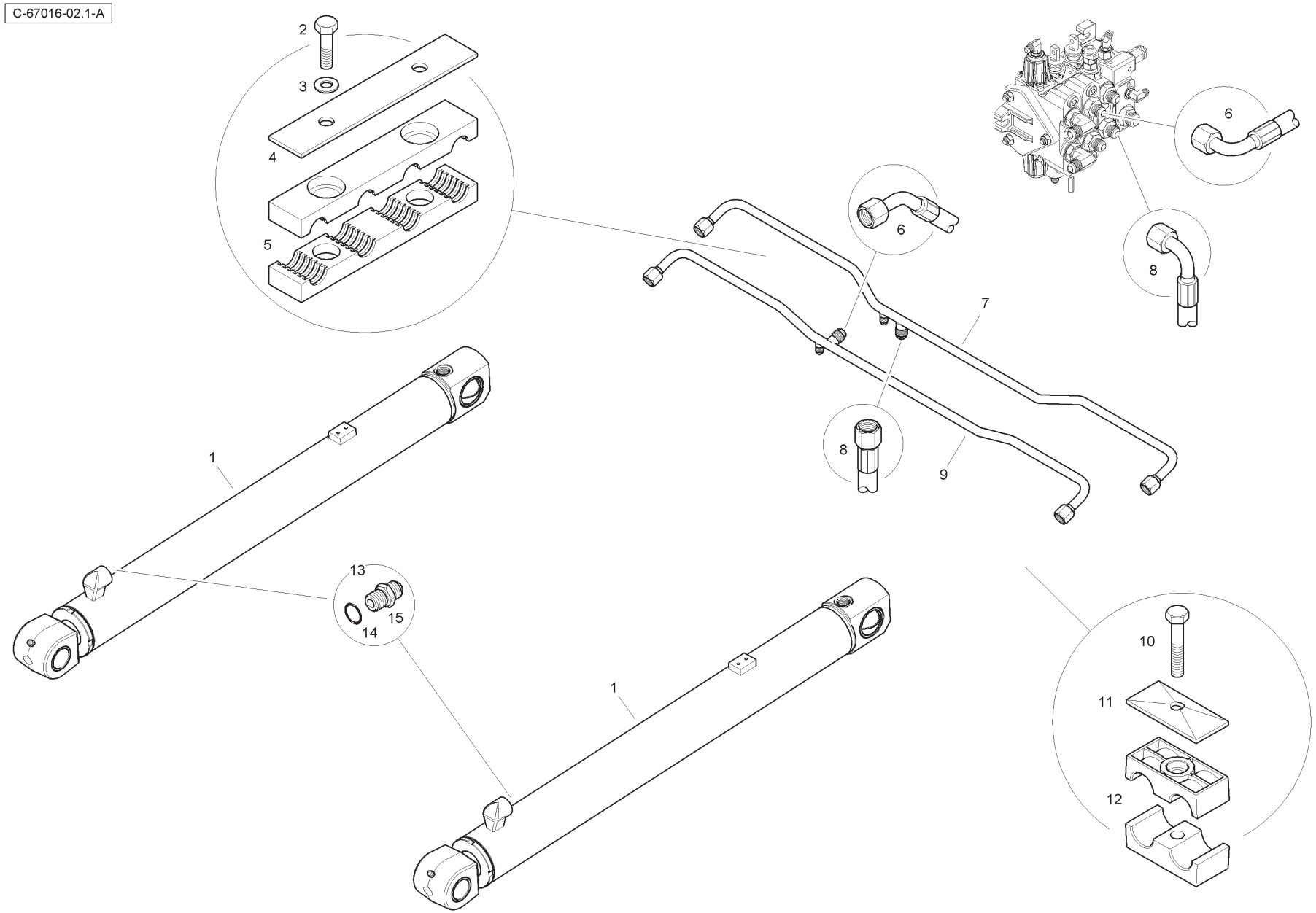
C-67016-02.1-A
2
3
4
5
6
6
8
7
8
9
1
13
14
15
1
10
11
12

Item	Part No.	Qty.	English	French	German	Spanish	Remarks
1	T105121	2	Hydraulic Cylinder	Vérin Hydrauli.	Hydraulik Zyl	Cilindro Hidrauli	
2	339337X1	4	Bolt	Boulon	Schraubbolzen	Perno	
3	390972X1	2	Washer	Rondelle	Scheibe	Arandela	
4	6114175M1	2	Clamp Plate	Plaque	Platte	Plato	
5	6114174M1	4	Clamp Housing	Collier	Halteschelle	Abrazadera	
6	T119409	1	Hose	Durit	Schlauch	Flexible	
7	6112696M91	1	Tube	Tube	Rohr	Tubo	
8	T118385	1	Hose	Durit	Schlauch	Flexible	
9	6114166M91	1	Tube	Tube	Rohr	Tubo	
10	339011X1	2	Bolt	Boulon	Schraubbolzen	Perno	
11	6114551M1	2	Clamp Plate	Plaque	Platte	Plato	
12	T105084	4	Clamp	Collier	Halteschelle	Abrazadera	
13	835013M91	2	Connector	Raccord	Schraubanschluss	Conexión, Conj.	
14	835024M1	1	O Ring	Joint Torique	O Ring	Junta De Tipo O	
15	-	1	Union	Raccord	Verschraubung	Racor	

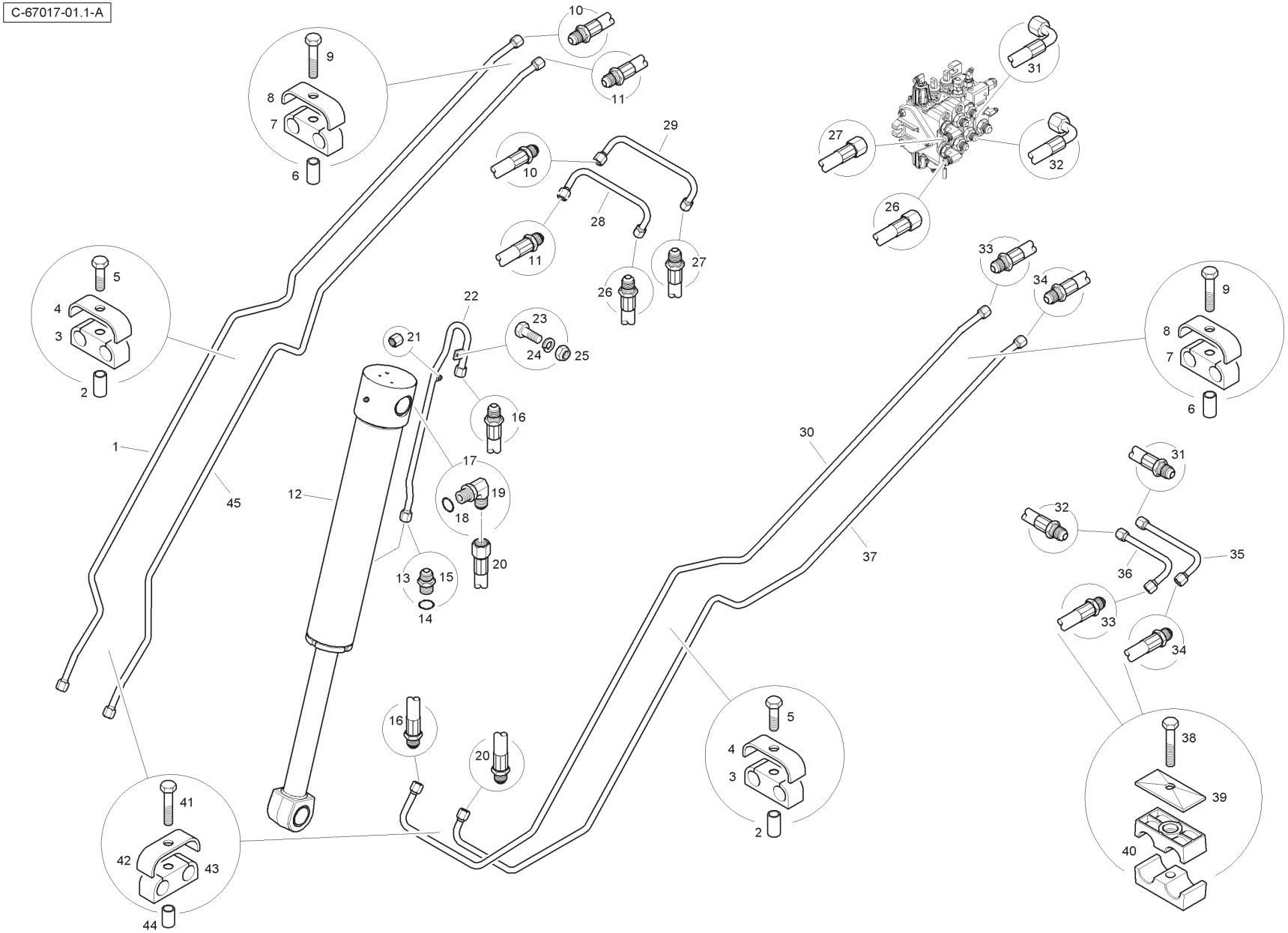
C-67017-01.1-A

Item	Part No.	Qty.	English	French	German	Spanish	Remarks
1	6112946M91	1	Tube	Tube	Rohr	Tubo	
2	6114128M1	2	Sleeve	Manchon	Hülse	Mancha	
3	6114129M1	2	Clamp	Collier	Halteschelle	Abrazadera	
4	6114127M1	2	Stirrup	Etrier	Bügel	Estribo	
5	339761X1	2	Bolt	Boulon	Schraubbolzen	Perno	
6	6114128M1	2	Sleeve	Manchon	Hülse	Mancha	
7	6114129M1	2	Clamp	Collier	Halteschelle	Abrazadera	
8	6114127M1	2	Stirrup	Etrier	Bügel	Estribo	
9	339010X1	2	Bolt	Boulon	Schraubbolzen	Perno	
10	6114016M91	1	Hose	Durit	Schlauch	Flexible	
11	6114015M91	1	Hose	Durit	Schlauch	Flexible	
12	T105122	1	Hydraulic Cylinder	Vérin Hydrauli.	Hydraulik Zyl	Cilindro Hidrauli	
13	835013M91	1	Connector	Raccord	Schraubanschluss	Conexión, Conj.	
14	835024M1	1	O Ring	Joint Torique	O Ring	Junta De Tipo O	
15	-	1	Union	Raccord	Verschraubung	Racor	
16	6114028M91	1	Hose	Durit	Schlauch	Flexible	
17	835007M91	1	Elbow	Coude	Kniestück	Codo	
18	835024M1	1	O Ring	Joint Torique	O Ring	Junta De Tipo O	
19	-	1	Elbow	Coude	Kniestück	Codo	
20	6114027M91	1	Hose	Durit	Schlauch	Flexible	
21	356579X1	1	Cap	Capuchon	Wetterkappe	Sombrerete	
22	6112919M91	1	Tube	Tube	Rohr	Tubo	
23	339123X1	1	Bolt	Boulon	Schraubbolzen	Perno	
24	339374X1	1	Washer	Rondelle Frein	Federring	Arandela De Freno	
25	394367X1	1	Nut	Ecrou	Mutter	Tuerca	
26	6112961M91	1	Hose	Durit	Schlauch	Flexible	
27	T118383	1	Hose	Durit	Schlauch	Flexible	
28	6114167M91	1	Tube	Tube	Rohr	Tubo	
29	6114168M91	1	Tube	Tube	Rohr	Tubo	
30	6112942M91	1	Tube	Tube	Rohr	Tubo	
31	T118377	1	Hose	Durit	Schlauch	Flexible	
32	T118384	1	Hose	Durit	Schlauch	Flexible	
33	6114015M91	1	Hose	Durit	Schlauch	Flexible	
34	6114016M91	1	Hose	Durit	Schlauch	Flexible	
35	6114165M91	1	Tube	Tube	Rohr	Tubo	

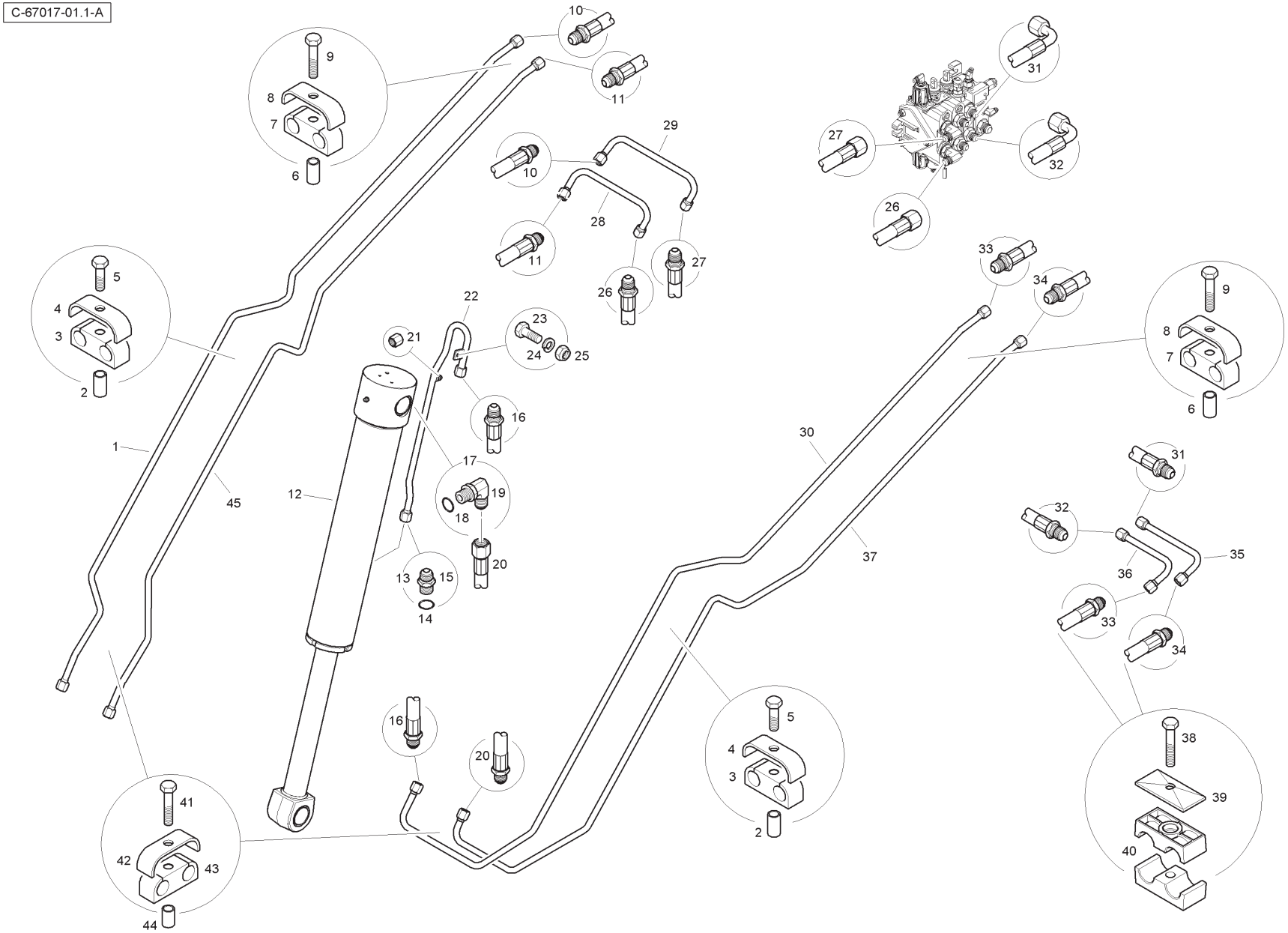
C-67017-01.1-A

Item	Part No.	Qty.	English	French	German	Spanish	Remarks
36	6114164M91	1	Tube	Tube	Rohr	Tubo	
37	6112943M91	1	Tube	Tube	Rohr	Tubo	
38	339011X1	2	Bolt	Boulon	Schraubbolzen	Perno	
39	6114551M1	2	Clamp Plate	Plaque	Platte	Plato	
40	T105084	4	Clamp	Collier	Halteschelle	Abrazadera	
41	339010X1	2	Bolt	Boulon	Schraubbolzen	Perno	
42	6114127M1	2	Stirrup	Etrier	Bügel	Estribo	
43	6114129M1	-	Clamp	Collier	Halteschelle	Abrazadera	
44	6114163M1	2	Sleeve	Manchon	Hülse	Mancha	
45	6112947M91	1	Tube	Tube	Rohr	Tubo	

Loader Hydraulics - without Hose Burst - MP 7in1 Bucket - Lift Cylinder

4067- 67017

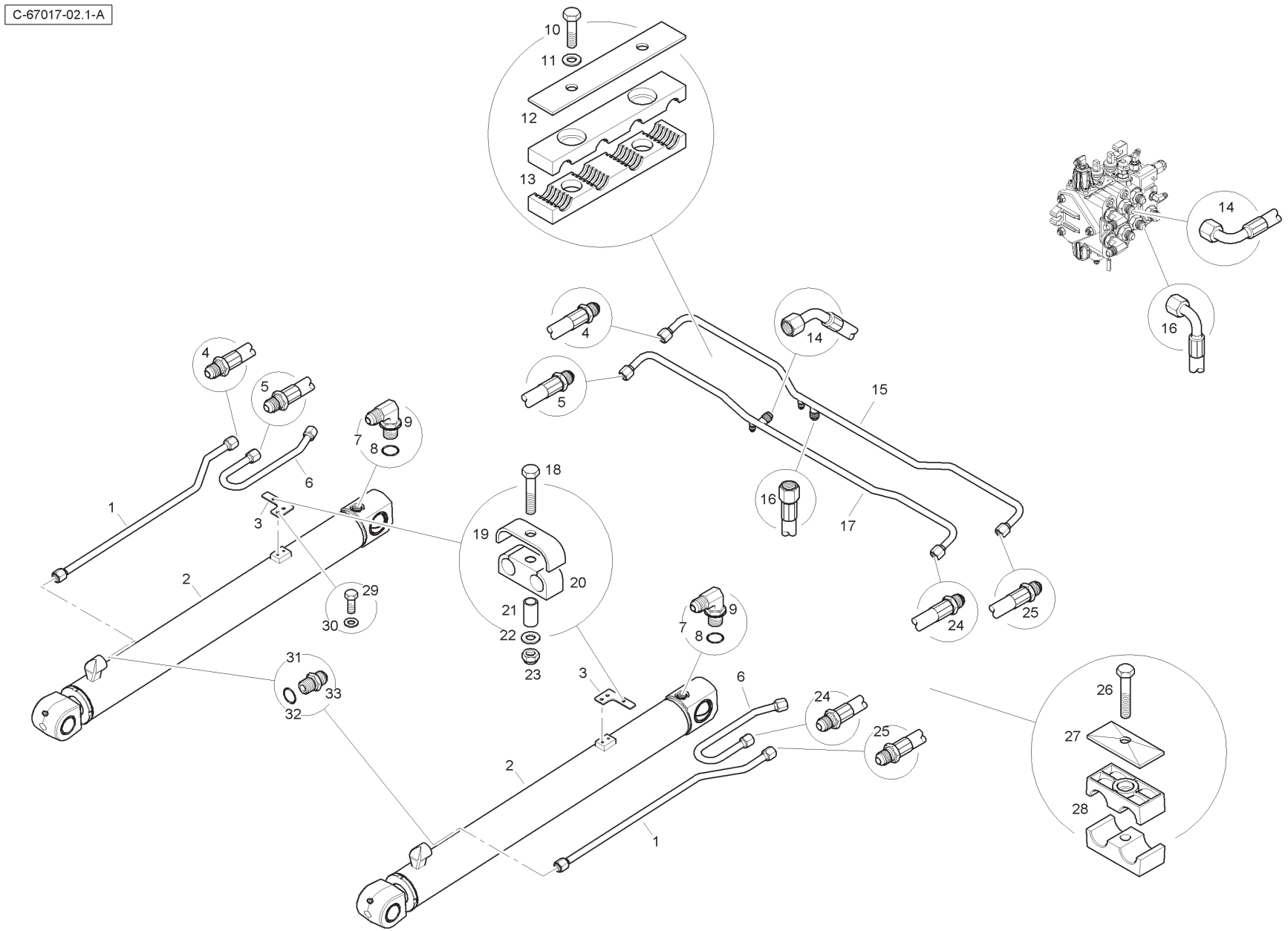

Item	Part No.	Qty.	English	French	German	Spanish	Remarks
1	6112798M91	2	Tube	Tube	Rohr	Tubo	
2	T105121	2	Hydraulic Cylinder	Vérin Hydrauli.	Hydraulik Zyl	Cilindro Hidrauli	
3	6112799M1	2	Mounting Plate	Plaque	Platte	Plato	
4	6114018M91	1	Hose	Durit	Schlauch	Flexible	
5	6114017M91	1	Hose	Durit	Schlauch	Flexible	
6	6112797M91	2	Tube	Tube	Rohr	Tubo	
7	835007M91	2	Elbow	Coude	Kniestück	Codo	
8	835024M1	1	O Ring	Joint Torique	O Ring	Junta De Tipo O	
9	-	1	Elbow	Coude	Kniestück	Codo	
10	339337X1	4	Bolt	Boulon	Schraubbolzen	Perno	
11	390972X1	4	Washer	Rondelle	Scheibe	Arandela	
12	6114175M1	2	Clamp Plate	Plaque	Platte	Plato	
13	6114174M1	4	Clamp Housing	Collier	Halteschelle	Abrazadera	
14	T119409	1	Hose	Durit	Schlauch	Flexible	
15	6112696M91	1	Tube	Tube	Rohr	Tubo	
16	T118385	1	Hose	Durit	Schlauch	Flexible	
17	6114166M91	1	Tube	Tube	Rohr	Tubo	
18	339010X1	2	Bolt	Boulon	Schraubbolzen	Perno	
19	6114127M1	2	Clamp Stirrup	Etrier	Bügel	Estribo	
20	6114129M1	2	Clamp	Collier	Halteschelle	Abrazadera	
21	6114128M1	2	Sleeve	Manchon	Hülse	Mancha	
22	390972X1	2	Washer	Rondelle	Scheibe	Arandela	
23	394367X1	2	Nut	Ecrou	Mutter	Tuerca	
24	6114017M91	1	Hose	Durit	Schlauch	Flexible	
25	6114018M91	1	Hose	Durit	Schlauch	Flexible	
26	339011X1	2	Bolt	Boulon	Schraubbolzen	Perno	
27	6114551M1	2	Clamp Plate	Plaque	Platte	Plato	
28	T105084	4	Clamp	Collier	Halteschelle	Abrazadera	
29	339560X1	4	Bolt	Boulon	Schraubbolzen	Perno	
30	390971X1	4	Washer	Rondelle	Scheibe	Arandela	
31	835013M91	2	Connector	Raccord	Schraubanschluss	Conexión, Conj.	
32	835024M1	1	O Ring	Joint Torique	O Ring	Junta De Tipo O	
33	-	1	Union	Raccord	Verschraubung	Raco	

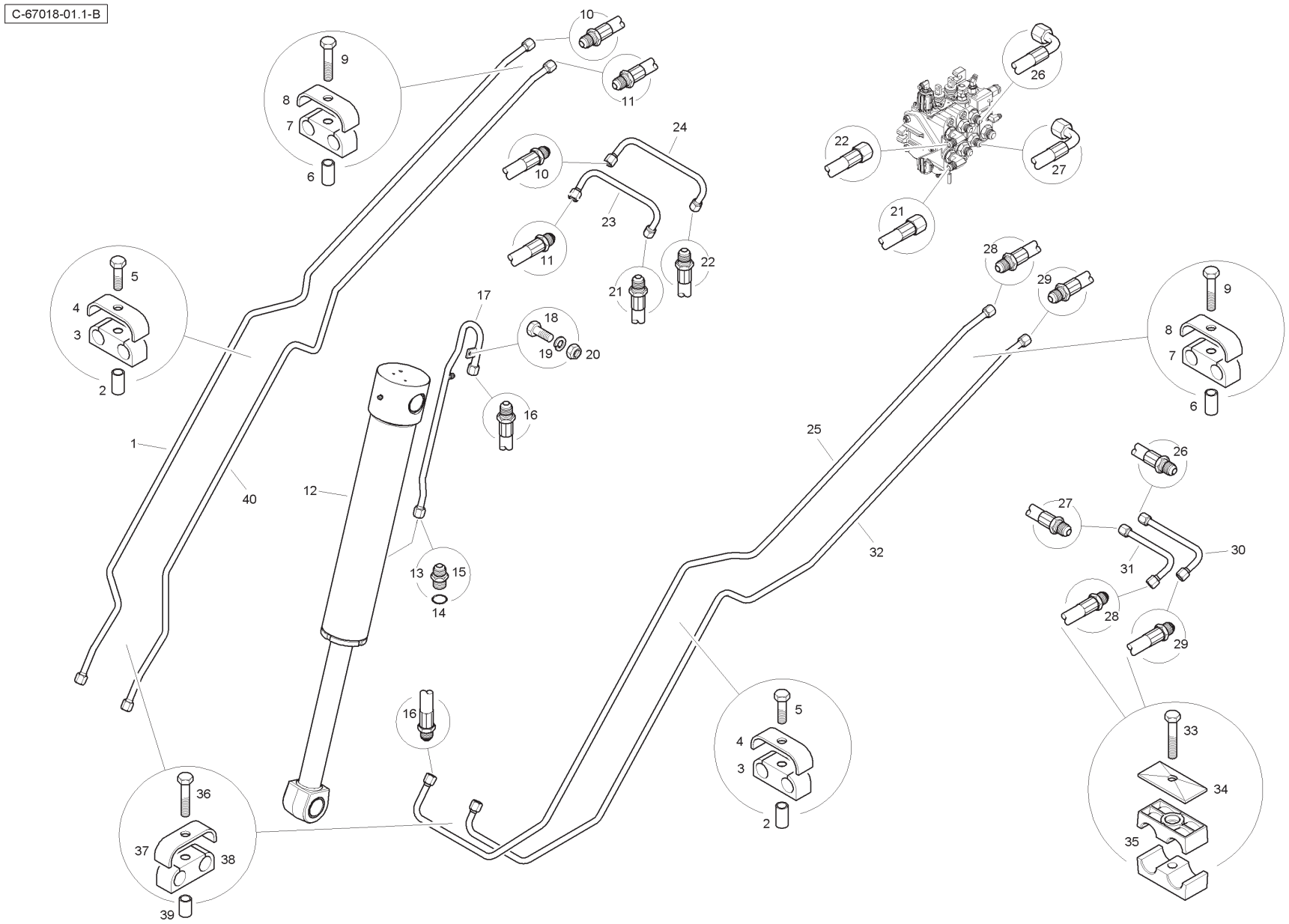
C-67018-01.1-B
1
2
3
4
5
6
7
8
9
10
11
12
13
14
15
16
17
18
19
20
21
22
23
24
25
26
27
28
29
30
31
32
33
34
35
36
37
38
39
40

Item	Part No.	Qty.	English	French	German	Spanish	Remarks
1	6112946M91	1	Tube	Tube	Rohr	Tubo	
2	6114128M1	2	Sleeve	Manchon	Hülse	Mancha	
3	6114129M1	2	Clamp	Collier	Halteschelle	Abrazadera	
4	6114127M1	2	Stirrup	Etrier	Bügel	Estribo	
5	339761X1	2	Bolt	Boulon	Schraubbolzen	Perno	
6	6114128M1	2	Sleeve	Manchon	Hülse	Mancha	
7	6114129M1	2	Clamp	Collier	Halteschelle	Abrazadera	
8	6114127M1	2	Stirrup	Etrier	Bügel	Estribo	
9	339010X1	2	Bolt	Boulon	Schraubbolzen	Perno	
10	6114016M91	1	Hose	Durit	Schlauch	Flexible	
11	6114015M91	1	Hose	Durit	Schlauch	Flexible	
12	T105122	1	Hydraulic Cylinder	Vérin Hydrauli.	Hydraulik Zyl	Cilindro Hidrauli	
13	835013M91	1	Connector	Raccord	Schraubanschluss	Conexión, Conj.	
14	835024M1	1	O Ring	Joint Torique	O Ring	Junta De Tipo O	
15	-	1	Union	Raccord	Verschraubung	Racor	
16	6114028M91	1	Hose	Durit	Schlauch	Flexible	
17	6112919M91	1	Tube	Tube	Rohr	Tubo	
18	6112961M91	1	Hose	Durit	Schlauch	Flexible	
19	T118383	1	Hose	Durit	Schlauch	Flexible	
20	6114167M91	1	Tube	Tube	Rohr	Tubo	
21	6114168M91	1	Tube	Tube	Rohr	Tubo	
22	6112942M91	1	Tube	Tube	Rohr	Tubo	
23	T118377	1	Hose	Durit	Schlauch	Flexible	
24	T118384	1	Hose	Durit	Schlauch	Flexible	
25	6114015M91	1	Hose	Durit	Schlauch	Flexible	
26	6114016M91	1	Hose	Durit	Schlauch	Flexible	
27	6114165M91	1	Tube	Tube	Rohr	Tubo	
28	6114164M91	1	Tube	Tube	Rohr	Tubo	
29	6112943M91	1	Tube	Tube	Rohr	Tubo	
30	339011X1	2	Bolt	Boulon	Schraubbolzen	Perno	
31	6114551M1	2	Clamp Plate	Plaque	Platte	Plato	
32	T105084	4	Clamp	Collier	Halteschelle	Abrazadera	
33	339010X1	2	Bolt	Boulon	Schraubbolzen	Perno	
34	6114127M1	2	Stirrup	Etrier	Bügel	Estribo	
35	6114129M1	2	Clamp	Collier	Halteschelle	Abrazadera	

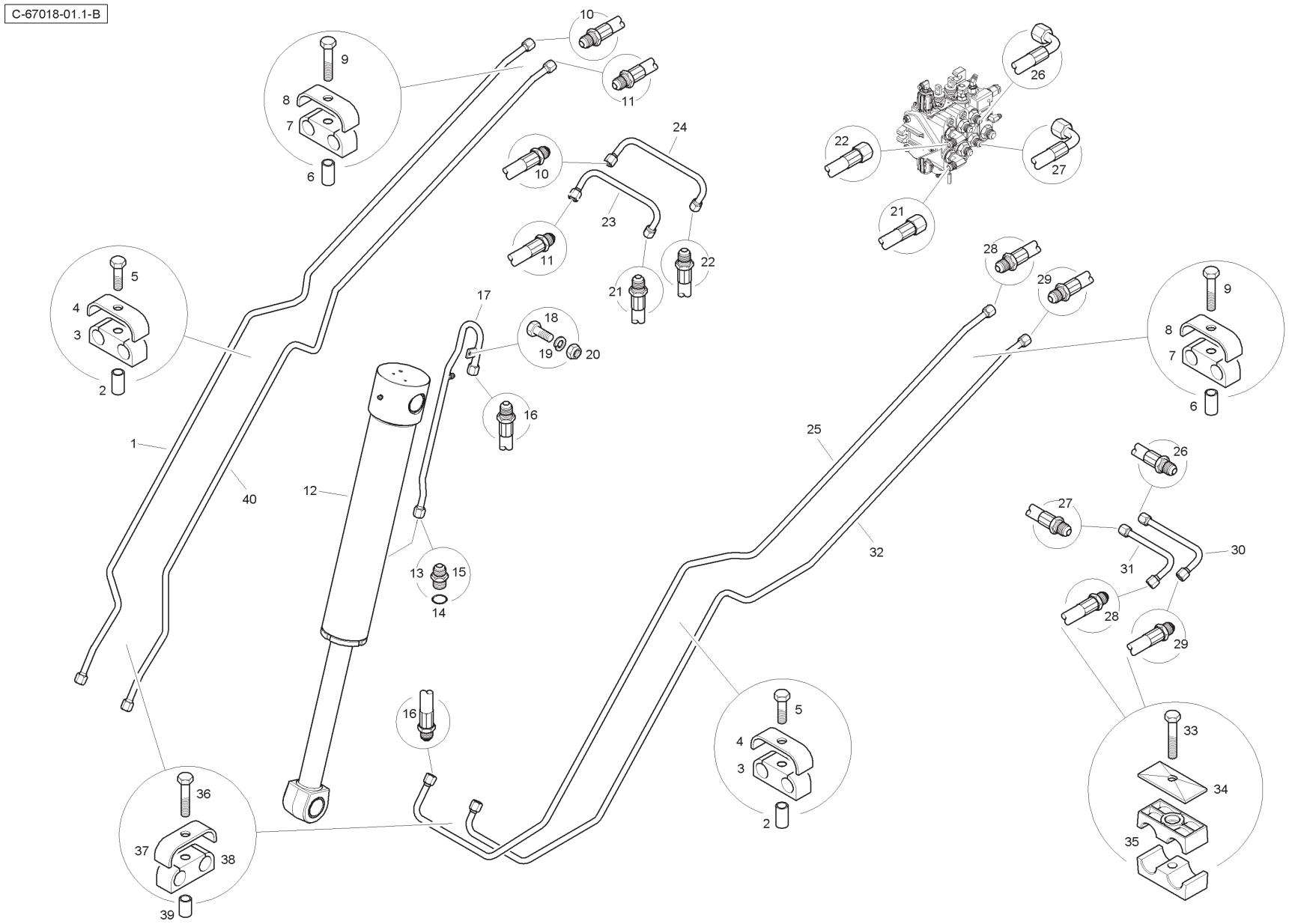
C-67018-01.1-B
1
2
3
4
5
6
7
8
9
10
11
12
13
14
15
16
17
18
19
20
21
22
23
24
25
26
27
28
29
30
31
32
33
34
35
36
37
38
39
40

Item	Part No.	Qty.	English	French	German	Spanish	Remarks
36	6114163M1	2	Sleeve	Manchon	Hülse	Mancha	
37	6112947M91	1	Tube	Tube	Rohr	Tubo	

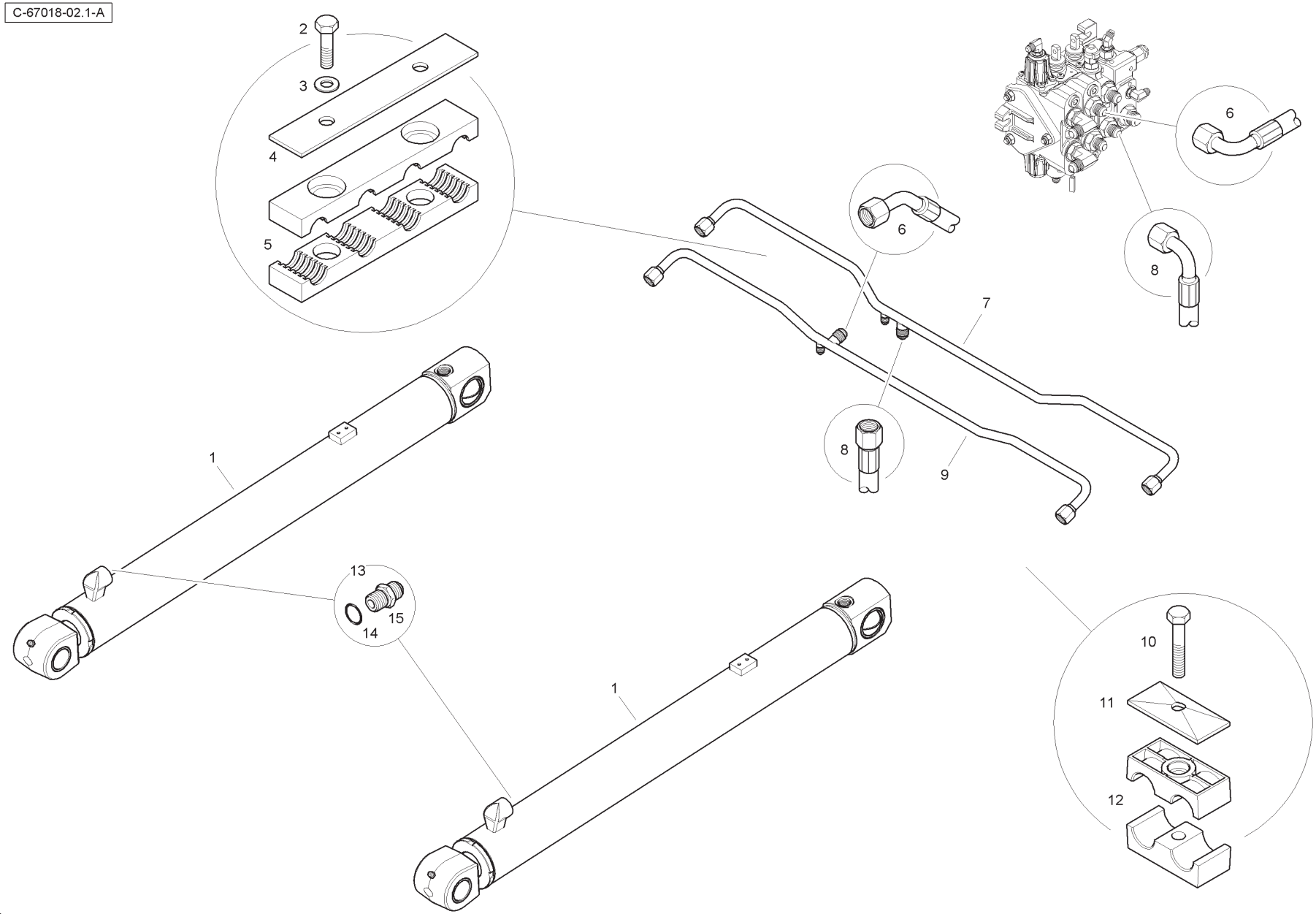
C-67018-02.1-A
2
3
4
5
6
6
8
7
8
9
1
13
14
15
1
10
11
12

Item	Part No.	Qty.	English	French	German	Spanish	Remarks
1	T105121	2	Hydraulic Cylinder	Vérin Hydrauli.	Hydraulik Zyl	Cilindro Hidrauli	
2	339337X1	4	Bolt	Boulon	Schraubbolzen	Perno	
3	390972X1	4	Washer	Rondelle	Scheibe	Arandela	
4	6114175M1	2	Clamp Plate	Plaque	Platte	Plato	
5	6114174M1	4	Clamp Housing	Collier	Halteschelle	Abrazadera	
6	T119409	1	Hose	Durit	Schlauch	Flexible	
7	6112696M91	1	Tube	Tube	Rohr	Tubo	
8	T118385	1	Hose	Durit	Schlauch	Flexible	
9	6114166M91	1	Tube	Tube	Rohr	Tubo	
10	339011X1	2	Bolt	Boulon	Schraubbolzen	Perno	
11	6114551M1	2	Clamp Plate	Plaque	Platte	Plato	
12	T105084	4	Clamp	Collier	Halteschelle	Abrazadera	
13	835013M91	2	Connector	Raccord	Schraubanschluss	Conexión, Conj.	
14	835024M1	1	O Ring	Joint Torique	O Ring	Junta De Tipo O	
15	-	1	Union	Raccord	Verschraubung	Racor	

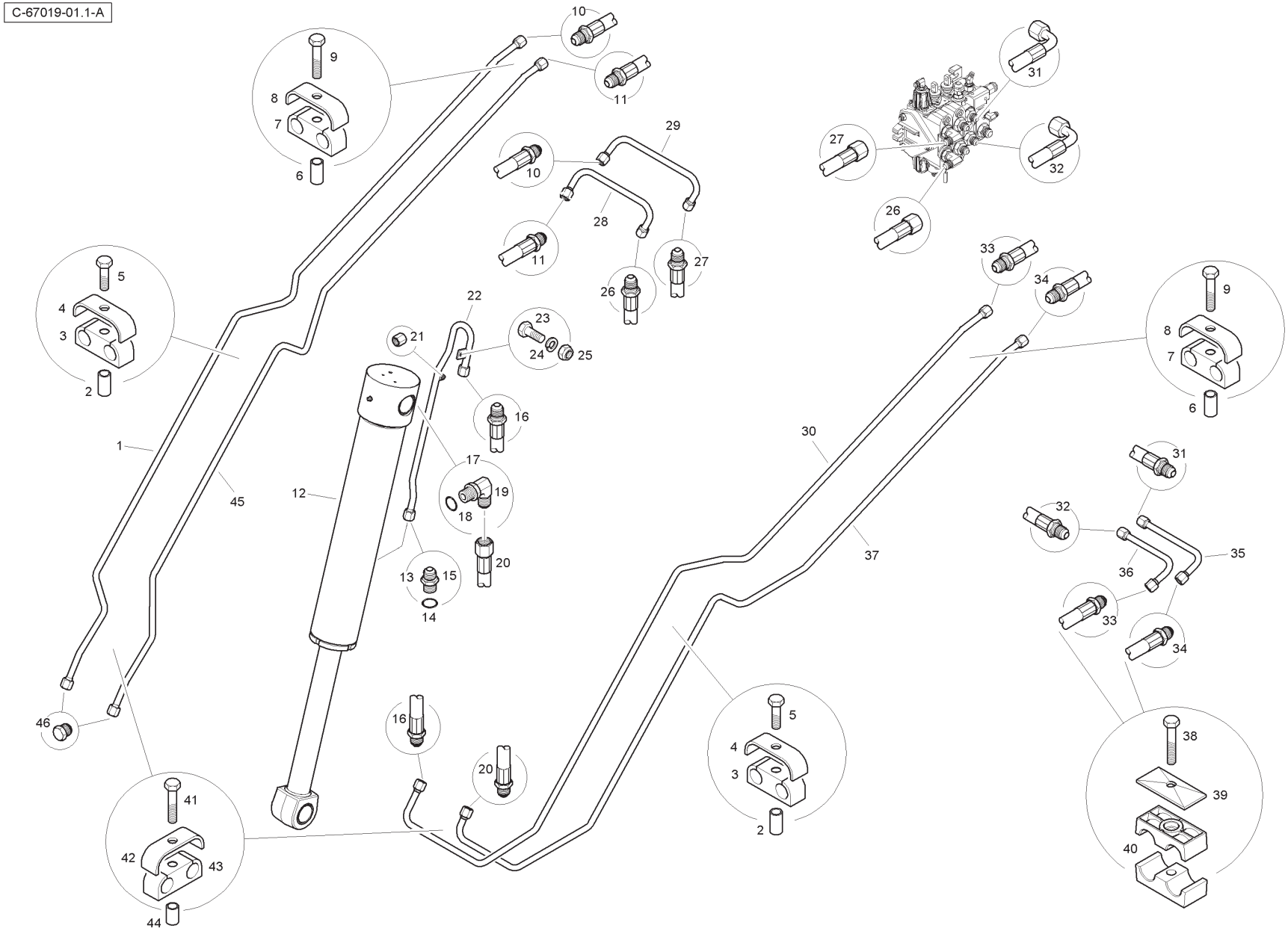
C-67019-01.1-A
1
2
3
4
5
6
7
8
9
10
11
12
13
14
15
16
17
18
19
20
21
22
23
24
25
26
27
28
29
30
31
32
33
34
35
36
37
38
39
40
41
42
43
44
45
46

Item	Part No.	Qty.	English	French	German	Spanish	Remarks
1	6112946M91	1	Tube	Tube	Rohr	Tubo	
2	6114128M1	2	Sleeve	Manchon	Hülse	Mancha	
3	6114129M1	2	Clamp	Collier	Halteschelle	Abrazadera	
4	6114127M1	2	Stirrup	Etrier	Bügel	Estribo	
5	339761X1	2	Bolt	Boulon	Schraubbolzen	Perno	
6	6114128M1	2	Sleeve	Manchon	Hülse	Mancha	
7	6114129M1	2	Clamp	Collier	Halteschelle	Abrazadera	
8	6114127M1	2	Stirrup	Etrier	Bügel	Estribo	
9	339010X1	2	Bolt	Boulon	Schraubbolzen	Perno	
10	6114016M91	1	Hose	Durit	Schlauch	Flexible	
11	6114015M91	1	Hose	Durit	Schlauch	Flexible	
12	T105122	1	Hydraulic Cylinder	Vérin Hydrauli.	Hydraulik Zyl	Cilindro Hidrauli	
13	835013M91	1	Connector	Raccord	Schraubanschluss	Conexión, Conj.	
14	835024M1	1	O Ring	Joint Torique	O Ring	Junta De Tipo O	
15	-	1	Union	Raccord	Verschraubung	Racor	
16	6114028M91	1	Hose	Durit	Schlauch	Flexible	
17	835007M91	1	Elbow	Coude	Kniestück	Codo	
18	835024M1	1	O Ring	Joint Torique	O Ring	Junta De Tipo O	
19	-	1	Elbow	Coude	Kniestück	Codo	
20	6114027M91	1	Hose	Durit	Schlauch	Flexible	
21	356579X1	1	Cap	Capuchon	Wetterkappe	Sombrerete	
22	6112919M91	1	Tube	Tube	Rohr	Tubo	
23	339123X1	1	Bolt	Boulon	Schraubbolzen	Perno	
24	339374X1	1	Washer	Rondelle Frein	Federring	Arandela De Freno	
25	394367X1	1	Nut	Ecrou	Mutter	Tuerca	
26	6112961M91	1	Hose	Durit	Schlauch	Flexible	
27	T118383	1	Hose	Durit	Schlauch	Flexible	
28	6114167M91	1	Tube	Tube	Rohr	Tubo	
29	6114168M91	1	Tube	Tube	Rohr	Tubo	
30	6112942M91	1	Tube	Tube	Rohr	Tubo	
31	T118377	1	Hose	Durit	Schlauch	Flexible	
32	T118384	1	Hose	Durit	Schlauch	Flexible	
33	6114015M91	1	Hose	Durit	Schlauch	Flexible	
34	6114016M91	1	Hose	Durit	Schlauch	Flexible	
35	6114165M91	1	Tube	Tube	Rohr	Tubo	

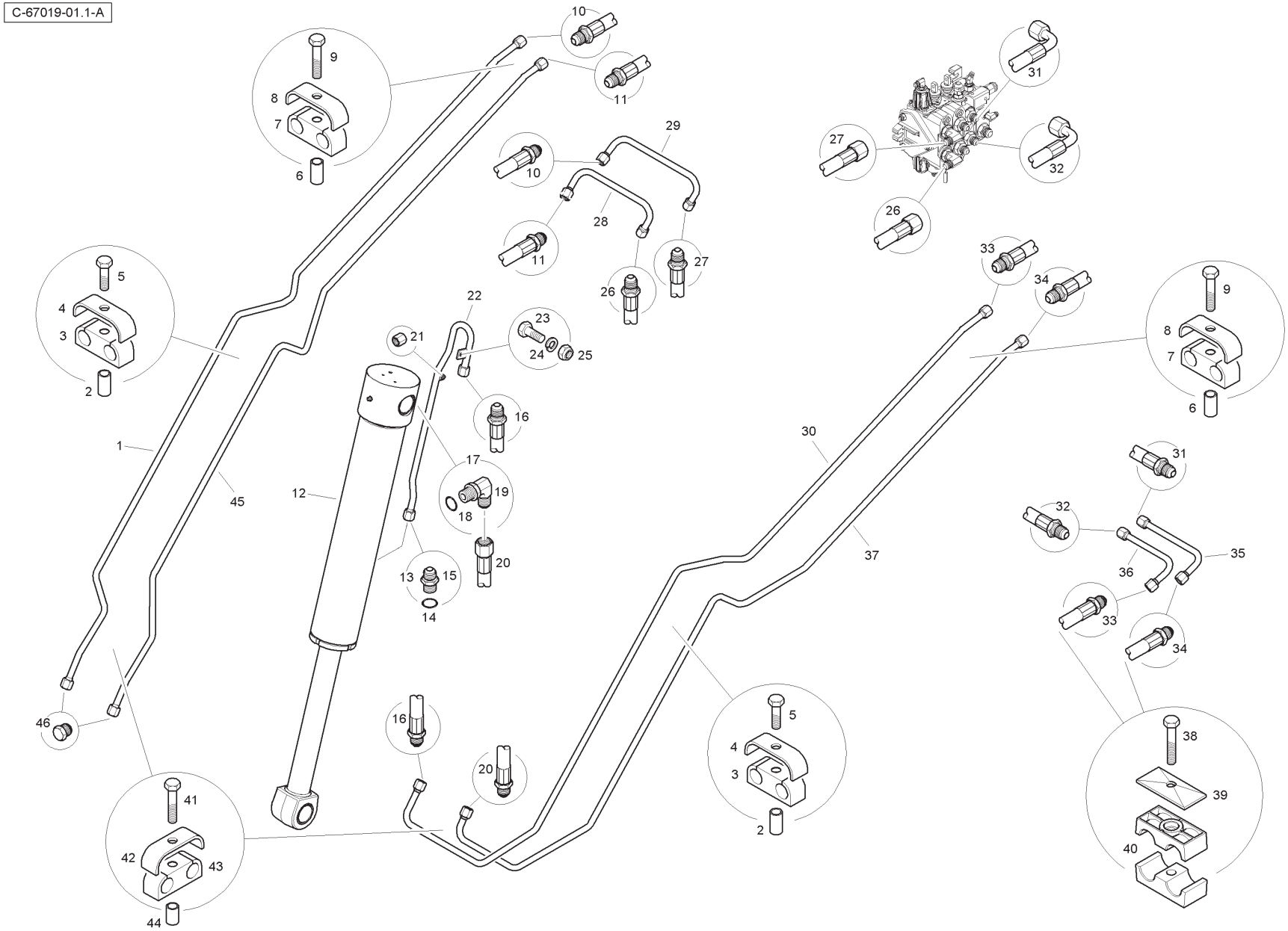
C-67019-01.1-A
1
2
3
4
5
6
7
8
9
10
11
12
13
14
15
16
17
18
19
20
21
22
23
24
25
26
27
28
29
30
31
32
33
34
35
36
37
38
39
40
41
42
43
44
45
46

Item	Part No.	Qty.	English	French	German	Spanish	Remarks
36	6114164M91	1	Tube	Tube	Rohr	Tubo	
37	6112943M91	1	Tube	Tube	Rohr	Tubo	
38	339011X1	2	Bolt	Boulon	Schraubbolzen	Perno	
39	6114551M1	2	Clamp Plate	Plaque	Platte	Plato	
40	T105084	4	Clamp	Collier	Halteschelle	Abrazadera	
41	339010X1	2	Bolt	Boulon	Schraubbolzen	Perno	
42	6114127M1	2	Stirrup	Etrier	Bügel	Estribo	
43	6114129M1	2	Clamp	Collier	Halteschelle	Abrazadera	
44	6114163M1	2	Sleeve	Manchon	Hülse	Mancha	
45	6112947M91	1	Tube	Tube	Rohr	Tubo	
46	356447X1	2	Plug	Bouchon	VerschlStopfen	Tapón	

Loader Hydraulics - without Hose Burst - without MP 7in1 Bucket - Lift Cylinder

4067- 67019

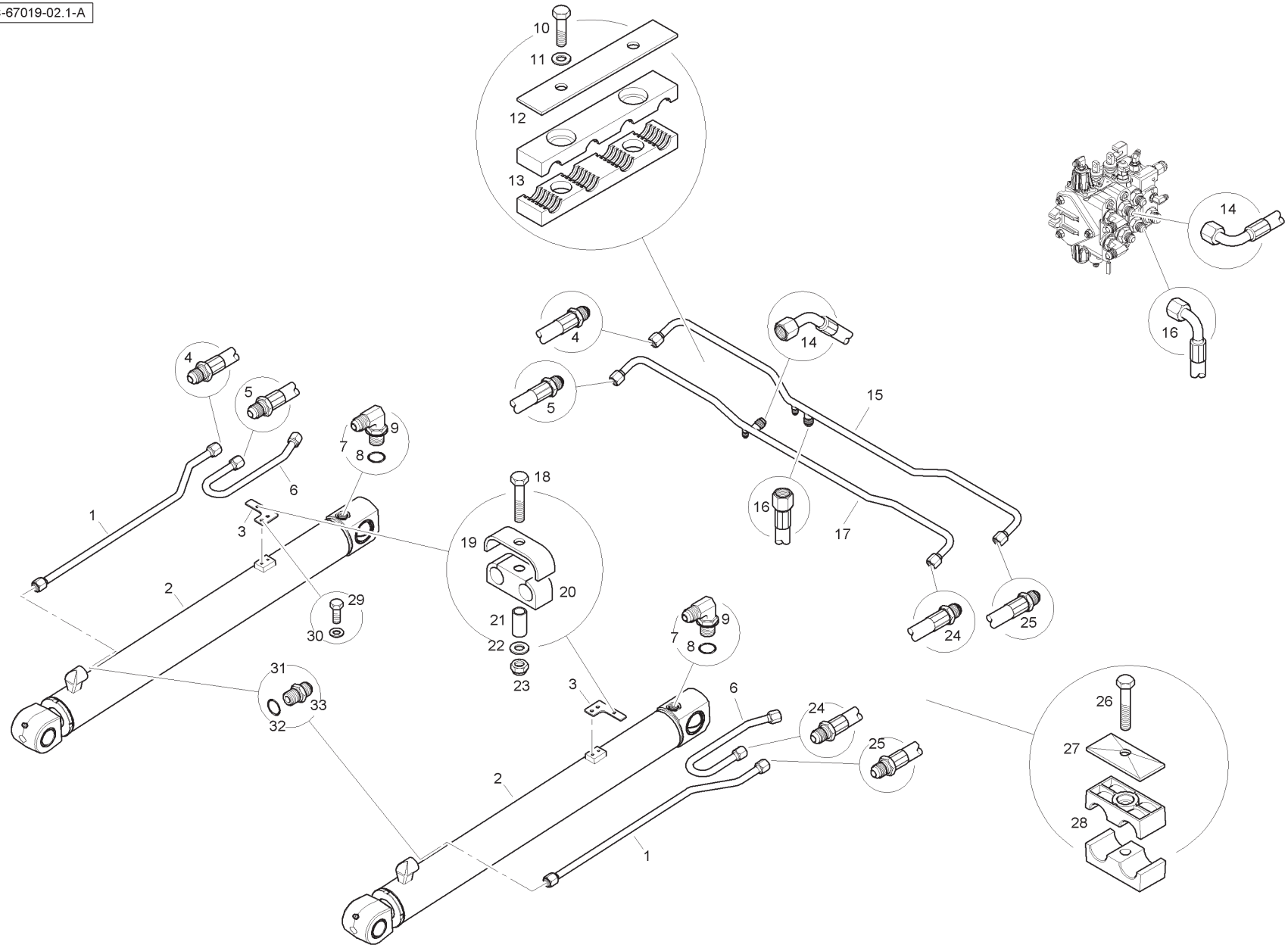

Item	Part No.	Qty.	English	French	German	Spanish	Remarks
1	6112798M91	2	Tube	Tube	Rohr	Tubo	
2	T105121	2	Hydraulic Cylinder	Vérin Hydrauli.	Hydraulik Zyl	Cilindro Hidrauli	
3	6112799M1	2	Mounting Plate	Plaque	Platte	Plato	
4	6114018M91	1	Hose	Durit	Schlauch	Flexible	
5	6114017M91	1	Hose	Durit	Schlauch	Flexible	
6	6112797M91	2	Tube	Tube	Rohr	Tubo	
7	835007M91	2	Elbow	Coude	Kniestück	Codo	
8	835024M1	1	O Ring	Joint Torique	O Ring	Junta De Tipo O	
9	-	1	Elbow	Coude	Kniestück	Codo	
10	339337X1	4	Bolt	Boulon	Schraubbolzen	Perno	
11	390972X1	4	Washer	Rondelle	Scheibe	Arandela	
12	6114175M1	2	Clamp Plate	Plaque	Platte	Plato	
13	6114174M1	4	Clamp Housing	Collier	Halteschelle	Abrazadera	
14	T119409	1	Hose	Durit	Schlauch	Flexible	
15	6112696M91	1	Tube	Tube	Rohr	Tubo	
16	T118385	1	Hose	Durit	Schlauch	Flexible	
17	6114166M91	1	Tube	Tube	Rohr	Tubo	
18	339010X1	2	Bolt	Boulon	Schraubbolzen	Perno	
19	6114127M1	2	Clamp Stirrup	Etrier	Bügel	Estribo	
20	6114129M1	2	Clamp	Collier	Halteschelle	Abrazadera	
21	6114128M1	2	Sleeve	Manchon	Hülse	Mancha	
22	390972X1	2	Washer	Rondelle	Scheibe	Arandela	
23	394367X1	2	Nut	Ecrou	Mutter	Tuerca	
24	6114017M91	1	Hose	Durit	Schlauch	Flexible	
25	6114018M91	1	Hose	Durit	Schlauch	Flexible	
26	339011X1	2	Bolt	Boulon	Schraubbolzen	Perno	
27	6114551M1	2	Clamp Plate	Plaque	Platte	Plato	
28	T105084	4	Clamp	Collier	Halteschelle	Abrazadera	
29	339560X1	4	Bolt	Boulon	Schraubbolzen	Perno	
30	390971X1	4	Washer	Rondelle	Scheibe	Arandela	
31	835013M91	2	Connector	Raccord	Schraubanschluss	Conexión, Conj.	
32	835024M1	1	O Ring	Joint Torique	O Ring	Junta De Tipo O	
33	-	1	Union	Raccord	Verschraubung	Raco	

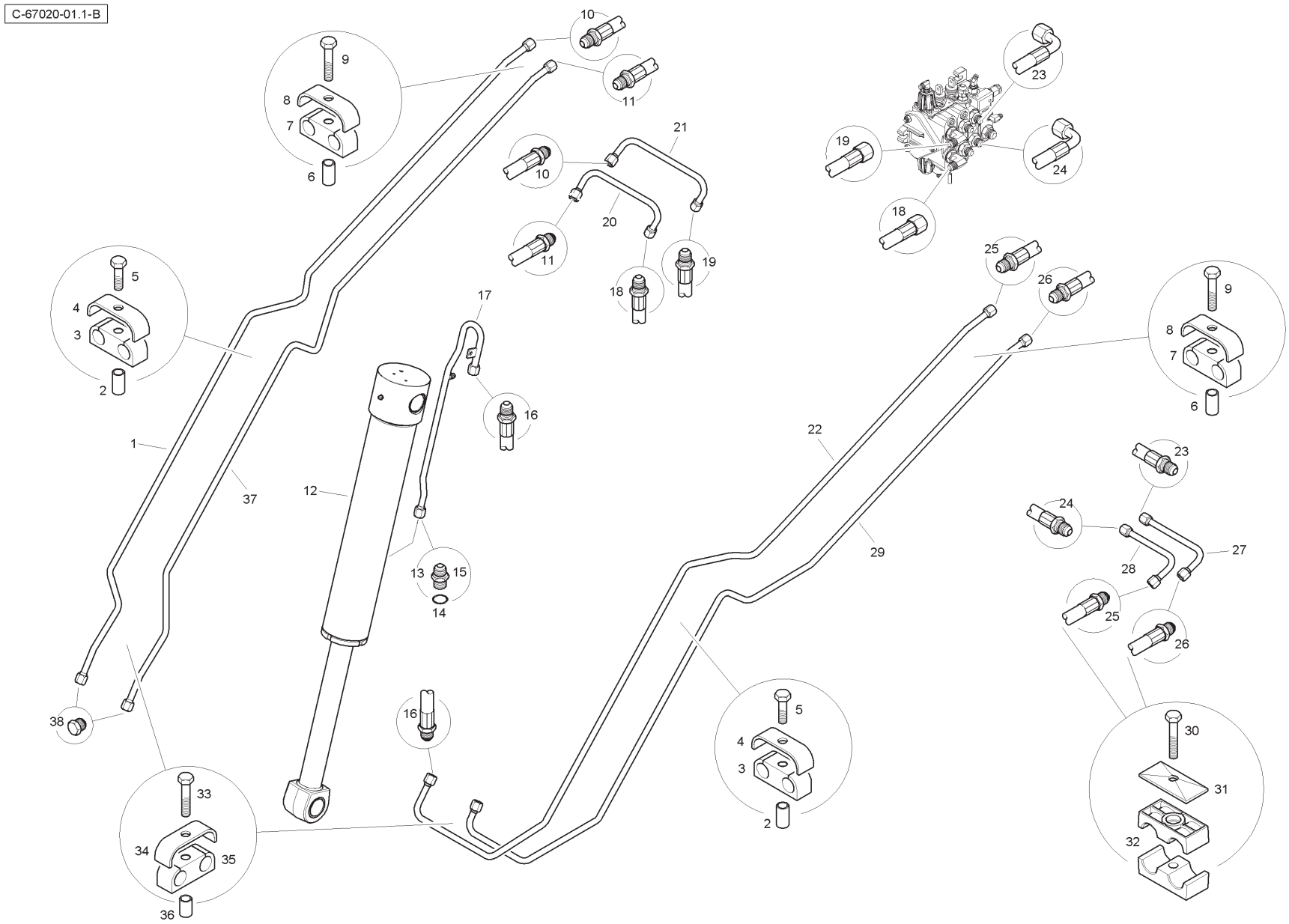
C-67020-01.1-B
1
2
3
4
5
6
7
8
9
10
11
12
13
14
15
16
17
18
19
20
21
22
23
24
25
26
27
28
29
30
31
32
33
34
35
36
37
38

Item	Part No.	Qty.	English	French	German	Spanish	Remarks
1	6112946M91	1	Tube	Tube	Rohr	Tubo	
2	6114128M1	2	Sleeve	Manchon	Hülse	Mancha	
3	6114129M1	2	Clamp	Collier	Halteschelle	Abrazadera	
4	6114127M1	2	Stirrup	Etrier	Bügel	Estribo	
5	339761X1	2	Bolt	Boulon	Schraubbolzen	Perno	
6	6114128M1	2	Sleeve	Manchon	Hülse	Mancha	
7	6114129M1	2	Clamp	Collier	Halteschelle	Abrazadera	
8	6114127M1	2	Stirrup	Etrier	Bügel	Estribo	
9	339010X1	2	Bolt	Boulon	Schraubbolzen	Perno	
10	6114016M91	1	Hose	Durit	Schlauch	Flexible	
11	6114015M91	1	Hose	Durit	Schlauch	Flexible	
12	T105122	1	Hydraulic Cylinder	Vérin Hydrauli.	Hydraulik Zyl	Cilindro Hidrauli	
13	835013M91	1	Connector	Raccord	Schraubanschluss	Conexión, Conj.	
14	835024M1	1	O Ring	Joint Torique	O Ring	Junta De Tipo O	
15	-	1	Union	Raccord	Verschraubung	Racor	
16	6114028M91	1	Hose	Durit	Schlauch	Flexible	
17	6112919M91	1	Tube	Tube	Rohr	Tubo	
18	6112961M91	1	Hose	Durit	Schlauch	Flexible	
19	T118383	1	Hose	Durit	Schlauch	Flexible	
20	6114167M91	1	Tube	Tube	Rohr	Tubo	
21	6114168M91	1	Tube	Tube	Rohr	Tubo	
22	6112942M91	1	Tube	Tube	Rohr	Tubo	
23	T118377	1	Hose	Durit	Schlauch	Flexible	
24	T118384	1	Hose	Durit	Schlauch	Flexible	
25	6114015M91	1	Hose	Durit	Schlauch	Flexible	
26	6114016M91	1	Hose	Durit	Schlauch	Flexible	
27	6114165M91	1	Tube	Tube	Rohr	Tubo	
28	6114164M91	1	Tube	Tube	Rohr	Tubo	
29	6112943M91	1	Tube	Tube	Rohr	Tubo	
30	339011X1	2	Bolt	Boulon	Schraubbolzen	Perno	
31	6114551M1	2	Clamp Plate	Plaque	Platte	Plato	
32	T105084	4	Clamp	Collier	Halteschelle	Abrazadera	
33	339010X1	2	Bolt	Boulon	Schraubbolzen	Perno	
34	6114127M1	2	Stirrup	Etrier	Bügel	Estribo	
35	6114129M1	2	Clamp	Collier	Halteschelle	Abrazadera	

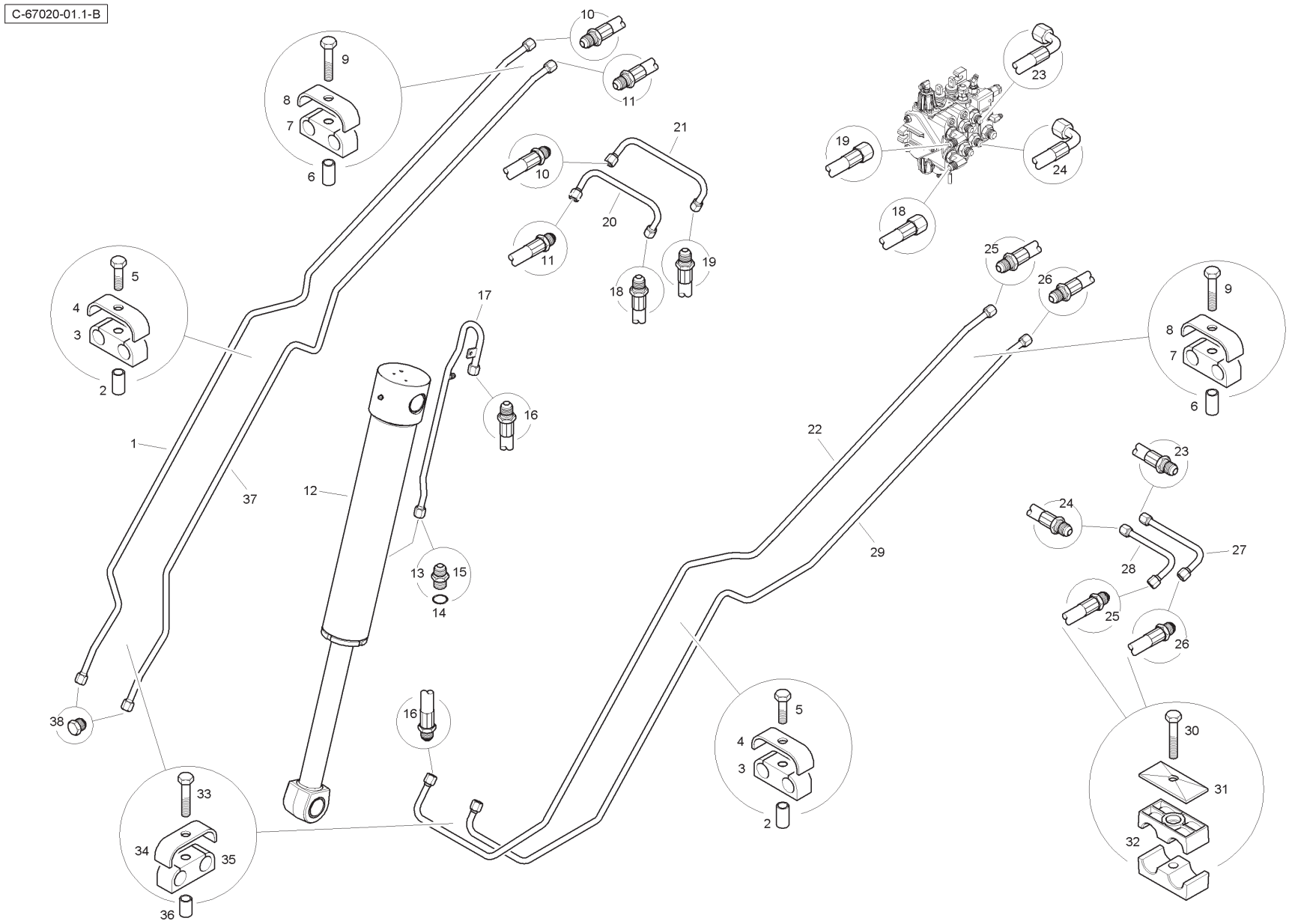
C-67020-01.1-B
1
2
3
4
5
6
7
8
9
10
11
12
13
14
15
16
17
18
19
20
21
22
23
24
25
26
27
28
29
30
31
32
33
34
35
36
37
38

Item	Part No.	Qty.	English	French	German	Spanish	Remarks
36	6114163M1	2	Sleeve	Manchon	Hülse	Mancha	
37	6112947M91	1	Tube	Tube	Rohr	Tubo	
38	356447X1	2	Plug	Bouchon	VerschlStopfen	Tapón	

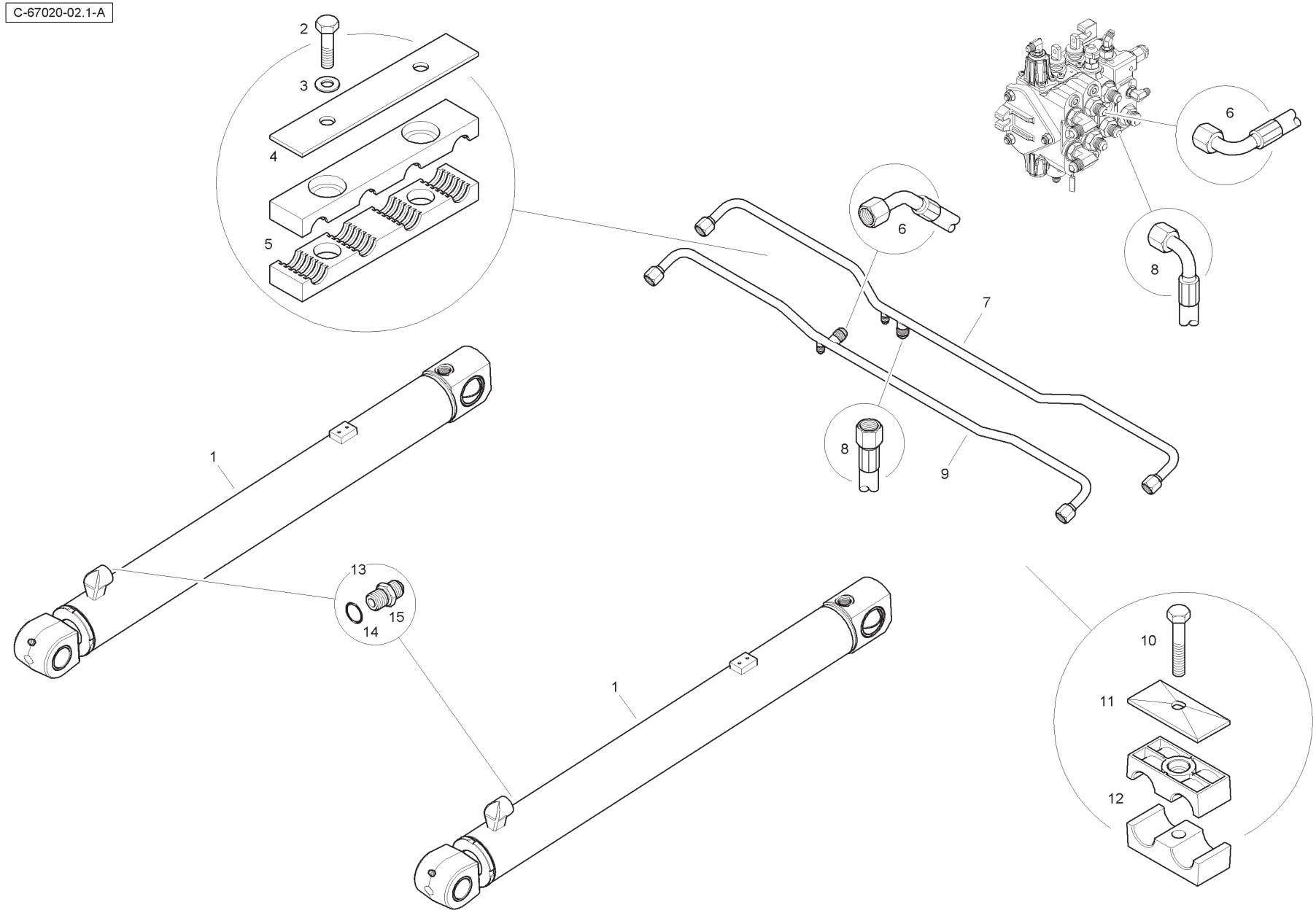
C-67020-02.1-A
2
3
4
5
6
6
8
7
8
9
1
13
14
15
1
10
11
12

Item	Part No.	Qty.	English	French	German	Spanish	Remarks
1	T105121	2	Hydraulic Cylinder	Vérin Hydrauli.	Hydraulik Zyl	Cilindro Hidrauli	
2	339337X1	4	Bolt	Boulon	Schraubbolzen	Perno	
3	390972X1	4	Washer	Rondelle	Scheibe	Arandela	
4	6114175M1	2	Clamp Plate	Plaque	Platte	Plato	
5	6114174M1	4	Clamp Housing	Collier	Halteschelle	Abrazadera	
6	T119409	1	Hose	Durit	Schlauch	Flexible	
7	6112696M91	1	Tube	Tube	Rohr	Tubo	
8	T118385	1	Hose	Durit	Schlauch	Flexible	
9	6114166M91	1	Tube	Tube	Rohr	Tubo	
10	339011X1	2	Bolt	Boulon	Schraubbolzen	Perno	
11	6114551M1	2	Clamp Plate	Plaque	Platte	Plato	
12	T105084	4	Clamp	Collier	Halteschelle	Abrazadera	
13	835013M91	2	Connector	Raccord	Schraubanschluss	Conexión, Conj.	
14	835024M1	1	O Ring	Joint Torique	O Ring	Junta De Tipo O	
15	-	1	Union	Raccord	Verschraubung	Racor	

C-68033-01.1-A

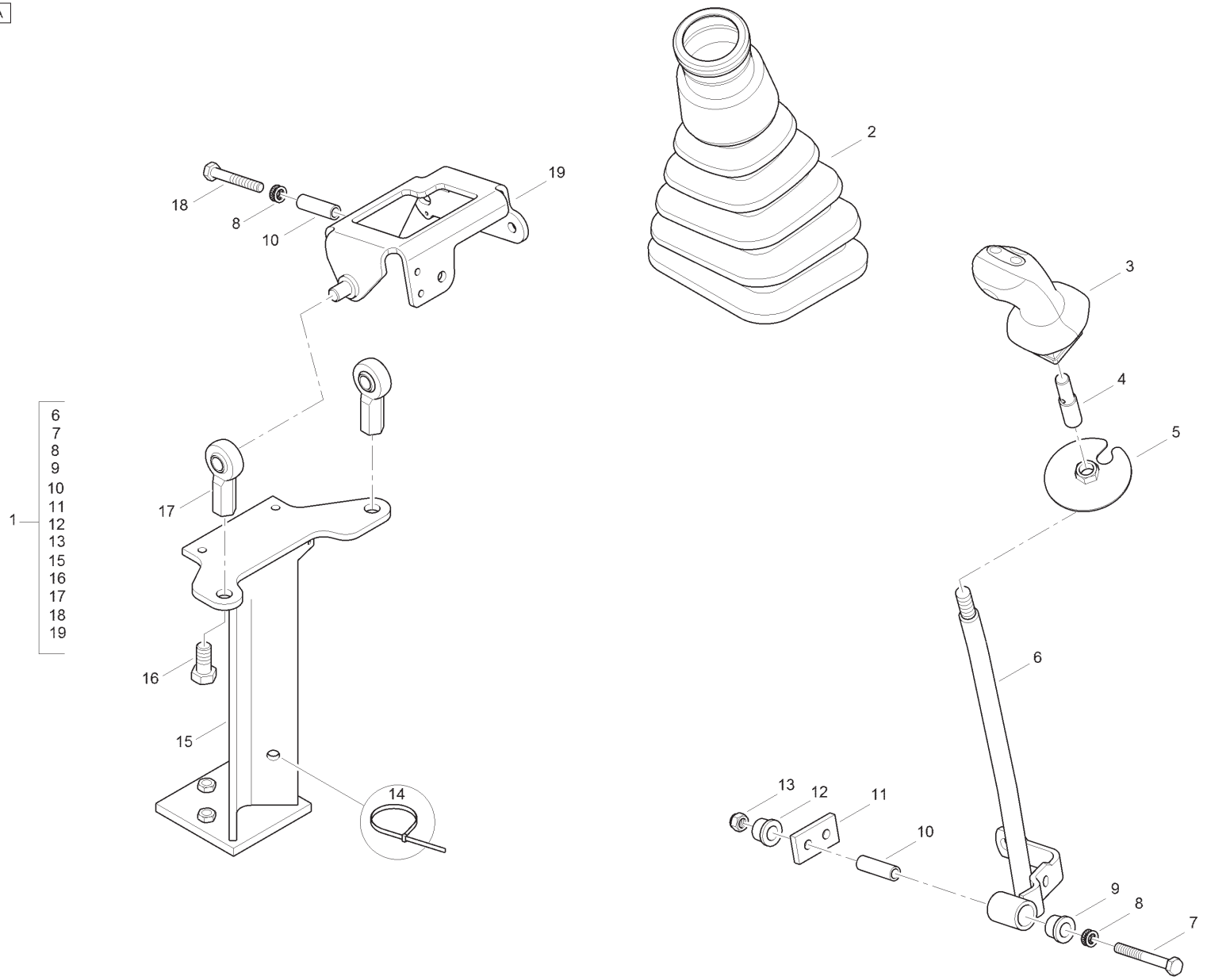
1
6
7
8
9
10
11
12
13
15
16
17
18
19
2
3
4
5
6
7
8
9
10
11
12
13
14
15
16
17
18
19

Item	Part No.	Qty.	English	French	German	Spanish	Remarks
1	T125771	1	Loader Lever Assembly	Ensemble Levier	Schalthebel Kpl	Cjt.Palanc Camb	
2	T125061	1	Gaiter	Manchette	Manschette	Manguito	
3	T118999	1	Joystick	Levier De Commande	Stevergriff	Planca De Mando	
4	T123869	1	Insert	Douille	Einsatzstück	Inserción	
5	T125193	1	Plate	Plaque	Platte	Plato	
6	T123672	1	Loader Lever	Levier	Hebel	Palanca	
7	339159X1	1	Bolt	Boulon	Schraubbolzen	Perno	
8	6108769M1	2	Washer	Rondelle	Federring	Arandela	
9	6106560M1	1	Bush	Douille	Büchse	Anillo	
10	6106561M3	2	Spacer	Entretoise	Abstandstuck	Traviesa	
11	6106562M1	1	Plate	Barre	Stab	Placa	
12	6106560M1	1	Bush	Douille	Büchse	Anillo	
13	394367X1	1	Nut	Ecrou	Flachmutter	Tuerca	
14	1664405M1	1	Cable Tie	Attache Cable	Kabelbinder	Enlace De Cable	
15	6109802M91	1	Column	Ensemble De Support	Haltevorrichtung	Apoyadero, Conj.	
16	3009505X1	2	Bolt	Boulon	Schraubbolzen	Perno	
17	6102844M1	2	Rod End	Support De Fixation	Befestigung	Soporte De Fijación	
18	339291X1	1	Bolt	Boulon	Schraubbolzen	Perno	
19	6109381M91	1	Cradle	Berceau	Fahrschemel	Soporte	

C-68033-02.1-A

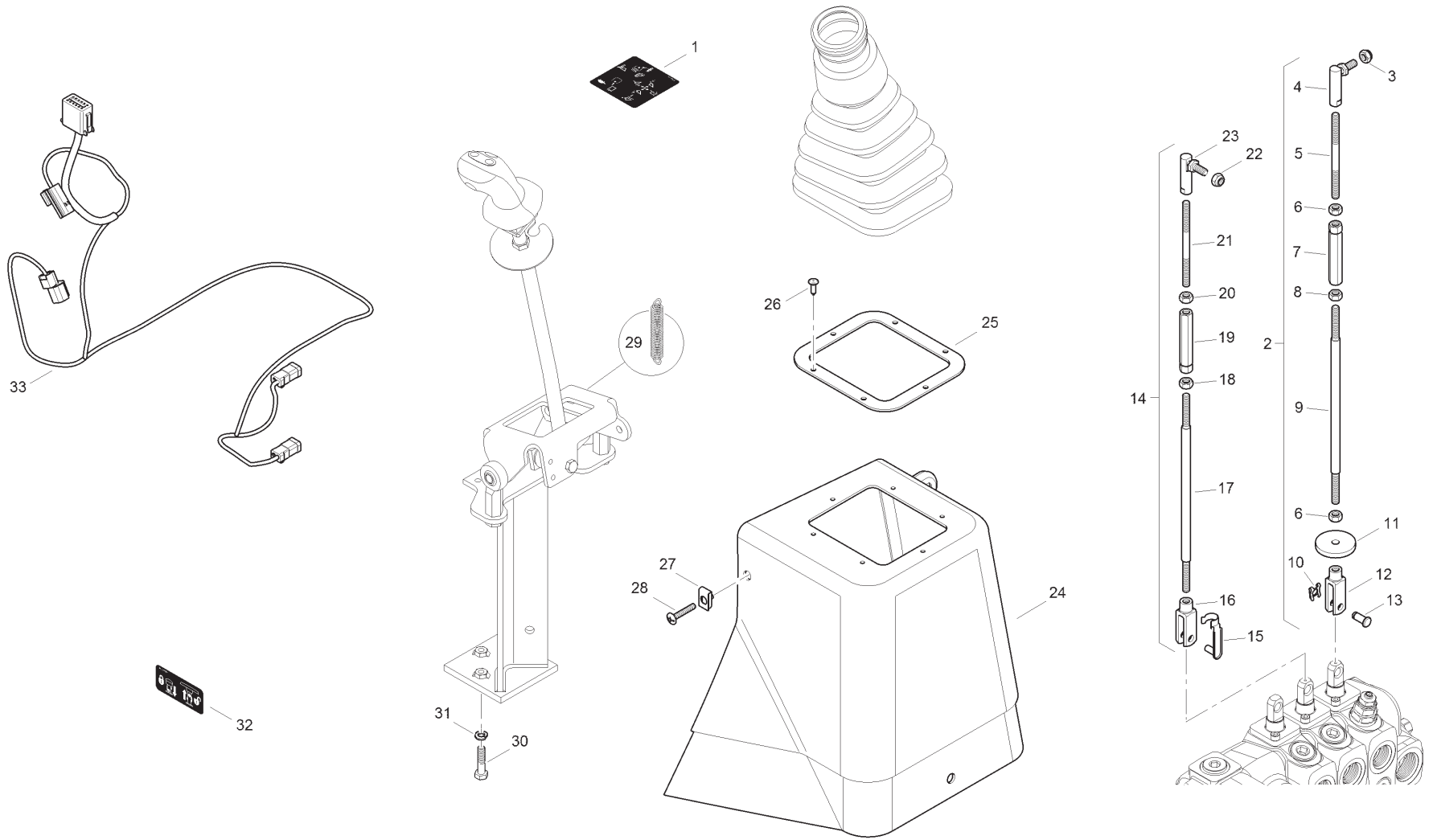
1
2
3
4
5
6
7
8
9
10
11
12
13
14
15
16
17
18
19
20
21
22
23
24
25
26
27
28
29
30
31
32
33

Item	Part No.	Qty.	English	French	German	Spanish	Remarks
1	T106649	1	Decal	Adhésif	Aufkleber	Adhesivo	
2	6102738M94	1	Rod	Tringle	Stange	Varilla	
3	394367X1	1	Nut	Ecrou Blocage	Flachmutter	Tuerca De Retención	
4	3519589M1	1	Ball-joint	Rotule	Kugelgelenk	Rotula	
5	6102734M2	1	Rod	Tringle	Stange	Varilla	
6	3519650M1	2	Nut	Ecrou	Mutter	Tuerca	
7	6102733M1	1	Turnbuckle	Tendeur De Tringle	Spannschloss	Torniquete	
8	339169X1	1	Nut	Ecrou	Mutter	Tuerca	
9	6102735M2	1	Rod	Tringle	Stange	Varilla	
10	3516322M1	1	Spring Clip	Clip	Klips	Clip	
11	3518878M3	1	Washer	Rondelle	Scheibe	Arandela	
12	3519590M1	1	Clevis	Chape	Gabelverbindung	Brida	
13	6102816M1	1	Pin	Axe De Chape	Gabelstift	Eje De Brida	
14	6102737M92	1	Rod Assy	Tringle	Stange	Tirantes, Conj.	
15	3520666M1	1	Spring Clip	Axe De Chape	Gabelstift	Eje De Brida	
16	3519590M1	1	Clevis	Chape	Gabelverbindung	Brida	
17	6102735M2	1	Rod	Tringle	Stange	Varilla	
18	339169X1	1	Nut	Ecrou Métrique	Mutter Metrisch	Tuerca	
19	6102733M1	1	Turnbuckle	Tendeur De Tringle	Spannschloss	Torniquete	
20	3519650M1	1	Nut	Ecrou	Mutter	Tuerca	
21	6102734M2	1	Rod	Tringle	Stange	Varilla	
22	394367X1	1	Nut	Ecrou Blocage	Flachmutter	Tuerca De Retención	
23	3519589M1	1	Ball-joint	Rotule	Kugelgelenk	Rotula	
24	T100138	1	Trim	Enjoliveur	Zierleiste	Tapizado	
25	T102710	1	Plate	Plaque	Platte	Plato	
26	3521303M3	6	Fastener	Agrafe	Halteklammer	Enganche	
27	T105006	2	Lug Nut	Ecrou	Mutter	Tuerca	
28	T105375	3	Screw	Vis	Schraube	Tornillo	
29	6109761M1	1	Spring	Siège De Ressort	Federsitz	Muelle	
30	339009X1	3	Bolt	Boulon	Schraubbolzen	Perno	
31	339374X1	3	Washer	Rondelle	Federring	Arandela De Freno	
32	6101872M1	1	Decal	Adhésif	Aufkleber	Adhesivo	
33	T112698	1	Wiring Harness	Faisceau	Kabelstrang	Sistema De Cable	

C-68034-01.1-A

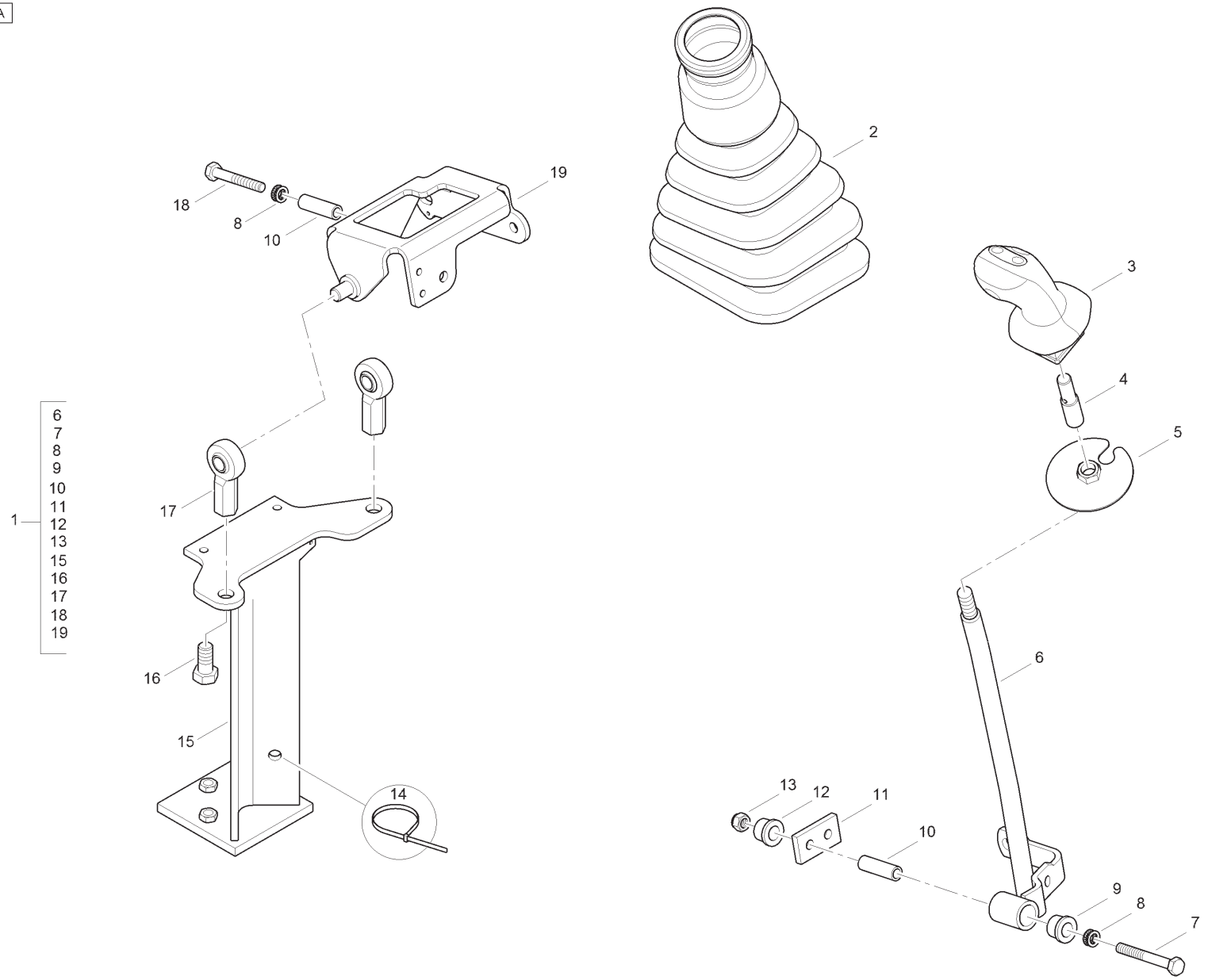
1
6
7
8
9
10
11
12
13
15
16
17
18
19
2
3
4
5
6
7
8
9
10
11
12
13
14
15
16
17
18
19

Item	Part No.	Qty.	English	French	German	Spanish	Remarks
1	T125771	1	Loader Lever Assembly	Ensemble Levier	Schalthebel Kpl	Cjt.Palanc Camb	
2	T125061	1	Gaiter	Manchette	Manschette	Manguito	
3	T118999	1	Joystick	Levier De Commande	Stevergriff	Planca De Mando	
4	T123869	1	Insert	Douille	Einsatzstück	Inserción	
5	T125193	1	Plate	Plaque	Platte	Plato	
6	T123672	1	Loader Lever	Levier	Hebel	Palanca	
7	339159X1	1	Bolt	Boulon	Schraubbolzen	Perno	
8	6108769M1	2	Washer	Rondelle	Federring	Arandela	
9	6106560M1	1	Bush	Douille	Büchse	Anillo	
10	6106561M3	2	Spacer	Entretoise	Abstandstuck	Traviesa	
11	6106562M1	1	Plate	Barre	Stab	Placa	
12	6106560M1	1	Bush	Douille	Büchse	Anillo	
13	394367X1	1	Nut	Ecrou	Flachmutter	Tuerca	
14	1664405M1	1	Cable Tie	Attache Cable	Kabelbinder	Enlace De Cable	
15	6109802M91	1	Column	Ensemble De Support	Haltevorrichtung	Apoyadero, Conj.	
16	3009505X1	2	Bolt	Boulon	Schraubbolzen	Perno	
17	6102844M1	2	Rod End	Support De Fixation	Befestigung	Soporte De Fijación	
18	339291X1	1	Bolt	Boulon	Schraubbolzen	Perno	
19	6109381M91	1	Cradle	Berceau	Fahrschemel	Soporte	

C-68034-02.1-A

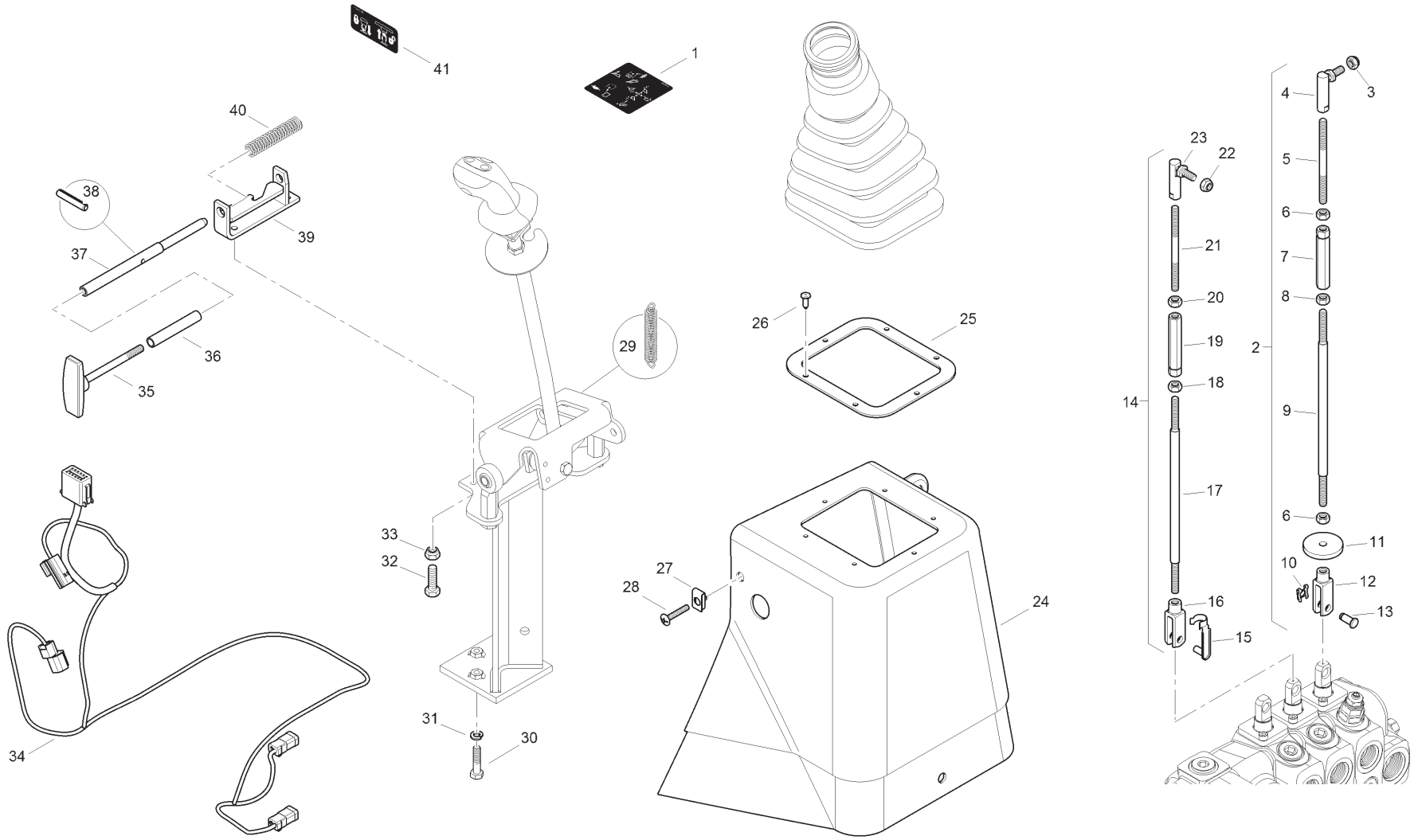
41
1
40
38
39
37
36
35
29
26
25
33
32
27
28
24
34
31
30
23
22
4
3
5
6
21
7
8
20
19
2
18
14
9
17
6
11
10
12
16
13
15

Item	Part No.	Qty.	English	French	German	Spanish	Remarks
1	T106649	1	Decal	Adhésif	Aufkleber	Adhesivo	
2	6102738M94	1	Rod	Tringle	Stange	Varilla	
3	394367X1	1	Nut	Ecrou	Mutter	Tuerca	
4	3519589M1	1	Ball-joint	Rotule	Kugelgelenk	Rotula	
5	6102734M2	1	Rod	Tringle	Stange	Varilla	
6	3519650M1	2	Nut	Ecrou	Mutter	Tuerca	
7	6102733M1	1	Turnbuckle	Tendeur De Tringle	Spannschloss	Torniquete	
8	339169X1	1	Nut	Ecrou Métrique	Mutter Metrisch	Tuerca	
9	6102735M2	1	Rod	Tringle	Stange	Varilla	
10	3516322M1	1	Spring Clip	Clip	Klips	Clip	
11	3518878M3	1	Washer	Rondelle	Scheibe	Arandela	
12	3519590M1	1	Clevis	Chape	Gabelverbindung	Brida	
13	6102816M1	1	Pin	Pin	Gabelstift	Eje De Brida	
14	6102737M92	1	Rod Assy	Tringle	Stange	Tirantes, Conj.	
15	3520666M1	1	Spring Clip	Axe De Chape	Gabelstift	Eje De Brida	
16	3519590M1	1	Clevis	Chape	Gabelverbindung	Brida	
17	6102735M2	1	Rod	Tringle	Stange	Varilla	
18	339169X1	1	Nut	Ecrou Métrique	Mutter Metrisch	Tuerca	
19	6102733M1	1	Turnbuckle	Tendeur De Tringle	Spannschloss	Torniquete	
20	3519650M1	1	Nut	Ecrou	Mutter	Tuerca	
21	6102734M2	1	Rod	Tringle	Stange	Varilla	
22	394367X1	1	Nut	Ecrou	Mutter	Tuerca	
23	3519589M1	1	Ball-joint	Rotule	Kugelgelenk	Rotula	
24	T104978	1	Trim	Enjoliveur	Zierleiste	Tapizado	
25	T102710	1	Plate	Plaque	Platte	Plato	
26	3521303M3	6	Fastener	Agrafe	Halteklammer	Enganche	
27	T105006	2	Lug Nut	Ecrou	Mutter	Tuerca	
28	T105375	3	Screw	Vis	Schraube	Tornillo	
29	6109761M1	1	Spring	Siège De Ressort	Federsitz	Muelle	
30	339009X1	3	Bolt	Boulon	Schraubbolzen	Perno	
31	339374X1	3	Washer	Rondelle	Federring	Arandela De Freno	
32	339666X1	2	Bolt	Boulon	Schraubbolzen	Perno	
33	1441500X1	2	Nut	Ecrou	Flachmutter	Tuerca De Retención	
34	T112698	1	Wiring Harness	Faisceau	Kabelstrang	Sistema De Cable	
35	6101939M91	1	Handle	Poignée	Handgriff	Asa	

C-68034-02.1-A

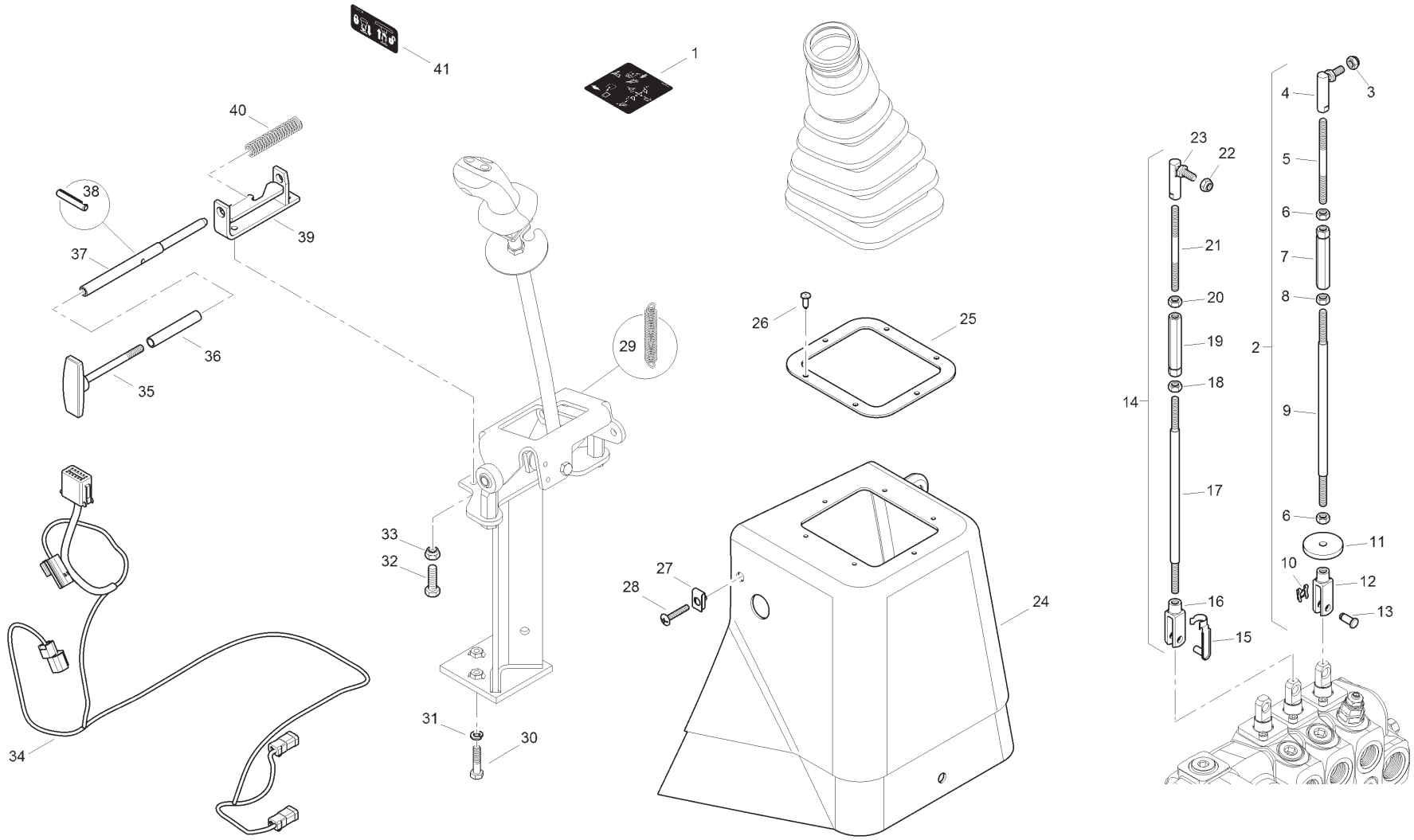
41
1
40
38
39
37
36
35
29
26
25
33
32
27
28
24
34
31
30
23
22
4
3
5
6
21
7
8
20
19
2
18
14
9
17
6
11
10
12
16
13
15

Item	Part No.	Qty.	English	French	German	Spanish	Remarks
36	6101938M1	1	Spacer	Entretoise	Distanzstück	Traviesa	
37	3519365M1	1	Rod	Tringle	Stange	Vástago	
38	1441736X1	1	Spirol Pin	Goupille D´Arrêt	Klappstecker	Pasador Elástico	
39	6108293M92	1	Bracket	Patte Fixation	Halter	Cuchara, Conj.	
40	3516136M2	1	Spring	Siège De Ressort	Federsitz	Muelle	
41	6101872M1	1	Decal	Adhésif	Aufkleber	Adhesivo	

C-68035-01.1-A

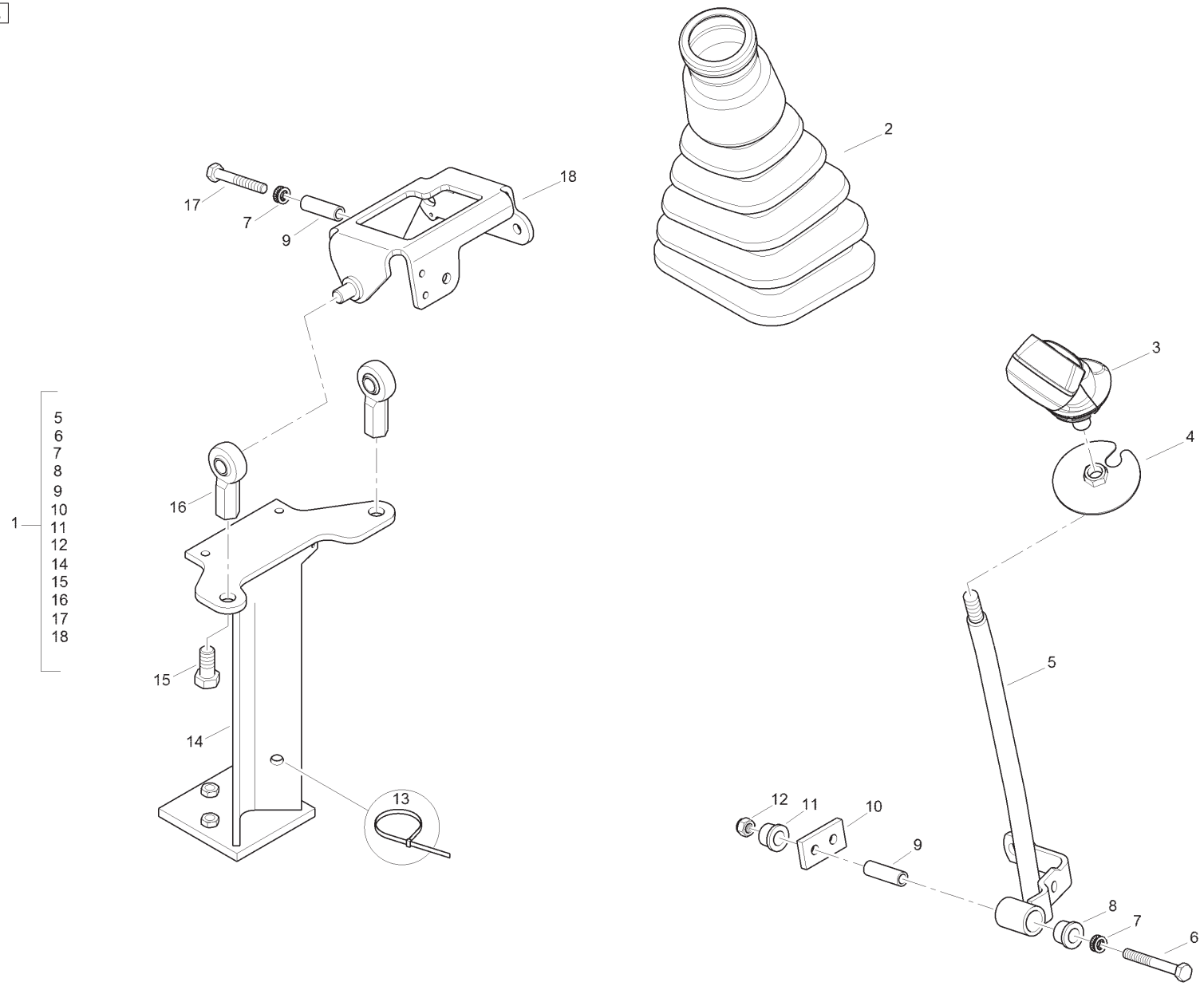

Item	Part No.	Qty.	English	French	German	Spanish	Remarks
1	T125771	1	Loader Lever Assembly	Ensemble Levier	Schalthebel Kpl	Cjt.Palanc Camb	
2	T125061	1	Gaiter	Manchette	Manschette	Manguito	
3	T123673	1	Joystick	Levier De Commande	Stevergriff	Planca De Mando	
4	T125193	1	Plate	Plaque	Platte	Plato	
5	T123672	1	Loader Lever	Levier	Hebel	Palanca	
6	339159X1	1	Bolt	Boulon	Schraubbolzen	Perno	
7	6108769M1	2	Washer	Rondelle	Federring	Arandela	
8	6106560M1	1	Bush	Douille	Büchse	Anillo	
9	6106561M3	2	Spacer	Entretoise	Abstandstuck	Traviesa	
10	6106562M1	1	Plate	Barre	Stab	Placa	
11	6106560M1	1	Bush	Douille	Büchse	Anillo	
12	394367X1	1	Nut	Ecrou	Flachmutter	Tuerca	
13	1664405M1	1	Cable Tie	Attache Cable	Kabelbinder	Enlace De Cable	
14	6109802M91	1	Column	Ensemble De Support	Haltevorrichtung	Apoyadero, Conj.	
15	3009505X1	2	Bolt	Boulon	Schraubbolzen	Perno	
16	6102844M1	2	Rod End	Support De Fixation	Befestigung	Soporte De Fijación	
17	339291X1	1	Bolt	Boulon	Schraubbolzen	Perno	
18	6109381M91	1	Cradle	Berceau	Fahrschemel	Soporte	

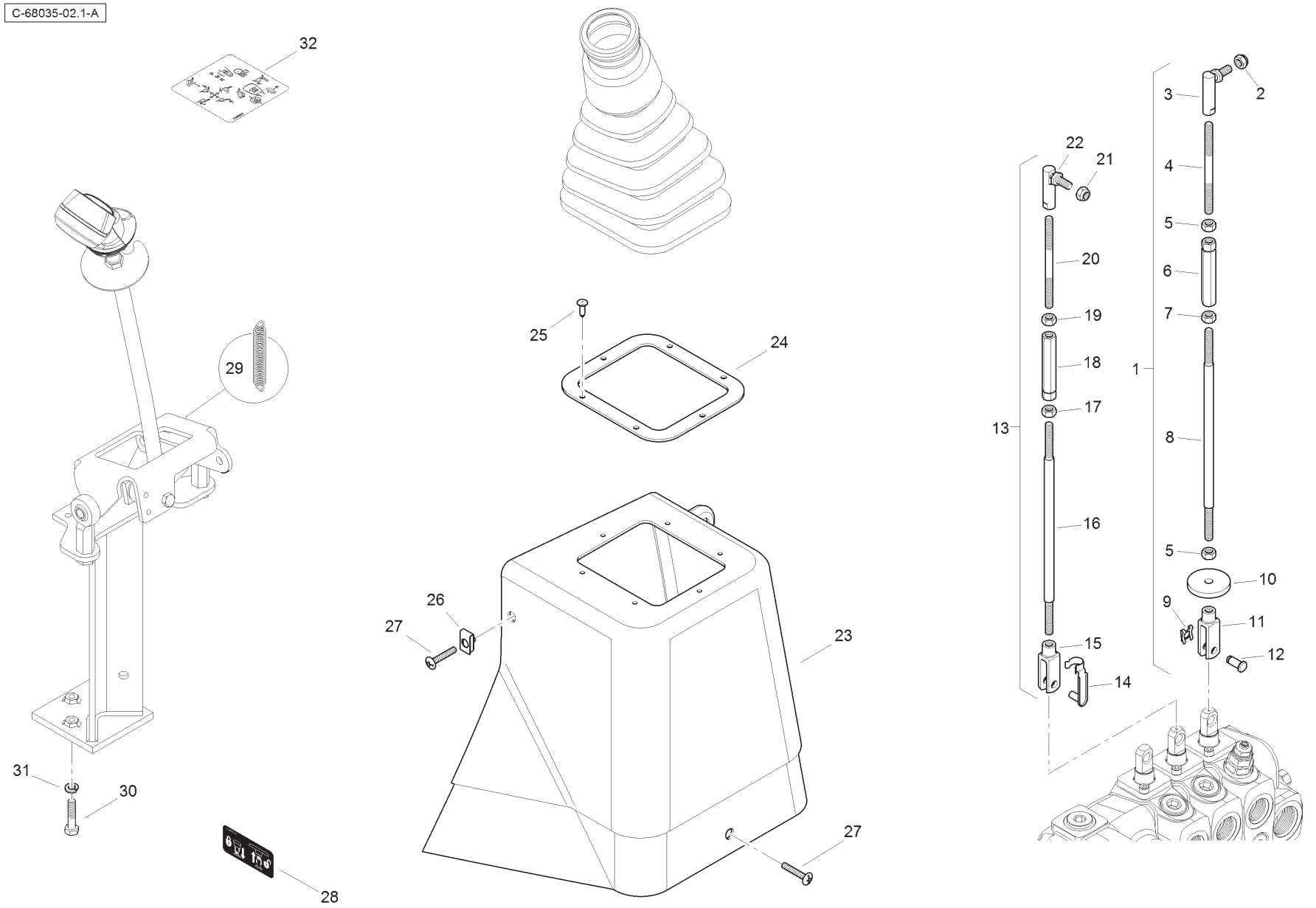
C-68035-02.1-A
32
29
31
30
28
25
24
26
27
23
27
3
2
22
21
4
5
20
6
19
7
18
1
17
13
8
16
5
10
9
11
12
15
14

Item	Part No.	Qty.	English	French	German	Spanish	Remarks
1	6102738M94	1	Rod	Tringle	Stange	Varilla	
2	394367X1	1	Nut	Ecrou Blocage	Flachmutter	Tuerca De Retención	
3	3519589M1	1	Ball-joint	Rotule	Kugelgelenk	Rotula	
4	6102734M2	1	Rod	Tringle	Stange	Varilla	
5	3519650M1	2	Nut	Ecrou	Mutter	Tuerca	
6	6102733M1	1	Turnbuckle	Tendeur De Tringle	Spannschloss	Torniquete	
7	339169X1	1	Nut	Ecrou	Mutter	Tuerca	
8	6102735M2	1	Rod	Tringle	Stange	Varilla	
9	3516322M1	1	Spring Clip	Clip	Klips	Clip	
10	3518878M3	1	Washer	Rondelle	Scheibe	Arandela	
11	3519590M1	1	Clevis	Chape	Gabelverbindung	Brida	
12	6102816M1	1	Pin	Axe De Chape	Gabelstift	Eje De Brida	
13	6102737M92	1	Rod Assy	Tringle	Stange	Tirantes, Conj.	
14	3520666M1	1	Spring Clip	Axe De Chape	Gabelstift	Eje De Brida	
15	3519590M1	1	Clevis	Chape	Gabelverbindung	Brida	
16	6102735M2	1	Rod	Tringle	Stange	Varilla	
17	339169X1	1	Nut	Ecrou Métrique	Mutter Metrisch	Tuerca	
18	6102733M1	1	Turnbuckle	Tendeur De Tringle	Spannschloss	Torniquete	
19	3519650M1	1	Nut	Ecrou	Mutter	Tuerca	
20	6102734M2	1	Rod	Tringle	Stange	Varilla	
21	394367X1	1	Nut	Ecrou Blocage	Flachmutter	Tuerca De Retención	
22	3519589M1	1	Ball-joint	Rotule	Kugelgelenk	Rotula	
23	T100138	1	Trim	Enjoliveur	Zierleiste	Tapizado	
24	T102710	1	Plate	Plaque	Platte	Plato	
25	3521303M3	6	Fastener	Agrafe	Halteklammer	Enganche	
26	T105006	2	Lug Nut	Ecrou	Mutter	Tuerca	
27	T105375	3	Screw	Vis	Schraube	Tornillo	
28	6101872M1	1	Decal	Adhésif	Aufkleber	Adhesivo	
29	6109761M1	1	Spring	Siège De Ressort	Federsitz	Muelle	
30	339009X1	3	Bolt	Boulon	Schraubbolzen	Perno	
31	339374X1	3	Washer	Rondelle	Federring	Arandela De Freno	
32	T106650	1	Decal	Adhésif	Aufkleber	Adhesivo	

C-68036-01.1-A

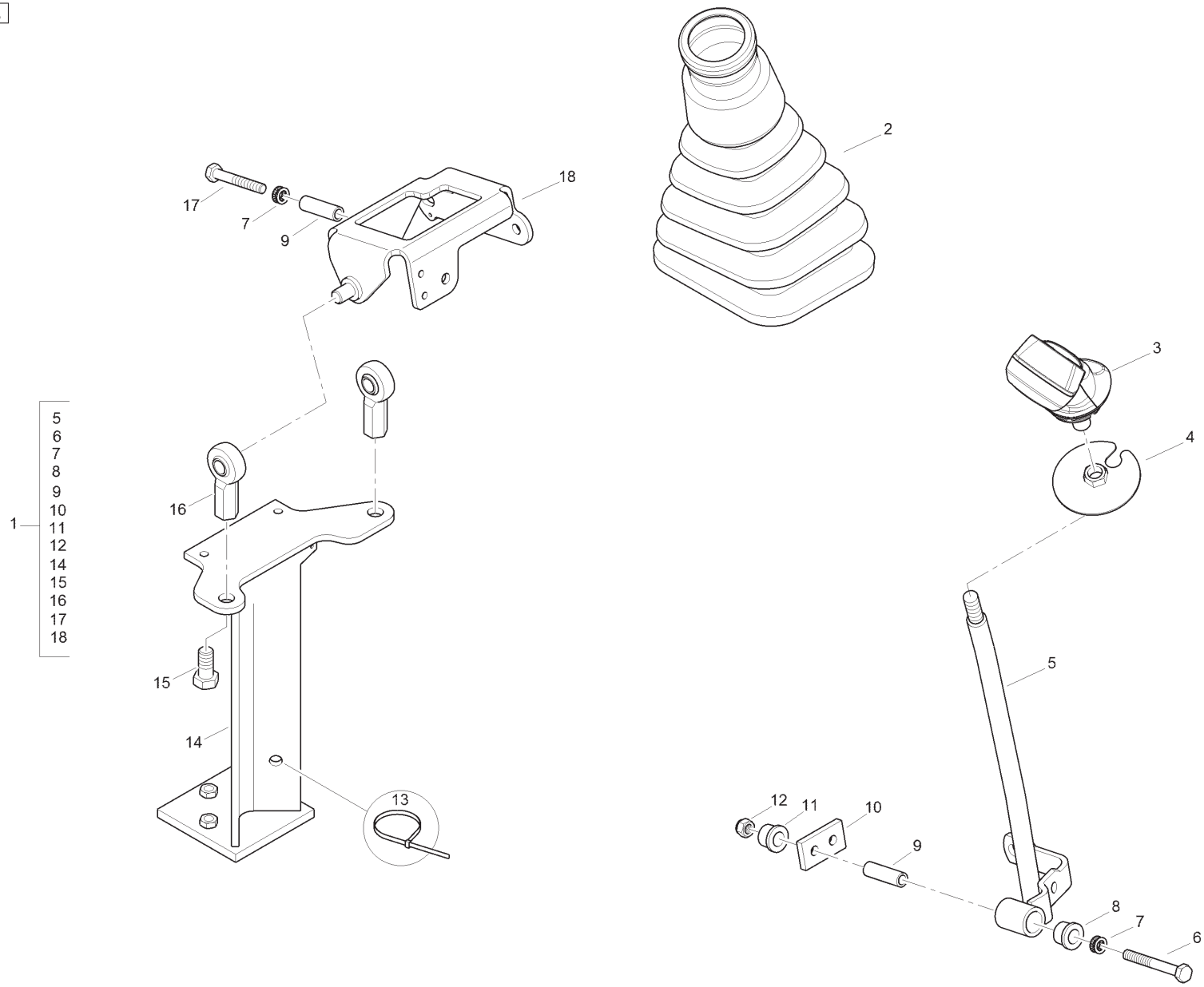

Item	Part No.	Qty.	English	French	German	Spanish	Remarks
1	T125771	1	Loader Lever Assembly	Ensemble Levier	Schalthebel Kpl	Cjt.Palanc Camb	
2	T125061	1	Gaiter	Manchette	Manschette	Manguito	
3	T123673	1	Joystick	Levier De Commande	Stevergriff	Planca De Mando	
4	T125193	1	Plate	Plaque	Platte	Plato	
5	T123672	1	Loader Lever	Levier	Hebel	Palanca	
6	339159X1	1	Bolt	Boulon	Schraubbolzen	Perno	
7	6108769M1	2	Washer	Rondelle	Federring	Arandela	
8	6106560M1	1	Bush	Douille	Büchse	Anillo	
9	6106561M3	2	Spacer	Entretoise	Abstandstuck	Traviesa	
10	6106562M1	1	Plate	Barre	Stab	Placa	
11	6106560M1	1	Bush	Douille	Büchse	Anillo	
12	394367X1	1	Nut	Ecrou	Flachmutter	Tuerca	
13	1664405M1	1	Cable Tie	Attache Cable	Kabelbinder	Enlace De Cable	
14	6109802M91	1	Column	Ensemble De Support	Haltevorrichtung	Apoyadero, Conj.	
15	3009505X1	2	Bolt	Boulon	Schraubbolzen	Perno	
16	6102844M1	2	Rod End	Support De Fixation	Befestigung	Soporte De Fijación	
17	339291X1	1	Bolt	Boulon	Schraubbolzen	Perno	
18	6109381M91	1	Cradle	Berceau	Fahrschemel	Soporte	

C-68036-02.1-A

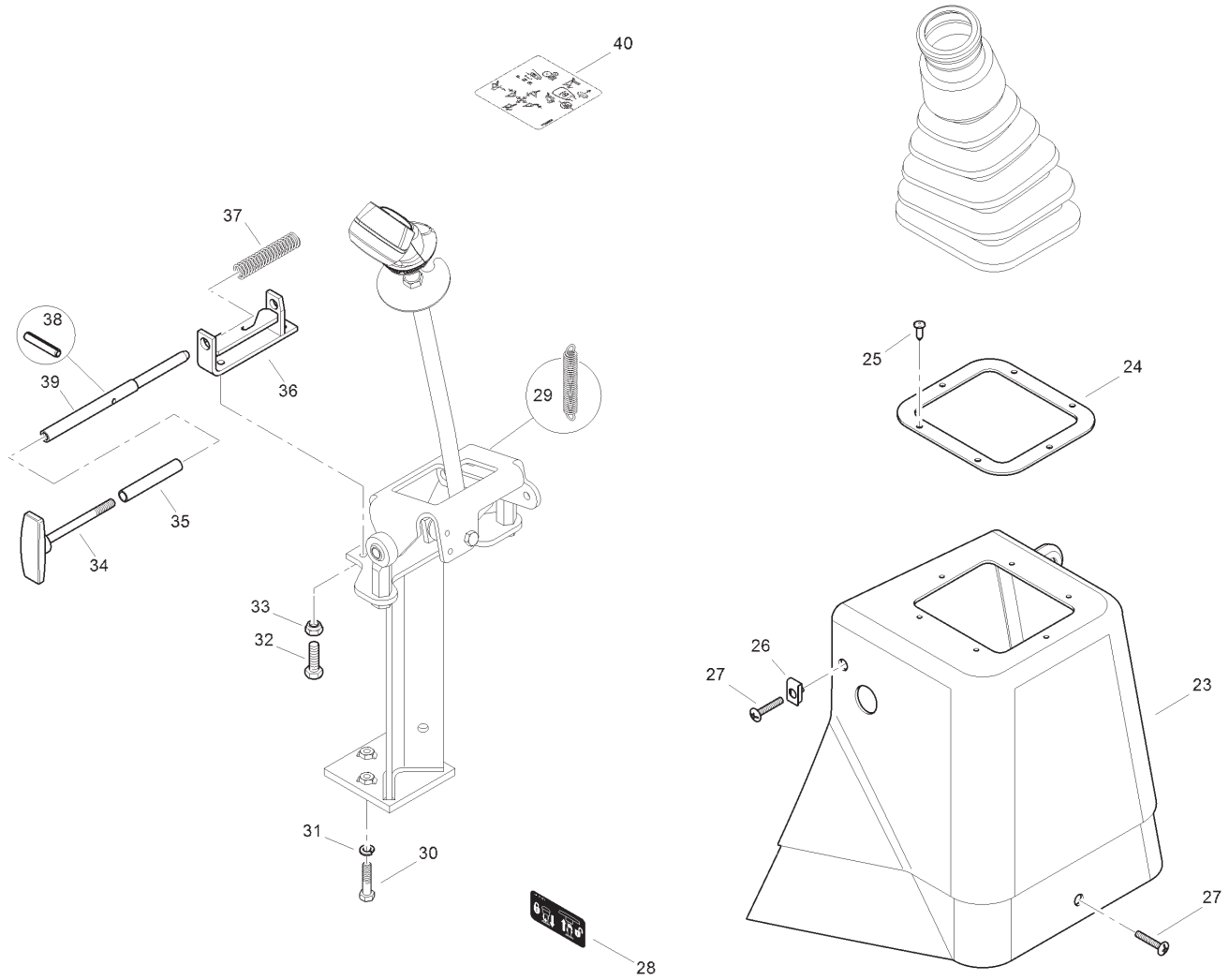
40
37
38
39
36
29
35
34
33
32
31
30
28
25
24
26
27
23
27
3
2
22
21
4
5
20
6
19
7
18
1
17
13
8
16
5
10
9
11
12
15
14

Item	Part No.	Qty.	English	French	German	Spanish	Remarks
1	6102738M94	1	Rod	Tringle	Stange	Varilla	
2	394367X1	1	Nut	Ecrou	Mutter	Tuerca	
3	3519589M1	1	Ball-joint	Rotule	Kugelgelenk	Rotula	
4	6102734M2	1	Rod	Tringle	Stange	Varilla	
5	3519650M1	2	Nut	Ecrou	Mutter	Tuerca	
6	6102733M1	1	Turnbuckle	Tendeur De Tringle	Spannschloss	Torniquete	
7	339169X1	1	Nut	Ecrou Métrique	Mutter Metrisch	Tuerca	
8	6102735M2	1	Rod	Tringle	Stange	Varilla	
9	3516322M1	1	Spring Clip	Clip	Klips	Clip	
10	3518878M3	1	Washer	Rondelle	Scheibe	Arandela	
11	3519590M1	1	Clevis	Chape	Gabelverbindung	Brida	
12	6102816M1	1	Pin	Pin	Gabelstift	Eje De Brida	
13	6102737M92	1	Rod Assy	Tringle	Stange	Tirantes, Conj.	
14	3520666M1	1	Spring Clip	Axe De Chape	Gabelstift	Eje De Brida	
15	3519590M1	1	Clevis	Chape	Gabelverbindung	Brida	
16	6102735M2	1	Rod	Tringle	Stange	Varilla	
17	339169X1	1	Nut	Ecrou Métrique	Mutter Metrisch	Tuerca	
18	6102733M1	1	Turnbuckle	Tendeur De Tringle	Spannschloss	Torniquete	
19	3519650M1	1	Nut	Ecrou	Mutter	Tuerca	
20	6102734M2	1	Rod	Tringle	Stange	Varilla	
21	394367X1	1	Nut	Ecrou	Mutter	Tuerca	
22	3519589M1	1	Ball-joint	Rotule	Kugelgelenk	Rotula	
23	T104978	1	Trim	Enjoliveur	Zierleiste	Tapizado	
24	T102710	1	Plate	Plaque	Platte	Plato	
25	3521303M3	6	Fastener	Agrafe	Halteklammer	Enganche	
26	T105006	2	Lug Nut	Ecrou	Mutter	Tuerca	
27	T105375	3	Screw	Vis	Schraube	Tornillo	
28	6101872M1	1	Decal	Adhésif	Aufkleber	Adhesivo	
29	6109761M1	1	Spring	Siège De Ressort	Federsitz	Muelle	
30	339009X1	3	Bolt	Boulon	Schraubbolzen	Perno	
31	339374X1	3	Washer	Rondelle	Federring	Arandela De Freno	
32	339666X1	2	Bolt	Boulon	Schraubbolzen	Perno	
33	1441500X1	2	Nut	Ecrou	Flachmutter	Tuerca De Retención	
34	6101939M91	1	Handle	Poignée	Handgriff	Asa	
35	6101938M1	1	Spacer	Entretoise	Distanzstück	Traviesa	

C-68036-02.1-A

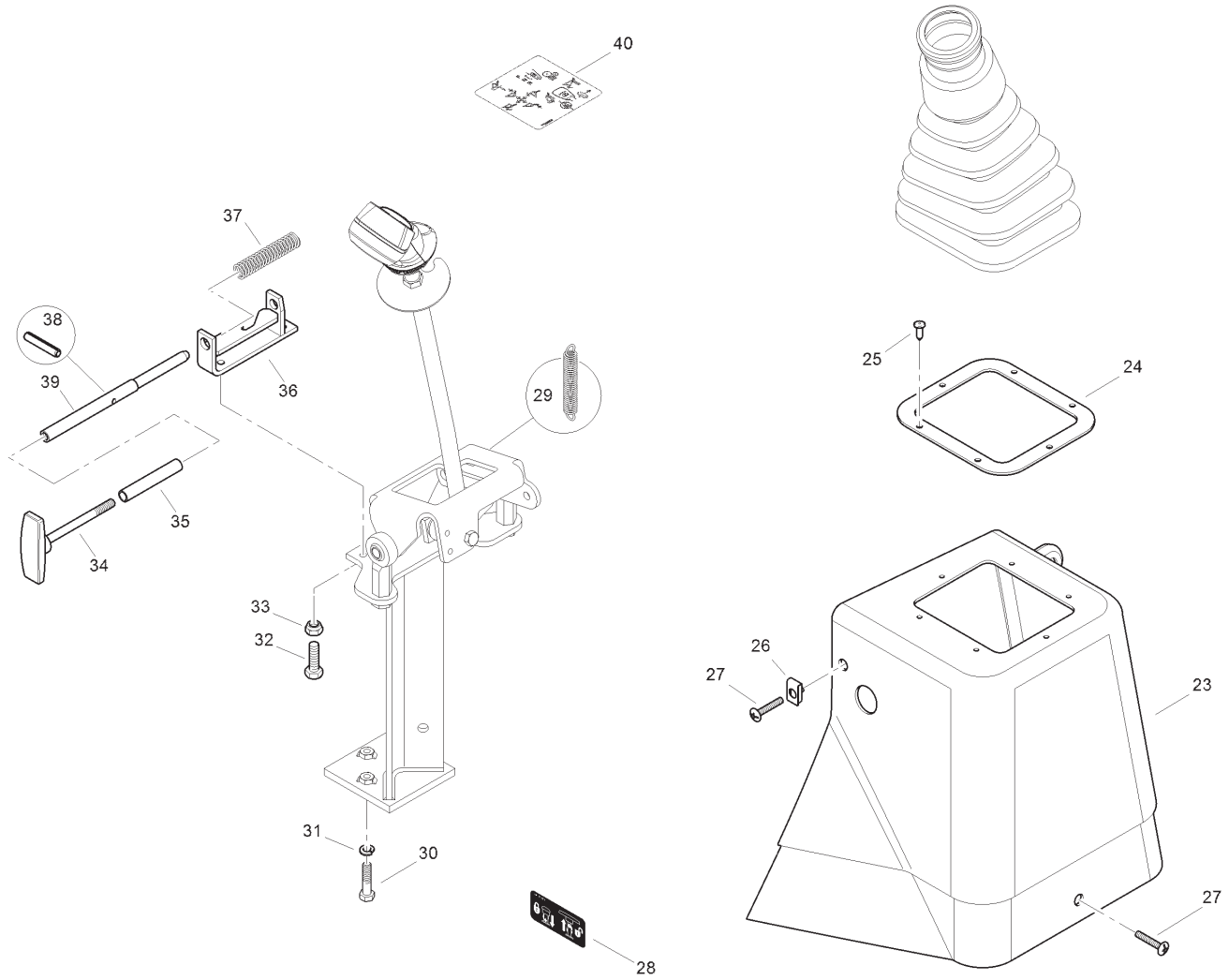
40
37
38
39
36
29
35
34
33
32
31
30
28
25
24
26
27
23
27
3
2
22
21
4
5
20
6
19
7
18
1
17
13
8
16
5
10
9
11
12
15
14

Item	Part No.	Qty.	English	French	German	Spanish	Remarks
36	6108293M92	1	Bracket	Patte Fixation	Halter	Cuchara, Conj.	
37	3516136M2	1	Spring	Siège De Ressort	Federsitz	Muelle	
38	1441736X1	1	Spirol Pin	Goupille D´Arrêt	Klappstecker	Pasador Elástico	
39	3519365M1	1	Rod	Tringle	Stange	Vástago	
40	T106650	1	Decal	Adhésif	Aufkleber	Adhesivo	

Transport Lock - 15ft

4067- 69006

C-69006-01.1-B

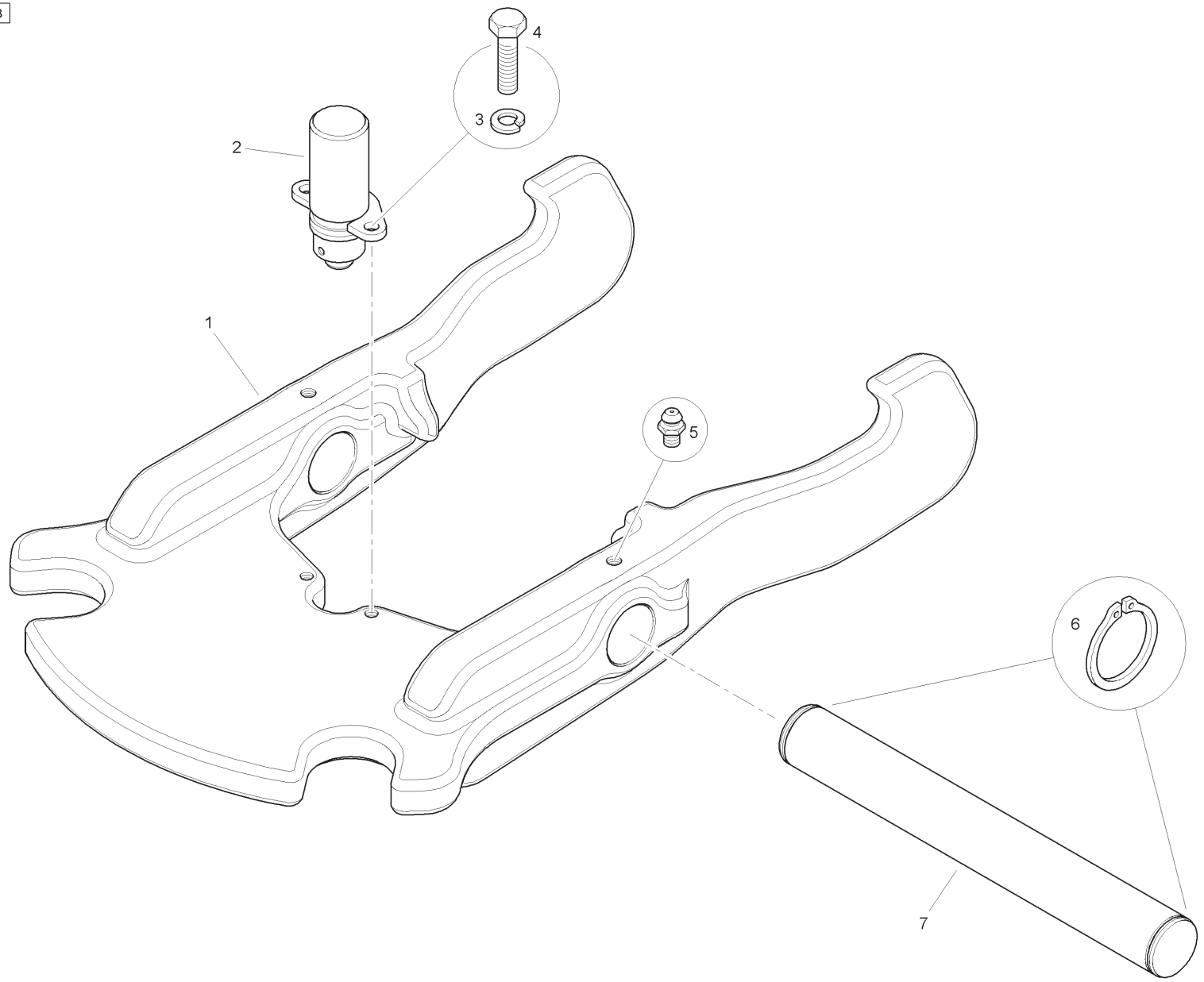

Item	Part No.	Qty.	English	French	German	Spanish	Remarks
1	6114962M1	1	Transport Lock Casting	Pièce Coulée	Gußteil	Fundición	
2	T101546	1	Cylinder	Cylindre	Zylinder	Cilindro	
3	339374X1	2	Washer	Rondelle	Unterlegscheibe	Arandela	
4	339337X1	2	Bolt	Boulon	Schraubbolzen	Perno	
5	1441858X1	2	Grease Nipple	Nipple De Graissage	Schmiernippel	Engrasador	
6	339820X1	2	Circlip	Segment D'arrêt	Sicherungsring	Abrazadera	
7	6114964M1	1	Pin	Goupille	Bolzen	Pasador	

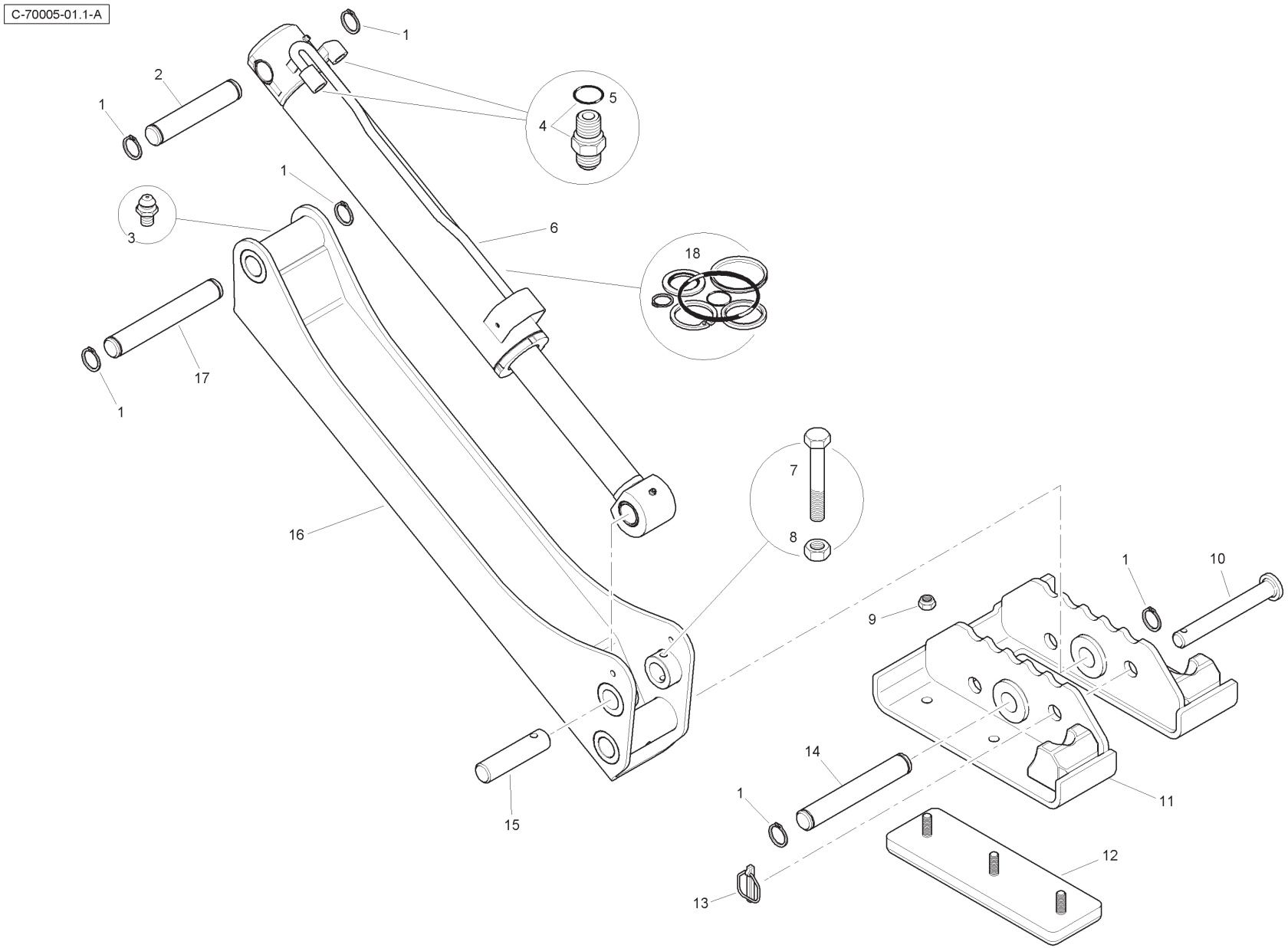
C-70005-01.1-A
1
2
1
5
4
1
3
6
18
17
1
7
16
8
1
10
9
14
1
11
12
13
15

Item	Part No.	Qty.	English	French	German	Spanish	Remarks
1	390948X1	12	Circlip	Segment D´Arrêt	Sicherungsring	Abrazadera	
2	6111529M1	2	Pin	Axe	Bolzen	Pasador	
3	339608X1	4	Grease Nipple	Nipple De Graissage	Schmiernippel	Engrasador	
4	358743X91	4	Connector & O Ring	Borne	Doppelnippel	Unión	
5	831497M1	4	O-Ring	Joint Torique	O-Ring	Junta De Tipo O	
6	T105504	2	Cylinder	Vérin Hydrauli.	Hydraulik Zyl	Cilindro Hidrauli.	
7	3009515X1	2	Bolt	Boulon	Schraubbolzen	Perno	
8	3009695X1	2	Nut	Ecrou Métrique	Mutter Metrisch	Tuerca	
9	1442739X1	12	Nut	Ecrou Blocage	Flachmutter	Tuerca	
10	6112221M1	2	Pin	Axe	Bolzen	Pasador	
11	6111381M91W01	2	Flip Over Foot	Pied	Fuß	Pie	
12	6111339M91	4	Pad Assy.	Plaque De Caoutchouc	Gummiplatte	Placa, Caucho	
13	3516522M91	2	Pin	Goupille D´Arrêt	Klappstecker	Pasador De Parada	
14	3517330M3	2	Pin	Axe	Bolzen	Pasador	
15	6111530M1	2	Pin	Axe	Bolzen	Pasador	
16	6111348M91W01	2	Stab Leg	Jambe	Bein	Pierna	
17	6111528M1	2	Pin	Axe	Bolzen	Pasador	
18	6195933M91	2	Seal Kit	Jeu Etancheite	Dichtringsatz	Juego Retenes	

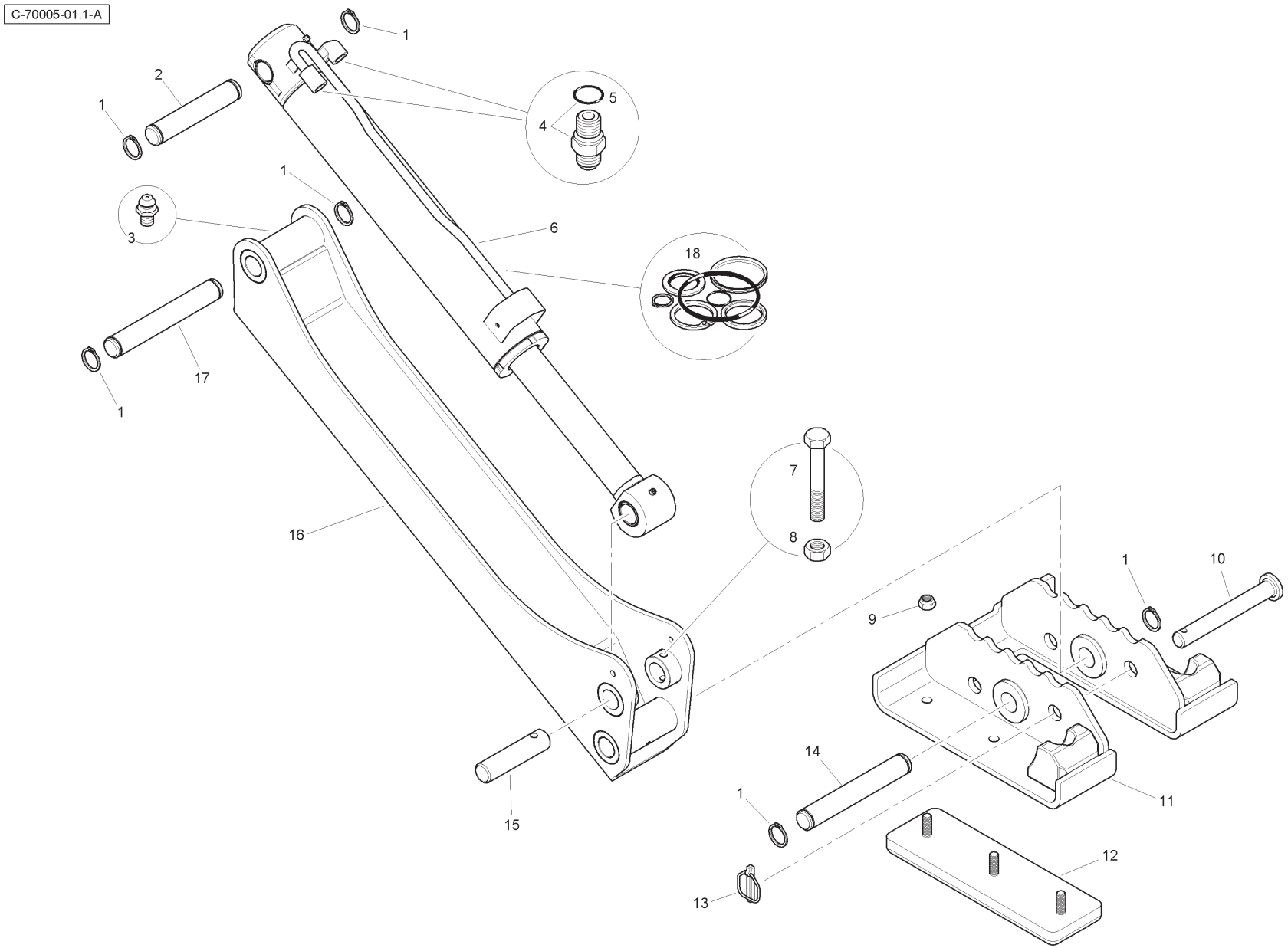
C-70005-01.1-A
1
2
1
5
4
1
3
6
18
17
1
7
16
8
1
10
9
14
1
11
12
13
15

Item	Part No.	Qty.	English	French	German	Spanish	Remarks
1	390948X1	12	Circlip	Segment D´Arrêt	Sicherungsring	Abrazadera	
2	6111529M1	2	Pin	Axe	Bolzen	Pasador	
3	339608X1	4	Grease Nipple	Nipple De Graissage	Schmiernippel	Engrasador	
4	358743X91	4	Connector & O Ring	Borne	Doppelnippel	Unión	
5	831497M1	4	O-Ring	Joint Torique	O-Ring	Junta De Tipo O	
6	T105504	2	Cylinder	Vérin Hydrauli.	Hydraulik Zyl	Cilindro Hidrauli.	
7	3009515X1	2	Bolt	Boulon	Schraubbolzen	Perno	
8	3009695X1	2	Nut	Ecrou Métrique	Mutter Metrisch	Tuerca	
9	1442739X1	12	Nut	Ecrou Blocage	Flachmutter	Tuerca	
10	6112221M1	2	Pin	Axe	Bolzen	Pasador	
11	6111381M91Y02	2	Flip Over Foot	Pied	Fuß	Pie	
12	6111339M91	4	Pad Assy.	Plaque De Caoutchouc	Gummiplatte	Placa, Caucho	
13	3516522M91	2	Pin	Goupille D´Arrêt	Klappstecker	Pasador De Parada	
14	3517330M3	2	Pin	Axe	Bolzen	Pasador	
15	6111530M1	2	Pin	Axe	Bolzen	Pasador	
16	6111348M91Y02	2	Stab Leg	Jambe	Bein	Pierna	
17	6111528M1	2	Pin	Axe	Bolzen	Pasador	
18	6195933M91	2	Seal Kit	Jeu Etancheite	Dichtringsatz	Juego Retenes	

Not Illustrated

Non Illustrée

Nicht Abgebildet

Non Illustrato

No Ilustrado

Item	Part No.	Qty.	English	French	German	Spanish	Remarks
1	-	0	Not Serviced	Non Entretenu	Nicht Instand Gehalten	No Mantenido	

C-71006-01.1-B

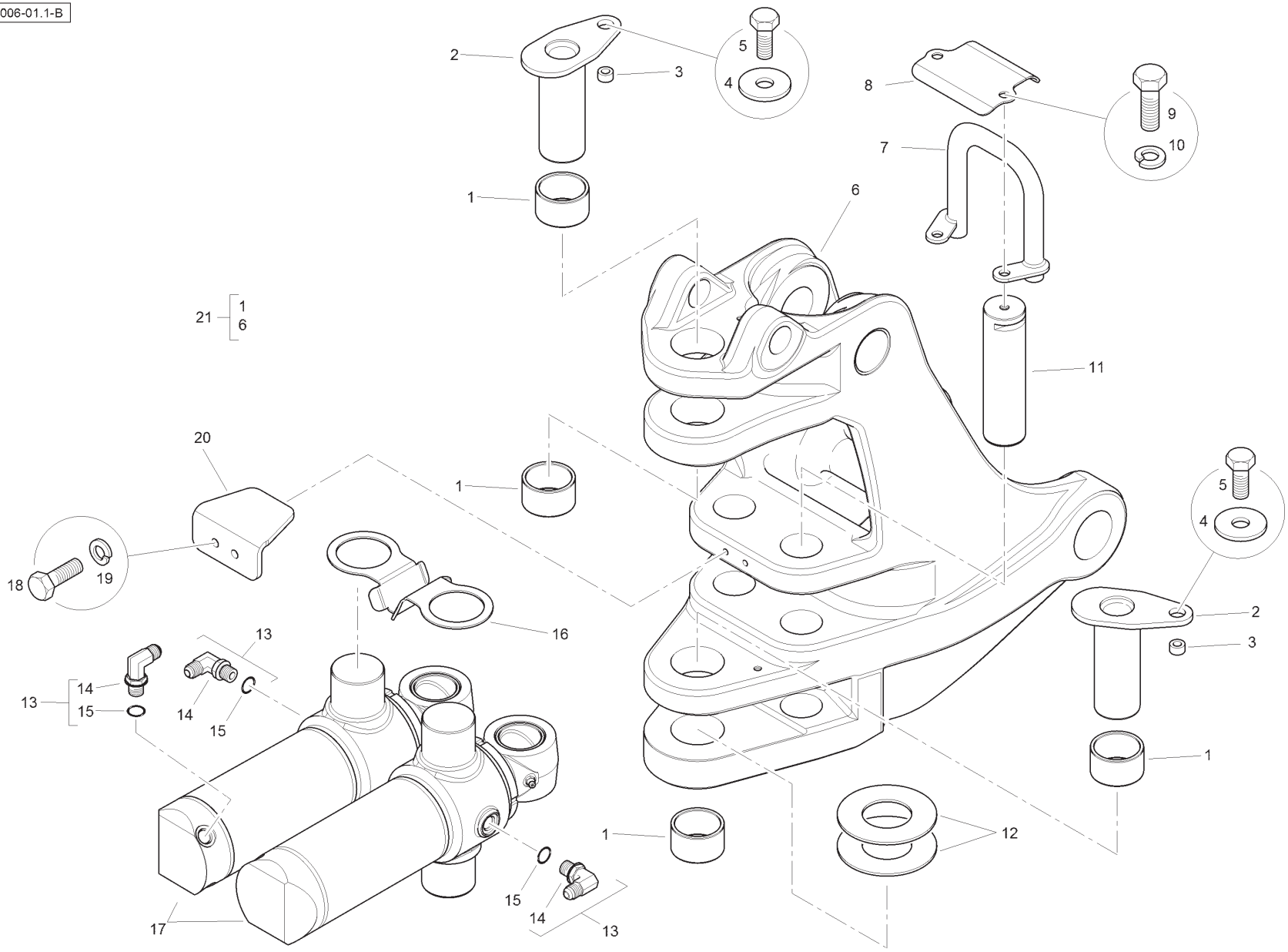
2
3
5
4
8
9
10
7
1
6
21
1
6
11
20
1
5
4
18
19
16
2
3
13
14
15
14
15
1
12
15
14
13
17
13

Item	Part No.	Qty.	English	French	German	Spanish	Remarks
1	6111423M1	4	Bush	Douille	Buchse	Casquillo	
2	6114960M91	2	Pin	Axe	Bolzen	Pasador	
3	6111417M1	2	Spacer	Entretoise	Abstandstuck	Traviesa	
4	339735X1	2	Washer	Rondelle	Unterlegscheibe	Arandela	
5	3009492X1	2	Bolt	Boulon	Schraubbolzen	Perno	
6	T125953	1	Swing Arm Casting	Bras Pivot	Schwenkarm	Brazo Oscilante	
7	T126108	1	Hose Guide	Durit Guide	Schlauch Führung	Flexible Guía	
8	T126161	1	Hose Guide Slider	Durit Guide Curseur	Schlauch Führung Schieber	Flexible Guía Cursor	
9	3009507X1	2	Bolt	Boulon	Schraubbolzen	Perno	
10	339369X1	2	Washer	Rondelle	Unterlegscheibe	Arandela	
11	T126200	2	Pin	Axe	Bolzen	Pasador	
12	3521389M1	2	Washer	Rondelle	Unterlegscheibe	Arandela	
13	358762X91	6	Elbow	Coude	Winkelstuck	Codo	
14	-	1	Elbow	Coude	Winkelstuck	Codo	
15	831497M1	1	O Ring	Joint torique	O Ring	Junta tórica	
16	T101732	1	Clip	Circlip	Schelle	Clip	
17	T122083	2	Slew Cylinder	Verin Hydrauli.	Hydraulik Zyl	Cilindro Hidrauli	
18	6007776M1	2	Bolt	Boulon	Schraubbolzen	Perno	
19	339376X1	2	Washer	Rondelle	Unterlegscheibe	Arandela	
20	T126199	1	Angle Retainer Pin	Equerre Reteneur Axe	Winkel Haltering Bolzen	Angulo Retenedor Pasador	
21	T126206	1	Swing Casting	Pièce coulée	Gußteil	Fundición	

C-71006-02.1-B

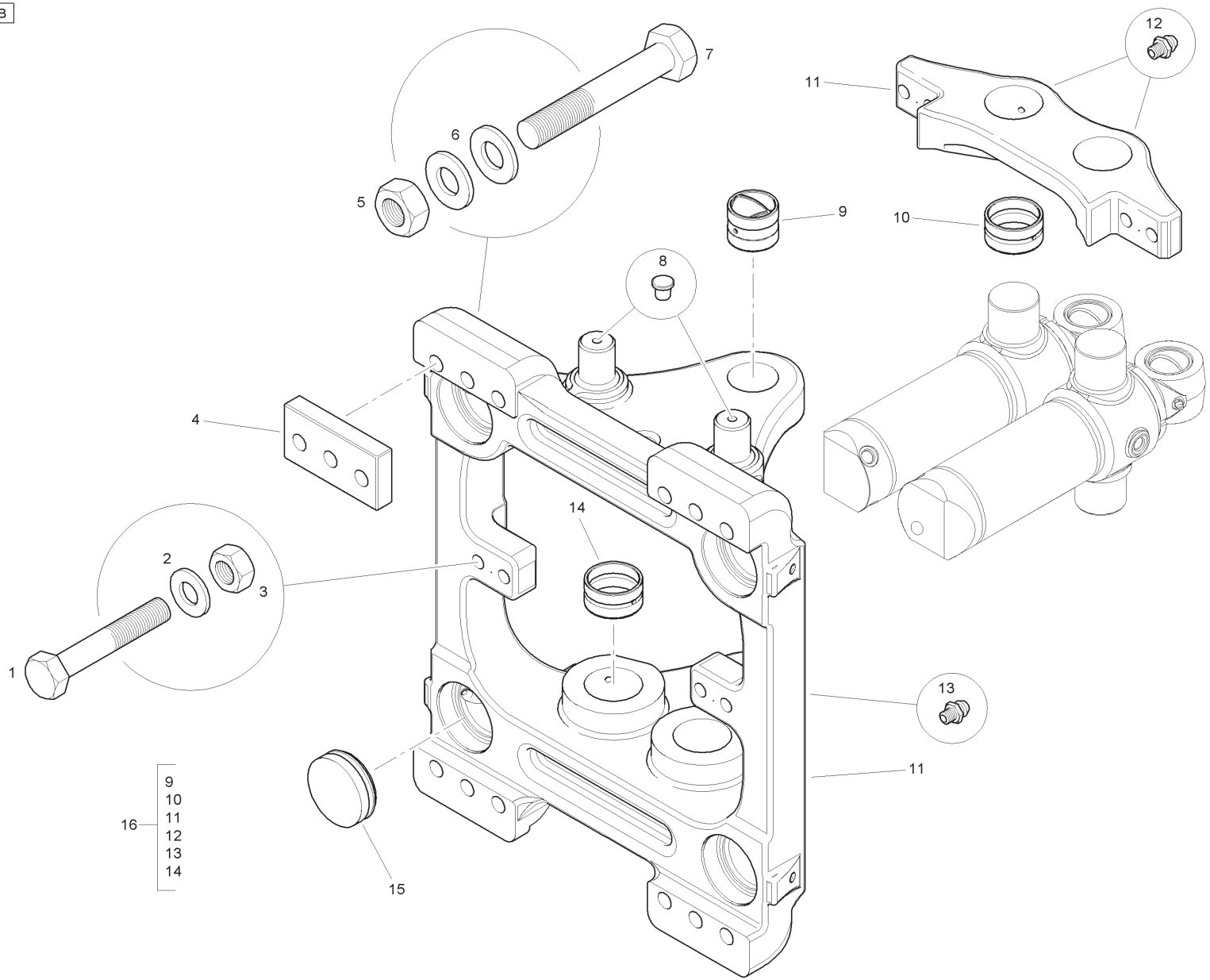

Item	Part No.	Qty.	English	French	German	Spanish	Remarks
1	6112976M1	4	Bolt	Boulon	Schraubbolzen	Perno	
2	385365X1	8	Washer	Rondelle	Unterlegscheibe	Arandela	
3	3522225M3	4	Nut	Ecrou	Mutter	Tuerca	
4	3521610M1GY03	4	Clamp Plate	Platine	Klemmplatte	Placa De Abrazo	
5	6110797M1	12	Nut	Ecrou	Mutter	Tuerca	
6	3517388M1	24	Washer	Rondelle	Unterlegscheibe	Arandela	
7	3522255M2	12	Bolt	Boulon	Schraubbolzen	Perno	
8	T102199	2	Plug	Bouchon	Stopfen	Tapon	
9	3500312M3	2	Bush	Douille	Buchse	Casquillo	
10	6111332M1	2	Bush	Douille	Buchse	Casquillo	
11	6111420M91	1	Mast Casting	Pièce coulée	Gußteil	Fundición	
12	339608X1	2	Grease Nipple	Nipple De Graissage	Schmiernippel	Engrasador	
13	339608X1	4	Grease Nipple	Nipple De Graissage	Schmiernippel	Engrasador	
14	6111332M1	2	Bush	Douille	Buchse	Casquillo	
15	6110790M91	4	Clamp Seal Assy	Ensemble De Joint	Dichtung	Junta, Conj.	
16	6111422M91	1	Mast Casting Assembly	Pièce coulée	Gußteil	Fundición	

Swing System - Centremount - 15ft

4067- 71005

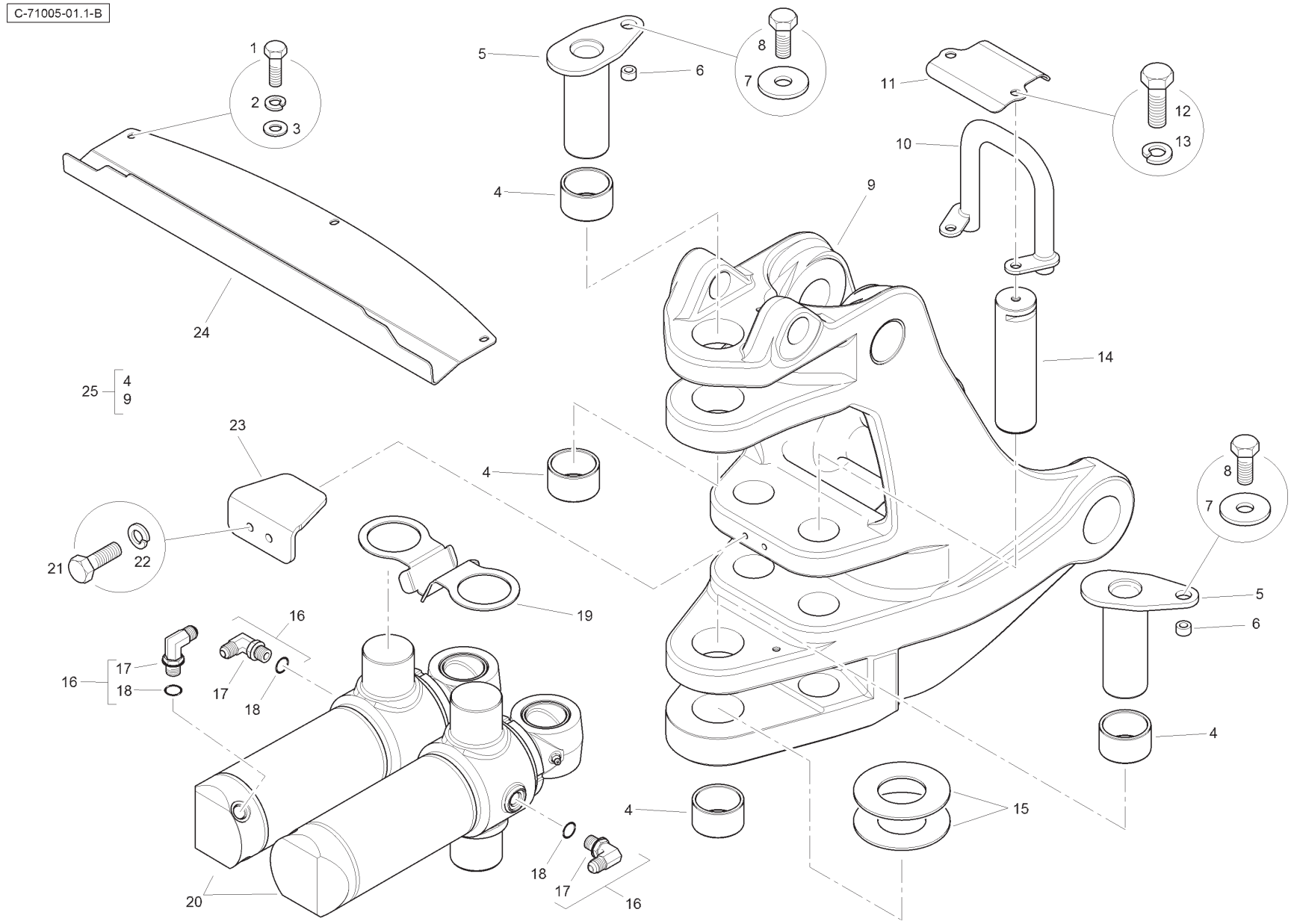

Item	Part No.	Qty.	English	French	German	Spanish	Remarks
1	339761X1	3	Bolt	Boulon	Schraubbolzen	Perno	
2	339374X1	3	Washer	Rondelle	Unterlegscheibe	Arandela	
3	390972X1	3	Washer	Rondelle	Unterlegscheibe	Arandela	
4	6111423M1	4	Bush	Douille	Buchse	Casquillo	
5	6114960M91	2	Pin	Axe	Bolzen	Pasador	
6	6111417M1	2	Spacer	Entretoise	Abstandstuck	Traviesa	
7	339735X1	2	Washer	Rondelle	Unterlegscheibe	Arandela	
8	3009492X1	2	Bolt	Boulon	Schraubbolzen	Perno	
9	T125953	1	Swing Arm Casting	Bras Pivot	Schwenkarm	Brazo Oscilante	
10	T126108	1	Hose Guide	Durit Guide	Schlauch Führung	Flexible Guía	
11	T126161	1	Hose Guide Slider	Durit Guide Curseur	Schlauch Führung Schieber	Flexible Guía Cursor	
12	3009507X1	2	Bolt	Boulon	Schraubbolzen	Perno	
13	339369X1	2	Washer	Rondelle	Unterlegscheibe	Arandela	
14	T126200	2	Pin	Goupille	Bolzen	Pasador	
15	3521389M1	2	Washer	Rondelle	Unterlegscheibe	Arandela	
16	358762X91	6	Elbow	Coude	Winkelstuck	Codo	
17	-	1	Elbow	Coude	Winkelstuck	Codo	
18	831497M1	1	O Ring	Joint torique	O Ring	Junta tórica	
19	T101732	1	Clip	Circlip	Schelle	Clip	
20	T122083	2	Slew Cylinder	Verin Hydrauli.	Hydraulik Zyl	Cilindro Hidrauli	
21	6007776M1	2	Bolt	Boulon	Schraubbolzen	Perno	
22	339376X1	2	Washer	Rondelle	Unterlegscheibe	Arandela	
23	T126199	1	Angle Retainer Pin	Equerre Reteneur Axe	Winkel Haltering Bolzen	Angulo Retenedor Pasador	
24	T103513	1	Cover Plate	Couvercle	Deckel	Cubierta	
25	T126206	1	Swing Casting	Pièce coulée	Gußteil	Fundición	

Not Illustrated

Non Illustrée

Nicht Abgebildet

Non Illustrato

No Ilustrado

Item	Part No.	Qty.	English	French	German	Spanish	Remarks
1	-	0	Not Serviced	Non Entretenu	Nicht Instand Gehalten	No Mantenido	

C-72003-01.1-B

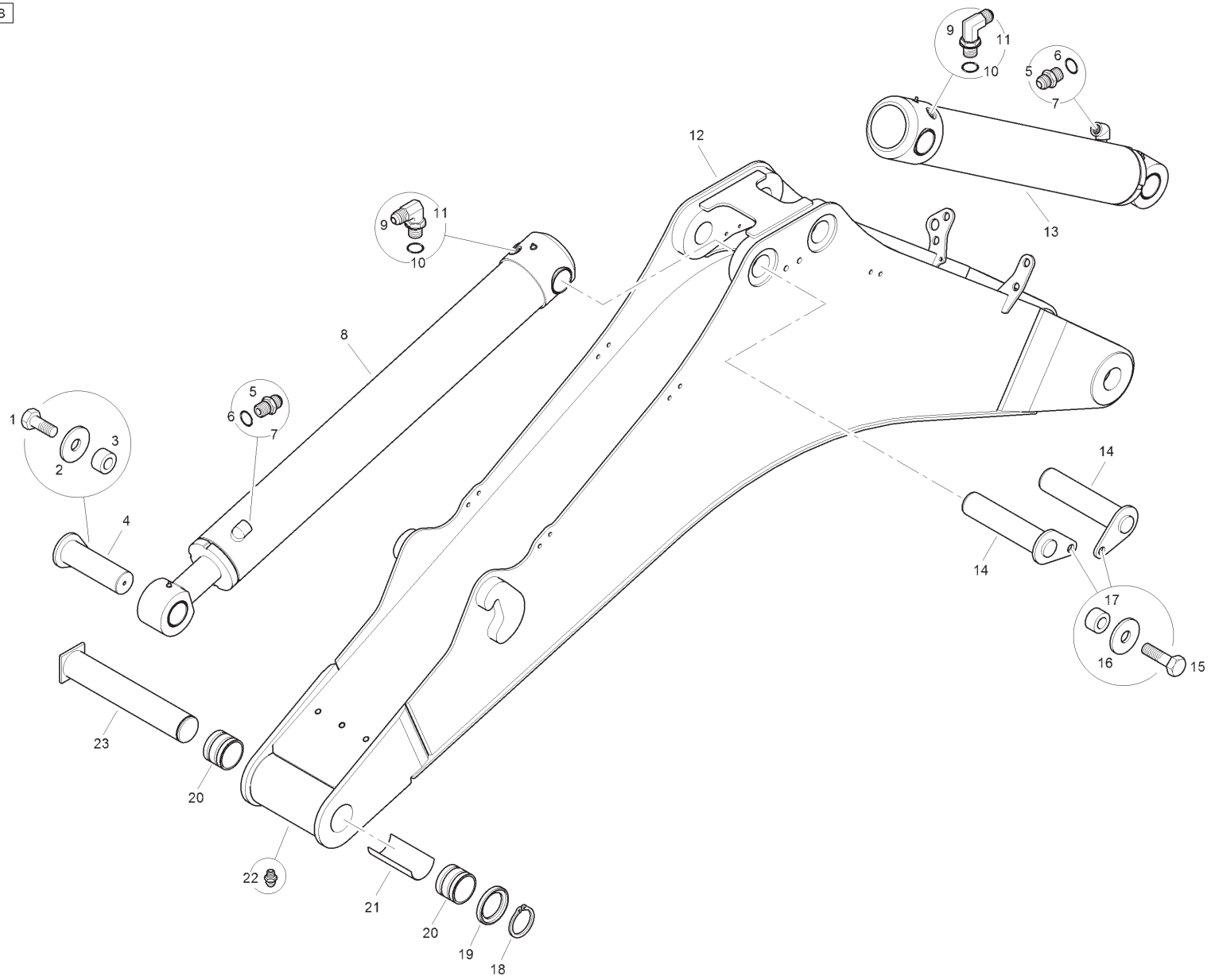

Item	Part No.	Qty.	English	French	German	Spanish	Remarks
1	3009492X1	1	Bolt	Boulon	Schraubbolzen	Perno	
2	339735X1	1	Washer	Rondelle	Scheibe	Arandela	
3	6111417M1	1	Spacer	Entretoise	Abstandstuck	Traviesa	
4	6111814M91	1	Pin	Axe	Bolzen	Pasador	
5	-	1	Union	Raccord	Verschraubung	Racor	
6	835024M1	2	O Ring	Joint Torique	O Ring	Junta De Tipo O	
7	835013M91	2	Connector	Raccord	Schraubanschluss	Conexión, Conj.	
8	T105912	1	Cylinder - Boom	Verin Hydrauli.	Hydraulik Zyl	Cilindro Hidrauli	
9	835007M91	2	Elbow	Coude	Kniestück	Codo	
10	835024M1	2	O Ring	Joint Torique	O Ring	Junta De Tipo O	
11	-	1	Elbow	Coude	Kniestück	Codo	
12	6111554M91	1	Boom	Flèche	Ausleger	Aguilón	
13	T105911	1	Cylinder - Dipper	Verin Bras Pelle	Loffelstielzyl	Cilindro Brazo	
14	6111571M91	2	Pin	Axe	Bolzen	Pasador	
15	3009494X1	2	Bolt	Boulon	Schraubbolzen	Perno	
16	339735X1	2	Washer	Rondelle	Scheibe	Arandela	
17	6111417M1	2	Spacer	Entretoise	Abstandstuck	Traviesa	
18	1440533X1	1	Circlip	Segment D'arret	Sicherungsring	Anillo De Resorte	
19	6114875M1	1	Washer	Rondelle	Scheibe	Arandela	
20	3521388M5	2	Bush	Douille	Buchse	Casquillo	
21	T125329	1	Bush	Douille	Buchse	Casquillo	
22	339608X1	1	Grease Nipple	Nipple De Graissage	Schmiernippel	Engrasador	
23	6114873M91	1	Pin	Axe	Bolzen	Pasador	

C-72003-01.1-B

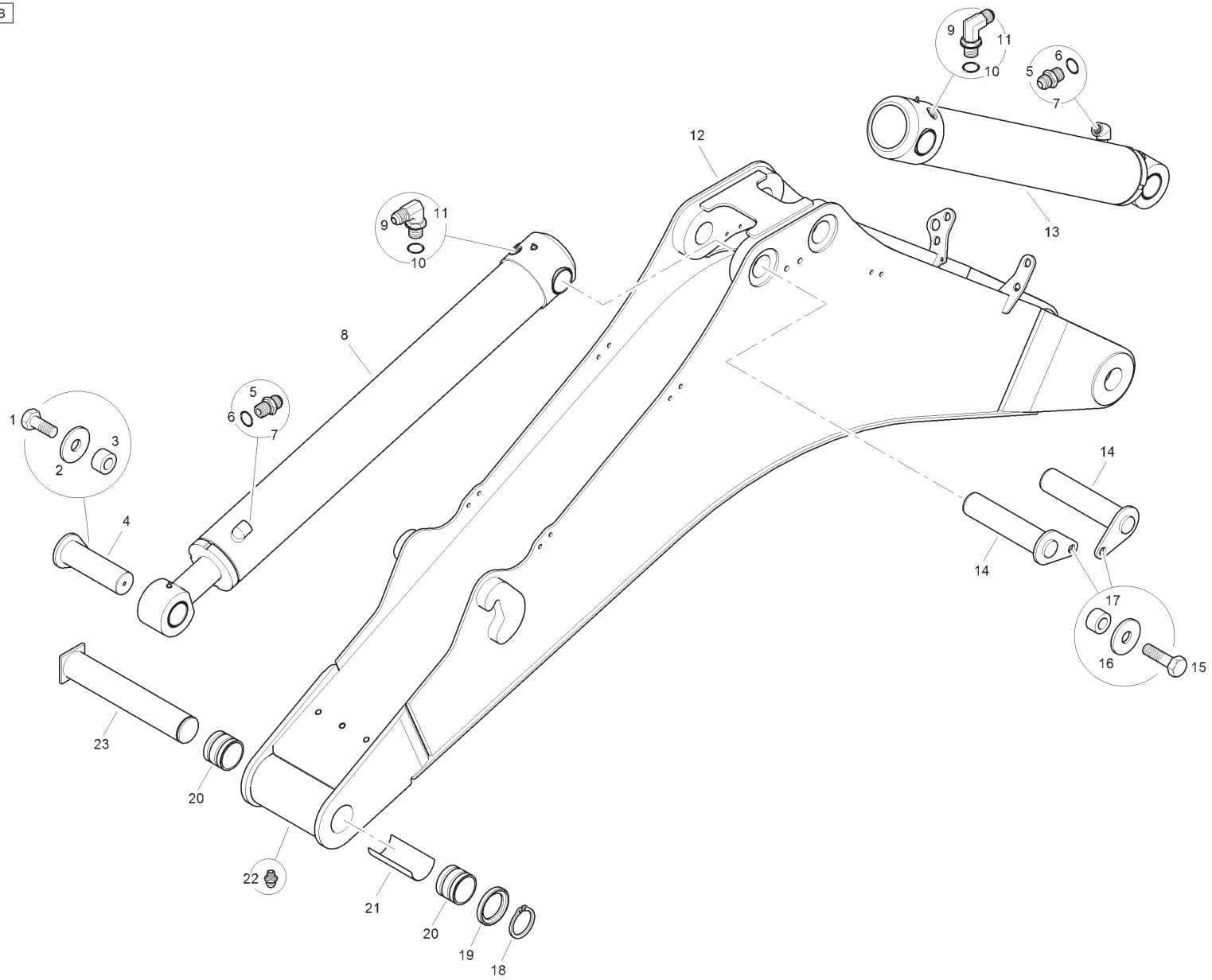

Item	Part No.	Qty.	English	French	German	Spanish	Remarks
1	3009492X1	1	Bolt	Boulon	Schraubbolzen	Perno	
2	339735X1	1	Washer	Rondelle	Scheibe	Arandela	
3	6111417M1	1	Spacer	Entretoise	Abstandstuck	Traviesa	
4	6111814M91	1	Pin	Axe	Bolzen	Pasador	
5	-	1	Union	Raccord	Verschraubung	Racor	
6	835024M1	2	O Ring	Joint Torique	O Ring	Junta De Tipo O	
7	835013M91	2	Connector	Raccord	Schraubanschluss	Conexión, Conj.	
8	T105912	1	Cylinder - Boom	Verin Hydrauli.	Hydraulik Zyl	Cilindro Hidrauli	
9	835007M91	2	Elbow	Coude	Kniestück	Codo	
10	835024M1	2	O Ring	Joint Torique	O Ring	Junta De Tipo O	
11	-	1	Elbow	Coude	Kniestück	Codo	
12	6111554M91	1	Boom	Flèche	Ausleger	Aguilón	
13	T105911	1	Cylinder - Dipper	Verin Bras Pelle	Loffelstielzyl	Cilindro Brazo	
14	6111571M91	2	Pin	Axe	Bolzen	Pasador	
15	3009494X1	2	Bolt	Boulon	Schraubbolzen	Perno	
16	339735X1	2	Washer	Rondelle	Scheibe	Arandela	
17	6111417M1	2	Spacer	Entretoise	Abstandstuck	Traviesa	
18	1440533X1	1	Circlip	Segment D'arret	Sicherungsring	Anillo De Resorte	
19	6114875M1	1	Washer	Rondelle	Scheibe	Arandela	
20	3521388M5	2	Bush	Douille	Buchse	Casquillo	
21	T125329	1	Bush	Douille	Buchse	Casquillo	
22	339608X1	1	Grease Nipple	Nipple De Graissage	Schmiernippel	Engrasador	
23	6114873M91	1	Pin	Axe	Bolzen	Pasador	

Not Illustrated

Non Illustrée

Nicht Abgebildet

Non Illustrato

No Ilustrado

Item	Part No.	Qty.	English	French	German	Spanish	Remarks
1	-	0	Not Serviced	Non Entretenu	Nicht Instand Gehalten	No Mantenido	

C-73010-01.1-B

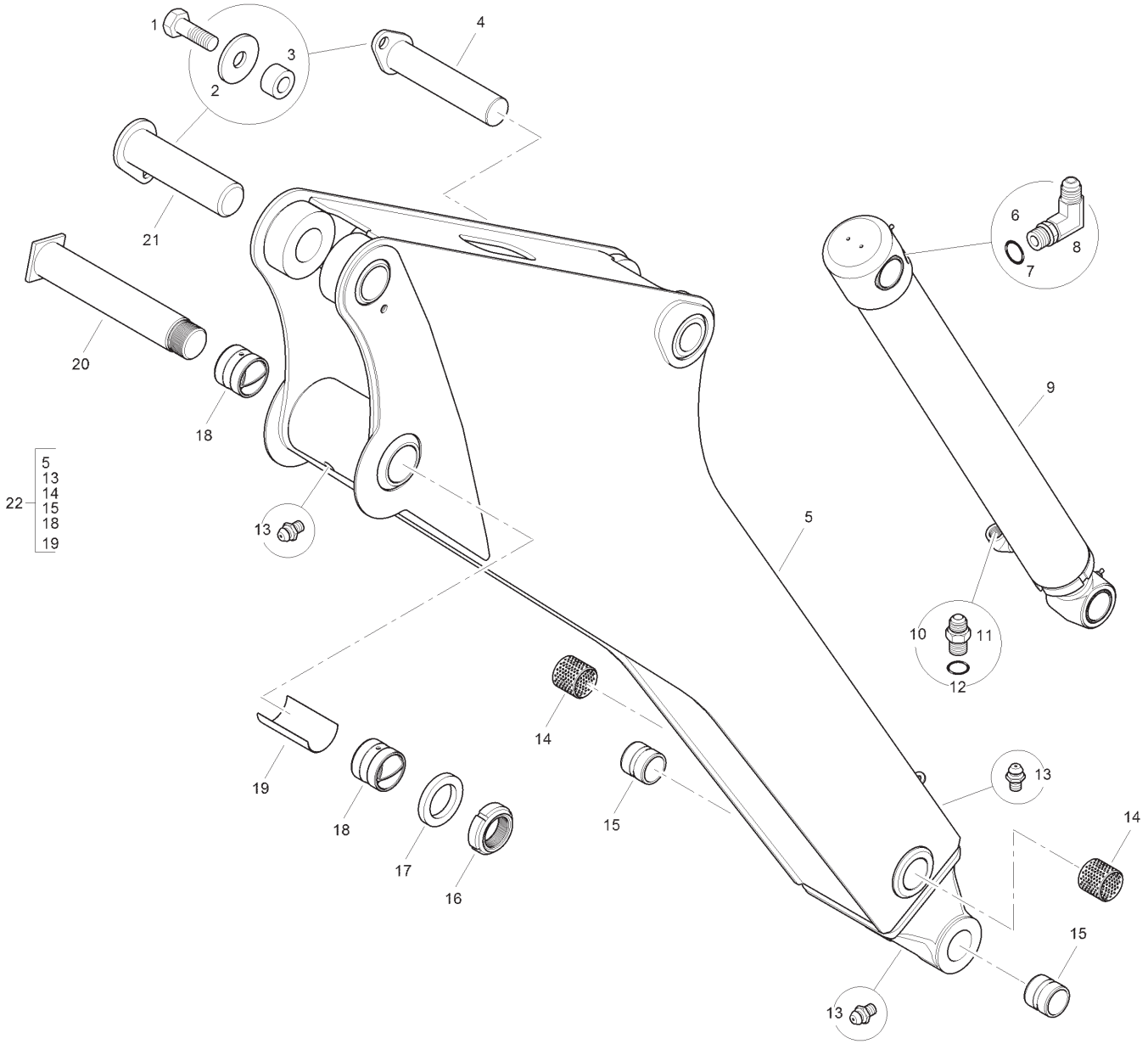
1
2
3
4
21
20
18
22
5
13
14
15
18
19
13
5
6
8
7
9
10
11
12
14
19
18
17
16
15
13
14
15
13

Item	Part No.	Qty.	English	French	German	Spanish	Remarks
1	3009493X1	2	Bolt	Boulon	Schraubbolzen	Perno	
2	339735X1	2	Washer Heavy	Rondelle	Scheibe	Arandela	
3	6111417M1	2	Spacer	Entretoise	Abstandstuck	Traviesa	
4	6111667M91	1	Pin	Axe	Bolzen	Pasador	
5	-	1	Dipper	Bras De Pelle	Löffelstiel	Brazo Cucharón	
6	835007M91	1	Elbow	Coude	Kniestück	Codo	
7	835024M1	1	O Ring	Joint Torique	O Ring	Junta De Tipo O	
8	-	1	Elbow	Coude	Kniestück	Codo	
9	T105910	1	Bucket Cylinder	Verin De Godet	Schaufelzylinder	Cilindro Cuchar	
10	358743X91	1	Connector & O Ring	Borne	Doppelnippel	Unión	
11	-	1	Union	Raccord	Verschraubung	Racor	
12	831497M1	1	O Ring	Joint Torique	O-ring	Junta De Tipo O	
13	339608X1	3	Grease Nipple	Nipple De Graissage	Schmiernippel	Engrasador	
14	6111713M1	2	Bearing	Coussinet	Lager	Cojinete	
15	3500009M3	2	Bush	Douille	Buchse	Casquillo	
16	6111824M1	1	Nyloc Nut	Ecrou	Mutter	Tuerca	
17	6111823M1	1	Washer	Rondelle	Scheibe	Arandela	
18	3500312M3	2	Bush	Douille	Buchse	Casquillo	
19	T125332	1	Bush	Douille	Buchse	Casquillo	
20	6111585M91	1	Pin	Axe	Bolzen	Pasador	
21	6111825M91	1	Pin	Axe	Bolzen	Pasador	
22	6111715M91W01	1	Dipper Assembly	Bras De Pelle	Löffelstiel	Brazo Cucharón	

C-73010-01.1-B

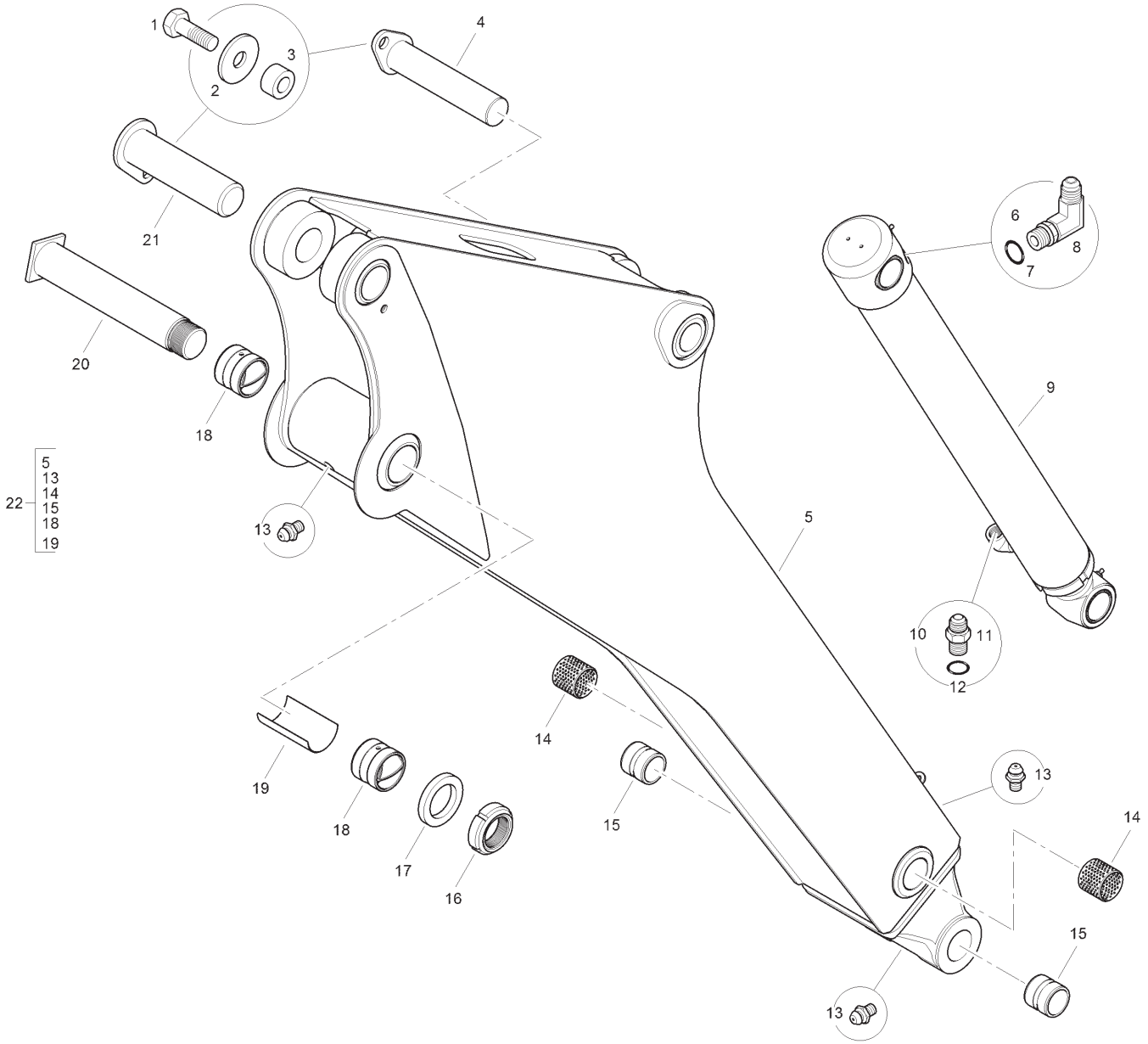
1
2
3
4
21
20
18
22
5
13
14
15
18
19
13
5
6
8
7
9
10
11
12
14
19
18
17
16
15
13
14
15
13

Item	Part No.	Qty.	English	French	German	Spanish	Remarks
1	3009493X1	2	Bolt	Boulon	Schraubbolzen	Perno	
2	339735X1	2	Washer Heavy	Rondelle	Scheibe	Arandela	
3	6111417M1	2	Spacer	Entretoise	Abstandstuck	Traviesa	
4	6111667M91	1	Pin	Axe	Bolzen	Pasador	
5	-	1	Dipper	Bras De Pelle	Löffelstiel	Brazo Cucharón	
6	835007M91	1	Elbow	Coude	Kniestück	Codo	
7	835024M1	1	O Ring	Joint Torique	O Ring	Junta De Tipo O	
8	-	1	Elbow	Coude	Kniestück	Codo	
9	T105910	1	Bucket Cylinder	Verin De Godet	Schaufelzylinder	Cilindro Cuchar	
10	358743X91	1	Connector & O Ring	Borne	Doppelnippel	Unión	
11	-	1	Union	Raccord	Verschraubung	Racor	
12	831497M1	1	O Ring	Joint Torique	O-ring	Junta De Tipo O	
13	339608X1	3	Grease Nipple	Nipple De Graissage	Schmiernippel	Engrasador	
14	6111713M1	2	Bearing	Coussinet	Lager	Cojinete	
15	3500009M3	2	Bush	Douille	Buchse	Casquillo	
16	6111824M1	1	Nyloc Nut	Ecrou	Mutter	Tuerca	
17	6111823M1	1	Washer	Rondelle	Scheibe	Arandela	
18	3500312M3	2	Bush	Douille	Buchse	Casquillo	
19	T125332	1	Bush	Douille	Buchse	Casquillo	
20	6111585M91	1	Pin	Axe	Bolzen	Pasador	
21	6111825M91	1	Pin	Axe	Bolzen	Pasador	
22	6111715M91Y02	1	Dipper Assembly	Bras De Pelle	Löffelstiel	Brazo Cucharón	

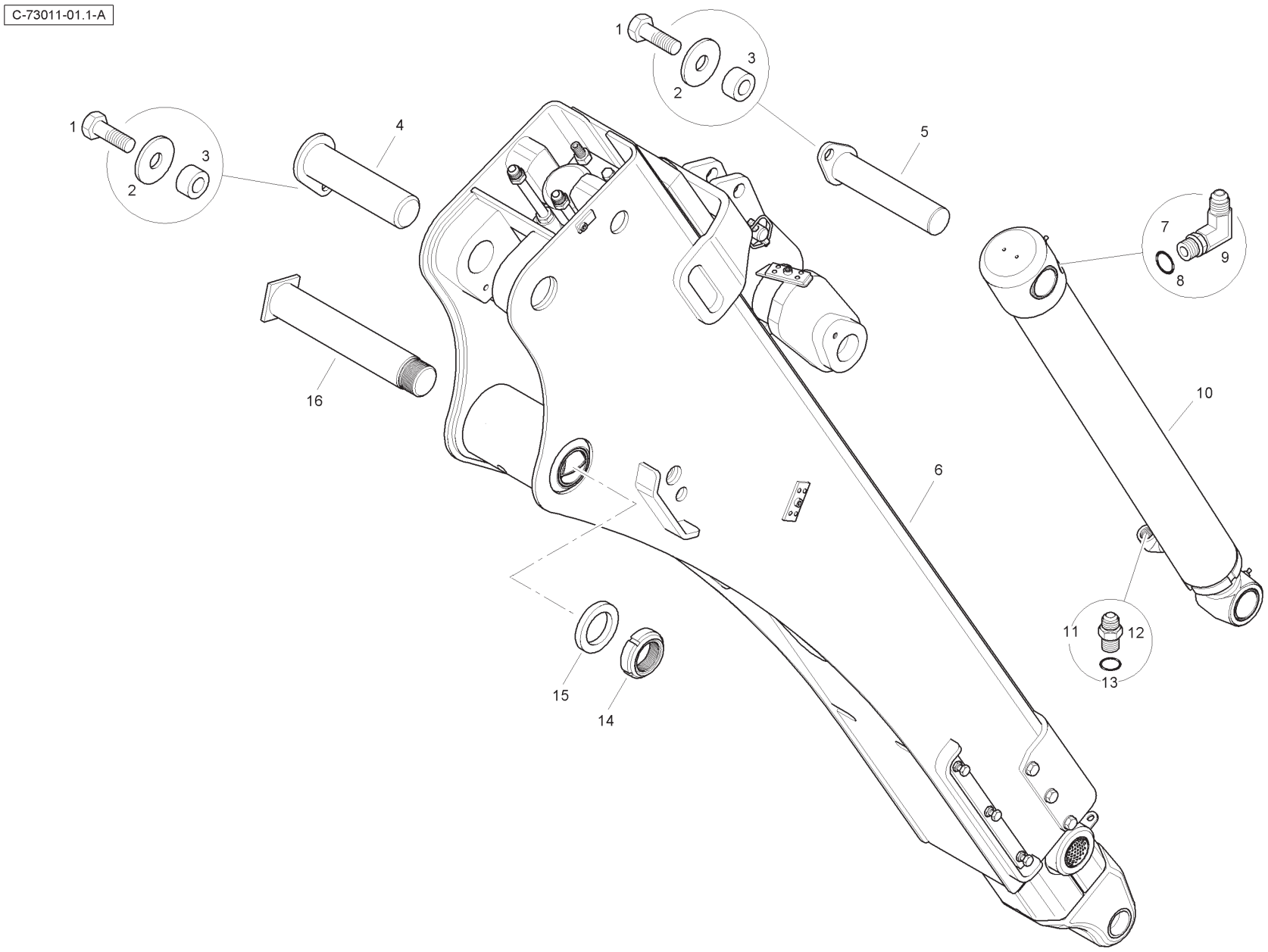
C-73011-01.1-A
1
2
3
4
5
6
7
8
9
10
11
12
13
14
15
16

Item	Part No.	Qty.	English	French	German	Spanish	Remarks
1	3009493X1	2	Bolt	Boulon	Schraubbolzen	Perno	
2	339735X1	2	Washer	Rondelle	Scheibe	Arandela	
3	6111417M1	2	Spacer	Entretoise	Abstandstuck	Traviesa	
4	6111825M91	1	Pin	Axe	Bolzen	Pasador	
5	6111667M91	1	Pin	Axe	Bolzen	Pasador	
6	T125549W01	1	Dipper Assembly	Bras De Pelle	Löffelstiel	Brazo Cucharón	
7	835007M91	1	Elbow	Coude	Kniestück	Codo	
8	835024M1	1	O Ring	Joint Torique	O Ring	Junta De Tipo O	
9	-	1	Elbow	Coude	Kniestück	Codo	
10	T105910	1	Bucket Cylinder	Verin De Godet	Schaufelzylinder	Cilindro Cuchar	
11	358743X91	1	Connector & O Ring	Borne	Doppelnippel	Unión	
12	-	1	Union	Raccord	Verschraubung	Racor	
13	831497M1	1	O Ring	Joint Torique	O Ring	Junta De Tipo O	
14	6111824M1	1	Nut	Ecrou	Mutter	Tuerca	
15	6111823M1	1	Washer	Rondelle	Scheibe	Arandela	
16	6111585M91	1	Pin	Axe	Bolzen	Pasador	

Dipper - Outer - 15ft - White

4067- 73011W

C-73011-02.1-B

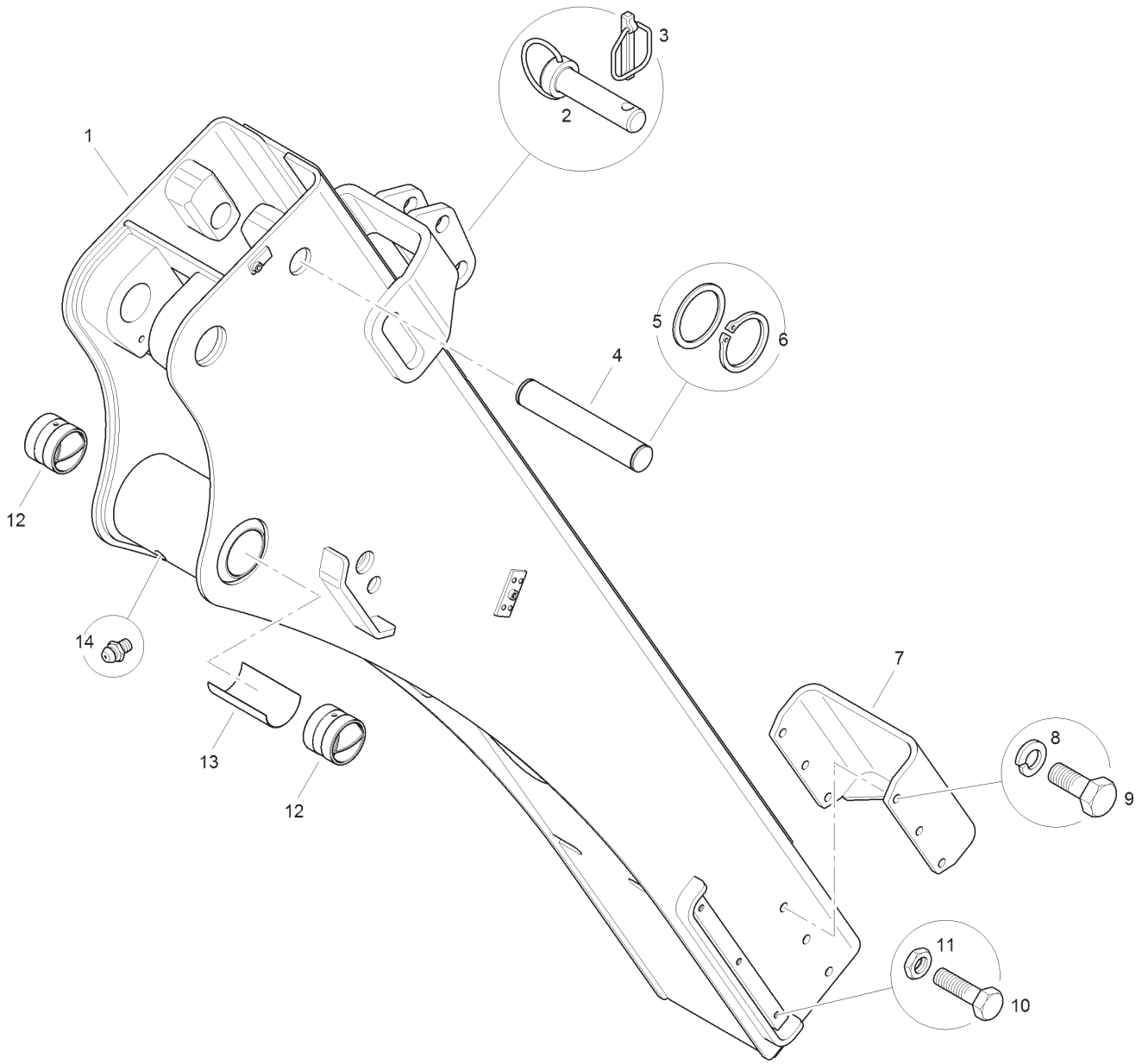

Item	Part No.	Qty.	English	French	German	Spanish	Remarks
1	T125548W01	1	Extendable Dipper Outer	Bras De Pelle - Externe	Löffelstiel - Äußer	Brazo Cucharón - Externo	
2	T122130	1	Lock Pin	Ens Goup Anneau	Bolzen Mit Ring	Cjto Clav/anillo	
3	3516522M91	1	Safety Linch Pin	Goupille D´arrêt	Klappstecker	Pasador De Parada	
4	6111679M1	1	Pin	Axe	Bolzen	Pasador	
5	6111893M1	2	Spacer	Entretoise	Abstandstuck	Pieza Distancia	
6	339820X1	2	Circlip	Segment D'arret	Sicherungsring	Anillo De Resorte	
7	6111625M91W01	1	Retainer	Reteneur	Haltering	Retenedor	
8	339369X1	6	Washer	Rondelle	Scheibe	Arandela	
9	3009506X1	6	Bolt	Boulon	Schraubbolzen	Perno	
10	3009494X1	6	Bolt	Boulon	Schraubbolzen	Perno	
11	3009694X1	6	Nut	Ecrou	Mutter	Tuerca De Retención	
12	3500312M3	2	Bush	Douille	Buchse	Casquillo	
13	T125332	1	Bush	Douille	Buchse	Casquillo	
14	339608X1	1	Grease Nipple	Nipple De Graissage	Schmiernippel	Engrasador	

Dipper - Inner - 15ft - White

4067- 73011W

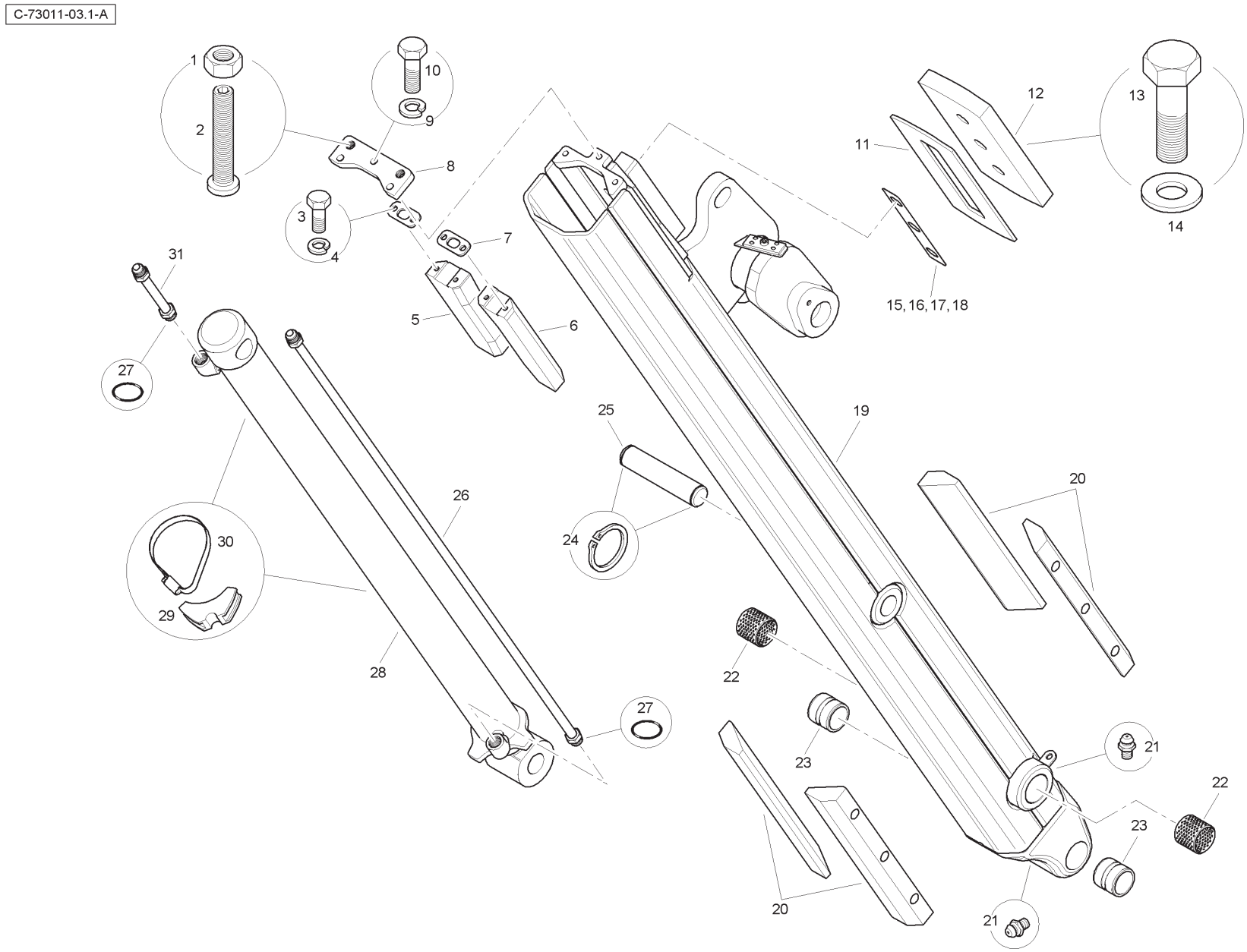

Item	Part No.	Qty.	English	French	German	Spanish	Remarks
1	339034X1	2	Nut	Ecrou	Mutter	Tuerca	
2	T119129	2	Adjuster Screw	Vis	Schraube	Tornillo	
3	3009492X1	4	Bolt	Boulon	Schraubbolzen	Perno	
4	339376X1	4	Spring Washer	Rondelle Frein	Federring	Arandela De Freno	
5	T125308	1	Wear Pad	Plaque Usure	Tragplatte	Placa De Roce	Upper RH
6	T125309	1	Wear Pad	Plaque Usure	Tragplatte	Placa De Roce	Upper LH
7	T125310	2	Retaining Plate	Plaque Retenue	Halteplatte	Pletina Retencio	
8	T125314	1	Retainer	Reteneur	Haltering	Retenedor	
9	339369X1	3	Spring Washer	Rondelle Frein	Federring	Arandela De Freno	
10	391934X1	3	Bolt	Boulon	Schraubbolzen	Perno	
11	T125434	1	Wear Pad	Plaque Usure	Tragplatte	Placa De Roce	
12	T125429W01	1	Cover Plate	Plaque	Platte	Plato	
13	T125408	3	Bolt	Boulon	Schraubbolzen	Perno	
14	896-11024	3	Washer	Rondelle	Scheibe	Arandela	
15	T125328	AR	Shim	Cale Réglage	Einstellblech	Calce	3 Hole - 0.5mm
16	T125333	AR	Shim	Cale Réglage	Einstellblech	Calce	3 Hole - 1mm
17	T125334	AR	Shim	Cale Réglage	Einstellblech	Calce	3 Hole - 2mm
18	T125335	AR	Shim	Cale Réglage	Einstellblech	Calce	3 Hole - 3mm
19	T125547W01	1	Extendable Dipper Inner	Bras De Pelle - Intérieur	Löffelstiel - Inner	Brazo Cucharón - Interno	
20	6111618M1	4	Wear Pad	Plaque Usure	Tragplatte	Placa De Roce	
21	339608X1	2	Grease Nipple	Nipple De Graissage	Schmiernippel	Engrasador	
22	6111713M1	2	Bearing	Coussinet	Lager	Cojinete	
23	3500009M3	2	Bush	Douille	Buchse	Casquillo	
24	339820X1	2	Circlip	Segment D'arret	Sicherungsring	Anillo De Resorte	
25	6111678M1	1	Pin	Axe	Bolzen	Pasador	
26	T111064	1	Tube Assy	Ensemble Tube	Rohr Kpl	Conj.De Tubo	
27	835024M1	2	O Ring	Joint Torique	O Ring	Junta De Tipo O	
28	T111433	1	Cylinder	Vérin Hydrauli	Hydraulik Zyl	Cilindro Hidrauli	
29	T114670	2	Saddle	Selle	Sattel	Silla	
30	3517728M1	2	Clip	Bride Pour Tutaux	Schlauchschelle	Clip	
31	T111066	1	Tube Assy	Ensemble Tube	Rohr Kpl	Conj.De Tubo	

Dipper - Extending - 15ft - Yellow

4067- 73011Y

C-73011-01.1-A

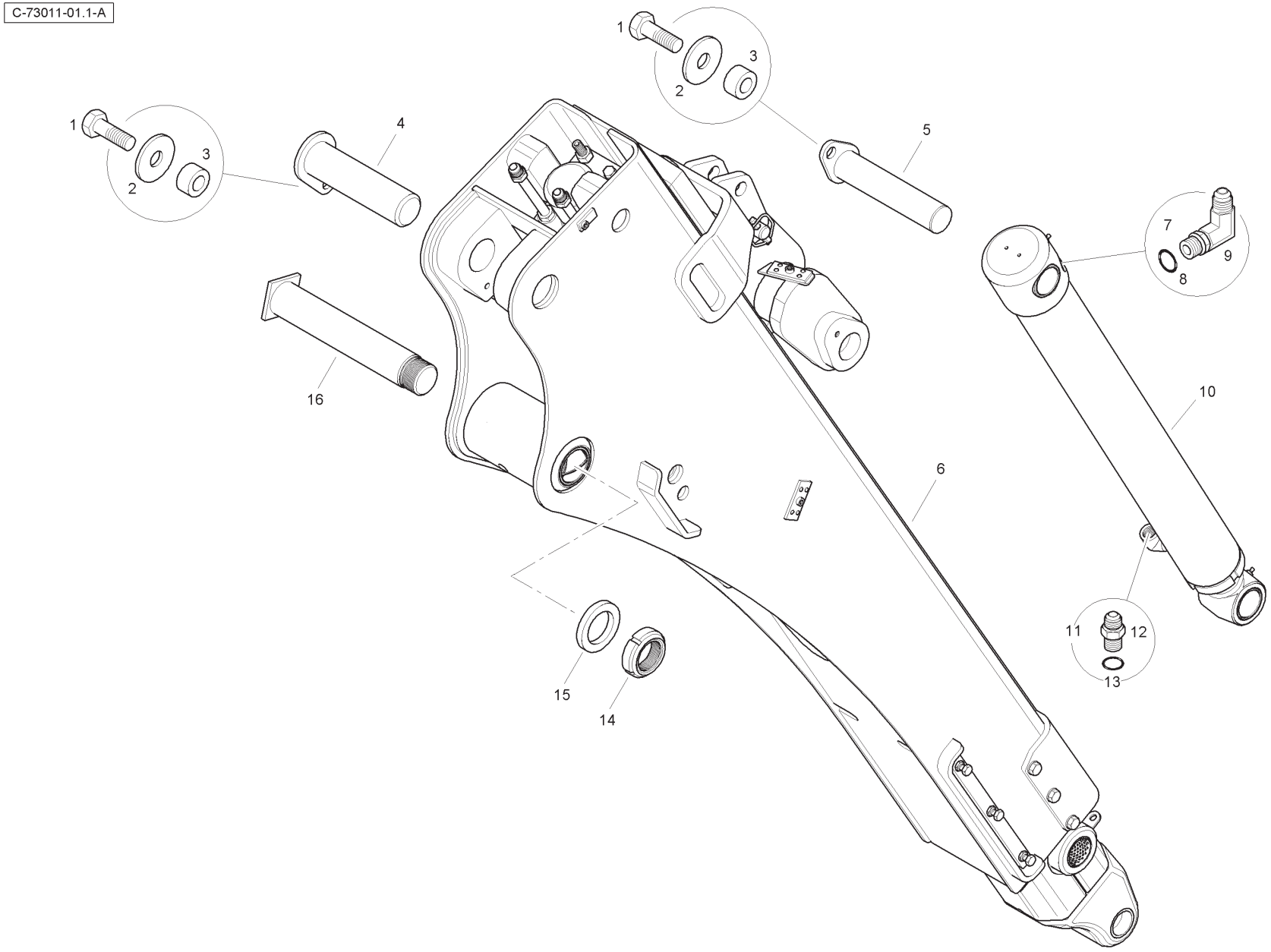

Item	Part No.	Qty.	English	French	German	Spanish	Remarks
1	3009493X1	2	Bolt	Boulon	Schraubbolzen	Perno	
2	339735X1	2	Washer	Rondelle	Scheibe	Arandela	
3	6111417M1	2	Spacer	Entretoise	Abstandstuck	Traviesa	
4	6111825M91	1	Pin	Axe	Bolzen	Pasador	
5	6111667M91	1	Pin	Axe	Bolzen	Pasador	
6	T125549Y02	1	Dipper Assembly	Bras De Pelle	Löffelstiel	Brazo Cucharón	
7	835007M91	1	Elbow	Coude	Kniestück	Codo	
8	835024M1	1	O Ring	Joint Torique	O Ring	Junta De Tipo O	
9	-	1	Elbow	Coude	Kniestück	Codo	
10	T105910	1	Bucket Cylinder	Verin De Godet	Schaufelzylinder	Cilindro Cuchar	
11	358743X91	1	Connector & O Ring	Borne	Doppelnippel	Unión	
12	-	1	Union	Raccord	Verschraubung	Racor	
13	831497M1	1	O Ring	Joint Torique	O Ring	Junta De Tipo O	
14	6111824M1	1	Nut	Ecrou	Mutter	Tuerca	
15	6111823M1	1	Washer	Rondelle	Scheibe	Arandela	
16	6111585M91	1	Pin	Axe	Bolzen	Pasador	

Dipper - Outer - 15ft - Yellow

4067- 73011Y

C-73011-02.1-B

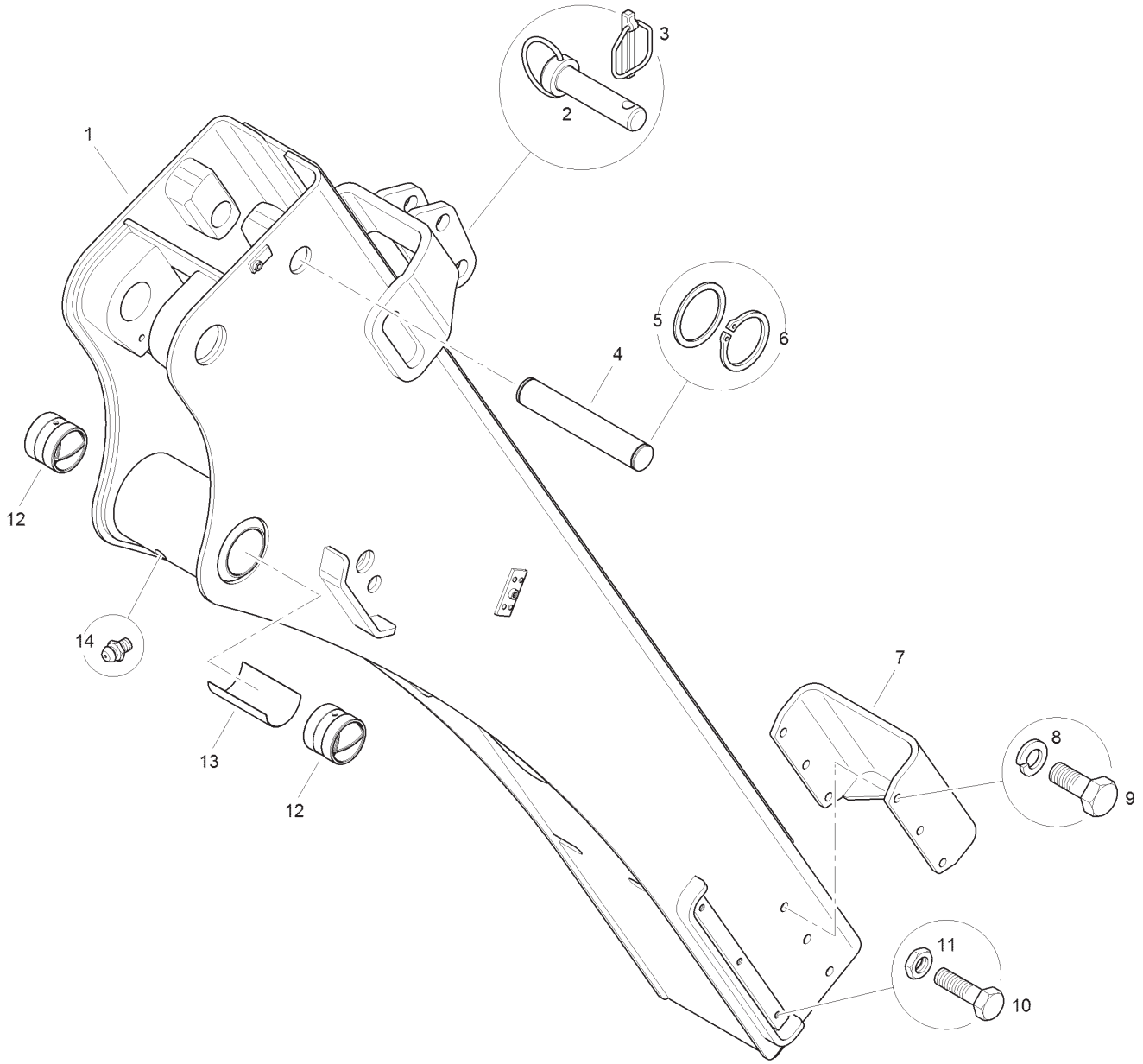

Item	Part No.	Qty.	English	French	German	Spanish	Remarks
1	T125548	1	Extendable Dipper Outer	Bras De Pelle - Externe	Löffelstiel - Äußer	Brazo Cucharón - Externo	
2	T122130	1	Lock Pin	Ens Goup Anneau	Bolzen Mit Ring	Cjto Clav/anillo	
3	3516522M91	1	Safety Linch Pin	Goupille D´arrêt	Klappstecker	Pasador De Parada	
4	6111679M1	1	Pin	Axe	Bolzen	Pasador	
5	6111893M1	2	Spacer	Entretoise	Abstandstuck	Pieza Distancia	
6	339820X1	2	Circlip	Segment D'arret	Sicherungsring	Anillo De Resorte	
7	6111625M91Y02	1	Retainer	Reteneur	Haltering	Retenedor	
8	339369X1	6	Washer	Rondelle	Scheibe	Arandela	
9	3009506X1	6	Bolt	Boulon	Schraubbolzen	Perno	
10	3009494X1	6	Bolt	Boulon	Schraubbolzen	Perno	
11	3009694X1	6	Nut	Ecrou	Mutter	Tuerca De Retención	
12	3500312M3	2	Bush	Douille	Buchse	Casquillo	
13	T125332	1	Bush	Douille	Buchse	Casquillo	
14	339608X1	1	Grease Nipple	Nipple De Graissage	Schmiernippel	Engrasador	

Dipper - Inner - 15ft - Yellow

4067- 73011Y

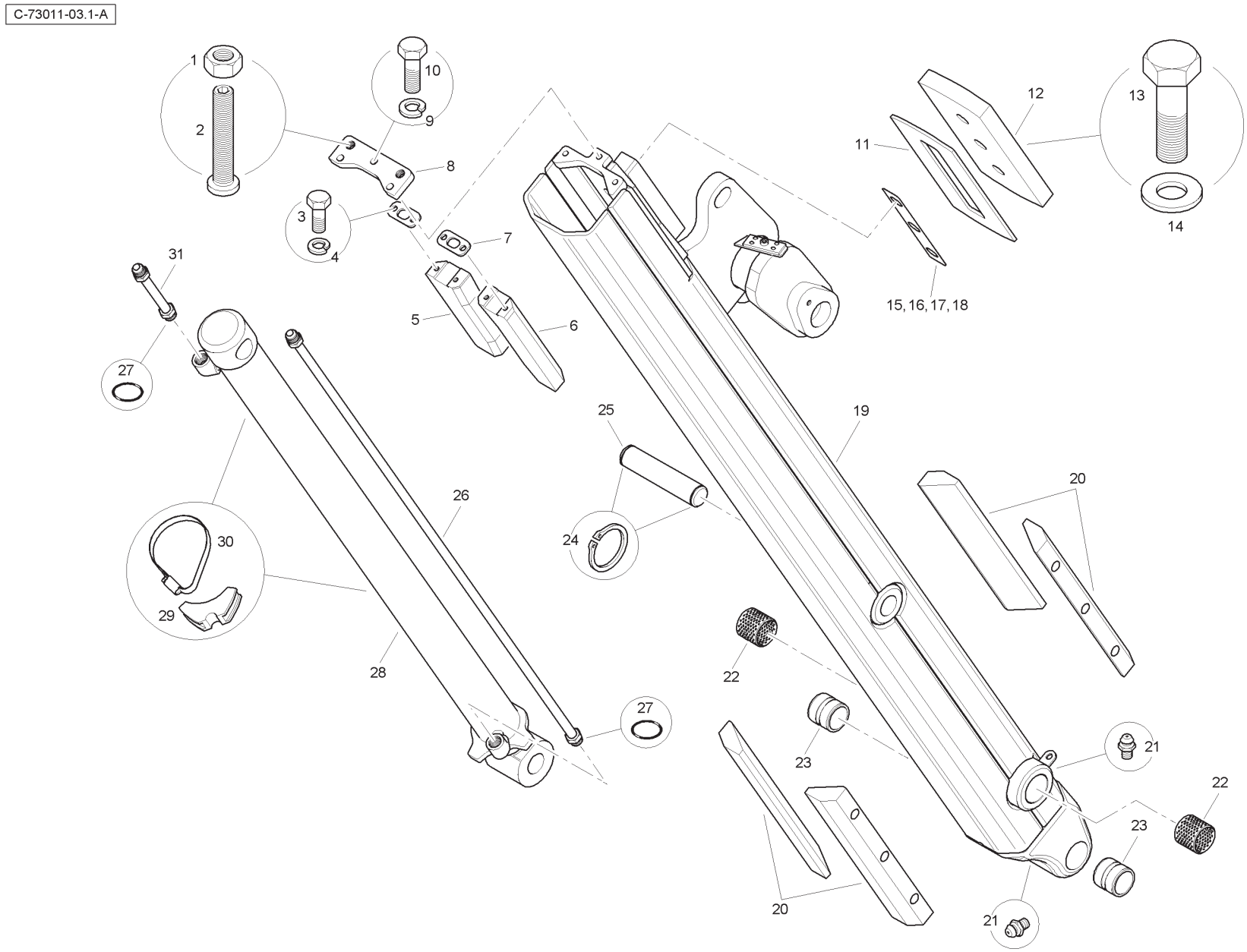

Item	Part No.	Qty.	English	French	German	Spanish	Remarks
1	339034X1	2	Nut	Ecrou	Mutter	Tuerca	
2	T119129	2	Adjuster Screw	Vis	Schraube	Tornillo	
3	3009492X1	4	Bolt	Boulon	Schraubbolzen	Perno	
4	339376X1	4	Spring Washer	Rondelle Frein	Federring	Arandela De Freno	
5	T125308	1	Wear Pad	Plaque Usure	Tragplatte	Placa De Roce	Upper RH
6	T125309	1	Wear Pad	Plaque Usure	Tragplatte	Placa De Roce	Upper LH
7	T125310	2	Retaining Plate	Plaque Retenue	Halteplatte	Pletina Retencio	
8	T125314	1	Retainer	Reteneur	Haltering	Retenedor	
9	339369X1	3	Spring Washer	Rondelle Frein	Federring	Arandela De Freno	
10	391934X1	3	Bolt	Boulon	Schraubbolzen	Perno	
11	T125434	1	Wear Pad	Plaque Usure	Tragplatte	Placa De Roce	
12	T125429Y02	1	Cover Plate	Plaque	Platte	Plato	
13	T125408	3	Bolt	Boulon	Schraubbolzen	Perno	
14	896-11024	3	Washer	Rondelle	Scheibe	Arandela	
15	T125328	0	Shim	Cale Réglage	Einstellblech	Calce	3 Hole - 1mm
16	T125333	0	Shim	Cale Réglage	Einstellblech	Calce	3 Hole - 1mm
17	T125334	0	Shim	Cale Réglage	Einstellblech	Calce	3 Hole - 2mm
18	T125335	0	Shim	Cale Réglage	Einstellblech	Calce	3 Hole - 3mm
19	T125547Y02	1	Extendable Dipper Inner	Bras De Pelle - Intérieur	Löffelstiel - Inner	Brazo Cucharón - Interno	
20	6111618M1	4	Wear Pad	Plaque Usure	Tragplatte	Placa De Roce	
21	339608X1	2	Grease Nipple	Nipple De Graissage	Schmiernippel	Engrasador	
22	6111713M1	2	Bearing	Coussinet	Lager	Cojinete	
23	3500009M3	2	Bush	Douille	Buchse	Casquillo	
24	339820X1	2	Circlip	Segment D'arret	Sicherungsring	Anillo De Resorte	
25	6111678M1	1	Pin	Axe	Bolzen	Pasador	
26	T111064	1	Tube Assy	Ensemble Tube	Rohr Kpl	Conj.De Tubo	
27	835024M1	2	O Ring	Joint Torique	O Ring	Junta De Tipo O	
28	T111433	1	Cylinder	Vérin Hydrauli	Hydraulik Zyl	Cilindro Hidrauli	
29	T114670	2	Saddle	Selle	Sattel	Silla	
30	3517728M1	2	Clip	Bride Pour Tutaux	Schlauchschelle	Clip	
31	T111066	1	Tube Assy	Ensemble Tube	Rohr Kpl	Conj.De Tubo	

Not Illustrated

Non Illustrée

Nicht Abgebildet

Non Illustrato

No Ilustrado

Item	Part No.	Qty.	English	French	German	Spanish	Remarks
1	-	0	Not Serviced	Non Entretenu	Nicht Instand Gehalten	No Mantenido	

Digger Bucket Linkage - 15ft

4067- 74005

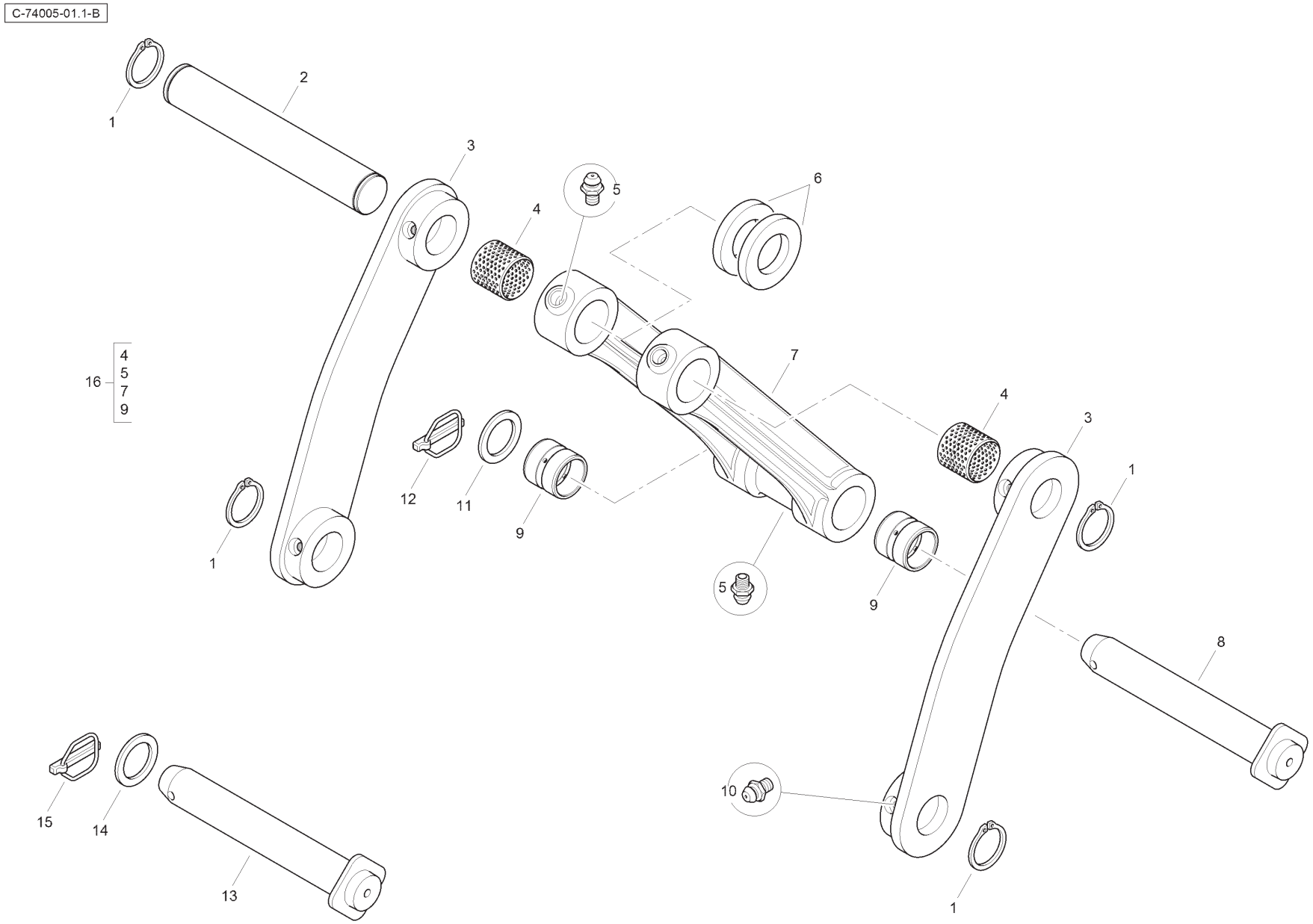

Item	Part No.	Qty.	English	French	German	Spanish	Remarks
1	391129X1	4	Circlip	Segment D´Arrêt	Sicherungsring	Anillo De Resorte	
2	6111707M1	2	Pin	Goupille	Bolzen	Pasador	
3	6111711M91	2	Link Assy	Maillon	Glied	Unión	
4	6111713M1	2	Bearing	Coussinet	Lager	Cojinete	
5	339608X1	3	Grease Nipple	Nipple De Graissage	Schmiernippel	Engrasador	
6	6111885M1	2	Spacer	Entretoise	Abstandstück	Pieza Distancia	
7	3522380M2	1	Link	Maillon	Glied	Unión	
8	3516519M94	1	Pin	Goupille	Bolzen	Pasador	
9	T102492	2	Bush	Douille	Buchse	Casquillo	
10	339608X1	4	Grease Nipple	Nipple De Graissage	Schmiernippel	Engrasador	
11	3501790M1	1	Washer	Rondelle	Scheibe	Arandela	
12	3516522M91	1	Safety Pin	Goupille D´Arrêt	Klappstecker	Pasador De Parada	
13	3516519M94	1	Pin	Goupille	Bolzen	Pasador	
14	3501790M1	1	Washer	Rondelle	Scheibe	Arandela	
15	3516522M91	1	Safety Pin	Goupille D´Arrêt	Klappstecker	Pasador De Parada	
16	6111895M91	1	H Link Assy	H Maillon	H Glied	H Unión	

Not Illustrated

Non Illustrée

Nicht Abgebildet

Non Illustrato

No Ilustrado

Item	Part No.	Qty.	English	French	German	Spanish	Remarks
1	-	0	Not Serviced	Non Entretenu	Nicht Instand Gehalten	No Mantenido	

Digger Bucket - Standard - 300mm

4067- 75017

C-75017-01.1-B

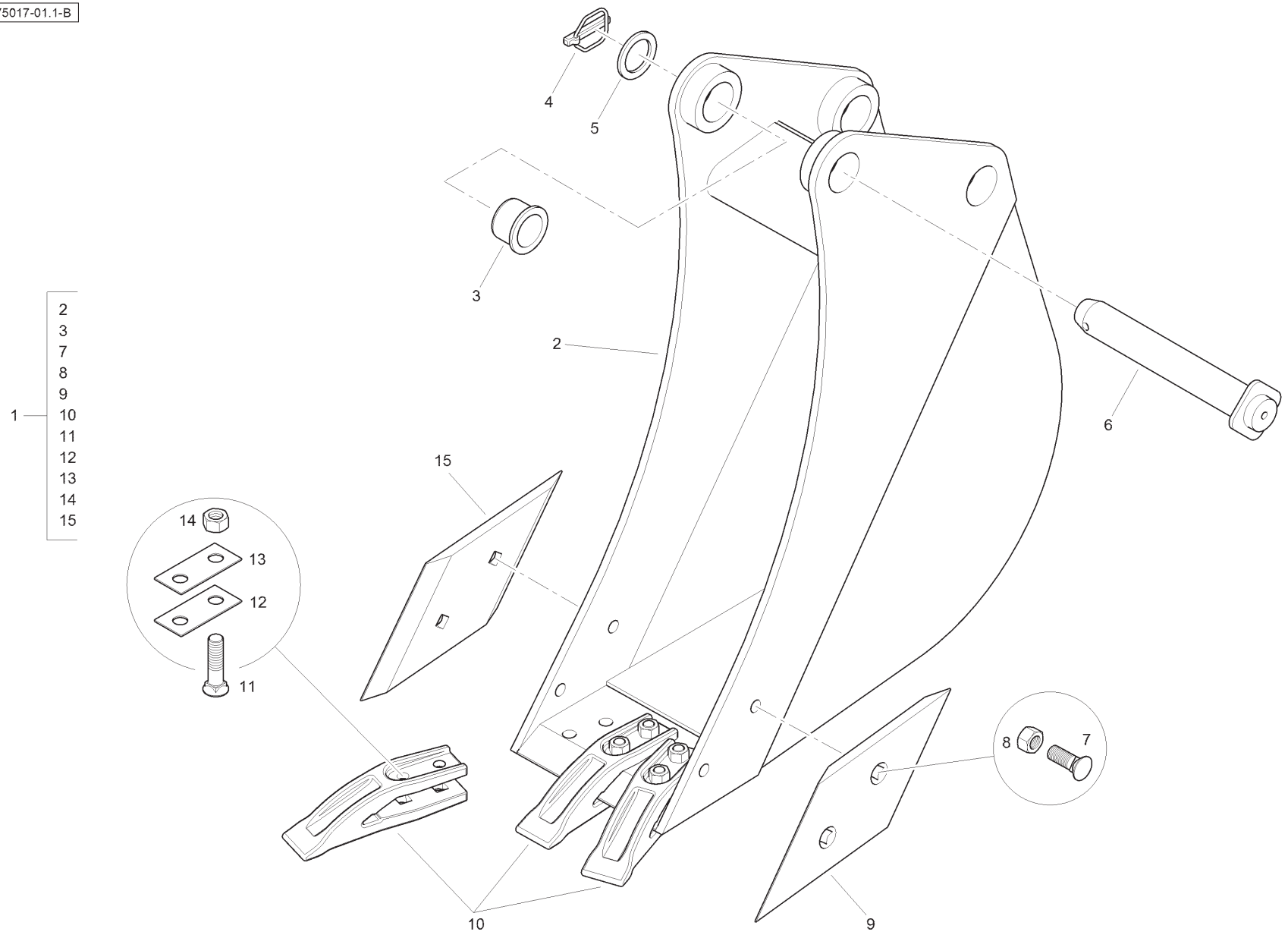

Item	Part No.	Qty.	English	French	German	Spanish	Remarks
1	T103288	1	Digger Bucket Assy.	Godet	Bagger	Cuchara	
2	T103287	1	Digger Bucket	Godet	Bagger	Cuchara	
3	3501770M2	4	Bush	Douille	Buchse	Casquillo	
4	3516522M91	2	Pin Safety Linch	Goupille D´Arrêt	Klappstecker	Pasador De Parada	
5	3501790M1	2	Washer	Rondelle	Scheibe	Arandela	
6	3516519M94	2	Pin	Goupille	Bolzen	Pasador	
7	353422X1	4	Bolt	Boulon	Spezialschraube	Perno	
8	353427X1	4	Nut	Ecrou	Mutter	Tuerca	
9	3500531M1	1	Side Cutter LH	Lame	Klinge	Cuchilla De Ataque	
10	1462201M3	3	Tooth	Dent	Zahn	Diente	
11	353915X1	6	Bolt	Boulon	Spezialschraube	Perno	
12	862738M1	AR	Shim	Cale	Ausgleichsscheibe	Calce	
13	862739M1	AR	Shim	Cale	Ausgleichsscheibe	Calce	
14	353427X1	6	Nut	Ecrou	Mutter	Tuerca	
15	3500532M1	1	Side Cutter RH	Lame	Klinge	Cuchilla De Ataque	

Digger Bucket - Standard - 450mm

4067- 75018

C-75018-01.1-B

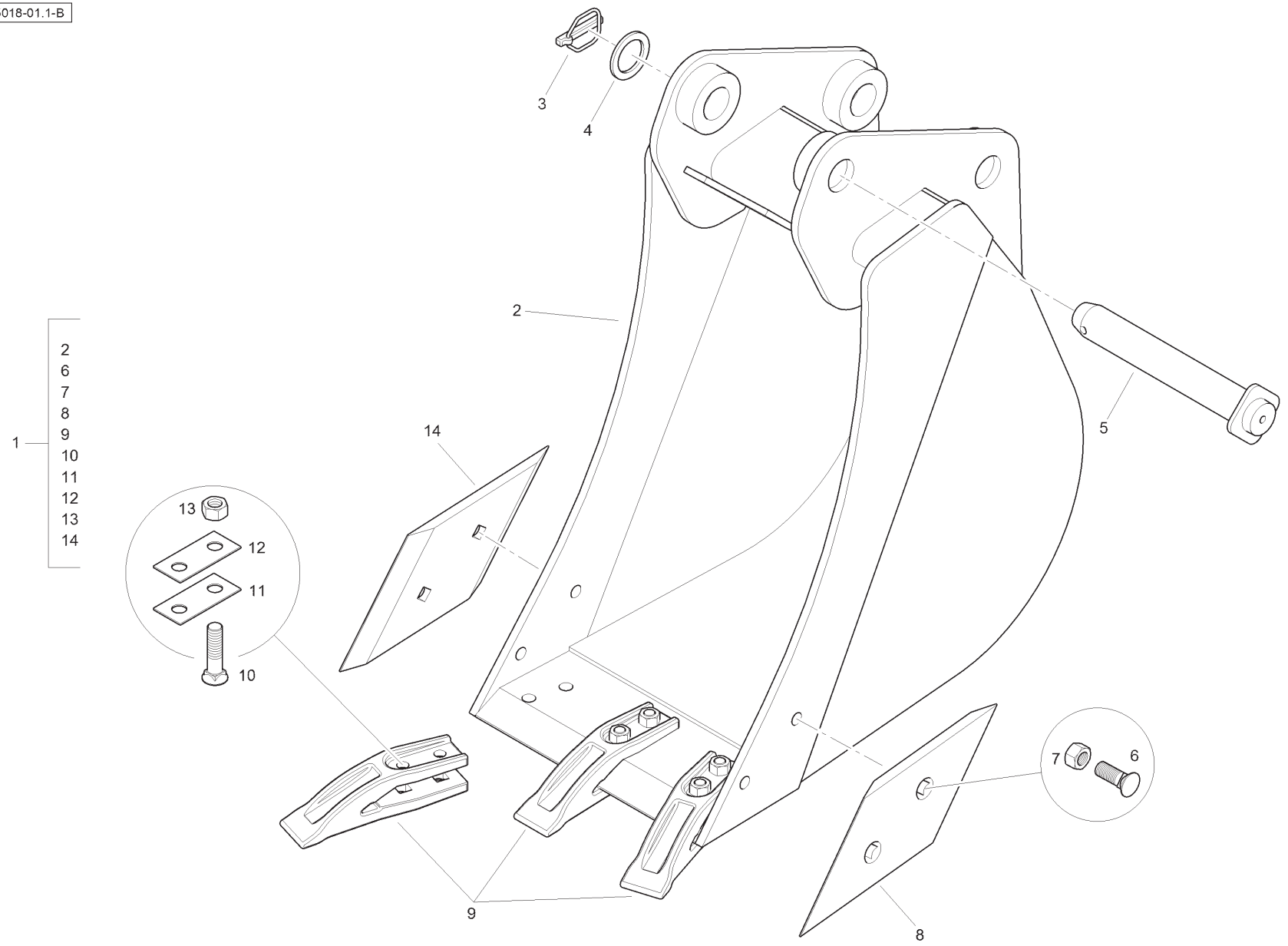

Item	Part No.	Qty.	English	French	German	Spanish	Remarks
1	T103211	1	Digger Bucket Assy.	Godet	Bagger	Cuchara	
2	T103210	1	Digger Bucket	Godet	Bagger	Cuchara	
3	3516522M91	2	Pin Safety Linch	Goupille D´Arrêt	Klappstecker	Pasador De Parada	
4	3501790M1	2	Washer	Rondelle	Scheibe	Arandela	
5	3516519M94	2	Pin	Goupille	Bolzen	Pasador	
6	353422X1	4	Bolt	Boulon	Spezialschraube	Perno	
7	353427X1	4	Nut	Ecrou	Mutter	Tuerca	
8	3500531M1	1	Side Cutter LH	Lame	Klinge	Cuchilla De Ataque	
9	1462201M3	3	Tooth	Dent	Zahn	Diente	
10	353915X1	6	Bolt	Boulon	Spezialschraube	Perno	
11	862738M1	AR	Shim	Cale	Ausgleichsscheibe	Calce	
12	862739M1	AR	Shim	Cale	Ausgleichsscheibe	Calce	
13	353427X1	6	Nut	Ecrou	Mutter	Tuerca	
14	3500532M1	1	Side Cutter RH	Lame	Klinge	Cuchilla De Ataque	

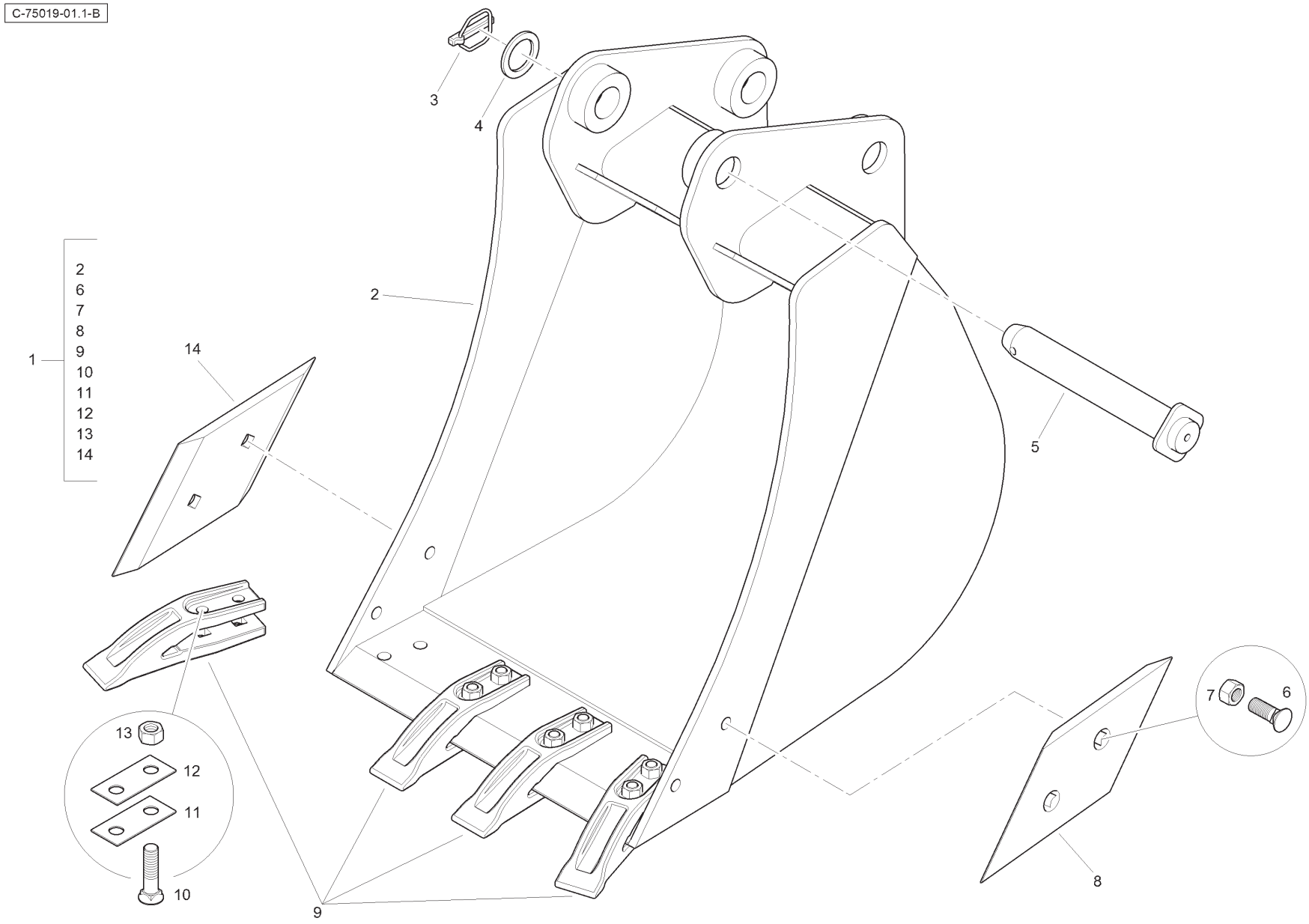
C-75019-01.1-B
1
2
6
7
8
9
10
11
12
13
14
3
4
2
14
5
13
12
11
10
9
7
6
8

Item	Part No.	Qty.	English	French	German	Spanish	Remarks
1	T103213	1	Digger Bucket Assy.	Godet	Bagger	Cuchara	
2	T103212	1	Digger Bucket	Godet	Bagger	Cuchara	
3	3516522M91	2	Pin Safety Linch	Goupille D´Arrêt	Klappstecker	Pasador De Parada	
4	3501790M1	2	Washer	Rondelle	Scheibe	Arandela	
5	3516519M94	2	Pin	Goupille	Bolzen	Pasador	
6	353422X1	4	Bolt	Boulon	Spezialschraube	Perno	
7	353427X1	4	Nut	Ecrou	Mutter	Tuerca	
8	3500531M1	1	Side Cutter LH	Lame	Klinge	Cuchilla De Ataque	
9	1462201M3	4	Tooth	Dent	Zahn	Diente	
10	353915X1	8	Bolt	Boulon	Spezialschraube	Perno	
11	862738M1	AR	Shim	Cale	Ausgleichsscheibe	Calce	
12	862739M1	AR	Shim	Cale	Ausgleichsscheibe	Calce	
13	353427X1	8	Nut	Ecrou	Mutter	Tuerca	
14	3500532M1	1	Side Cutter RH	Lame	Klinge	Cuchilla De Ataque	

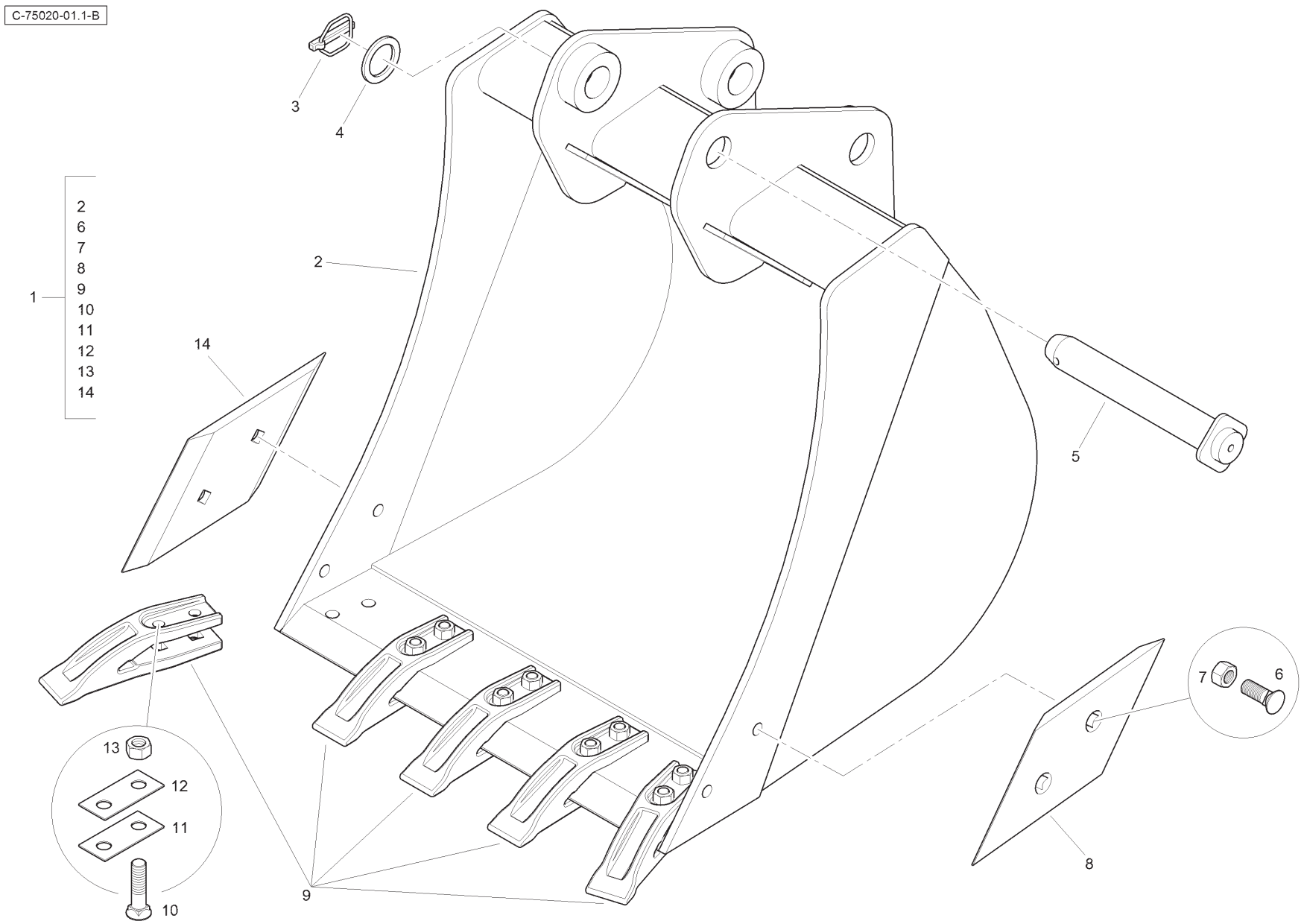
C-75020-01.1-B
1
2
6
7
8
9
10
11
12
13
14
3
4
2
14
5
13
12
11
10
9
8
7
6

Item	Part No.	Qty.	English	French	German	Spanish	Remarks
1	T103267	1	Digger Bucket Assy.	Godet	Bagger	Cuchara	
2	T103214	1	Digger Bucket	Godet	Bagger	Cuchara	
3	3516522M91	2	Pin Safety Linch	Goupille D´Arrêt	Klappstecker	Pasador De Parada	
4	3501790M1	2	Washer	Rondelle	Scheibe	Arandela	
5	3516519M94	2	Pin	Goupille	Bolzen	Pasador	
6	353422X1	4	Bolt	Boulon	Spezialschraube	Perno	
7	353427X1	4	Nut	Ecrou	Mutter	Tuerca	
8	3500531M1	1	Side Cutter LH	Lame	Klinge	Cuchilla De Ataque	
9	1462201M3	5	Tooth	Dent	Zahn	Diente	
10	353915X1	10	Bolt	Boulon	Spezialschraube	Perno	
11	862738M1	AR	Shim	Cale	Ausgleichsscheibe	Calce	
12	862739M1	AR	Shim	Cale	Ausgleichsscheibe	Calce	
13	353427X1	10	Nut	Ecrou	Mutter	Tuerca	
14	3500532M1	1	Side Cutter RH	Lame	Klinge	Cuchilla De Ataque	

Digger Bucket - Standard - 900mm

4067- 75021

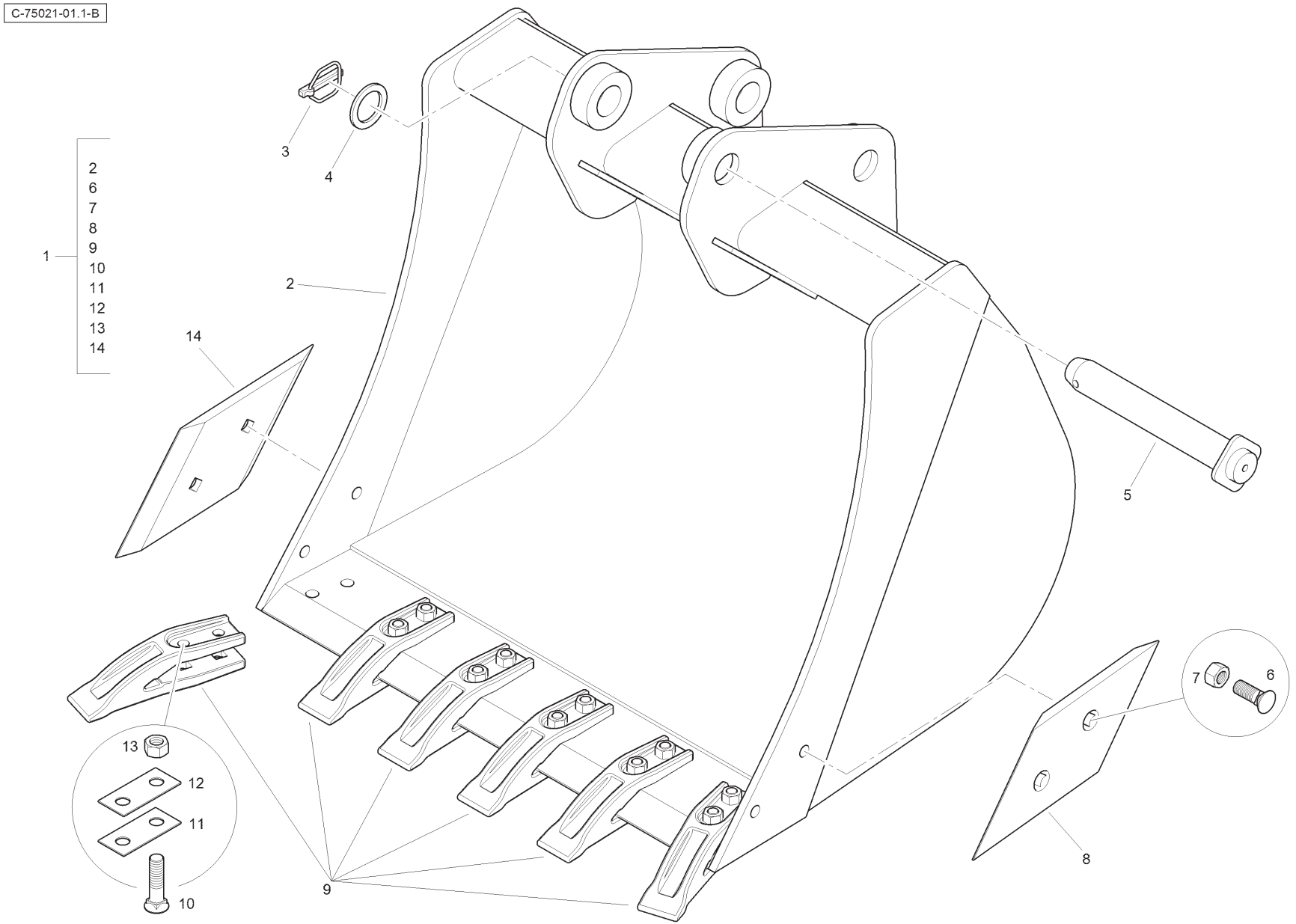

Item	Part No.	Qty.	English	French	German	Spanish	Remarks
1	T103269	1	Digger Bucket Assy.	Godet	Bagger	Cuchara	
4	T103268	1	Digger Bucket	Godet	Bagger	Cuchara	
3	3516522M91	2	Pin Safety Linch	Goupille D´Arrêt	Klappstecker	Pasador De Parada	
4	3501790M1	2	Washer	Rondelle	Scheibe	Arandela	
5	3516519M94	2	Pin	Goupille	Bolzen	Pasador	
6	353422X1	4	Bolt	Boulon	Spezialschraube	Perno	
7	353427X1	4	Nut	Ecrou	Mutter	Tuerca	
8	3500531M1	1	Side Cutter LH	Lame	Klinge	Cuchilla De Ataque	
9	1462201M3	6	Tooth	Dent	Zahn	Diente	
10	353915X1	12	Bolt	Boulon	Spezialschraube	Perno	
11	862738M1	AR	Shim	Cale	Ausgleichsscheibe	Calce	
12	862739M1	AR	Shim	Cale	Ausgleichsscheibe	Calce	
13	353427X1	12	Nut	Ecrou	Mutter	Tuerca	
14	3500532M1	1	Side Cutter RH	Lame	Klinge	Cuchilla De Ataque	

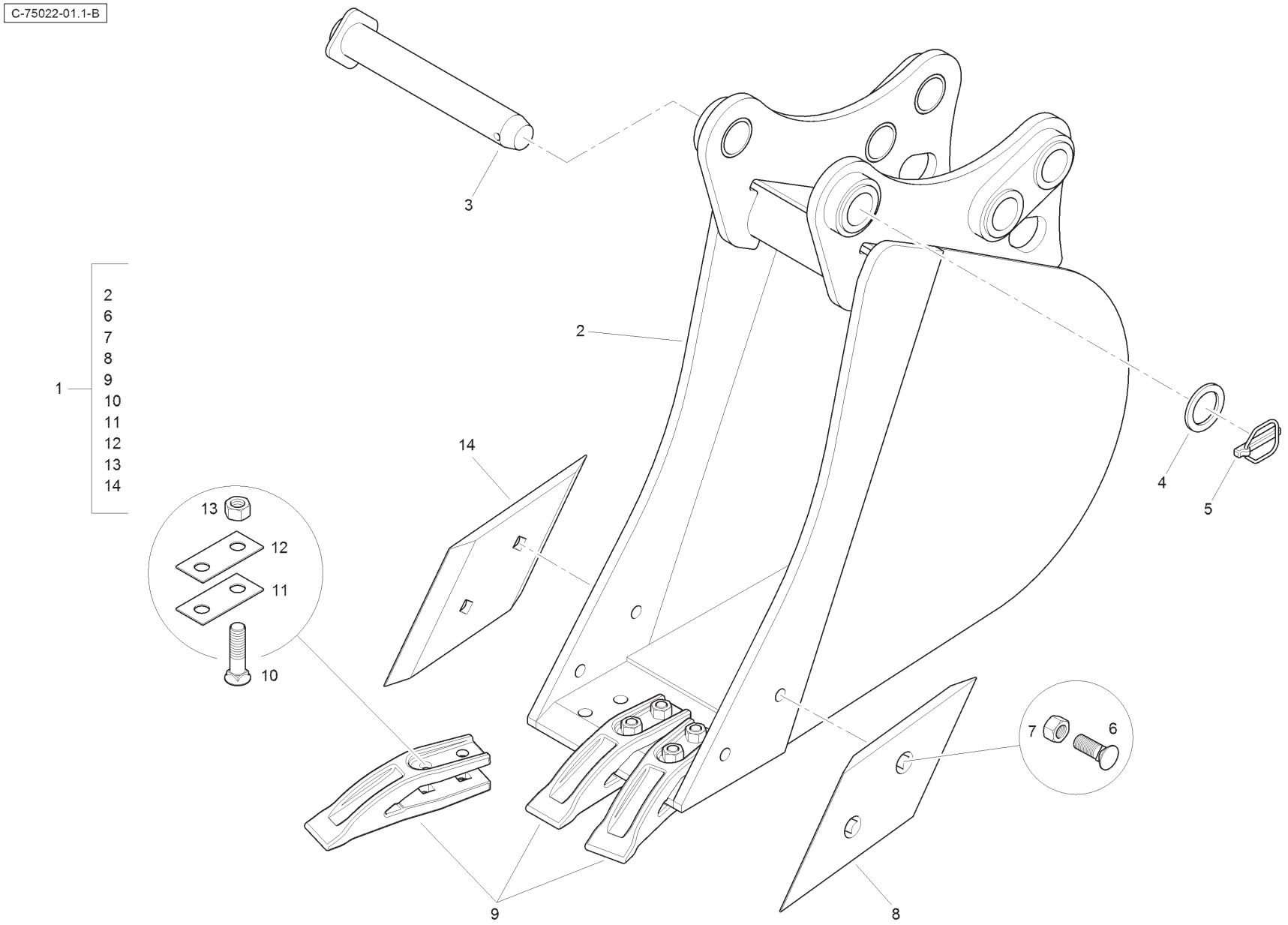
C-75022-01.1-B
1
2
6
7
8
9
10
11
12
13
14
3
2
14
4
5
13
12
11
10
7
6
9
8

Item	Part No.	Qty.	English	French	German	Spanish	Remarks
1	T101936	1	Digger Bucket Assy.	Godet	Bagger	Cuchara	
2	T101937	1	Digger Bucket	Godet	Bagger	Cuchara	
3	3516519M94	2	Pin	Goupille	Bolzen	Pasador	
4	3501790M1	2	Washer	Rondelle	Scheibe	Arandela	
5	3516522M91	2	Pin Safety Linch	Goupille D´Arrêt	Klappstecker	Pasador De Parada	
6	353422X1	4	Bolt	Boulon	Spezialschraube	Perno	
7	353427X1	4	Nut	Ecrou	Mutter	Tuerca	
8	3500531M1	1	Side Cutter LH	Lame	Klinge	Cuchilla De Ataque	
9	1462201M3	3	Tooth	Dent	Zahn	Diente	
10	353915X1	6	Bolt	Boulon	Spezialschraube	Perno	
11	862738M1	AR	Shim	Cale	Ausgleichsscheibe	Calce	
12	862739M1	AR	Shim	Cale	Ausgleichsscheibe	Calce	
13	353427X1	6	Nut	Ecrou	Mutter	Tuerca	
14	3500532M1	1	Side Cutter RH	Lame	Klinge	Cuchilla De Ataque	

Digger Bucket - Heavy Duty - 450mm

4067- 75023

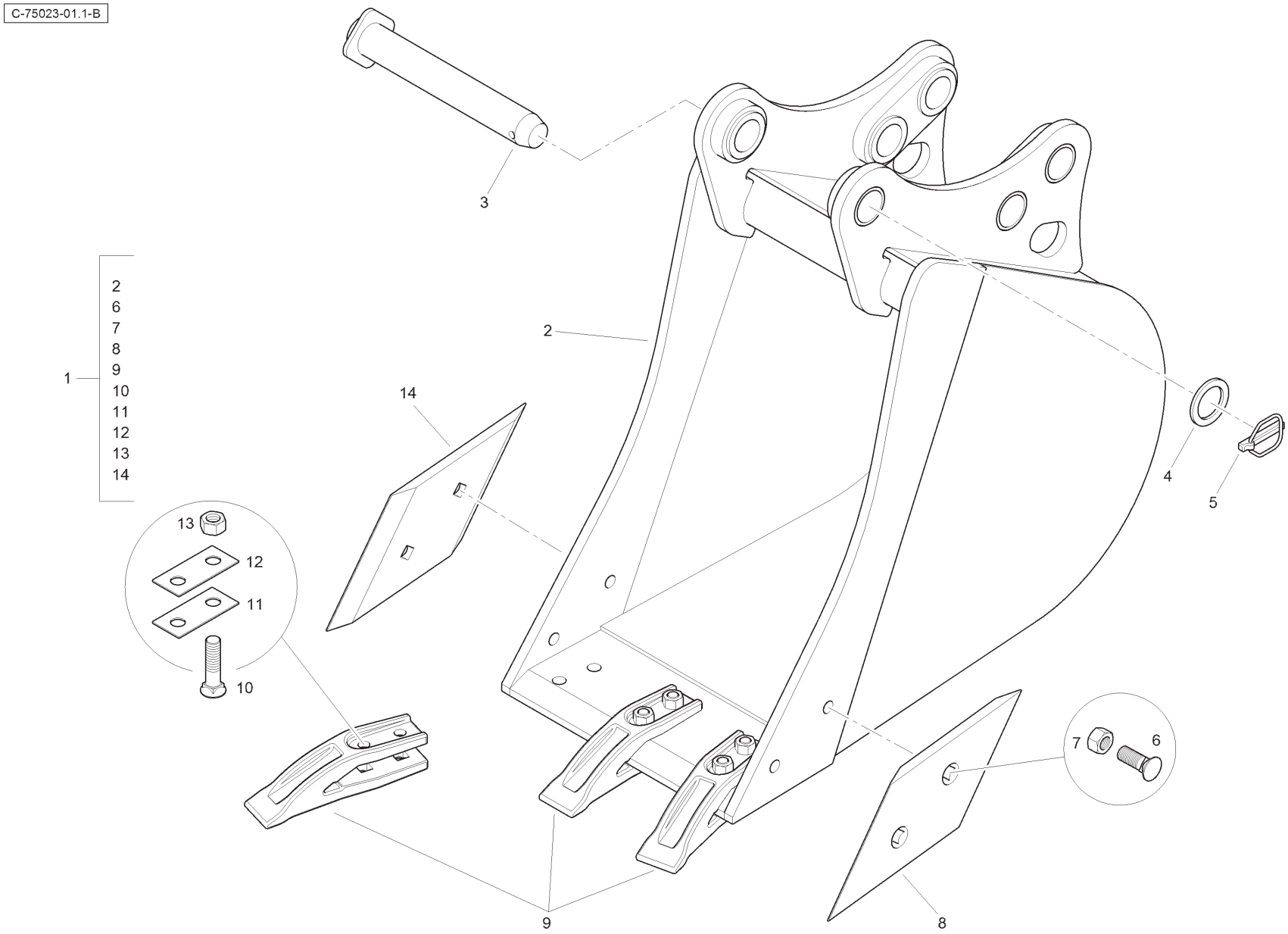

Item	Part No.	Qty.	English	French	German	Spanish	Remarks
1	T101949	1	Digger Bucket Assy.	Godet	Bagger	Cuchara	
2	T101950	1	Digger Bucket	Godet	Bagger	Cuchara	
3	3516519M94	2	Pin	Goupille	Bolzen	Pasador	
4	3501790M1	2	Washer	Rondelle	Scheibe	Arandela	
5	3516522M91	2	Pin Safety Linch	Goupille D´Arrêt	Klappstecker	Pasador De Parada	
6	353422X1	4	Bolt	Boulon	Spezialschraube	Perno	
7	353427X1	4	Nut	Ecrou	Mutter	Tuerca	
8	3500531M1	1	Side Cutter LH	Lame	Klinge	Cuchilla De Ataque	
9	1462201M3	3	Tooth	Dent	Zahn	Diente	
10	353915X1	6	Bolt	Boulon	Spezialschraube	Perno	
11	862738M1	AR	Shim	Cale	Ausgleichsscheibe	Calce	
12	862739M1	AR	Shim	Cale	Ausgleichsscheibe	Calce	
13	353427X1	6	Nut	Ecrou	Mutter	Tuerca	
14	3500532M1	1	Side Cutter RH	Lame	Klinge	Cuchilla De Ataque	

Digger Bucket - Heavy Duty - 600mm

4067- 75024

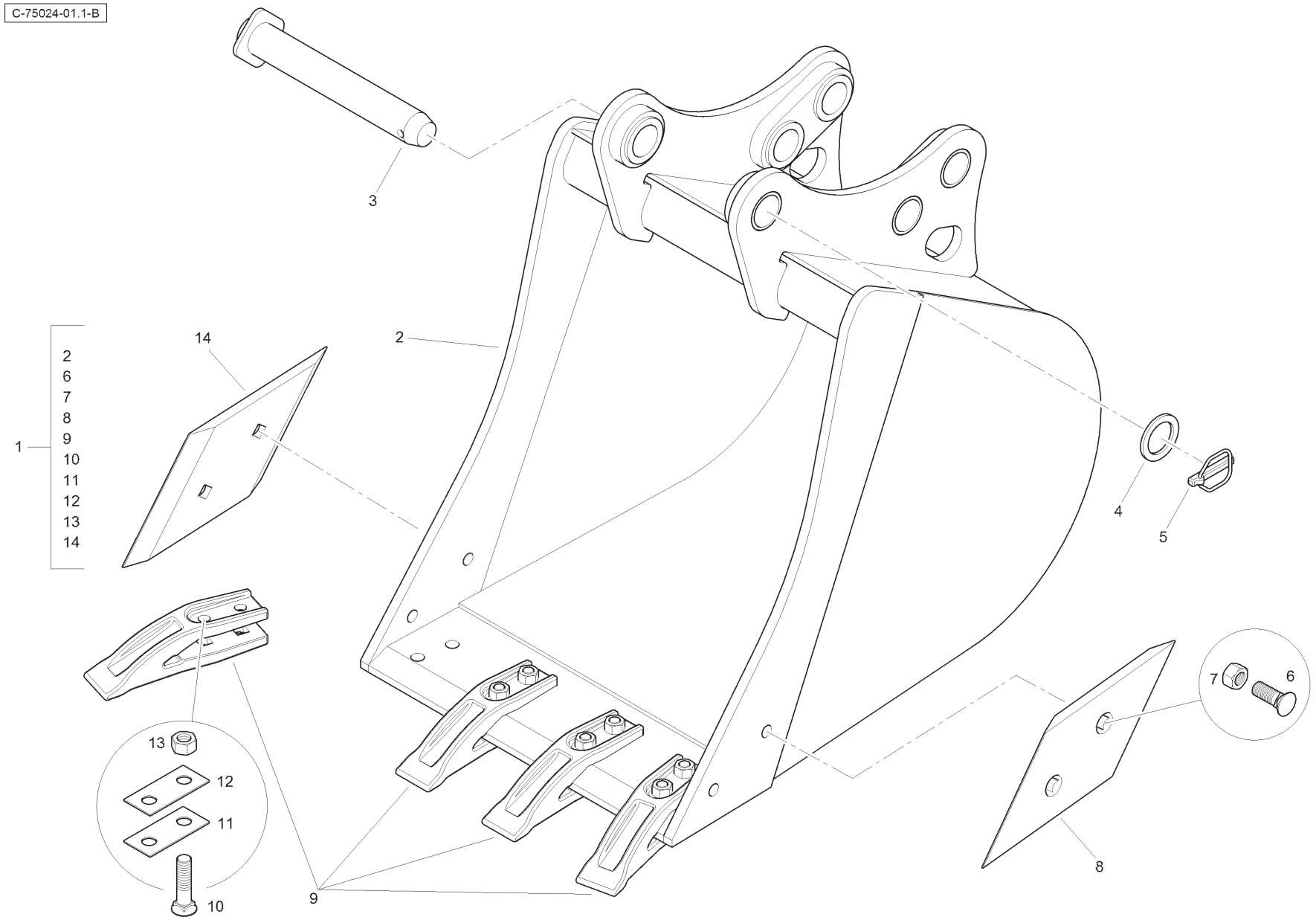

Item	Part No.	Qty.	English	French	German	Spanish	Remarks
1	T101958	1	Digger Bucket Assy.	Godet	Bagger	Cuchara	
2	T101959	1	Digger Bucket	Godet	Bagger	Cuchara	
3	3516519M94	2	Pin	Goupille	Bolzen	Pasador	
4	3501790M1	2	Washer	Rondelle	Scheibe	Arandela	
5	3516522M91	2	Pin Safety Linch	Goupille D´Arrêt	Klappstecker	Pasador De Parada	
6	353422X1	4	Bolt	Boulon	Spezialschraube	Perno	
7	353427X1	4	Nut	Ecrou	Mutter	Tuerca	
8	3500531M1	1	Side Cutter LH	Lame	Klinge	Cuchilla De Ataque	
9	1462201M3	4	Tooth	Dent	Zahn	Diente	
10	353915X1	8	Bolt	Boulon	Spezialschraube	Perno	
11	862738M1	AR	Shim	Cale	Ausgleichsscheibe	Calce	
12	862739M1	AR	Shim	Cale	Ausgleichsscheibe	Calce	
13	353427X1	8	Nut	Ecrou	Mutter	Tuerca	
14	3500532M1	1	Side Cutter RH	Lame	Klinge	Cuchilla De Ataque	

Digger Bucket - Heavy Duty - 750mm

4067- 75025

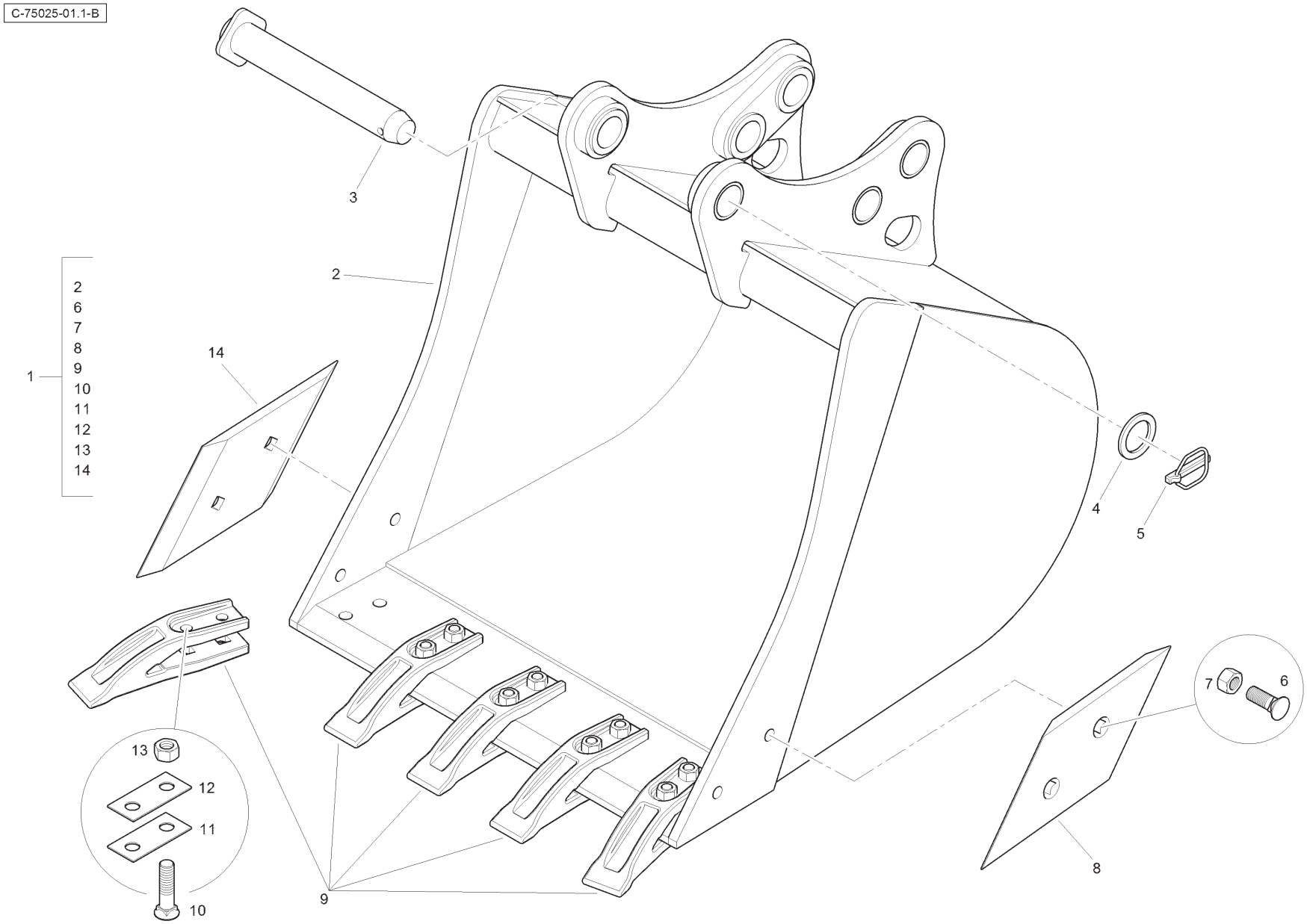

Item	Part No.	Qty.	English	French	German	Spanish	Remarks
1	T101963	1	Digger Bucket Assy.	Godet	Bagger	Cuchara	
2	T101964	1	Digger Bucket	Godet	Bagger	Cuchara	
3	3516519M94	2	Pin	Goupille	Bolzen	Pasador	
4	3501790M1	2	Washer	Rondelle	Scheibe	Arandela	
5	3516522M91	2	Pin Safety Linch	Goupille D´Arrêt	Klappstecker	Pasador De Parada	
6	353422X1	4	Bolt	Boulon	Spezialschraube	Perno	
7	353427X1	4	Nut	Ecrou	Mutter	Tuerca	
8	3500531M1	1	Side Cutter LH	Lame	Klinge	Cuchilla De Ataque	
9	1462201M3	5	Tooth	Dent	Zahn	Diente	
10	353915X1	10	Bolt	Boulon	Spezialschraube	Perno	
11	862738M1	AR	Shim	Cale	Ausgleichsscheibe	Calce	
12	862739M1	AR	Shim	Cale	Ausgleichsscheibe	Calce	
13	353427X1	10	Nut	Ecrou	Mutter	Tuerca	
14	3500532M1	1	Side Cutter RH	Lame	Klinge	Cuchilla De Ataque	

Digger Bucket - Heavy Duty - 900mm

4067- 75026

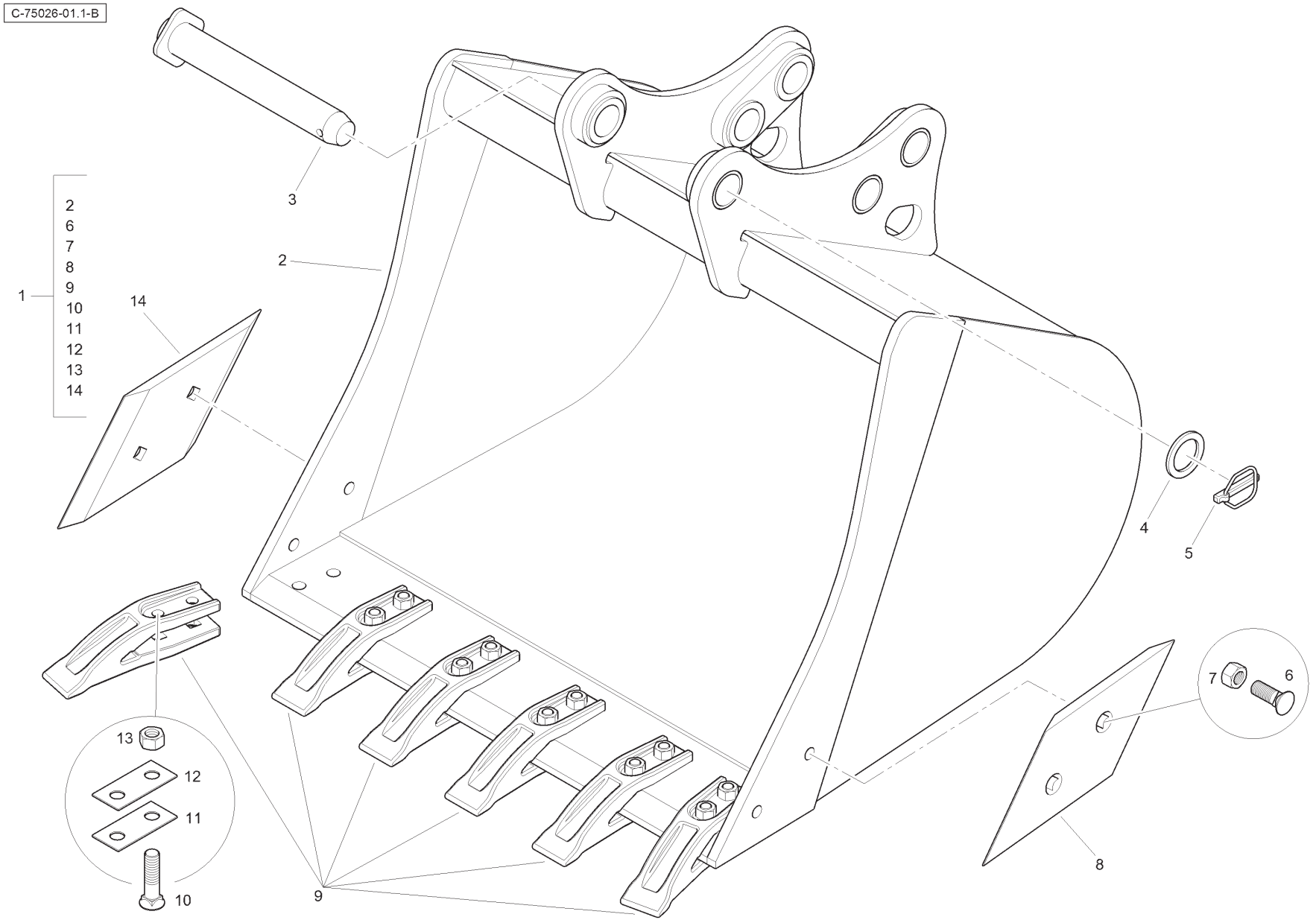

Item	Part No.	Qty.	English	French	German	Spanish	Remarks
1	T101968	1	Digger Bucket Assy.	Godet	Bagger	Cuchara	
2	T101969	1	Digger Bucket	Godet	Bagger	Cuchara	
3	3516519M94	2	Pin	Goupille	Bolzen	Pasador	
4	3501790M1	2	Washer	Rondelle	Scheibe	Arandela	
5	3516522M91	2	Pin Safety Linch	Goupille D´Arrêt	Klappstecker	Pasador De Parada	
6	353422X1	4	Bolt	Boulon	Spezialschraube	Perno	
7	353427X1	4	Nut	Ecrou	Mutter	Tuerca	
8	3500531M1	1	Side Cutter LH	Lame	Klinge	Cuchilla De Ataque	
9	1462201M3	6	Tooth	Dent	Zahn	Diente	
10	353915X1	12	Bolt	Boulon	Spezialschraube	Perno	
11	862738M1	AR	Shim	Cale	Ausgleichsscheibe	Calce	
12	862739M1	AR	Shim	Cale	Ausgleichsscheibe	Calce	
13	353427X1	12	Nut	Ecrou	Mutter	Tuerca	
14	3500532M1	1	Side Cutter RH	Lame	Klinge	Cuchilla De Ataque	

Digger Bucket - Heavy Duty - 12 inch

4067- 75027

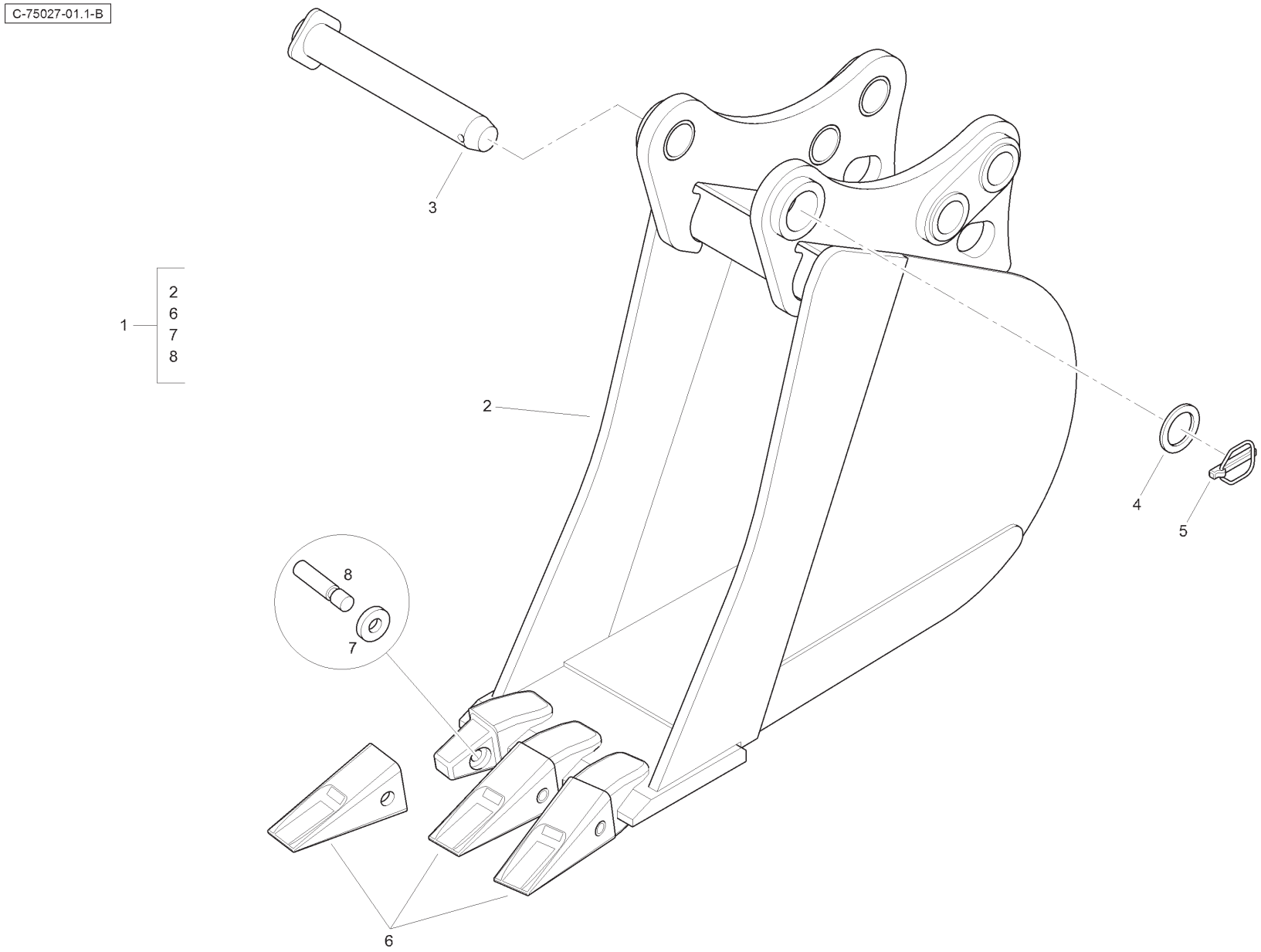

Item	Part No.	Qty.	English	French	German	Spanish	Remarks
1	T101631	1	Digger Bucket Assy.	Godet	Bagger	Cuchara	
2	T101632	1	Digger Bucket	Godet	Bagger	Cuchara	
3	3516519M94	2	Pin	Goupille	Bolzen	Pasador	
4	3501790M1	2	Washer	Rondelle	Scheibe	Arandela	
5	3516522M91	2	Pin Safety Linch	Goupille D´Arrêt	Klappstecker	Pasador De Parada	
6	6112470M1	3	Tooth Tip	Dent	Zahn	Diente	
7	6112472M1	3	Retainer	Reteneur	Haltering	Retenedor	
8	6112471M1	3	Pin	Goupille	Bolzen	Pasador	

Digger Bucket - Heavy Duty - 18 inch

4067- 75028

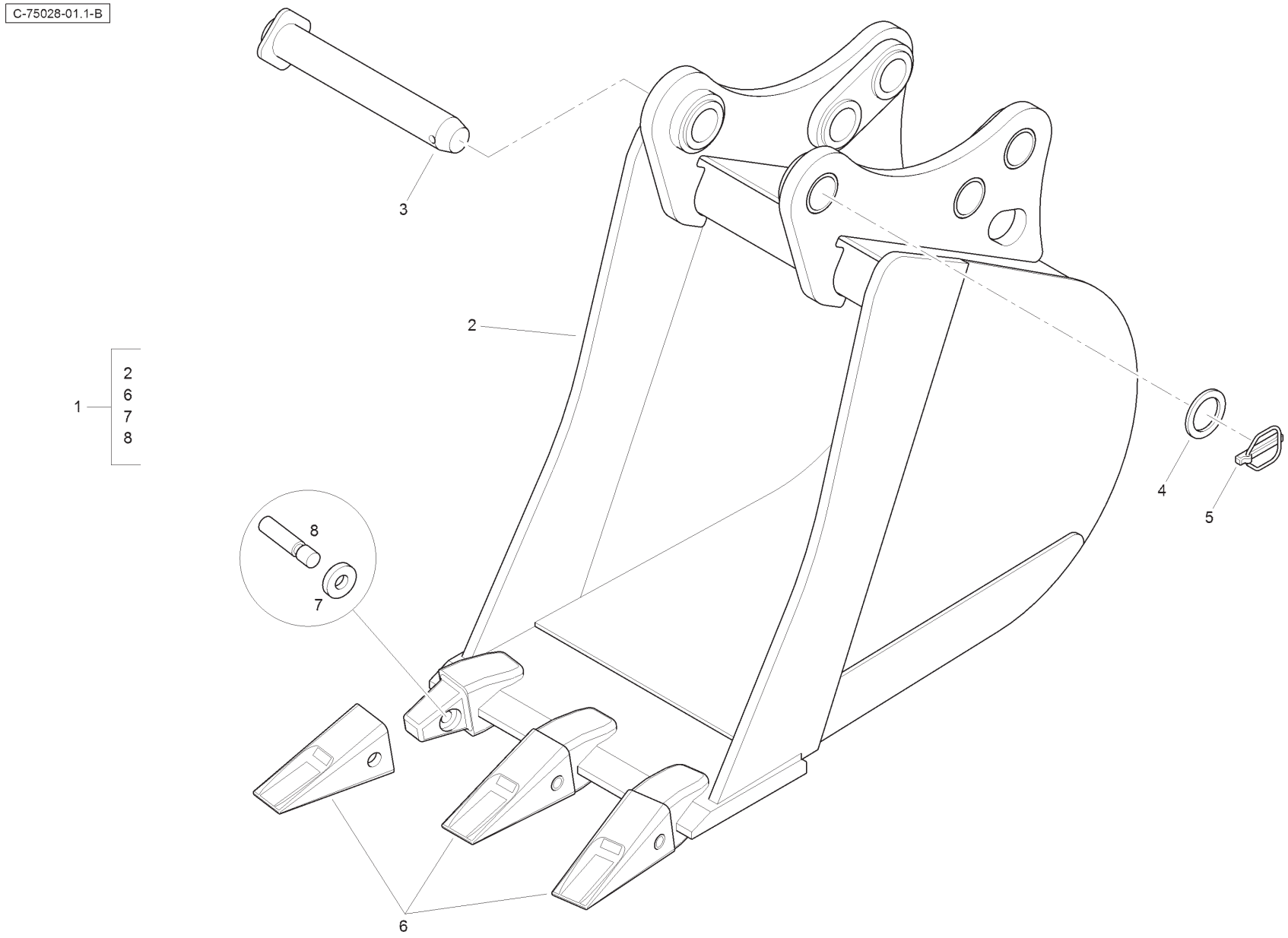

Item	Part No.	Qty.	English	French	German	Spanish	Remarks
1	T101719	1	Digger Bucket Assy.	Godet	Bagger	Cuchara	
2	T101720	1	Digger Bucket	Godet	Bagger	Cuchara	
3	3516519M94	2	Pin	Goupille	Bolzen	Pasador	
4	3501790M1	2	Washer	Rondelle	Scheibe	Arandela	
5	3516522M91	2	Pin Safety Linch	Goupille D´Arrêt	Klappstecker	Pasador De Parada	
6	6112470M1	3	Tooth Tip	Dent	Zahn	Diente	
7	6112472M1	3	Retainer	Reteneur	Haltering	Retenedor	
8	6112471M1	3	Pin	Goupille	Bolzen	Pasador	

Digger Bucket - Heavy Duty - 24 inch

4067- 75029

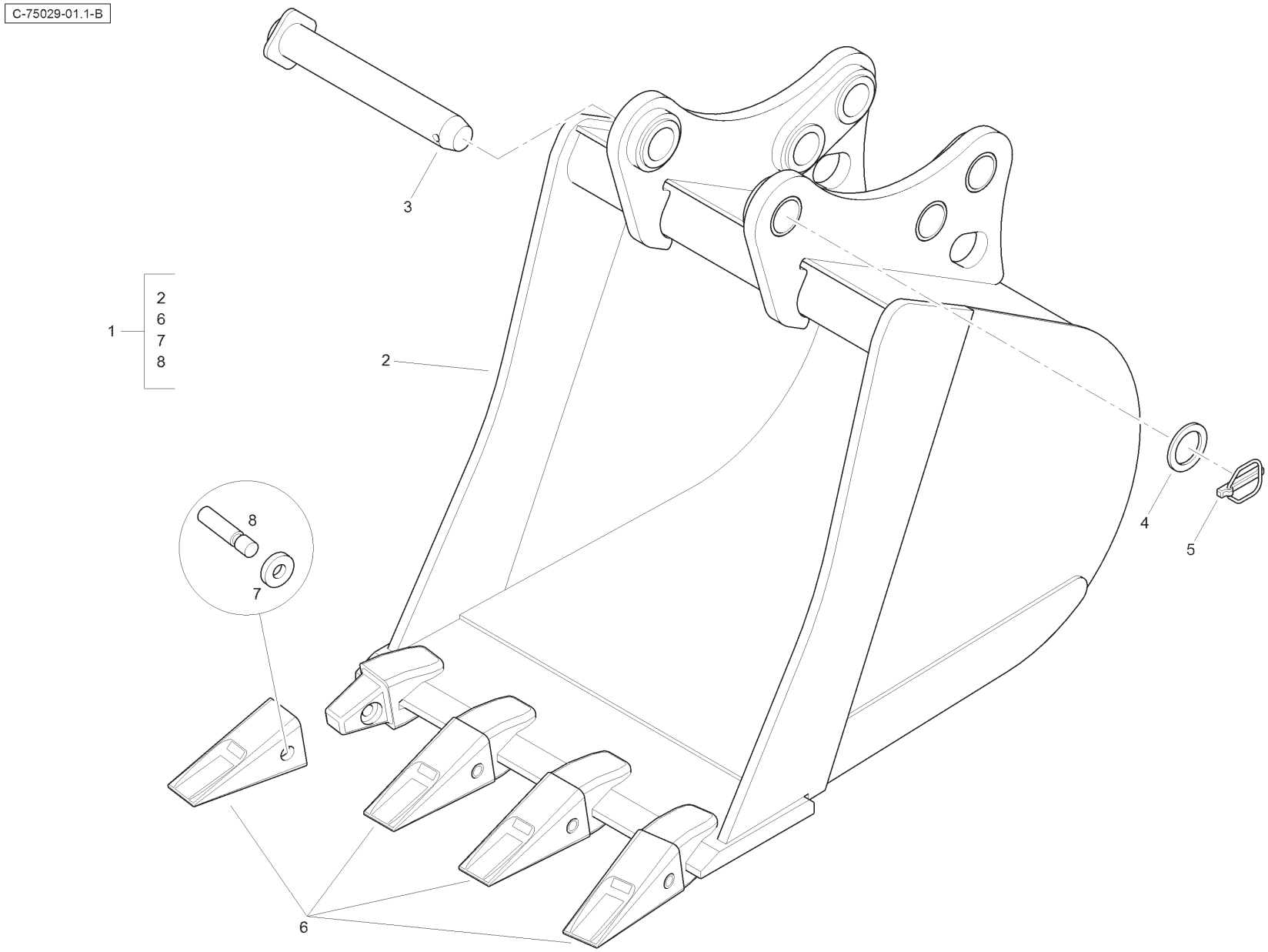

Item	Part No.	Qty.	English	French	German	Spanish	Remarks
1	6112456M91	1	Digger Bucket	Godet	Bagger	Cuchara	
2	6112487M91	1	Digger Bucket Assy.	Godet	Bagger	Cuchara	
3	3516519M94	2	Pin	Goupille	Bolzen	Pasador	
4	3501790M1	2	Washer	Rondelle	Scheibe	Arandela	
5	3516522M91	2	Pin Safety Linch	Goupille D´Arrêt	Klappstecker	Pasador De Parada	
6	6112470M1	4	Tooth Tip	Dent	Zahn	Diente	
7	6112472M1	4	Retainer	Reteneur	Haltering	Retenedor	
8	6112471M1	4	Pin	Goupille	Bolzen	Pasador	

Digger Bucket - Heavy Duty - 30 inch

4067- 75030

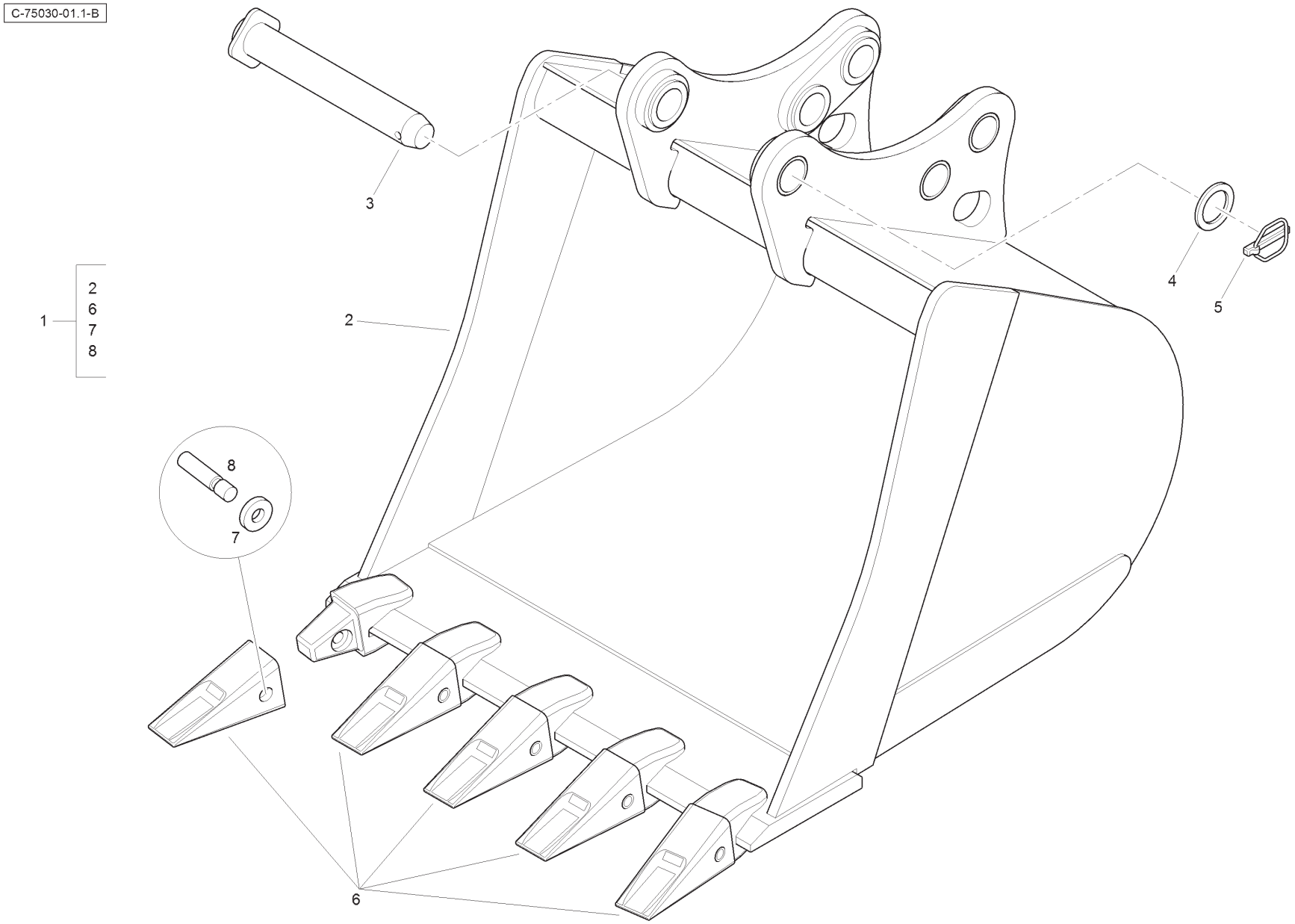

Item	Part No.	Qty.	English	French	German	Spanish	Remarks
1	T101724	1	Digger Bucket Assy.	Godet	Bagger	Cuchara	
2	T101725	1	Digger Bucket	Godet	Bagger	Cuchara	
3	3516519M94	2	Pin	Goupille	Bolzen	Pasador	
4	3501790M1	2	Washer	Rondelle	Scheibe	Arandela	
5	3516522M91	2	Pin Safety Linch	Goupille D´Arrêt	Klappstecker	Pasador De Parada	
6	6112470M1	5	Tooth Tip	Dent	Zahn	Diente	
7	6112472M1	5	Retainer	Reteneur	Haltering	Retenedor	
8	6112471M1	5	Pin	Goupille	Bolzen	Pasador	

Digger Bucket - Heavy Duty - 36 inch

4067- 75031

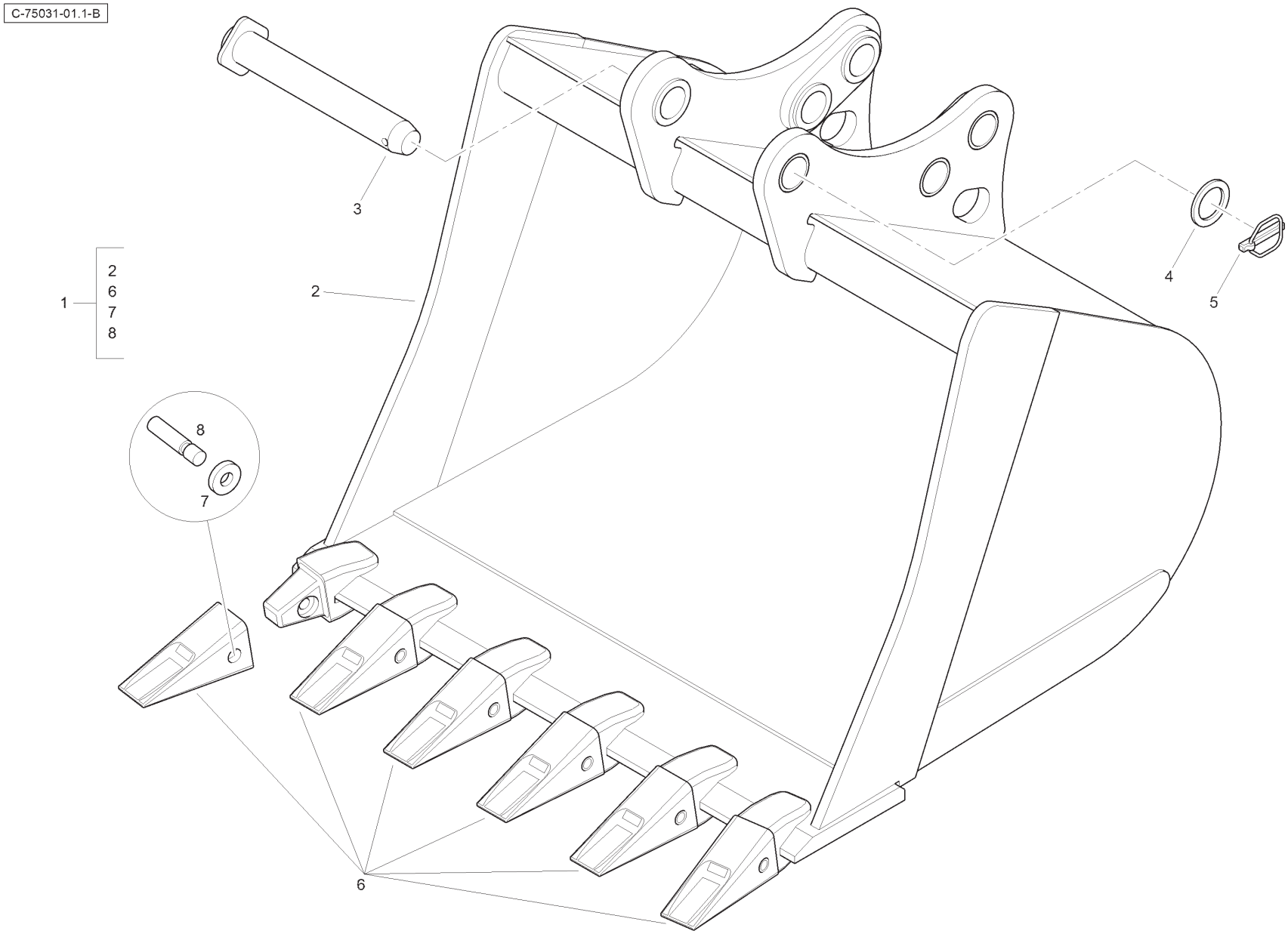

Item	Part No.	Qty.	English	French	German	Spanish	Remarks
1	T101759	1	Digger Bucket Assy.	Godet	Bagger	Cuchara	
2	T101760	1	Digger Bucket	Godet	Bagger	Cuchara	
3	3516519M94	2	Pin	Goupille	Bolzen	Pasador	
4	3501790M1	2	Washer	Rondelle	Scheibe	Arandela	
5	3516522M91	2	Pin Safety Linch	Goupille D´Arrêt	Klappstecker	Pasador De Parada	
6	6112470M1	6	Tooth Tip	Dent	Zahn	Diente	
7	6112472M1	6	Retainer	Reteneur	Haltering	Retenedor	
8	6112471M1	6	Pin	Goupille	Bolzen	Pasador	

C-75032-01.1-B

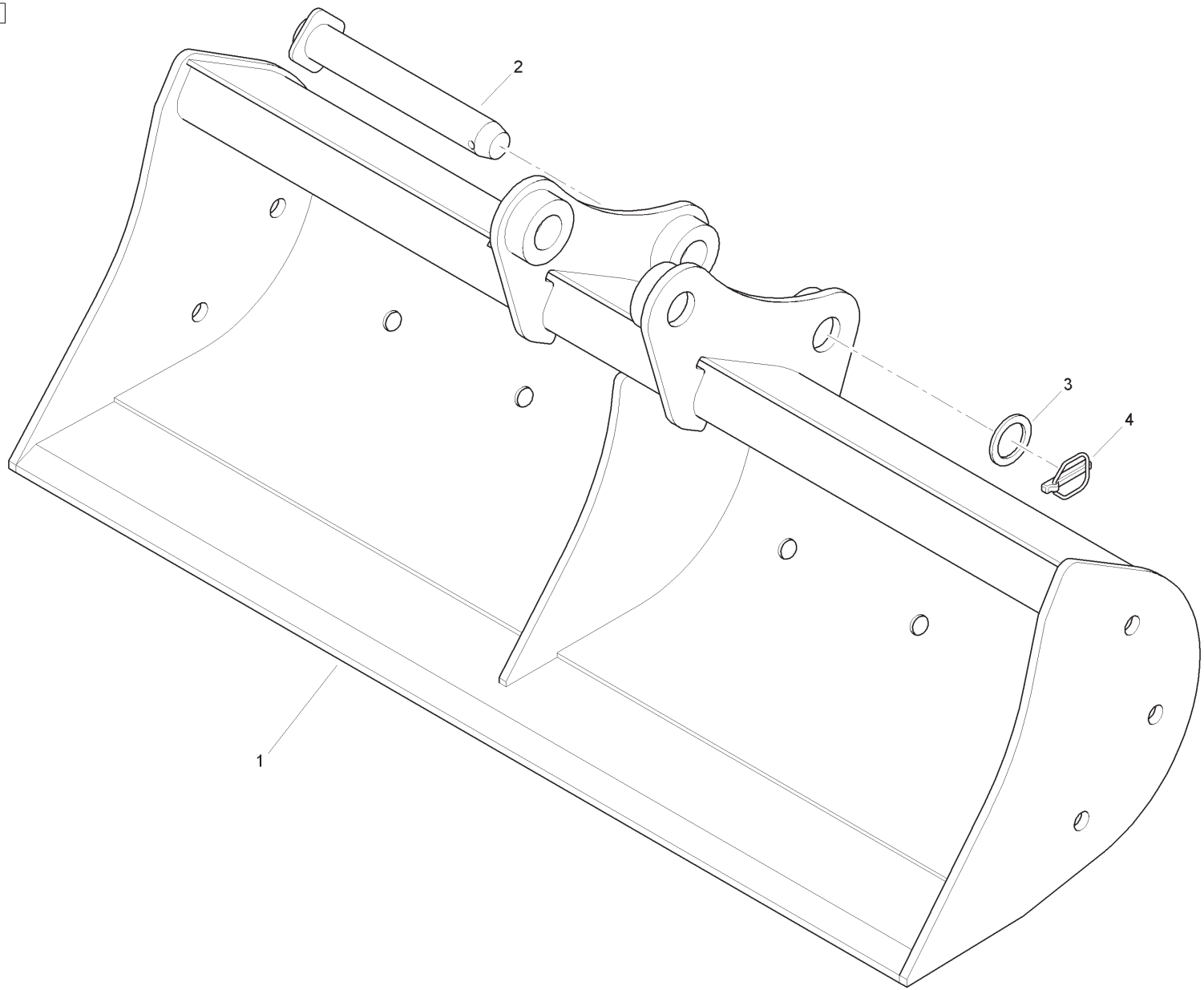

Item	Part No.	Qty.	English	French	German	Spanish	Remarks
1	T102005	1	Ditch Bucket	Godet De Fosse	Grabenlöffel	Cucharón Zanjas	
2	3516519M94	2	Pin	Goupille	Bolzen	Pasador	
3	3501790M1	2	Washer	Rondelle	Scheibe	Arandela	
4	3516522M91	2	Pin Safety Linch	Goupille D´Arrêt	Klappstecker	Pasador De Parada	

Digger Bucket - Ditch - 1800mm

4067- 75033

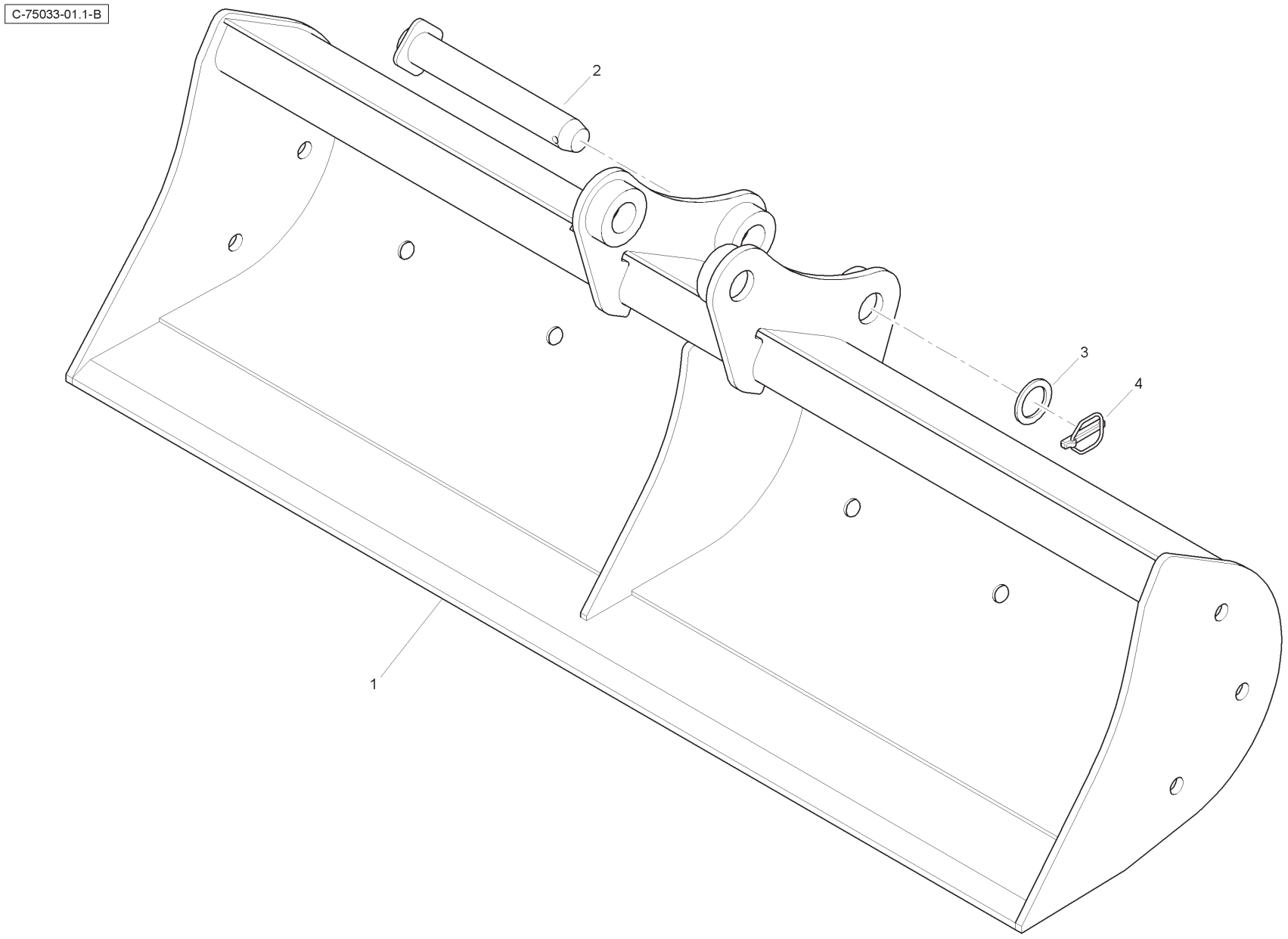

Item	Part No.	Qty.	English	French	German	Spanish	Remarks
1	T102022	1	Ditch Bucket	Godet De Fosse	Grabenlöffel	Cucharón Zanjas	
2	3516519M94	2	Pin	Goupille	Bolzen	Pasador	
3	3501790M1	2	Washer	Rondelle	Scheibe	Arandela	
4	3516522M91	2	Pin Safety Linch	Goupille D´Arrêt	Klappstecker	Pasador De Parada	

Digger Bucket - Trapezoidal

4067- 75034

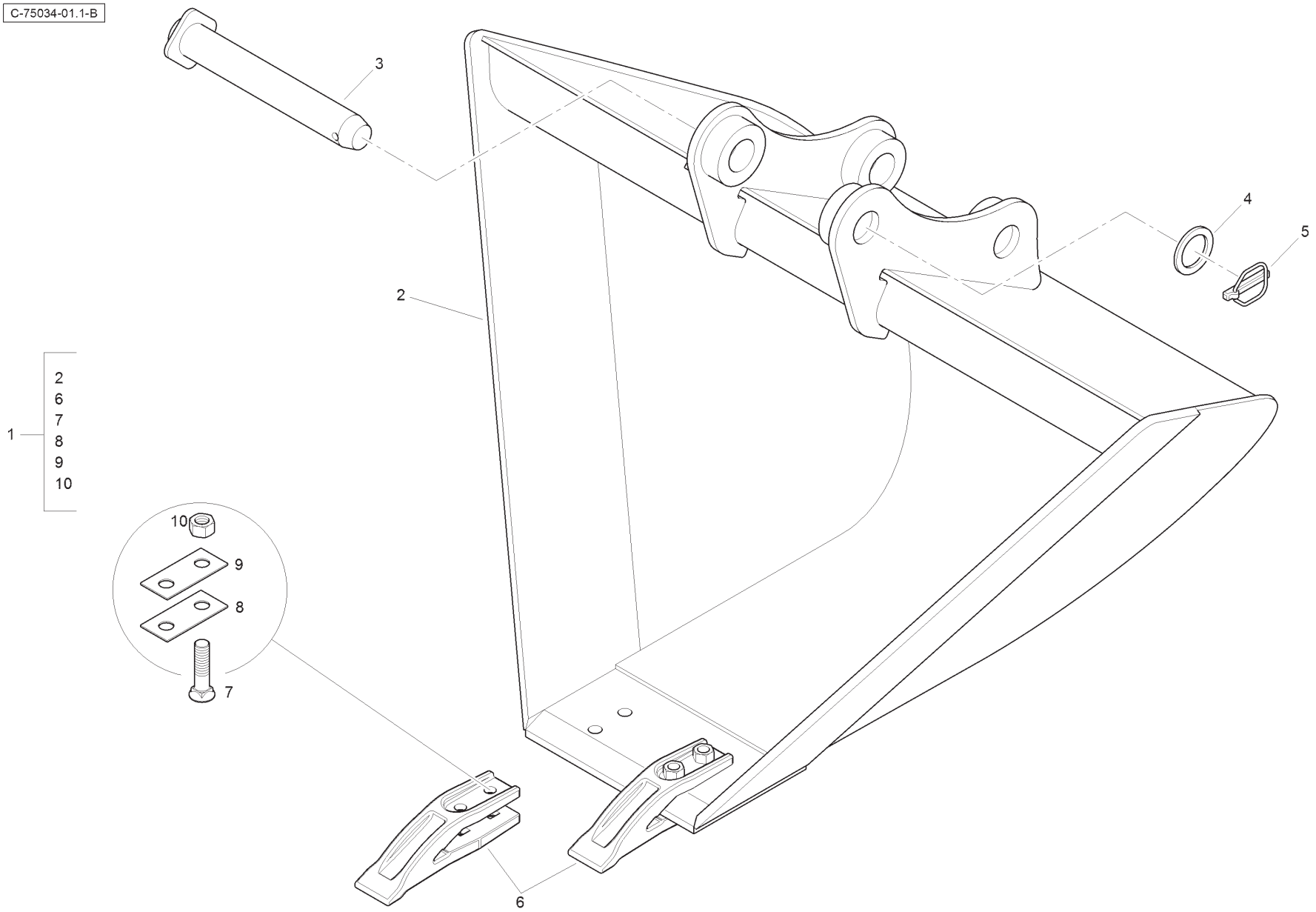

Item	Part No.	Qty.	English	French	German	Spanish	Remarks
1	T102035	1	Digger Bucket Assy	Godet	Bagger	Cuchara	
2	T102036	1	Digger Bucket	Godet	Bagger	Cuchara	
3	3516519M94	2	Pin	Goupille	Bolzen	Pasador	
4	3501790M1	2	Washer	Rondelle	Scheibe	Arandela	
5	3516522M91	2	Pin Safety Linch	Goupille D´Arrêt	Klappstecker	Pasador De Parada	
6	1462201M3	2	Tooth	Dent	Zahn	Diente	
7	353915X1	4	Bolt	Boulon	Spezialschraube	Perno	
8	862738M1	AR	Shim	Cale	Ausgleichsscheibe	Calce	
9	862739M1	AR	Shim	Cale	Ausgleichsscheibe	Calce	
10	353427X1	4	Nut	Ecrou	Mutter	Tuerca	

Not Illustrated

Non Illustrée

Nicht Abgebildet

Non Illustrato

No Ilustrado

Item	Part No.	Qty.	English	French	German	Spanish	Remarks
1	-	0	Not Serviced	Non Entretenu	Nicht Instand Gehalten	No Mantenido	

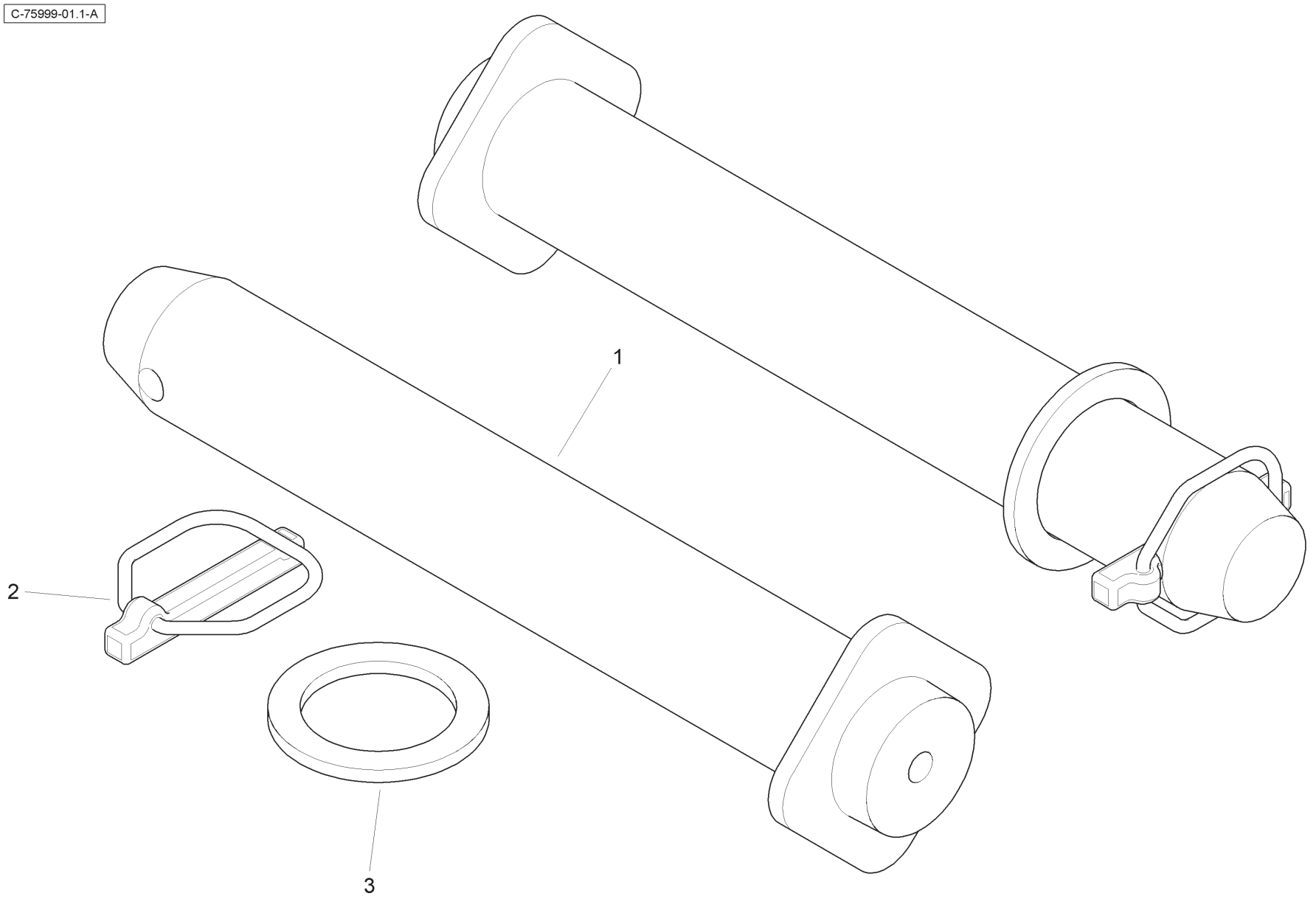
C-75999-01.1-A
1
2
3

Item	Part No.	Qty.	English	French	German	Spanish	Remarks
1	3516519M94	1	Pin	Goupille	Bolzen	Pasador	
2	3516522M91	1	Washer	Rondelle	Scheibe	Arandela	
3	3501790M1	1	Pin Safety Linch	Goupille D´Arrêt	Klappstecker	Pasador De Parada	

Not Illustrated

Non Illustrée

Nicht Abgebildet

Non Illustrato

No Ilustrado

Item	Part No.	Qty.	English	French	German	Spanish	Remarks
1	-	0	Not Serviced	Non Entretenu	Nicht Instand Gehalten	No Mantenido	

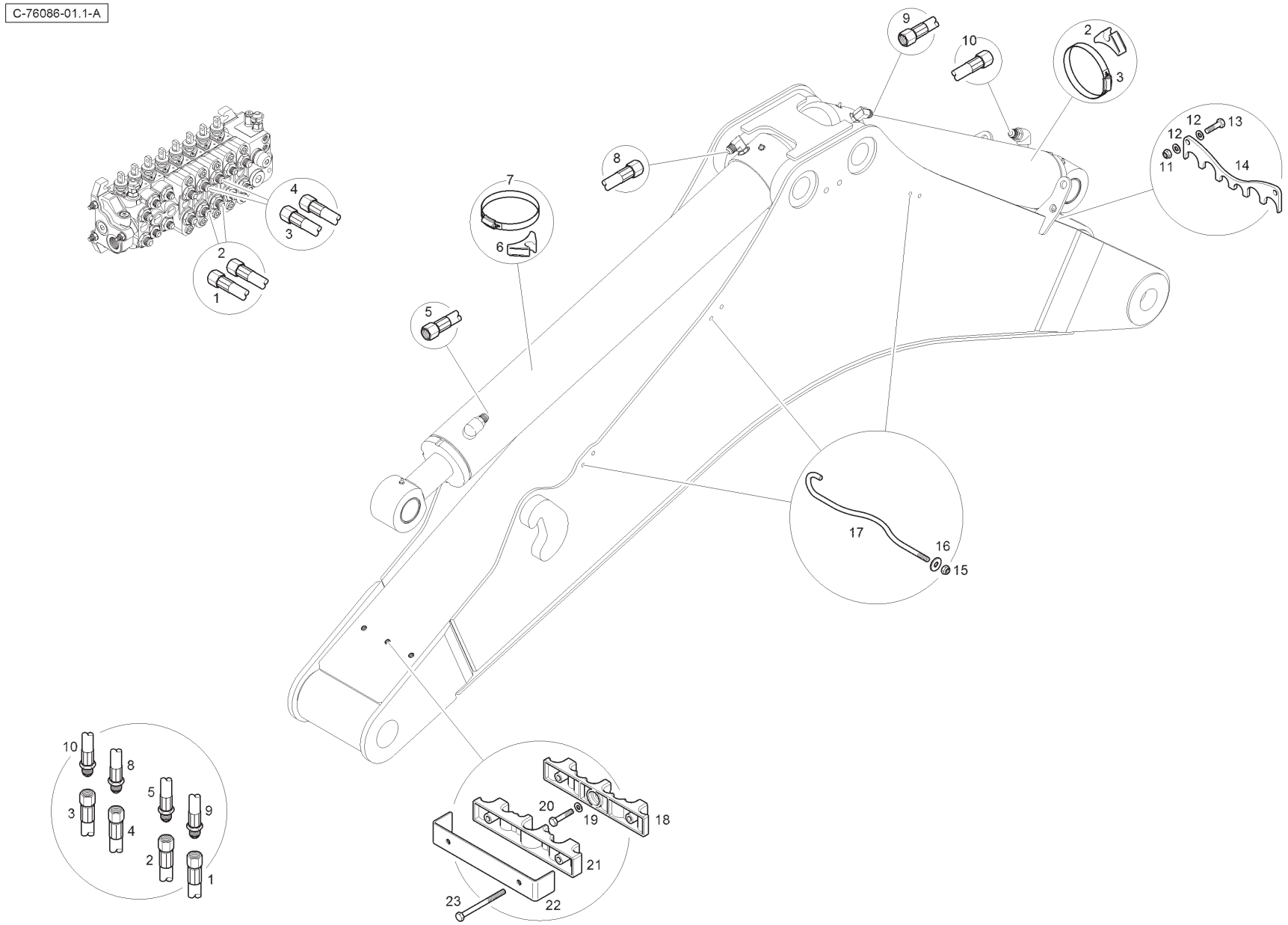
C-76086-01.1-A
1
2
3
4
5
6
7
8
9
10
11
12
13
14
15
16
17
18
19
20
21
22
23

Item	Part No.	Qty.	English	French	German	Spanish	Remarks
1	T124308	1	Hose	Durit	Schlauch	Flexible	
2	T124304	1	Hose	Durit	Schlauch	Flexible	
3	T124305	1	Hose	Durit	Schlauch	Flexible	
4	T124303	1	Hose	Durit	Schlauch	Flexible	
5	T124147	1	Hose	Durit	Schlauch	Flexible	
6	6112656M1	1	Tube Saddle	Selle	Sattel	Silla	
7	3517734M1	2	Hose Clamp	Collier	Halteschelle	Abrazadera	
8	T124142	1	Hose	Durit	Schlauch	Flexible	
9	T124148	1	Hose	Durit	Schlauch	Flexible	
10	T124143	1	Hose	Durit	Schlauch	Flexible	
11	394367X1	2	Nut	Ecrou	Flachmutter	Tuerca De Retencion	
12	390972X1	4	Washer	Rondelle	Scheibe	Arandela	
13	339337X1	2	Bolt	Boulon	Schraubbolzen	Perno	
14	6112532M1	1	Hose Clamp	Collier	Halteschelle	Abrazadera	
15	394367X1	3	Nut	Ecrou	Flachmutter	Tuerca De Retencion	
16	391039X1	3	Washer	Rondelle	Scheibe	Arandela	
17	T118206	3	Hose Retainer	Reteneur	Haltering	Retenedor	
18	T124321	1	Hose Clamp - Bottom	Collier	Halteschelle	Abrazadera	
19	390972X1	3	Washer	Rondelle	Scheibe	Arandela	
20	339010X1	3	Bolt	Boulon	Schraubbolzen	Perno	
21	T124322	1	Hose Clamp - Top	Collier	Halteschelle	Abrazadera	
22	6114236M1	1	Clamp Bracket	Support Fixation	Haltearm	Soporte	
23	T125141	2	Bolt	Boulon	Schraubbolzen	Perno	

C-76086-02.1-A

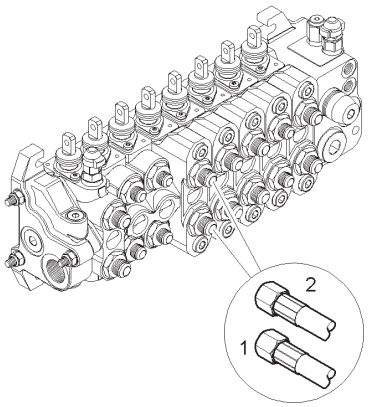

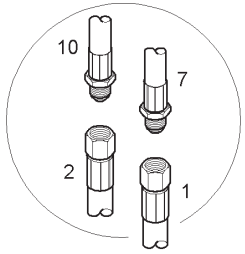

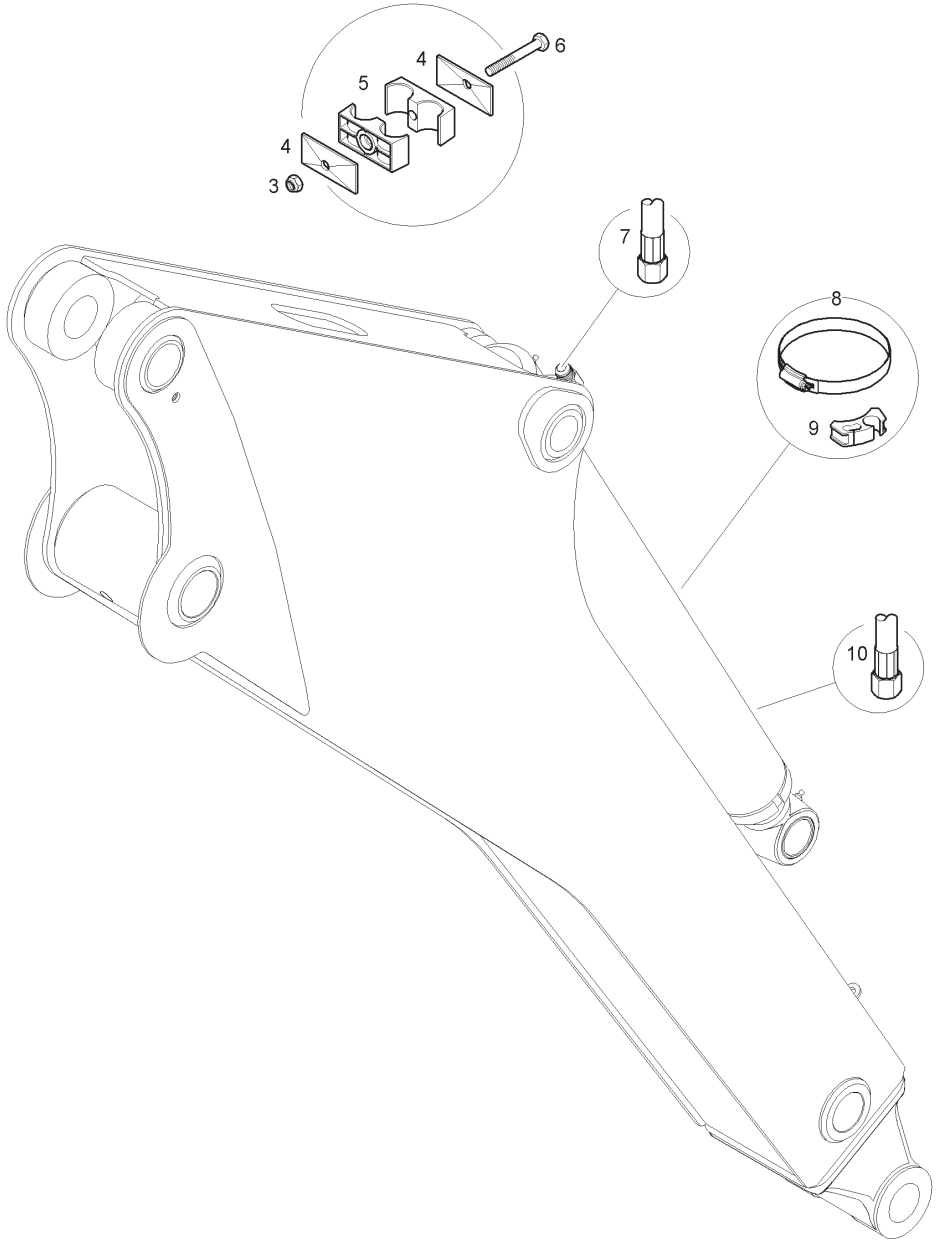

Item	Part No.	Qty.	English	French	German	Spanish	Remarks
1	T124306	1	Hose	Durit	Schlauch	Flexible	
2	T124307	1	Hose	Durit	Schlauch	Flexible	
3	394367X1	1	Nut	Ecrou	Flachmutter	Tuerca De Retencion	
4	6114551M1	2	Clamp Plate	Platine	Klemmplatte	Placa De Abrazo	
5	6114547M1	2	Clamp	Collier	Halteschelle	Abrazadera	
6	339159X1	1	Bolt	Boulon	Schraubbolzen	Perno	
7	T124159	1	Hose	Durit	Schlauch	Flexible	
8	6114114M1	1	Clamp	Bride Pour Tutaux	Schlauchschelle	Argolla De Fijación	
9	T101034	1	Tube Saddle	Selle	Sattel	Silla	
10	T123930	1	Hose	Durit	Schlauch	Flexibl	

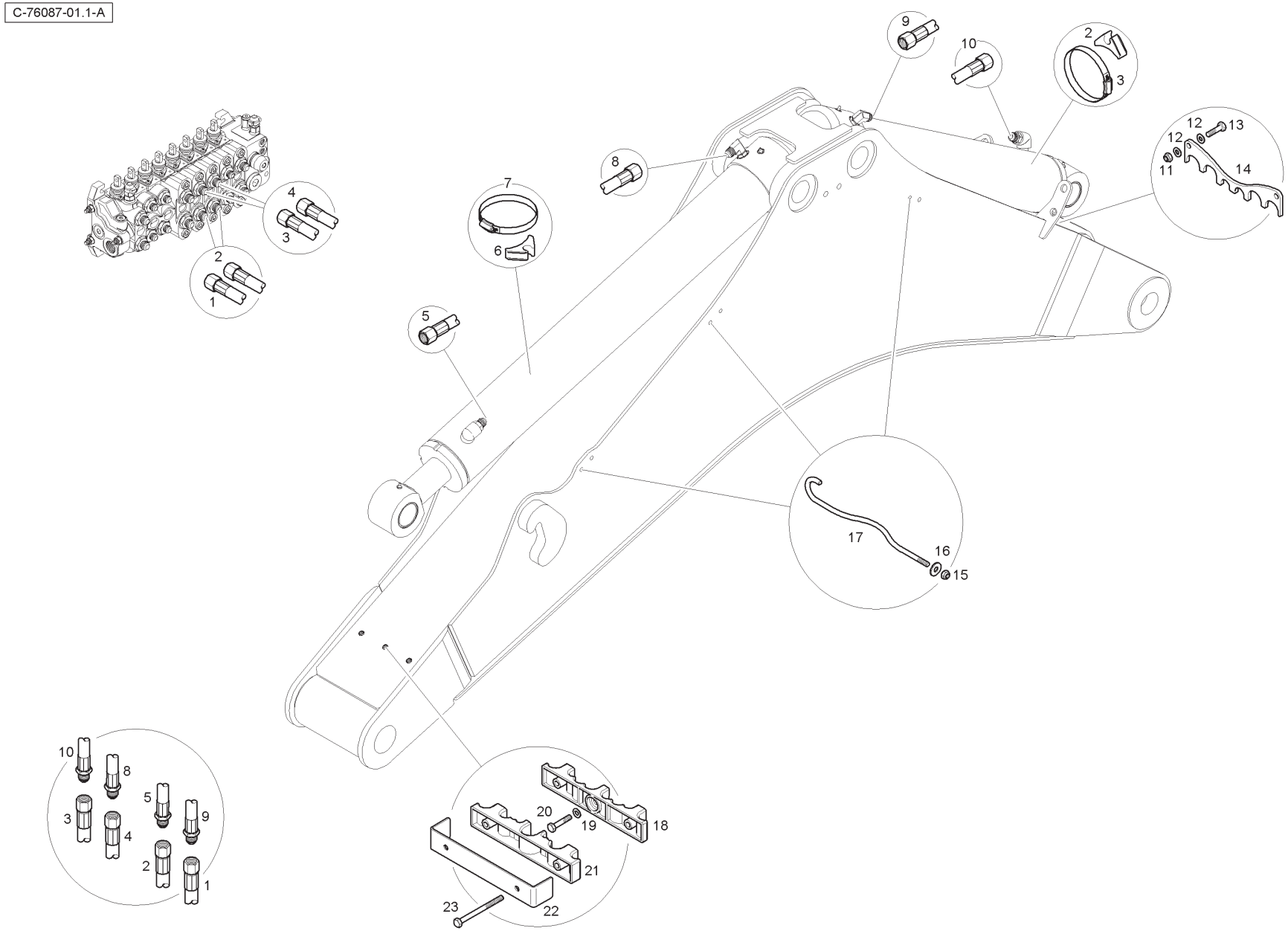
C-76087-01.1-A
1
2
3
4
5
6
7
8
9
10
11
12
13
14
15
16
17
18
19
20
21
22
23

Item	Part No.	Qty.	English	French	German	Spanish	Remarks
1	T124308	1	Hose	Durit	Schlauch	Flexible	
2	T124304	1	Hose	Durit	Schlauch	Flexible	
3	T124305	1	Hose	Durit	Schlauch	Flexible	
4	T124303	1	Hose	Durit	Schlauch	Flexible	
5	T124147	1	Hose	Durit	Schlauch	Flexible	
6	6112656M1	2	Tube Saddle	Selle	Sattel	Silla	
7	3517734M1	2	Hose Clamp	Collier	Halteschelle	Abrazadera	
8	T124142	1	Hose	Durit	Schlauch	Flexible	
9	T124148	1	Hose	Durit	Schlauch	Flexible	
10	T124143	1	Hose	Durit	Schlauch	Flexible	
11	394367X1	2	Nut	Ecrou	Flachmutter	Tuerca De Retencion	
12	390972X1	4	Washer	Rondelle	Scheibe	Arandela	
13	339337X1	2	Bolt	Boulon	Schraubbolzen	Perno	
14	6112532M1	1	Hose Clamp	Collier	Halteschelle	Abrazadera	
15	394367X1	3	Nut	Ecrou	Flachmutter	Tuerca De Retencion	
16	391039X1	3	Washer	Rondelle	Scheibe	Arandela	
17	T118206	3	Hose Retainer	Reteneur	Haltering	Retenedor	
18	T124321	1	Hose Clamp - Bottom	Collier	Halteschelle	Abrazadera	
19	390972X1	1	Washer	Rondelle	Scheibe	Arandela	
20	339010X1	3	Bolt	Boulon	Schraubbolzen	Perno	
21	T124322	1	Hose Clamp - Top	Collier	Halteschelle	Abrazadera	
22	6114236M1	1	Clamp Bracket	Support Fixation	Haltearm	Soporte	
23	T125141	2	Bolt	Boulon	Schraubbolzen	Perno	

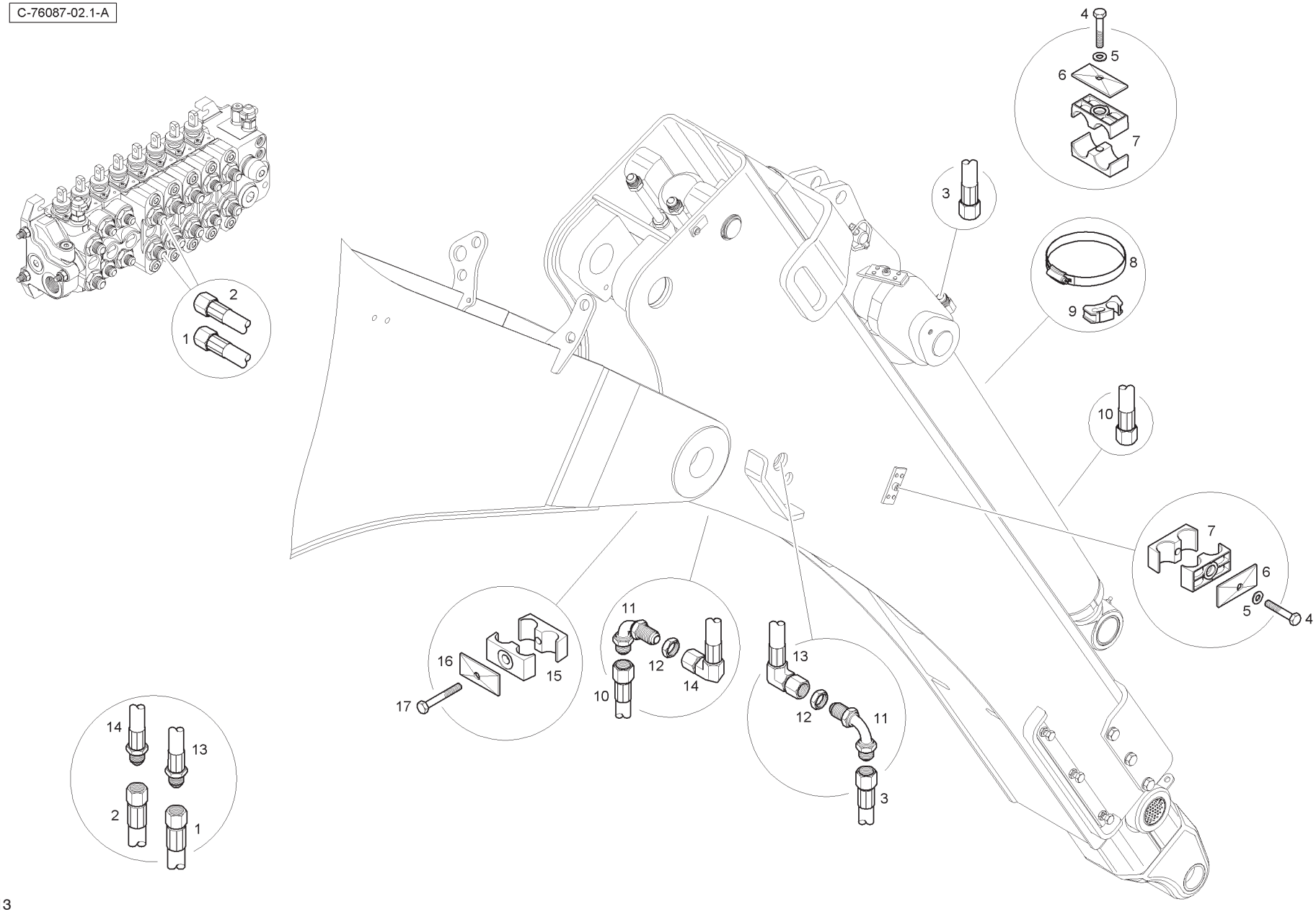
C-76087-02.1-A
1
2
3
4
5
6
7
8
9
10
11
12
13
14
15
16
17

Item	Part No.	Qty.	English	French	German	Spanish	Remarks
1	T124306	1	Hose	Durit	Schlauch	Flexible	
2	T124307	1	Hose	Durit	Schlauch	Flexible	
3	T118414	1	Hose	Durit	Schlauch	Flexible	
4	339011X1	3	Bolt	Boulon	Schraubbolzen	Perno	
5	390972X1	3	Washer	Rondelle	Scheibe	Arandela	
6	6114551M1	3	Clamp Plate	Platine	Klemmplatte	Placa De Abrazo	
7	6114547M1	6	Clamp	Collier	Halteschelle	Abrazadera	
8	6114114M1	1	Hose Clamp	Bride Pour Tutaux	Schlauchschelle	Argolla De Fijación	
9	T101034	1	Tube Saddle	Selle	Sattel	Silla	
10	T118413	1	Hose	Durit	Schlauch	Flexible	
11	T119670	2	Elbow	Coude, 90°	Kniestück, 90°	Codo, 90°	
12	355574X1	2	Nut	Ecrou	Flachmutter	Tuerca De Retencion	
13	T124149	1	Hose	Durit	Schlauch	Flexible	
14	T124144	1	Hose	Durit	Schlauch	Flexible	
15	6107502M1	4	Clamp	Collier	Halteschelle	Abrazadera	
16	6114551M1	2	Clamp Plate	Platine	Klemmplatte	Placa De Abrazo	
17	339368X1	2	Bolt	Boulon	Schraubbolzen	Perno	

Digger Hydraulics - Centremount - Standard Dipper - with Hose Burst - 15ft

4067- 76088

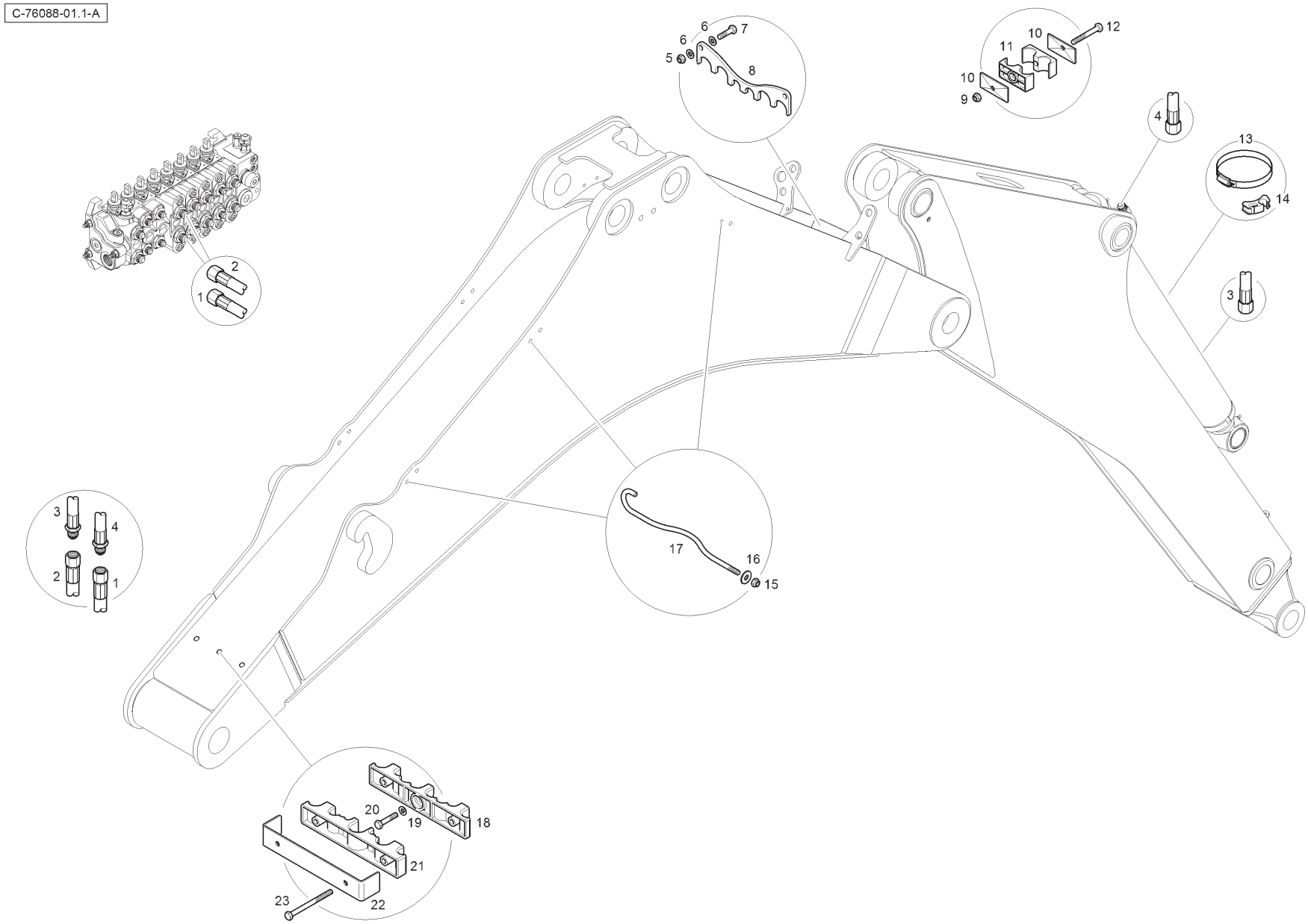

Item	Part No.	Qty.	English	French	German	Spanish	Remarks
1	T124306	1	Hose	Durit	Schlauch	Flexible	
2	T124307	1	Hose	Durit	Schlauch	Flexible	
3	T124159	1	Hose	Durit	Schlauch	Flexible	
4	T123930	1	Hose	Durit	Schlauch	Flexible	
5	394367X1	2	Nut	Ecrou	Flachmutter	Tuerca De Retencion	
6	390972X1	4	Washer	Rondelle	Scheibe	Arandela	
7	339337X1	2	Bolt	Boulon	Schraubbolzen	Perno	
8	6112532M1	1	Hose Clamp	Collier	Halteschelle	Abrazadera	
9	394367X1	1	Nut	Ecrou	Flachmutter	Tuerca De Retencion	
10	6114551M1	2	Clamp Plate	Platine	Klemmplatte	Placa De Abrazo	
11	6114547M1	2	Clamp	Collier	Halteschelle	Abrazadera	
12	339159X1	1	Bolt	Boulon	Schraubbolzen	Perno	
13	6114114M1	1	Hose Clamp	Collier	Halteschelle	Abrazadera	
14	T101034	1	Tube Saddle	Selle	Sattel	Silla	
15	394367X1	3	Nut	Ecrou	Flachmutter	Tuerca De Retencion	
16	391039X1	3	Washer	Rondelle	Scheibe	Arandela	
17	T118206	3	Hose Retainer	Reteneur	Haltering	Retenedor	
18	T124321	1	Hose Clamp - Bottom	Collier	Halteschelle	Abrazadera	
19	390972X1	3	Washer	Rondelle	Scheibe	Arandela	
20	339010X1	3	Bolt	Boulon	Schraubbolzen	Perno	
21	T124322	1	Hose Clamp - Top	Collier	Halteschelle	Abrazadera	
22	6114236M1	1	Clamp Bracket	Support Fixation	Haltearm	Soporte	
23	T125141	2	Bolt	Boulon	Schraubbolzen	Perno	

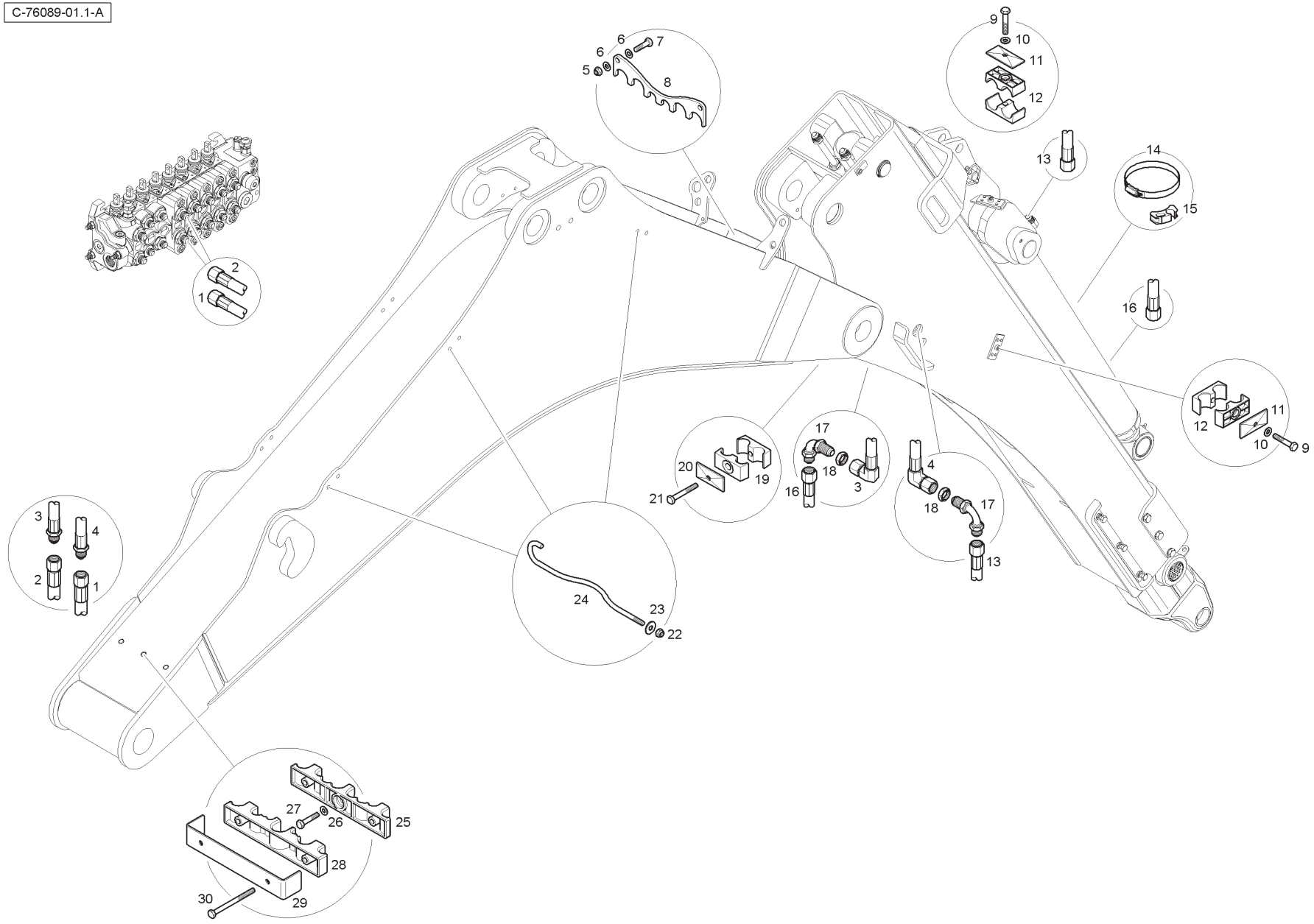
C-76089-01.1-A
1
2
3
4
5
6
7
8
9
10
11
12
13
14
15
16
17
18
19
20
21
22
23
24
25
26
27
28
29
30

Item	Part No.	Qty.	English	French	German	Spanish	Remarks
1	T124306	1	Hose	Durit	Schlauch	Flexible	
2	T124307	1	Hose	Durit	Schlauch	Flexible	
3	T124144	1	Hose	Durit	Schlauch	Flexible	
4	T124149	1	Hose	Durit	Schlauch	Flexible	
5	394367X1	2	Nut	Ecrou	Flachmutter	Tuerca De Retencion	
6	390972X1	4	Washer	Rondelle	Scheibe	Arandela	
7	339337X1	2	Bolt	Boulon	Schraubbolzen	Perno	
8	6112532M1	1	Hose Clamp	Collier	Halteschelle	Abrazadera	
9	339011X1	3	Bolt	Boulon	Schraubbolzen	Perno	
10	390972X1	3	Washer	Rondelle	Scheibe	Arandela	
11	6114551M1	3	Clamp Plate	Platine	Klemmplatte	Placa De Abrazo	
12	6114547M1	6	Clamp	Collier	Halteschelle	Abrazadera	
13	T118414	1	Hose	Durit	Schlauch	Flexible	
14	6114114M1	1	Hose Clamp	Bride Pour Tutaux	Schlauchschelle	Argolla De Fijación	
15	T101034	1	Tube Saddle	Selle	Sattel	Silla	
16	T118413	1	Hose	Durit	Schlauch	Flexible	
17	T119670	2	Elbow	Coude, 90°	Kniestück, 90°	Codo, 90°	
18	355574X1	2	Nut	Ecrou	Flachmutter	Tuerca De Retencion	
19	6107502M1	4	Clamp	Collier	Halteschelle	Abrazadera	
20	6114551M1	2	Clamp Plate	Platine	Klemmplatte	Placa De Abrazo	
21	339368X1	2	Bolt	Boulon	Schraubbolzen	Perno	
22	394367X1	3	Nut	Ecrou	Flachmutter	Tuerca De Retencion	
23	391039X1	3	Washer	Rondelle	Scheibe	Arandela	
24	T118206	3	Hose Retainer	Reteneur	Haltering	Retenedor	
25	T124321	1	Hose Clamp - Bottom	Collier	Halteschelle	Abrazadera	
26	390972X1	1	Washer	Rondelle	Scheibe	Arandela	
27	339010X1	3	Bolt	Boulon	Schraubbolzen	Perno	
28	T124322	1	Hose Clamp - Top	Collier	Halteschelle	Abrazadera	
29	6114236M1	1	Clamp Bracket	Support Fixation	Haltearm	Soporte	
30	T125141	2	Bolt	Boulon	Schraubbolzen	Perno	

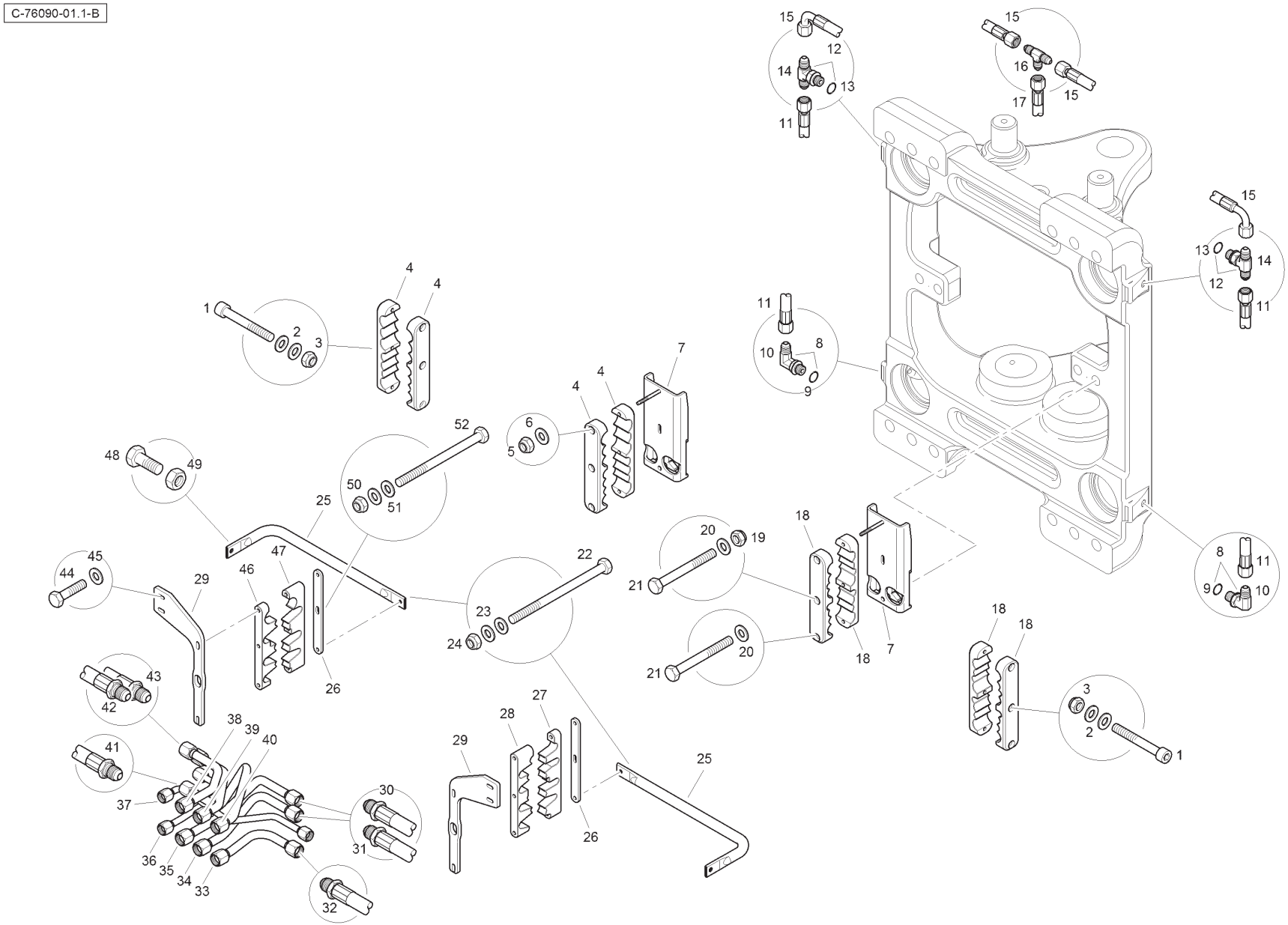
C-76090-01.1-B

Item	Part No.	Qty.	English	French	German	Spanish	Remarks
1	T124471	6	Cap Screw	Vis A Tete Six Pans	Zylinderschraube	Tornillo	
2	390971X1	12	Washer	Rondelle	Scheibe	Arandela	
3	1441500X1	6	Nut	Ecrou	Flachmutter	Tuerca De Retencion	
4	T125143	4	Hose Clamp	Collier	Halteschelle	Abrazadera	
5	1441500X1	2	Nut	Ecrou	Flachmutter	Tuerca De Retencion	
6	390971X1	2	Washer	Rondelle	Scheibe	Arandela	
7	T123736	2	Hose Bracket	Support Fixation	Haltearm	Soporte	
8	358761X91	2	Elbow	Coude, 90°	Kniestück, 90°	Codo, 90°	
9	831496M1	1	O Ring	Joint Torique	O Ring	Junta De Tipo O	
10	-	1	Elbow	Coude, 90°	Kniestück, 90°	Codo, 90°	
11	6114062M91	2	Hose	Durit	Schlauch	Flexible	
12	358827X91	2	Tee	Té	T-Stück	Pieza en T	
13	831496M1	1	O Ring	Joint Torique	O Ring	Junta De Tipo O	
14	-	1	Tee	Té	T-Stück	Pieza en T	
15	6114061M91	2	Hose	Durit	Schlauch	Flexible	
16	356558X1	1	Tee	Té	T-Stück	Pieza en T	
17	T126467	1	Hose	Durit	Schlauch	Flexible	
18	T123175	4	Hose Clamp	Collier	Halteschelle	Abrazadera	
19	1441500X1	2	Nut	Ecrou	Flachmutter	Tuerca De Retencion	
20	390971X1	4	Washer	Rondelle	Scheibe	Arandela	
21	339244X1	4	Bolt	Boulon	Schraubbolzen	Perno	
22	T124240	4	Bolt	Boulon	Schraubbolzen	Perno	
23	390971X1	8	Washer	Rondelle	Scheibe	Arandela	
24	1441500X1	4	Nut	Ecrou	Flachmutter	Tuerca De Retencion	
25	T124241	2	Hose Support	Support Fixation	Haltearm	Soporte	
26	T123927	2	Clamp Plate	Platine	Klemmplatte	Placa De Abrazo	
27	T123171	1	Hose Clamp	Collier	Halteschelle	Abrazadera	
28	T123173	1	Hose Clamp	Collier	Halteschelle	Abrazadera	
29	T123926	2	Support Fixation	Haltearm	Soport		
30	T126461	1	Hose	Durit	Schlauch	Flexible	
31	T126462	1	Hose	Durit	Schlauch	Flexible	
32	T126463	1	Hose	Durit	Schlauch	Flexible	
33	T123909	1	Tube	Tube	Rohr	Tubo	
34	T123907	1	Tube	Tube	Rohr	Tubo	
35	T123758	1	Tube	Tube	Rohr	Tubo	

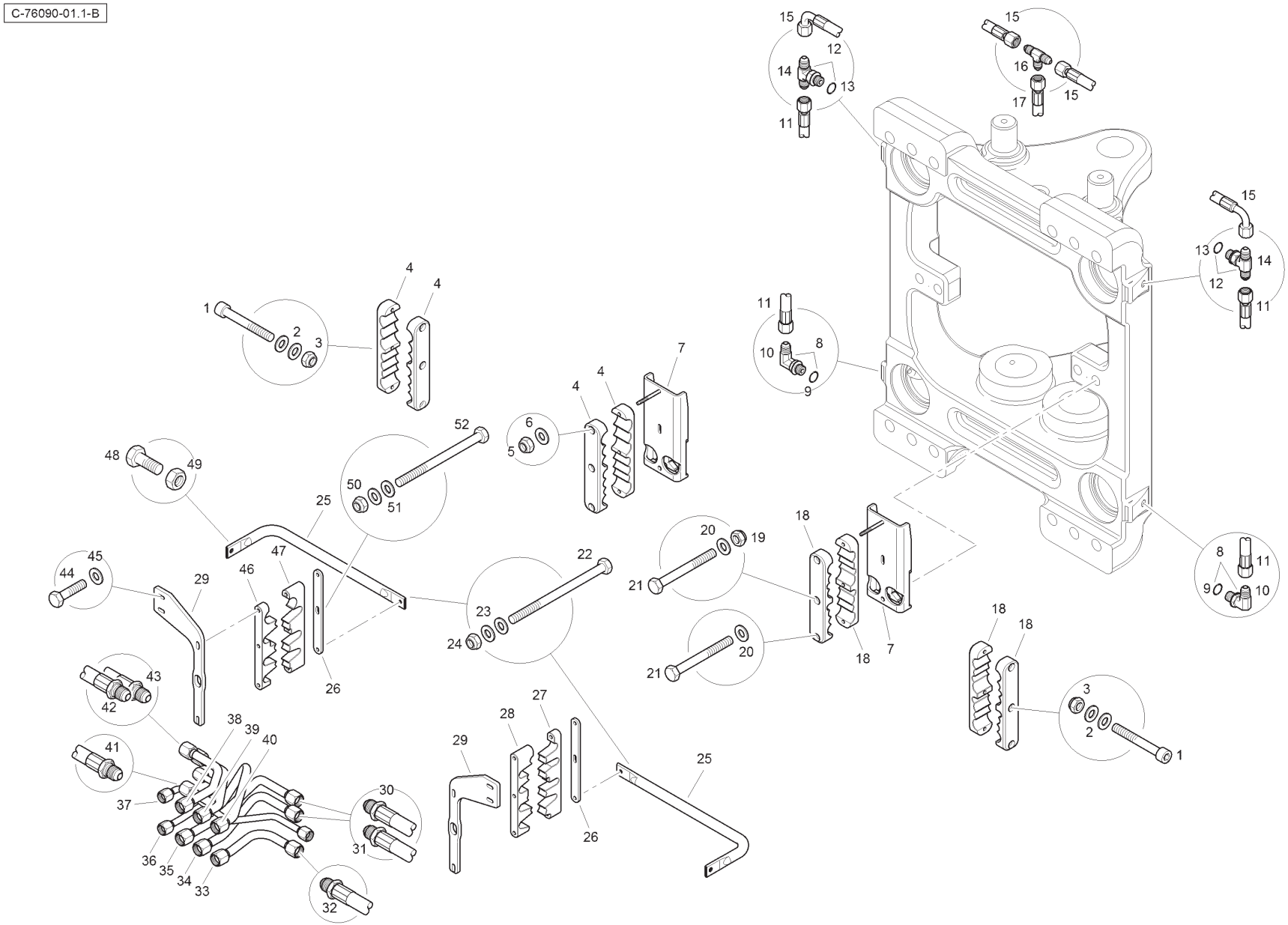
C-76090-01.1-B

Item	Part No.	Qty.	English	French	German	Spanish	Remarks
36	T125137	1	Tube	Tube	Rohr	Tubo	
37	T123915	1	Tube	Tube	Rohr	Tubo	
38	T123917	1	Tube	Tube	Rohr	Tubo	
39	T123919	1	Tube	Tube	Rohr	Tubo	
40	T123921	1	Tube	Tube	Rohr	Tubo	
41	T126457	1	Hose	Durit	Schlauch	Flexible	
42	T126455	1	Hose	Durit	Schlauch	Flexible	
43	T126456	1	Hose	Durit	Schlauch	Flexible	
44	339804X1	4	Bolt	Boulon	Schraubbolzen	Perno	
45	390971X1	4	Washer	Rondelle	Scheibe	Arandela	
46	T125144	1	Hose Clamp	Collier	Halteschelle	Abrazadera	
47	T125145	1	Hose Clamp	Collier	Halteschelle	Abrazadera	
48	339123X1	2	Bolt	Boulon	Schraubbolzen	Perno	
49	339169X1	2	Nut	Ecrou	Flachmutter	Tuerca De Retencion	
50	1441500X1	2	Nut	Ecrou	Flachmutter	Tuerca De Retencion	
51	390971X1	4	Washer	Rondelle	Scheibe	Arandela	
52	T124242	2	Bolt	Boulon	Schraubbolzen	Perno	

C-76090-02.1-A

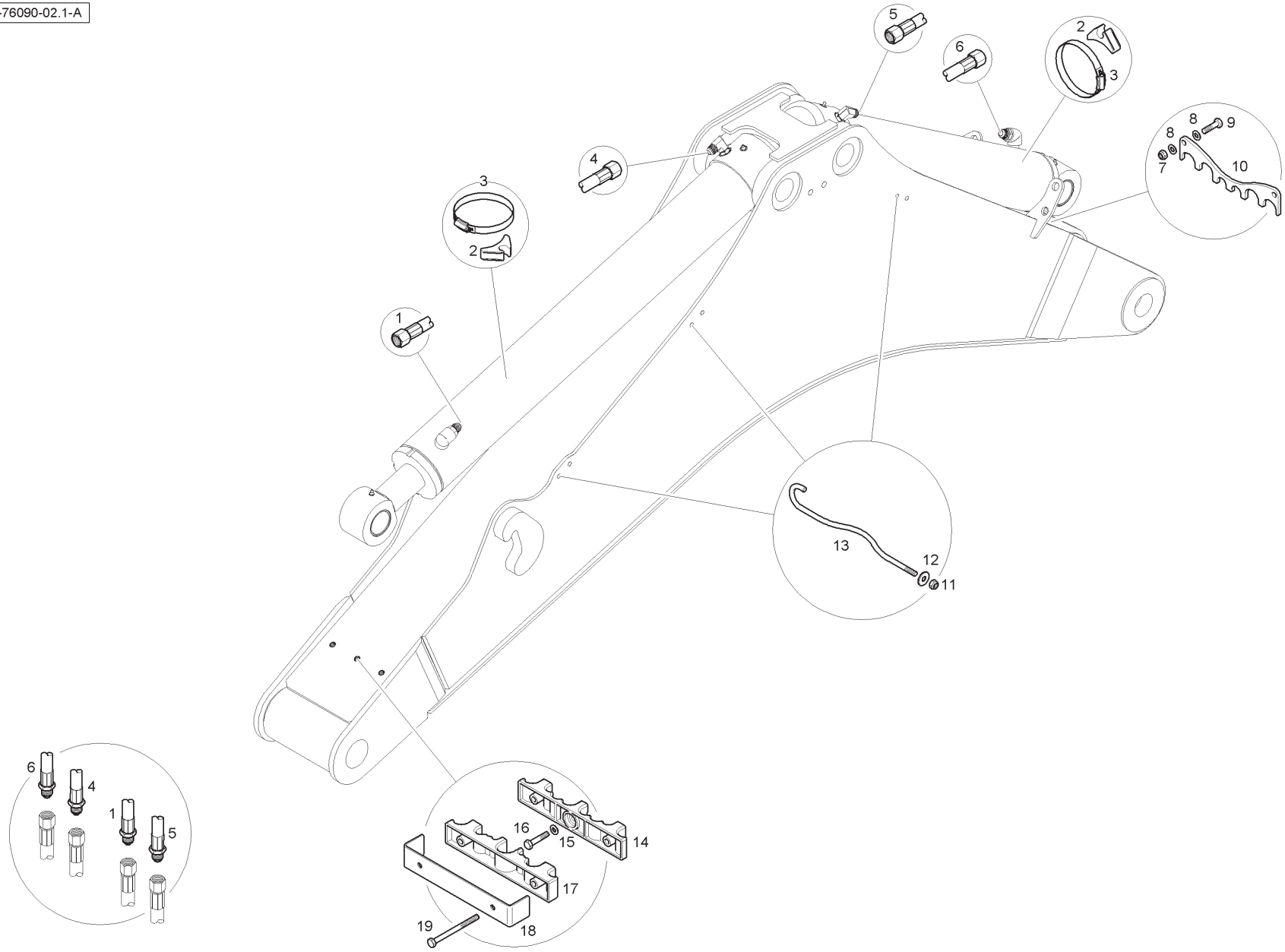

Item	Part No.	Qty.	English	French	German	Spanish	Remarks
1	T124147	1	Hose	Durit	Schlauch	Flexible	
2	6112656M1	2	Tube Saddle	Selle	Sattel	Silla	
3	3517734M1	2	Hose Clamp	Collier	Halteschelle	Abrazadera	
4	T124142	1	Hose	Durit	Schlauch	Flexible	
5	T124148	1	Hose	Durit	Schlauch	Flexible	
6	T124143	1	Hose	Durit	Schlauch	Flexible	
7	394367X1	2	Nut	Ecrou	Flachmutter	Tuerca De Retencion	
8	390972X1	4	Washer	Rondelle	Scheibe	Arandela	
9	339337X1	2	Bolt	Boulon	Schraubbolzen	Perno	
10	6112532M1	1	Hose Clamp	Collier	Halteschelle	Abrazadera	
11	394367X1	3	Nut	Ecrou	Flachmutter	Tuerca De Retencion	
12	391039X1	3	Washer	Rondelle	Scheibe	Arandela	
13	T118206	3	Hose Retainer	Reteneur	Haltering	Retenedor	
14	T124321	1	Hose Clamp - Bottom	Collier	Halteschelle	Abrazadera	
15	390972X1	3	Washer	Rondelle	Scheibe	Arandela	
16	339010X1	3	Bolt	Boulon	Schraubbolzen	Perno	
17	T124322	1	Hose Clamp - Top	Collier	Halteschelle	Abrazadera	
18	6114236M1	1	Clamp Bracket	Support Fixation	Haltearm	Soporte	
19	T125141	2	Bolt	Boulon	Schraubbolzen	Perno	

C-76090-03.1-A

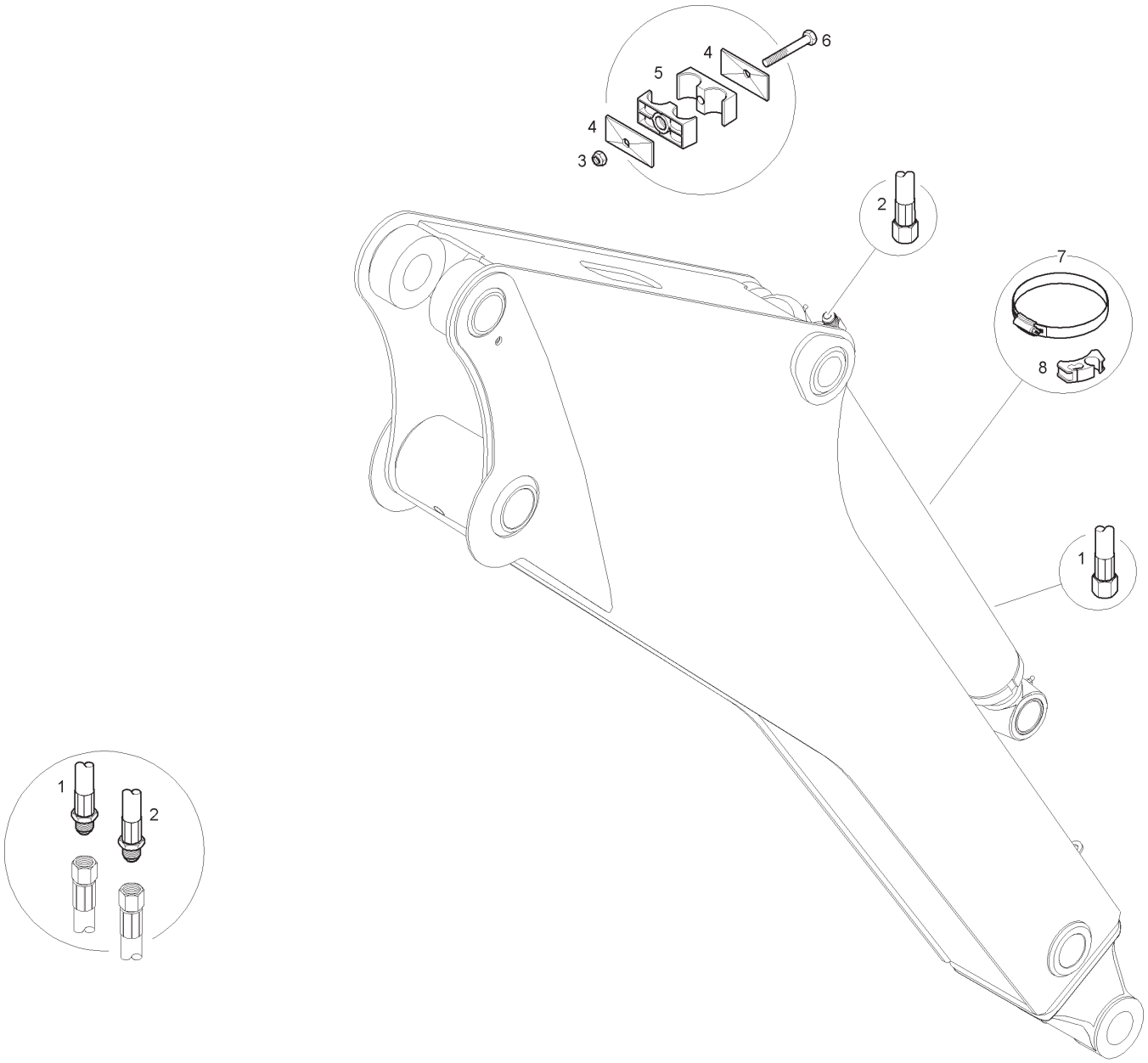

Item	Part No.	Qty.	English	French	German	Spanish	Remarks
1	T124159	1	Hose	Durit	Schlauch	Flexible	
2	T123930	1	Hose	Durit	Schlauch	Flexible	
3	394367X1	1	Nut	Ecrou	Flachmutter	Tuerca De Retencion	
4	6114551M1	2	Clamp Plate	Platine	Klemmplatte	Placa De Abrazo	
5	6114547M1	2	Clamp	Collier	Halteschelle	Abrazadera	
6	339159X1	1	Bolt	Boulon	Schraubbolzen	Perno	
7	6114114M1	1	Clamp	Bride Pour Tutaux	Schlauchschelle	Argolla De Fijación	
8	T101034	1	Tube Saddle	Selle	Sattel	Silla	

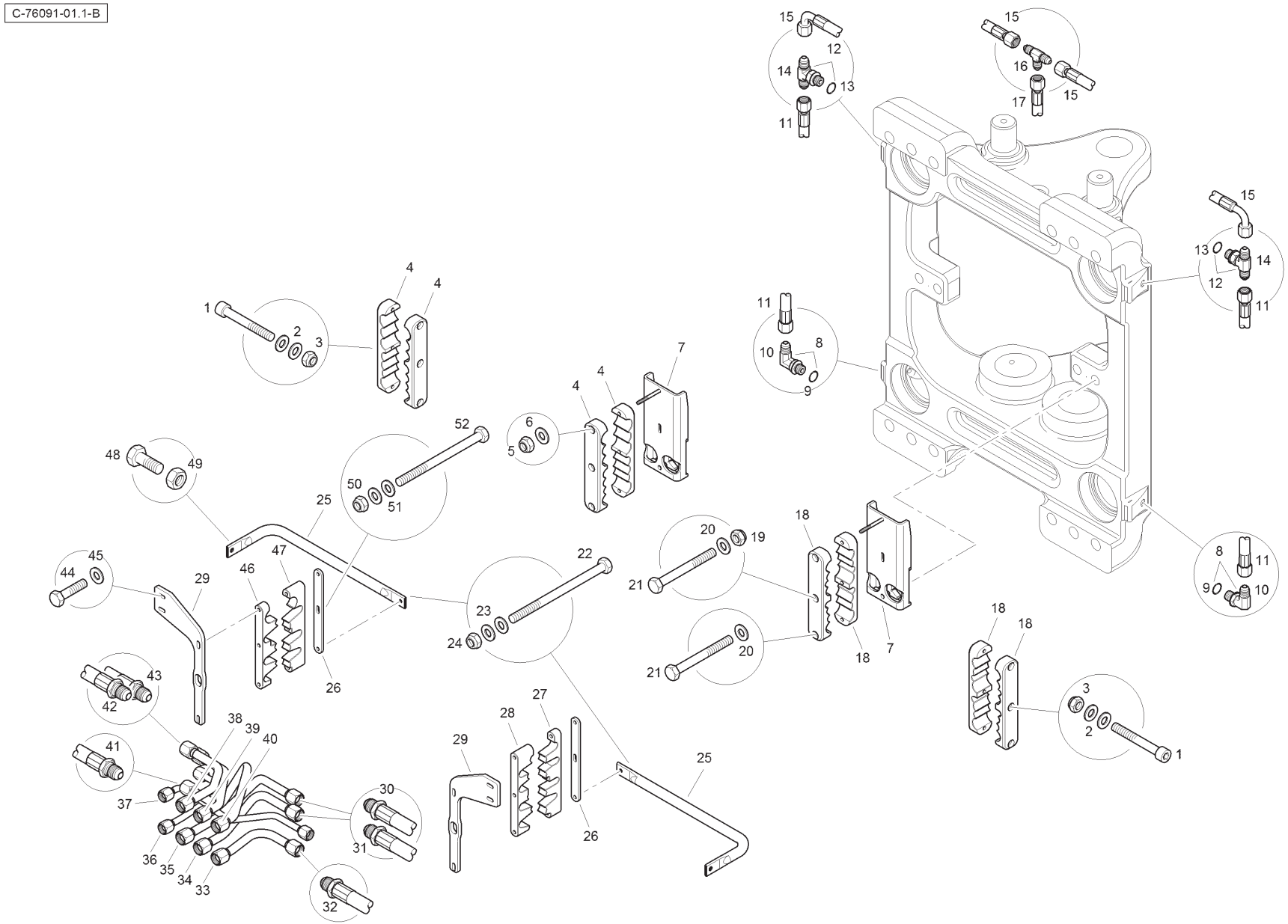
C-76091-01.1-B

Item	Part No.	Qty.	English	French	German	Spanish	Remarks
1	T124471	6	Cap Screw	Vis A Tete Six Pans	Zylinderschraube	Tornillo	
2	390971X1	12	Washer	Rondelle	Scheibe	Arandela	
3	1441500X1	6	Nut	Ecrou	Flachmutter	Tuerca De Retencion	
4	T125143	4	Hose Clamp	Collier	Halteschelle	Abrazadera	
5	1441500X1	2	Nut	Ecrou	Flachmutter	Tuerca De Retencion	
6	390971X1	2	Washer	Rondelle	Scheibe	Arandela	
7	T123736	2	Hose Bracket	Support Fixation	Haltearm	Soporte	
8	358761X91	2	Elbow	Coude, 90°	Kniestück, 90°	Codo, 90°	
9	831496M1	1	O Ring	Joint Torique	O Ring	Junta De Tipo O	
10	-	1	Elbow	Coude, 90°	Kniestück, 90°	Codo, 90°	
11	6114062M91	2	Hose	Durit	Schlauch	Flexible	
12	358827X91	2	Tee	Té	T-Stück	Pieza en T	
13	831496M1	1	O Ring	Joint Torique	O Ring	Junta De Tipo O	
14	-	1	Tee	Té	T-Stück	Pieza en T	
15	6114061M91	2	Hose	Durit	Schlauch	Flexible	
16	356558X1	1	Tee	Té	T-Stück	Pieza en T	
17	T126467	1	Hose	Durit	Schlauch	Flexible	
18	T123175	4	Hose Clamp	Collier	Halteschelle	Abrazadera	
19	1441500X1	2	Nut	Ecrou	Flachmutter	Tuerca De Retencion	
20	390971X1	4	Washer	Rondelle	Scheibe	Arandela	
21	339244X1	4	Bolt	Boulon	Schraubbolzen	Perno	
22	T124240	4	Bolt	Boulon	Schraubbolzen	Perno	
23	390971X1	8	Washer	Rondelle	Scheibe	Arandela	
24	1441500X1	4	Nut	Ecrou	Flachmutter	Tuerca De Retencion	
25	T124241	2	Hose Support	Support Fixation	Haltearm	Soporte	
26	T123927	2	Clamp Plate	Platine	Klemmplatte	Placa De Abrazo	
27	T123171	1	Hose Clamp	Collier	Halteschelle	Abrazadera	
28	T123173	1	Hose Clamp	Collier	Halteschelle	Abrazadera	
29	T123926	2	Bracket	Support Fixation	Haltearm	Soport	
30	T126461	1	Hose	Durit	Schlauch	Flexible	
31	T126462	1	Hose	Durit	Schlauch	Flexible	
32	T126463	1	Hose	Durit	Schlauch	Flexible	
33	T123909	1	Tube	Tube	Rohr	Tubo	
34	T123907	1	Tube	Tube	Rohr	Tubo	
35	T123758	1	Tube	Tube	Rohr	Tubo	

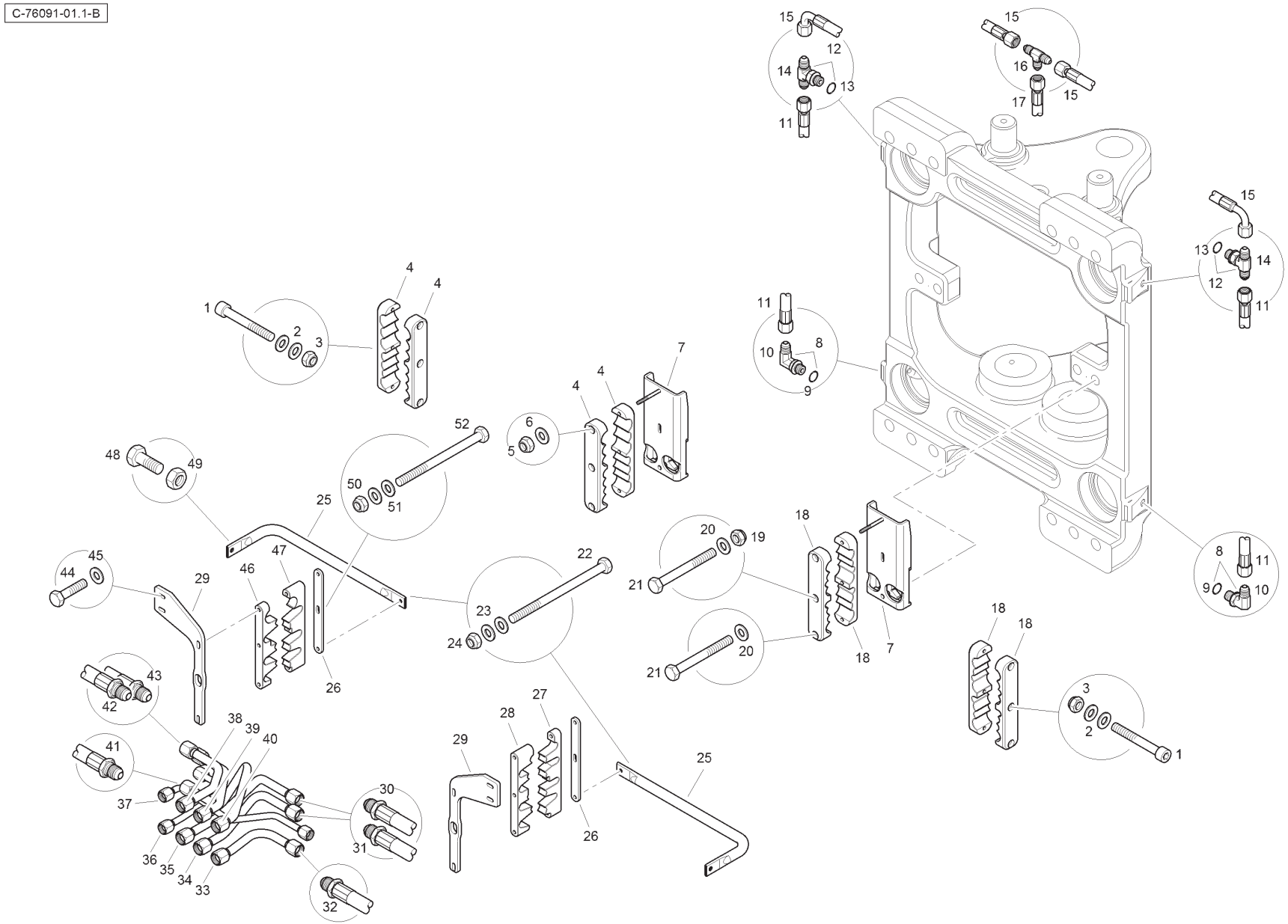
C-76091-01.1-B

Item	Part No.	Qty.	English	French	German	Spanish	Remarks
36	T125137	1	Tube	Tube	Rohr	Tubo	
37	T123915	1	Tube	Tube	Rohr	Tubo	
38	T123917	1	Tube	Tube	Rohr	Tubo	
39	T123919	1	Tube	Tube	Rohr	Tubo	
40	T123921	1	Tube	Tube	Rohr	Tubo	
41	T126457	1	Hose	Durit	Schlauch	Flexible	
42	T126455	1	Hose	Durit	Schlauch	Flexible	
43	T126456	1	Hose	Durit	Schlauch	Flexible	
44	339804X1	4	Bolt	Boulon	Schraubbolzen	Perno	
45	390971X1	4	Washer	Rondelle	Scheibe	Arandela	
46	T125144	1	Hose Clamp	Collier	Halteschelle	Abrazadera	
47	T123172	1	Hose Clamp	Collier	Halteschelle	Abrazadera	
48	339123X1	2	Bolt	Boulon	Schraubbolzen	Perno	
49	339169X1	2	Nut	Ecrou	Flachmutter	Tuerca De Retencion	
50	1441500X1	2	Nut	Ecrou	Flachmutter	Tuerca De Retencion	
51	390971X1	4	Washer	Rondelle	Scheibe	Arandela	
52	T124242	2	Bolt	Boulon	Schraubbolzen	Perno	

C-76091-02.1-A

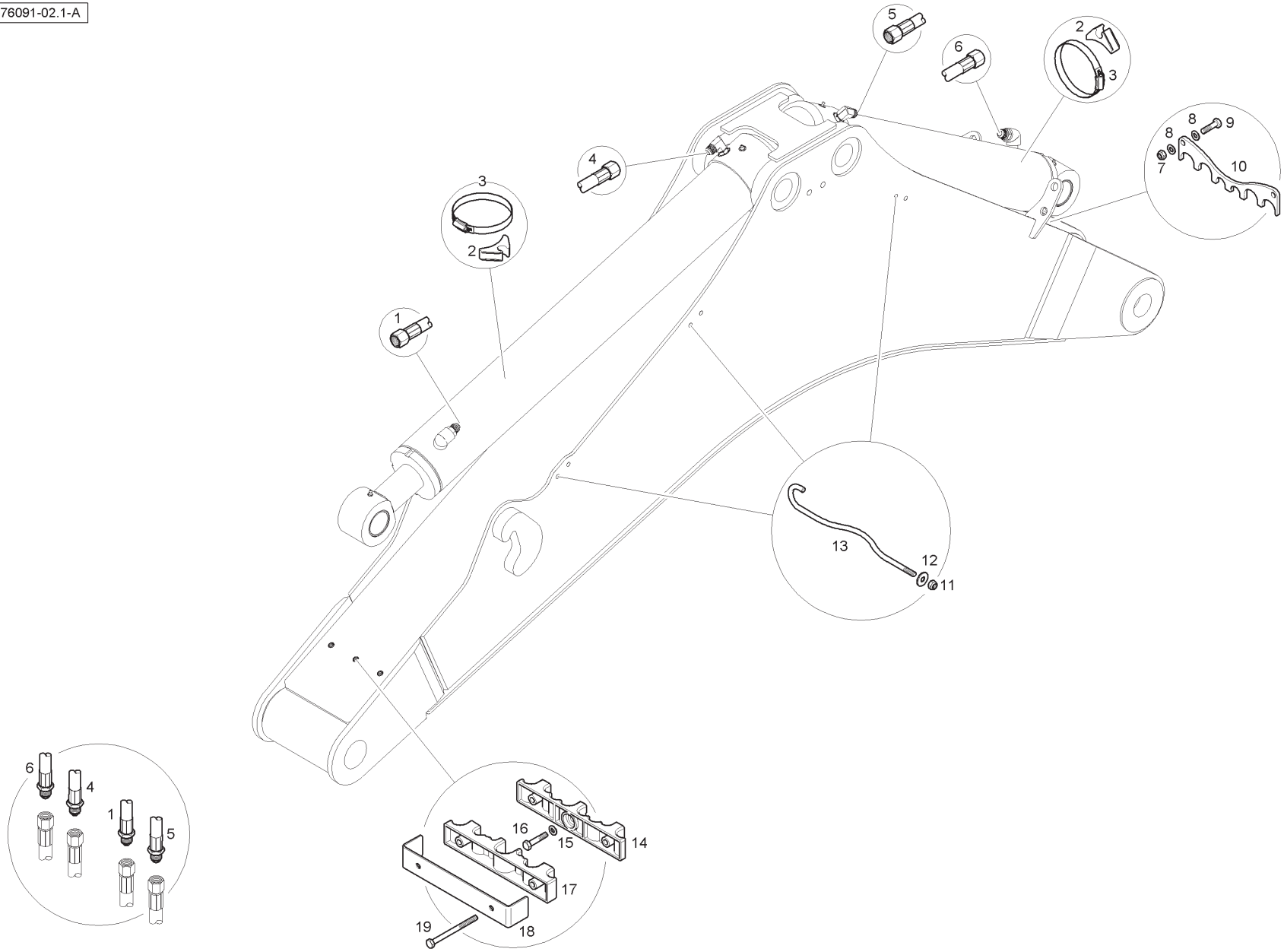

Item	Part No.	Qty.	English	French	German	Spanish	Remarks
1	T124147	1	Hose	Durit	Schlauch	Flexible	
2	6112656M1	2	Tube Saddle	Selle	Sattel	Silla	
3	3517734M1	2	Hose Clamp	Collier	Halteschelle	Abrazadera	
4	T124142	1	Hose	Durit	Schlauch	Flexible	
5	T124148	1	Hose	Durit	Schlauch	Flexible	
6	T124143	1	Hose	Durit	Schlauch	Flexible	
7	394367X1	2	Nut	Ecrou	Flachmutter	Tuerca De Retencion	
8	390972X1	4	Washer	Rondelle	Scheibe	Arandela	
9	339337X1	2	Bolt	Boulon	Schraubbolzen	Perno	
10	6112532M1	1	Hose Clamp	Collier	Halteschelle	Abrazadera	
11	394367X1	3	Nut	Ecrou	Flachmutter	Tuerca De Retencion	
12	391039X1	3	Washer	Rondelle	Scheibe	Arandela	
13	T118206	3	Hose Retainer	Reteneur	Haltering	Retenedor	
14	T124321	1	Hose Clamp - Bottom	Collier	Halteschelle	Abrazadera	
15	390972X1	3	Washer	Rondelle	Scheibe	Arandela	
16	339010X1	3	Bolt	Boulon	Schraubbolzen	Perno	
17	T124322	1	Hose Clamp - Top	Collier	Halteschelle	Abrazadera	
18	6114236M1	1	Clamp Bracket	Support Fixation	Haltearm	Soporte	
19	T125141	2	Bolt	Boulon	Schraubbolzen	Perno	

C-76091-03.1-A

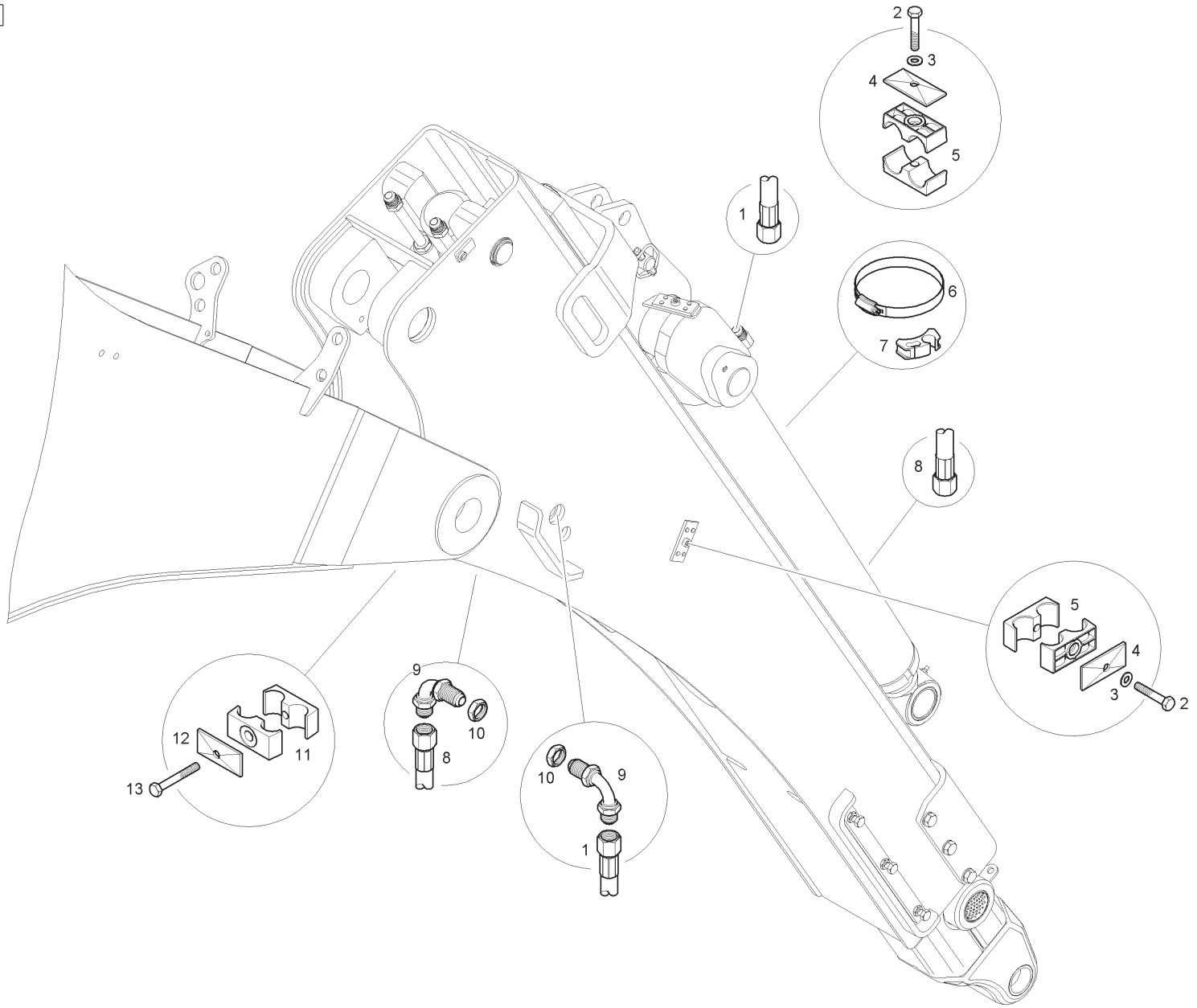

Item	Part No.	Qty.	English	French	German	Spanish	Remarks
1	T118414	1	Hose	Durit	Schlauch	Flexible	
2	339011X1	3	Bolt	Boulon	Schraubbolzen	Perno	
3	390972X1	3	Washer	Rondelle	Scheibe	Arandela	
4	6114551M1	3	Clamp Plate	Platine	Klemmplatte	Placa De Abrazo	
5	6114547M1	6	Clamp	Collier	Halteschelle	Abrazadera	
6	6114114M1	1	Hose Clamp	Bride Pour Tutaux	Schlauchschelle	Argolla De Fijación	
7	T101034	1	Tube Saddle	Selle	Sattel	Silla	
8	T118413	1	Hose	Durit	Schlauch	Flexible	
9	T119670	2	Elbow	Coude, 90°	Kniestück, 90°	Codo, 90°	
10	355574X1	2	Nut	Ecrou	Flachmutter	Tuerca De Retencion	
11	6107502M1	4	Clamp	Collier	Halteschelle	Abrazadera	
12	6114551M1	2	Clamp Plate	Platine	Klemmplatte	Placa De Abrazo	
13	339368X1	2	Bolt	Boulon	Schraubbolzen	Perno	

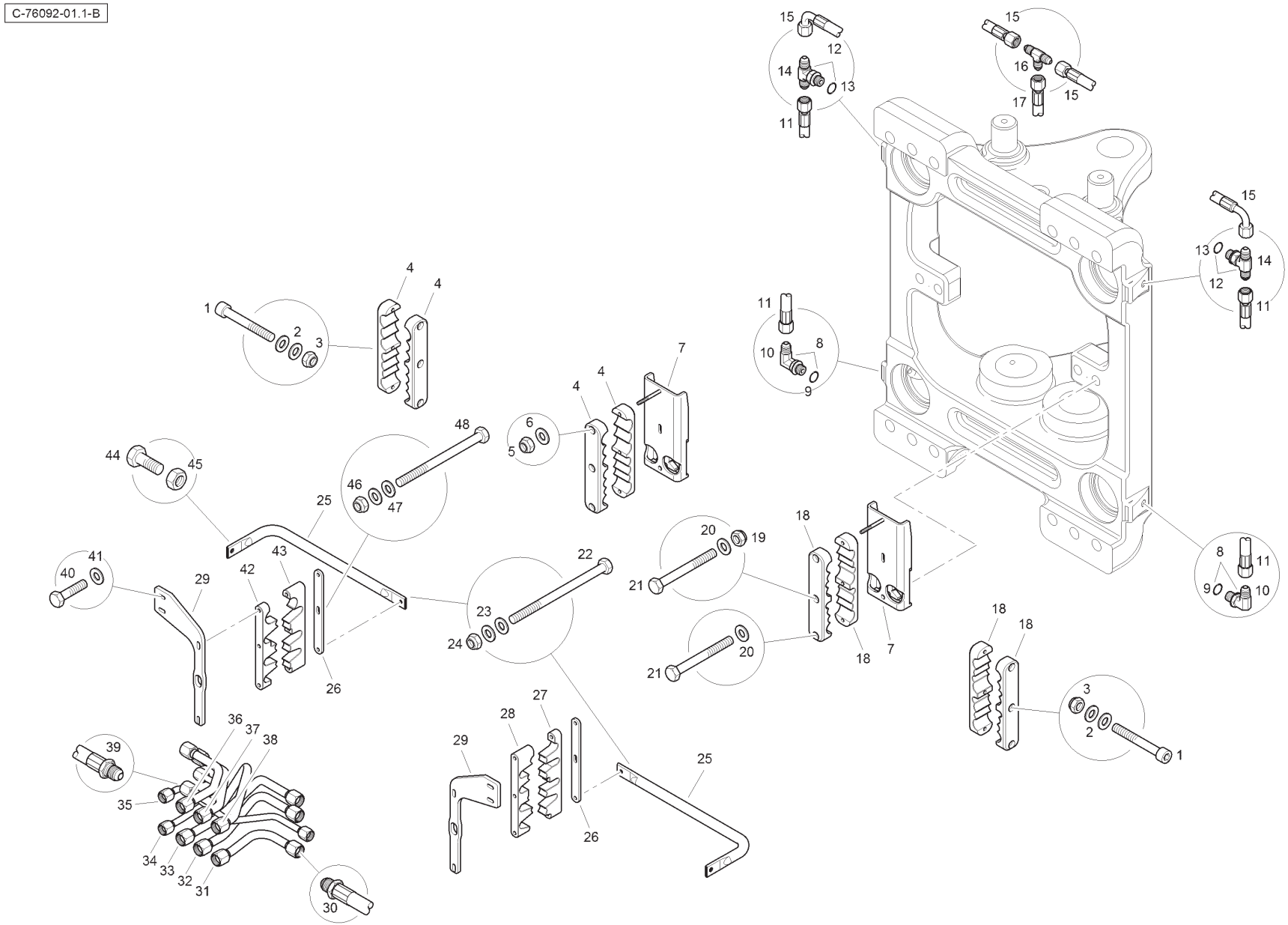
C-76092-01.1-B

Item	Part No.	Qty.	English	French	German	Spanish	Remarks
1	T124471	6	Cap Screw	Vis A Tete Six Pans	Zylinderschraube	Tornillo	
2	390971X1	12	Washer	Rondelle	Scheibe	Arandela	
3	1441500X1	6	Nut	Ecrou	Flachmutter	Tuerca De Retencion	
4	T125143	4	Hose Clamp	Collier	Halteschelle	Abrazadera	
5	1441500X1	2	Nut	Ecrou	Flachmutter	Tuerca De Retencion	
6	390971X1	2	Washer	Rondelle	Scheibe	Arandela	
7	T123736	2	Hose Bracket	Support Fixation	Haltearm	Soporte	
8	358761X91	2	Elbow	Coude, 90°	Kniestück, 90°	Codo, 90°	
9	831496M1	1	O Ring	Joint Torique	O Ring	Junta De Tipo O	
10	-	1	Elbow	Coude, 90°	Kniestück, 90°	Codo, 90°	
11	6114062M91	2	Hose	Durit	Schlauch	Flexible	
12	358827X91	2	Tee	Té	T-Stück	Pieza en T	
13	831496M1	1	O Ring	Joint Torique	O Ring	Junta De Tipo O	
14	-	1	Tee	Té	T-Stück	Pieza en T	
15	6114061M91	2	Hose	Durit	Schlauch	Flexible	
16	356558X1	1	Tee	Té	T-Stück	Pieza en T	
17	T126467	1	Hose	Durit	Schlauch	Flexible	
18	T123175	4	Hose Clamp	Collier	Halteschelle	Abrazadera	
19	1441500X1	2	Nut	Ecrou	Flachmutter	Tuerca De Retencion	
20	390971X1	4	Washer	Rondelle	Scheibe	Arandela	
21	339244X1	4	Bolt	Boulon	Schraubbolzen	Perno	
22	T124240	4	Bolt	Boulon	Schraubbolzen	Perno	
23	390971X1	8	Washer	Rondelle	Scheibe	Arandela	
24	1441500X1	2	Nut	Ecrou	Flachmutter	Tuerca De Retencion	
25	T124241	2	Hose Support	Support Fixation	Haltearm	Soporte	
26	T123927	2	Clamp Plate	Platine	Klemmplatte	Placa De Abrazo	
27	T123171	1	Hose Clamp	Collier	Halteschelle	Abrazadera	
28	T123173	1	Hose Clamp	Collier	Halteschelle	Abrazadera	
29	T123926	2	Bracket	Support Fixation	Haltearm	Soport	
30	T126463	1	Hose	Durit	Schlauch	Flexible	
31	T123909	1	Tube	Tube	Rohr	Tubo	
32	T123907	1	Tube	Tube	Rohr	Tubo	
33	T123758	1	Tube	Tube	Rohr	Tubo	
34	T125137	1	Tube	Tube	Rohr	Tubo	
35	T123915	1	Tube	Tube	Rohr	Tubo	

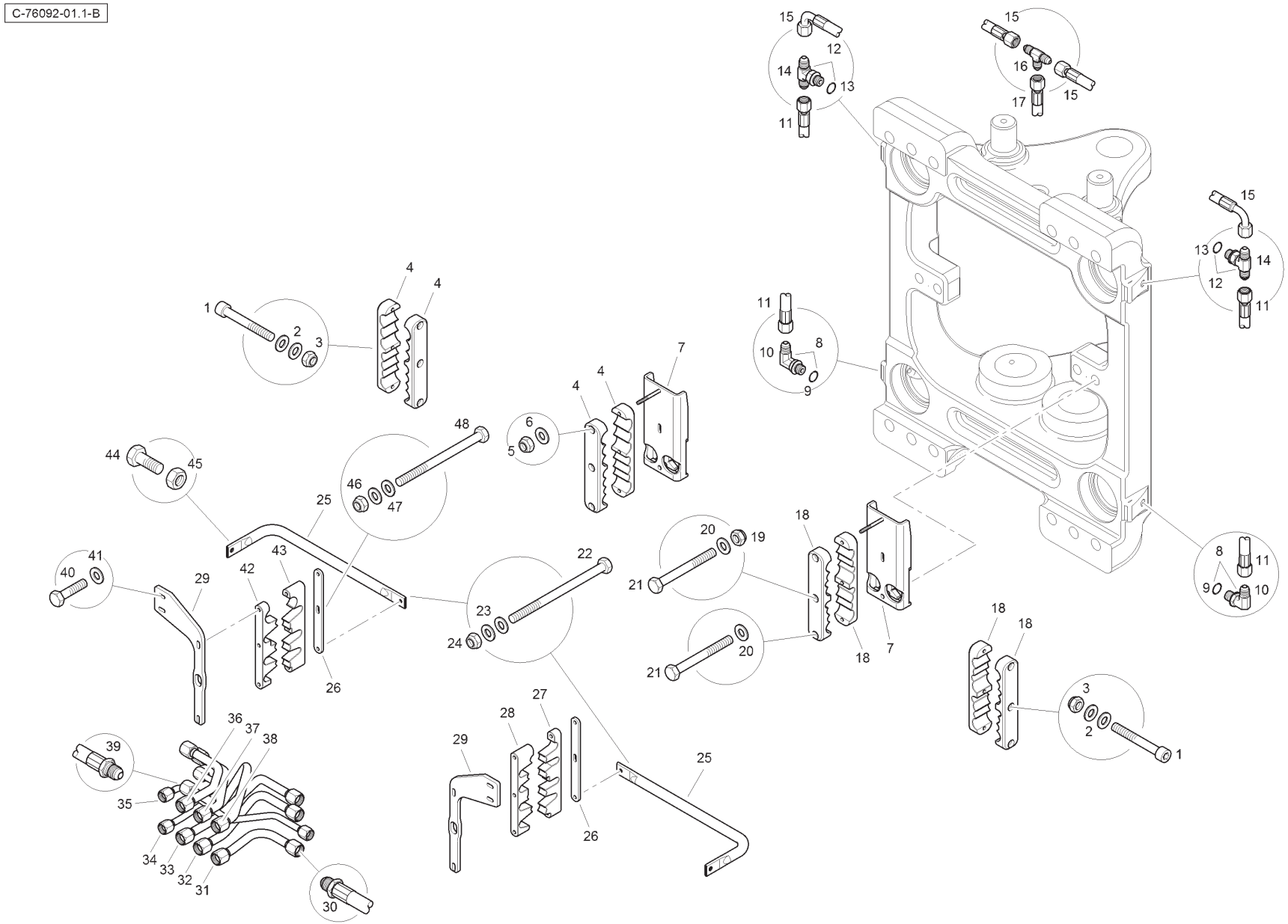
C-76092-01.1-B

Item	Part No.	Qty.	English	French	German	Spanish	Remarks
36	T123917	1	Tube	Tube	Rohr	Tubo	
37	T123919	1	Tube	Tube	Rohr	Tubo	
38	T123921	1	Tube	Tube	Rohr	Tubo	
39	T126457	1	Hose	Durit	Schlauch	Flexible	
40	339804X1	4	Bolt	Boulon	Schraubbolzen	Perno	
41	390971X1	4	Washer	Rondelle	Scheibe	Arandela	
42	T125144	1	Hose Clamp	Collier	Halteschelle	Abrazadera	
43	T125145	1	Hose Clamp	Collier	Halteschelle	Abrazadera	
44	339123X1	2	Bolt	Boulon	Schraubbolzen	Perno	
45	339169X1	2	Nut	Ecrou	Flachmutter	Tuerca De Retencion	
46	1441500X1	2	Nut	Ecrou	Flachmutter	Tuerca De Retencion	
47	390971X1	4	Washer	Rondelle	Scheibe	Arandela	
48	T124242	2	Bolt	Boulon	Schraubbolzen	Perno	

C-76092-02.1-B

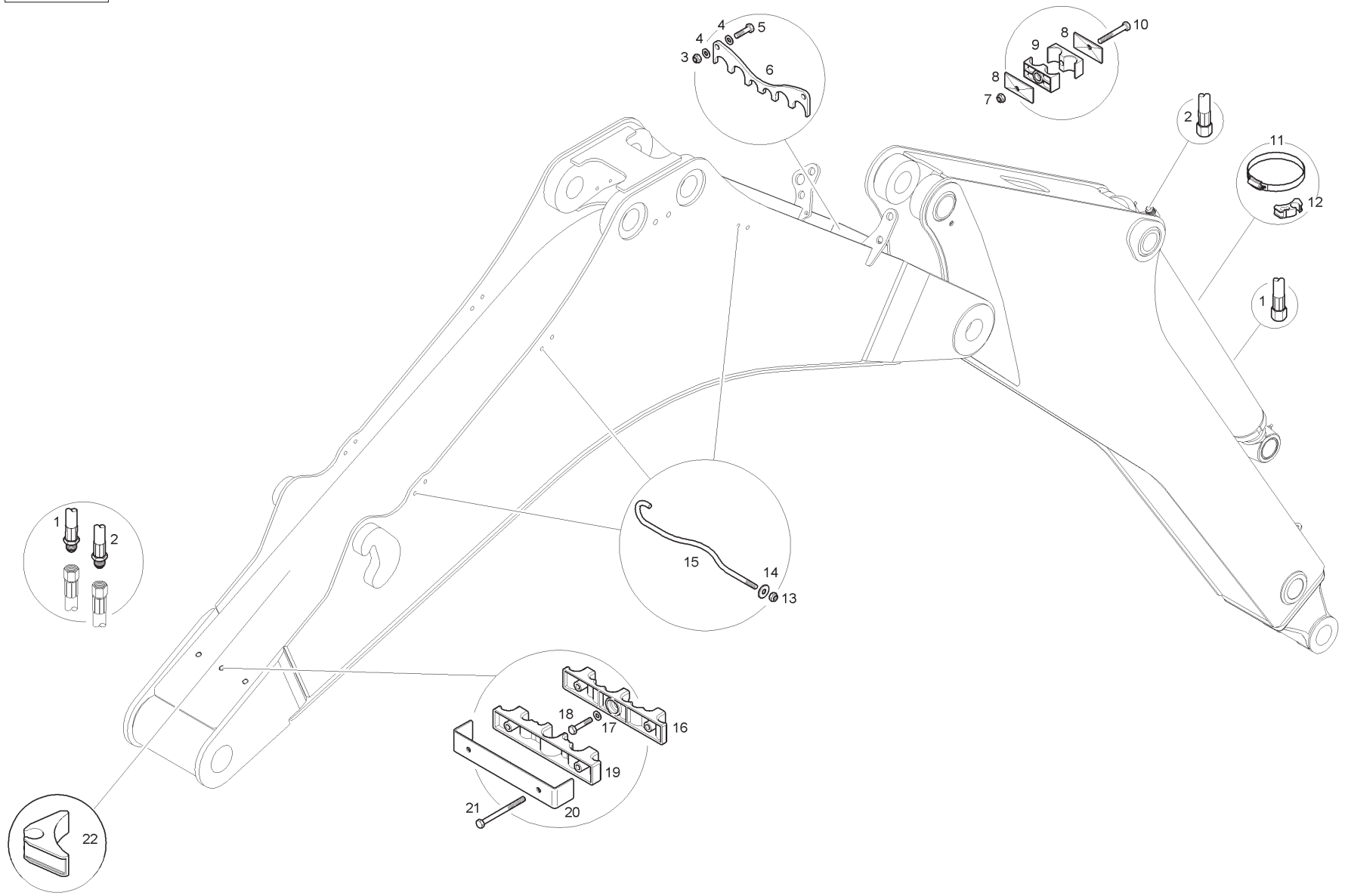

Item	Part No.	Qty.	English	French	German	Spanish	Remarks
1	T124159	1	Hose	Durit	Schlauch	Flexible	
2	T123930	1	Hose	Durit	Schlauch	Flexible	
3	394367X1	2	Nut	Ecrou	Flachmutter	Tuerca De Retencion	
4	390972X1	4	Washer	Rondelle	Scheibe	Arandela	
5	339337X1	2	Bolt	Boulon	Schraubbolzen	Perno	
6	6112532M1	1	Hose Clamp	Collier	Halteschelle	Abrazadera	
7	394367X1	1	Nut	Ecrou	Flachmutter	Tuerca De Retencion	
8	6114551M1	2	Clamp Plate	Platine	Klemmplatte	Placa De Abrazo	
9	6114547M1	2	Clamp	Collier	Halteschelle	Abrazadera	
10	339159X1	1	Bolt	Boulon	Schraubbolzen	Perno	
11	6114114M1	1	Hose Clamp	Collier	Halteschelle	Abrazadera	
12	T101034	1	Tube Saddle	Selle	Sattel	Silla	
13	394367X1	3	Nut	Ecrou	Flachmutter	Tuerca De Retencion	
14	391039X1	3	Washer	Rondelle	Scheibe	Arandela	
15	T118206	3	Hose Retainer	Reteneur	Haltering	Retenedor	
16	T124321	1	Hose Clamp - Bottom	Collier	Halteschelle	Abrazadera	
17	390972X1	3	Washer	Rondelle	Scheibe	Arandela	
18	339010X1	3	Bolt	Boulon	Schraubbolzen	Perno	
19	T124322	1	Hose Clamp - Top	Collier	Halteschelle	Abrazadera	
20	6114236M1	1	Clamp Bracket	Support Fixation	Haltearm	Soporte	
21	T125141	2	Bolt	Boulon	Schraubbolzen	Perno	
22	6112656M1	2	Tube Saddle	Selle	Sattel	Silla	

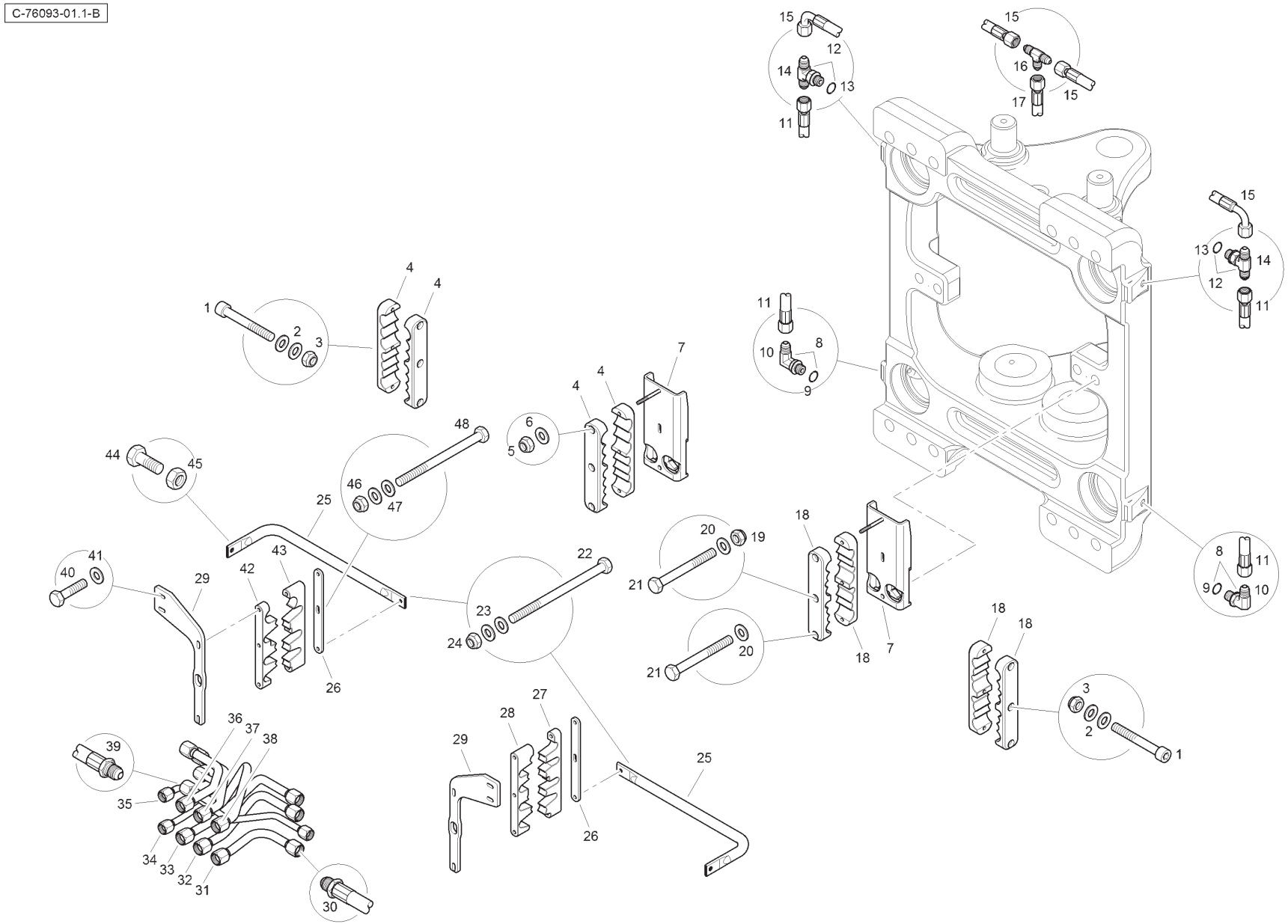
C-76093-01.1-B

Item	Part No.	Qty.	English	French	German	Spanish	Remarks
1	T124471	6	Cap Screw	Vis A Tete Six Pans	Zylinderschraube	Tornillo	
2	390971X1	12	Washer	Rondelle	Scheibe	Arandela	
3	1441500X1	6	Nut	Ecrou	Flachmutter	Tuerca De Retencion	
4	T125143	4	Hose Clamp	Collier	Halteschelle	Abrazadera	
5	1441500X1	2	Nut	Ecrou	Flachmutter	Tuerca De Retencion	
6	390971X1	2	Washer	Rondelle	Scheibe	Arandela	
7	T123736	2	Hose Bracket	Support Fixation	Haltearm	Soporte	
8	358761X91	2	Elbow	Coude, 90°	Kniestück, 90°	Codo, 90°	
9	831496M1	1	O Ring	Joint Torique	O Ring	Junta De Tipo O	
10	-	1	Elbow	Coude, 90°	Kniestück, 90°	Codo, 90°	
11	6114062M91	2	Hose	Durit	Schlauch	Flexible	
12	358827X91	2	Tee	Té	T-Stück	Pieza en T	
13	831496M1	1	O Ring	Joint Torique	O Ring	Junta De Tipo O	
14	-	1	Tee	Té	T-Stück	Pieza en T	
15	6114061M91	2	Hose	Durit	Schlauch	Flexible	
16	356558X1	1	Tee	Té	T-Stück	Pieza en T	
17	T126467	1	Hose	Durit	Schlauch	Flexible	
18	T123175	4	Hose Clamp	Collier	Halteschelle	Abrazadera	
19	1441500X1	2	Nut	Ecrou	Flachmutter	Tuerca De Retencion	
20	390971X1	4	Washer	Rondelle	Scheibe	Arandela	
21	339244X1	4	Bolt	Boulon	Schraubbolzen	Perno	
22	T124240	4	Bolt	Boulon	Schraubbolzen	Perno	
23	390971X1	8	Washer	Rondelle	Scheibe	Arandela	
24	1441500X1	2	Nut	Ecrou	Flachmutter	Tuerca De Retencion	
25	T124241	2	Hose Support	Support Fixation	Haltearm	Soporte	
26	T123927	2	Clamp Plate	Platine	Klemmplatte	Placa De Abrazo	
27	T123171	1	Hose Clamp	Collier	Halteschelle	Abrazadera	
28	T123173	1	Hose Clamp	Collier	Halteschelle	Abrazadera	
29	T123926	2	Support Fixation	Haltearm	Soport		
30	T126463	1	Hose	Durit	Schlauch	Flexible	
31	T123909	1	Tube	Tube	Rohr	Tubo	
32	T123907	1	Tube	Tube	Rohr	Tubo	
33	T123758	1	Tube	Tube	Rohr	Tubo	
34	T125137	1	Tube	Tube	Rohr	Tubo	
35	T123915	1	Tube	Tube	Rohr	Tubo	

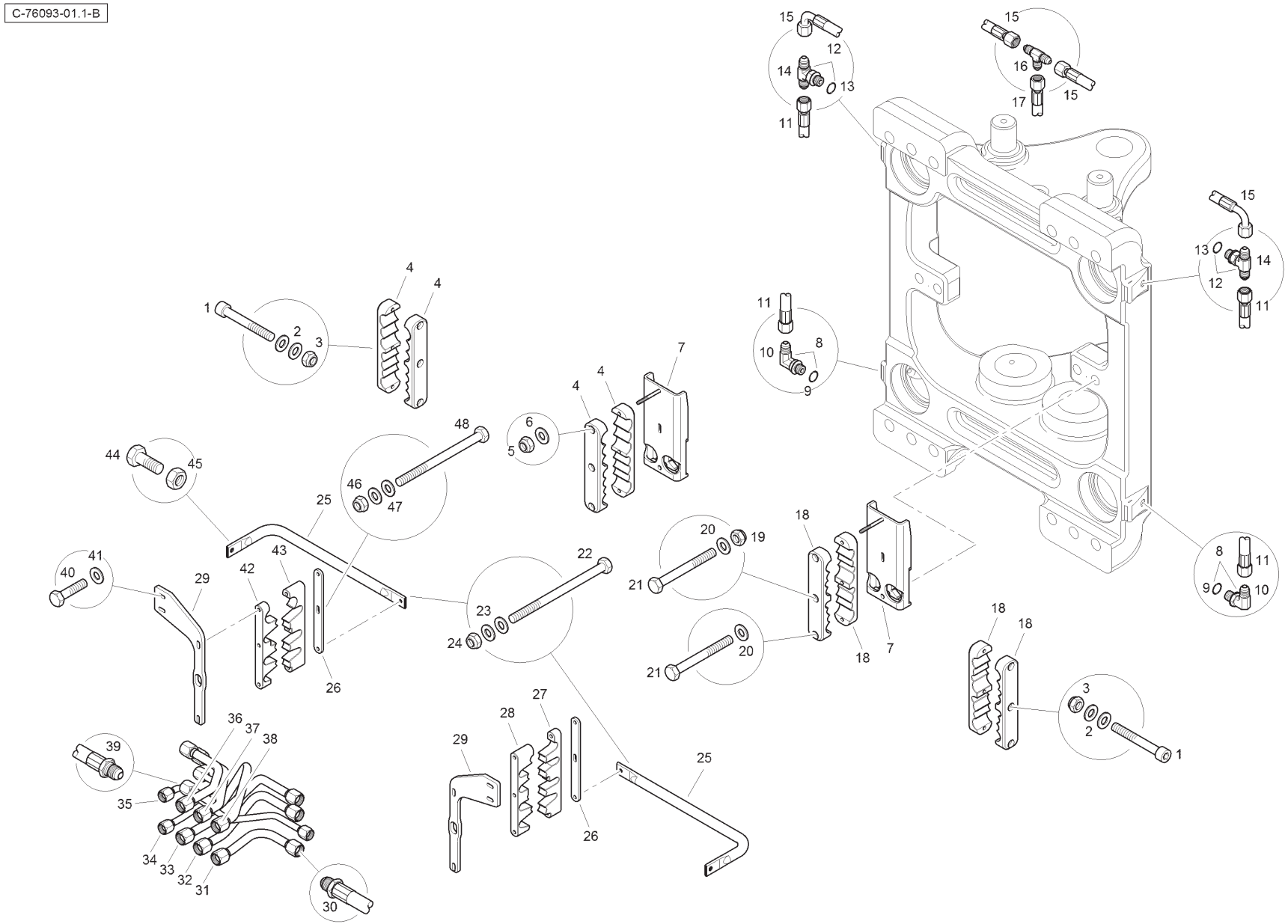
C-76093-01.1-B

Item	Part No.	Qty.	English	French	German	Spanish	Remarks
36	T123917	1	Tube	Tube	Rohr	Tubo	
37	T123919	1	Tube	Tube	Rohr	Tubo	
38	T123921	1	Tube	Tube	Rohr	Tubo	
39	T126457	1	Hose	Durit	Schlauch	Flexible	
40	339804X1	4	Bolt	Boulon	Schraubbolzen	Perno	
41	390971X1	4	Washer	Rondelle	Scheibe	Arandela	
42	T125144	1	Hose Clamp	Collier	Halteschelle	Abrazadera	
43	T125145	1	Hose Clamp	Collier	Halteschelle	Abrazadera	
44	339123X1	2	Bolt	Boulon	Schraubbolzen	Perno	
45	339169X1	2	Nut	Ecrou	Flachmutter	Tuerca De Retencion	
46	1441500X1	4	Nut	Ecrou	Flachmutter	Tuerca De Retencion	
47	390971X1	4	Washer	Rondelle	Scheibe	Arandela	
48	T124242	2	Bolt	Boulon	Schraubbolzen	Perno	

C-76093-02.1-B

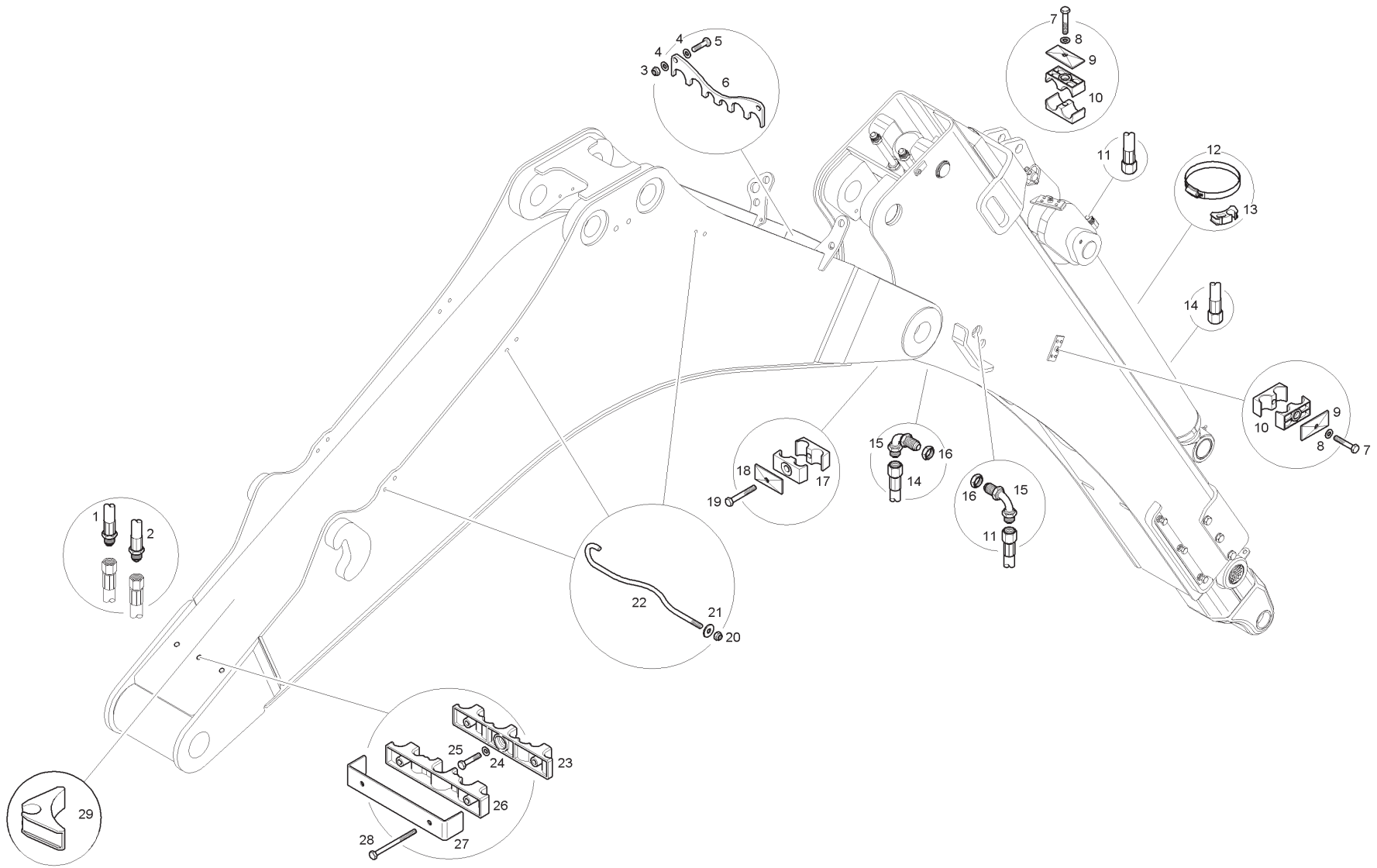
1
2
3
4
4
5
6
7
8
9
10
11
12
13
14
15
16
14
15
16
11
10
9
8
7
18
17
19
22
21
20
25
24
23
26
28
27
29

Item	Part No.	Qty.	English	French	German	Spanish	Remarks
1	T124144	1	Hose	Durit	Schlauch	Flexible	
2	T124149	1	Hose	Durit	Schlauch	Flexible	
3	394367X1	2	Nut	Ecrou	Flachmutter	Tuerca De Retencion	
4	390972X1	4	Washer	Rondelle	Scheibe	Arandela	
5	339337X1	2	Bolt	Boulon	Schraubbolzen	Perno	
6	6112532M1	1	Hose Clamp	Collier	Halteschelle	Abrazadera	
7	339011X1	3	Bolt	Boulon	Schraubbolzen	Perno	
8	390972X1	3	Washer	Rondelle	Scheibe	Arandela	
9	6114551M1	3	Clamp Plate	Platine	Klemmplatte	Placa De Abrazo	
10	6114547M1	6	Clamp	Collier	Halteschelle	Abrazadera	
11	T118414	1	Hose	Durit	Schlauch	Flexible	
12	6114114M1	1	Hose Clamp	Bride Pour Tutaux	Schlauchschelle	Argolla De Fijación	
13	T101034	1	Tube Saddle	Selle	Sattel	Silla	
14	T118413	1	Hose	Durit	Schlauch	Flexible	
15	T119670	2	Elbow	Coude, 90°	Kniestück, 90°	Codo, 90°	
16	355574X1	2	Nut	Ecrou	Flachmutter	Tuerca De Retencion	
17	6107502M1	4	Clamp	Collier	Halteschelle	Abrazadera	
18	6114551M1	2	Clamp Plate	Platine	Klemmplatte	Placa De Abrazo	
19	339368X1	2	Bolt	Boulon	Schraubbolzen	Perno	
20	394367X1	3	Nut	Ecrou	Flachmutter	Tuerca De Retencion	
21	391039X1	3	Washer	Rondelle	Scheibe	Arandela	
22	T118206	3	Hose Retainer	Reteneur	Haltering	Retenedor	
23	T124321	1	Hose Clamp - Bottom	Collier	Halteschelle	Abrazadera	
24	390972X1	1	Washer	Rondelle	Scheibe	Arandela	
25	339010X1	3	Bolt	Boulon	Schraubbolzen	Perno	
26	T124322	1	Hose Clamp - Top	Collier	Halteschelle	Abrazadera	
27	6114236M1	1	Clamp Bracket	Support Fixation	Haltearm	Soporte	
28	T125141	2	Bolt	Boulon	Schraubbolzen	Perno	
29	6112656M1	2	Tube Saddle	Selle	Sattel	Silla	

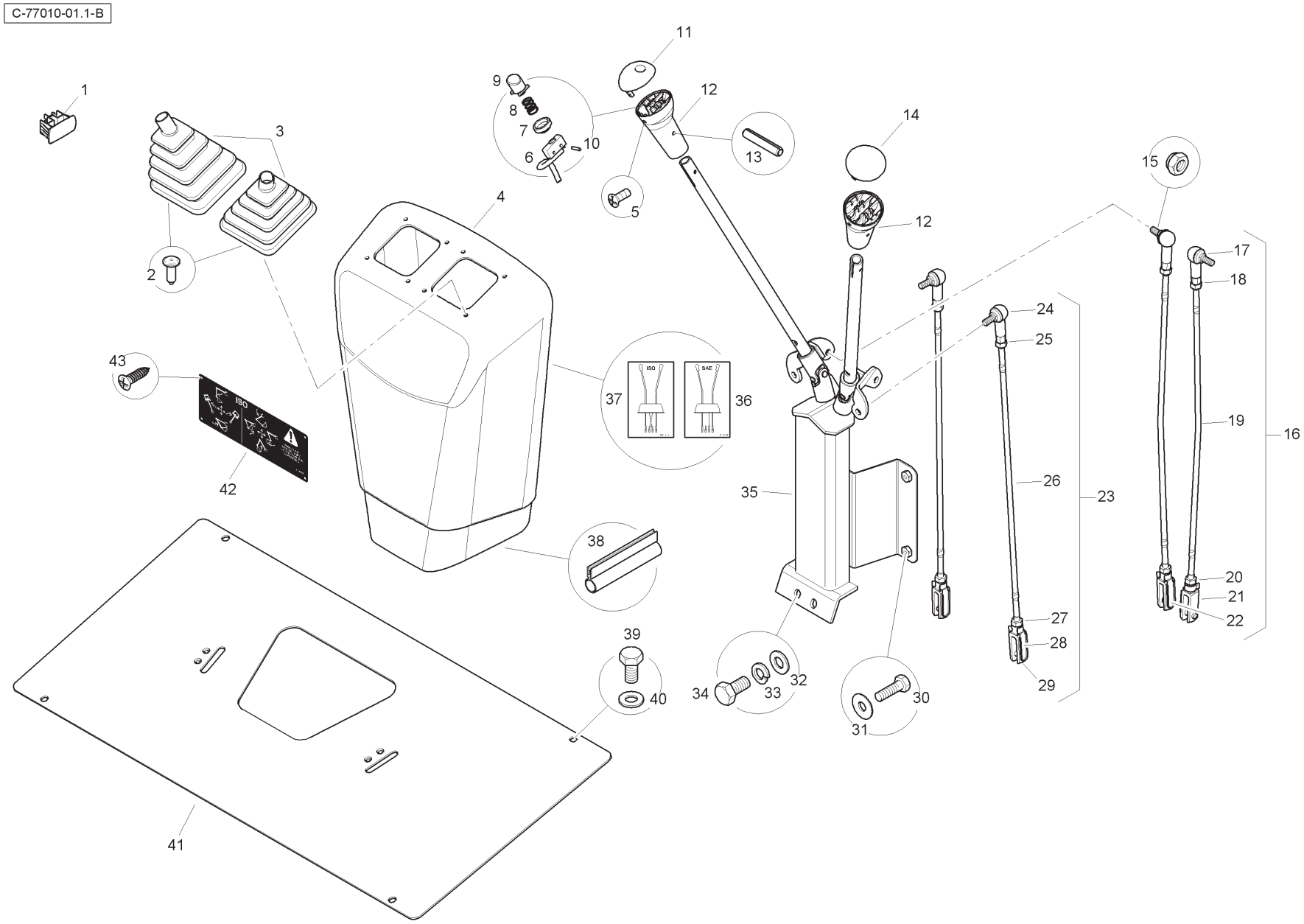
C-77010-01.1-B
1
2
3
4
5
6
7
8
9
10
11
12
13
14
15
16
17
18
19
20
21
22
23
24
25
26
27
28
29
30
31
32
33
34
35
36
37
38
39
40
41
42
43
ISO
SAE

Item	Part No.	Qty.	English	French	German	Spanish	Remarks
1	6114338M1	1	Plug	Bouchon	VerschlStopfen	Tapón	
2	3521303M3	8	Fastener	Agrafe	Halteklammer	Enganche	
3	T102481	2	Gaiter	Manchette	Manschette	Manguito	
4	T102576	1	Trim Moulding	Moulure	Preßling	Bordón	
5	3516886M1	4	Screw	Vis	Schraube	Tornillo	
6	T125245	1	Switch	Interrupteur	Schalter	Interruptor	
7	3522894M1	1	Boot	Coffre	Schutzkappe	Fuelle	
8	3520328M3	1	Spring	Siège De Ressort	Feder	Muelle	
9	3521894M4	1	Button	Bouton	Knopf	Botón	
10	3522507M3	2	Pin	Goupille D´Arrêt	Klappstecker	Pasador	
11	T103708	1	Knob Top	Couvercle	Deckel	Cubierta	
12	3522621M5	2	Control Knob Base	Poignée De Levier	Griff	Empuñ. Palanca	
13	3019531X1	2	Pin	Goupille Elastique	Spannhulse	Pasador Elástico	
14	T103928	1	Knob Top	Couvercle	Deckel	Cubierta	
15	394367X1	4	Nut	Ecrou Blocage	Flachmutter	Tuerca De Retención	
16	T102474	2	Rod Assembly	Tringle	Stange	Varilla	
17	3517518M1	1	Ball Joint	Rotule	Kugelgelenk	Rotula	
18	339169X1	1	Nut	Ecrou Métrique	Mutter Metrisch	Tuerca	
19	T102475	1	Rod	Tringle	Stange	Varilla	
20	3519650M1	1	Nut	Ecrou	Mutter	Tuerca	
21	3519590M1	1	Clevis	Chape	Gabelverbindung	Brida	
22	3520666M1	1	Spring Clip	Axe De Chape	Gabelstift	Eje De Brida	
23	T102472	2	Rod Assembly	Tringle	Stange	Varilla	
24	3517518M1	1	Ball Joint	Rotule	Kugelgelenk	Rotula	
25	339169X1	1	Nut	Ecrou Métrique	Mutter Metrisch	Tuerca	
26	T102473	1	Rod	Tringle	Stange	Varilla	
27	3519650M1	1	Nut	Ecrou	Mutter	Tuerca	
28	3520666M1	1	Spring Clip	Axe De Chape	Gabelstift	Eje De Brida	
29	3519590M1	1	Clevis	Chape	Gabelverbindung	Brida	
30	339666X1	4	Bolt	Boulon	Schraubbolzen	Perno	
31	391038X1	4	Washer	Rondelle	Scheibe	Arandela	
32	390972X1	3	Washer	Rondelle	Scheibe	Arandela	
33	339374X1	3	Washer	Rondelle Frein	Federring	Arandela De Freno	
34	339124X1	3	Bolt	Boulon	Schraubbolzen	Perno	
35	T125619	1	Digger Control Levers	Levier	Hebel	Palanca	

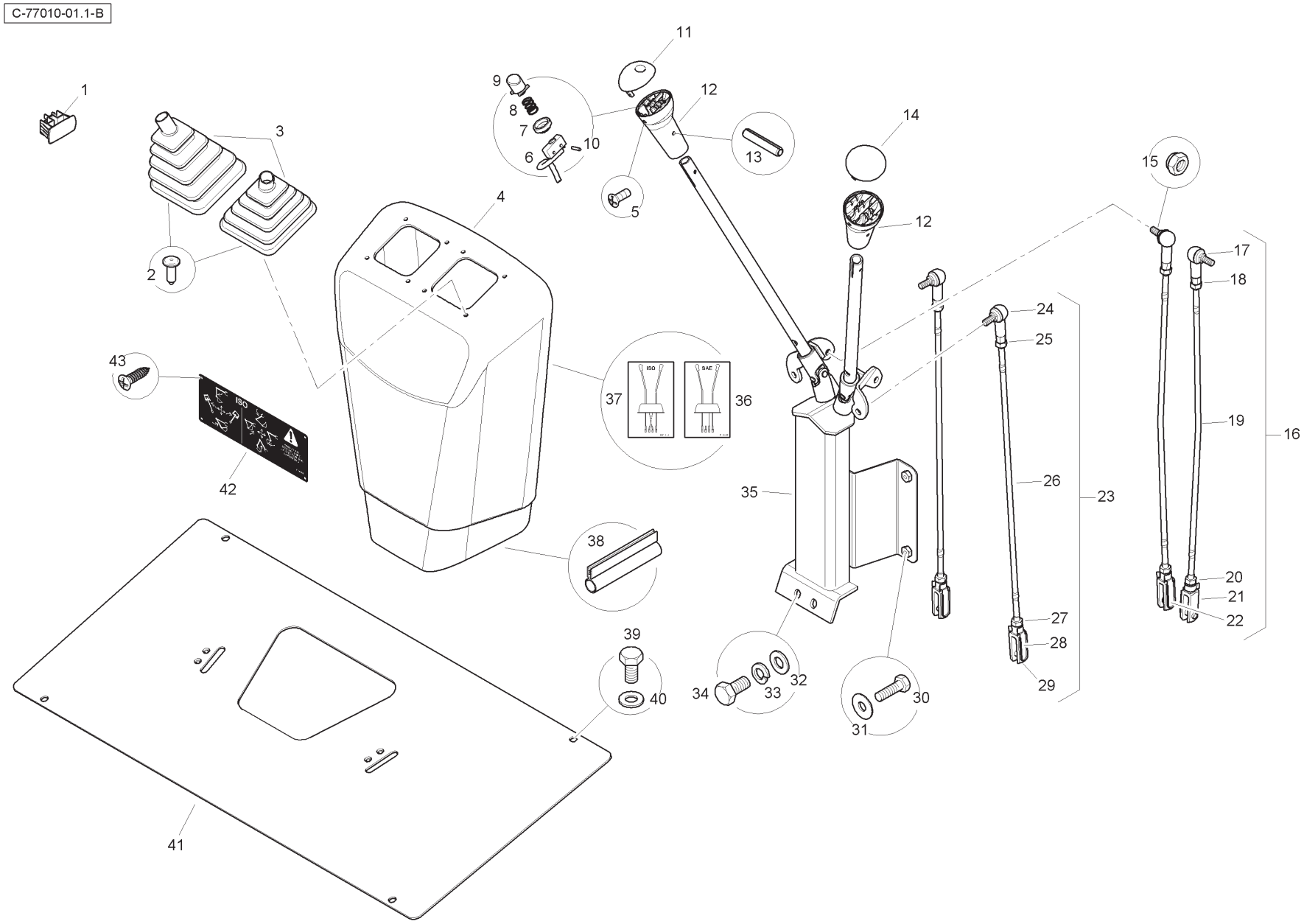
C-77010-01.1-B
1
2
3
4
5
6
7
8
9
10
11
12
13
14
15
16
17
18
19
20
21
22
23
24
25
26
27
28
29
30
31
32
33
34
35
36
37
38
39
40
41
42
43
ISO
SAE

Item	Part No.	Qty.	English	French	German	Spanish	Remarks
36	6111107M1	1	Decal	Decalcomanie	Aufkleber	Adhesivo	
37	6111108M1	1	Decal	Decalcomanie	Aufkleber	Adhesivo	
38	T110727	1	Seal	Joint Etanchéité	Dichtring	Retén	
39	339124X1	4	Bolt	Boulon	Schraubbolzen	Perno	
40	390972X1	4	Washer	Rondelle	Scheibe	Arandela	
41	T103298	1	Floor Plate	Plaque	Platte	Plato	
42	T106998	1	Decal - Digger Controls	Decalcomanie	Aufkleber	Adhesivo	
43	365915X1	4	Screw	Vis	Schraube	Tornillo	

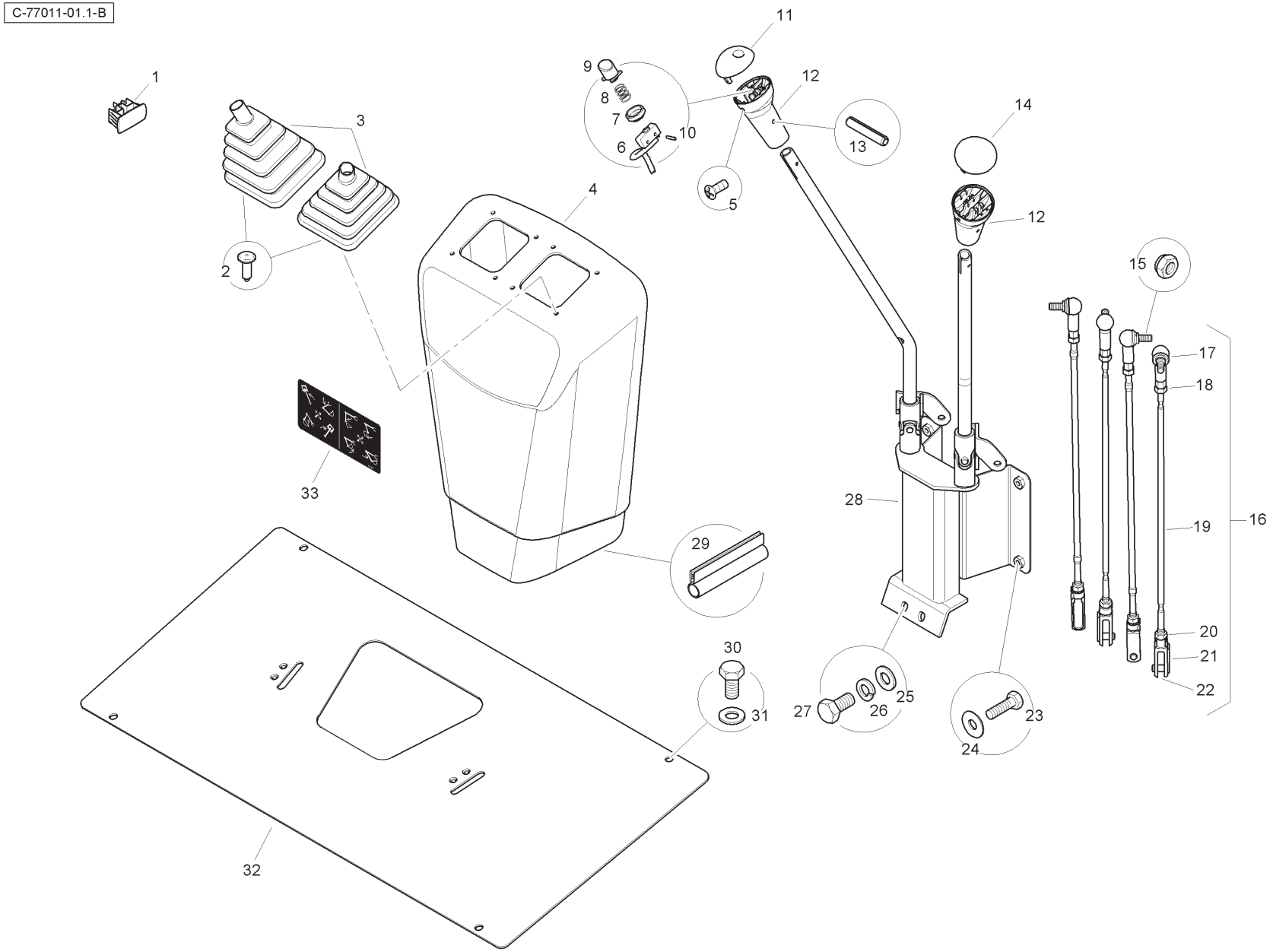
C-77011-01.1-B
1
2
3
4
5
6
7
8
9
10
11
12
12
13
14
15
16
17
18
19
20
21
22
23
24
25
26
27
28
29
30
31
32
33

Item	Part No.	Qty.	English	French	German	Spanish	Remarks
1	6114338M1	1	Plug	Bouchon	VerschlStopfen	Tapón	
2	3521303M3	8	Fastener	Agrafe	Halteklammer	Enganche	
3	T102481	2	Gaiter	Manchette	Manschette	Manguito	
4	T102576	1	Trim Moulding	Moulure	Preßling	Bordón	
5	3516886M1	4	Screw	Vis	Schraube	Tornillo	
6	T125245	1	Switch	Interrupteur	Schalter	Interruptor	
7	3522894M1	1	Boot	Coffre	Schutzkappe	Fuelle	
8	3520328M3	1	Spring	Siège De Ressort	Feder	Muelle	
9	3521894M4	1	Button	Bouton	Knopf	Botón	
10	3522507M3	2	Pin	Goupille D´Arrêt	Klappstecker	Pasador	
11	T103708	1	Knob Top	Couvercle	Deckel	Cubierta	
12	3522621M5	2	Control Knob Base	Poignée De Levier	Griff	Empuñ. Palanca	
13	3019531X1	2	Pin	Goupille Elastique	Spannhulse	Pasador Elástico	
14	T103928	1	Knob Top	Couvercle	Deckel	Cubierta	
15	394367X1	4	Nut	Ecrou Blocage	Flachmutter	Tuerca De Retención	
16	T102612	4	Rod Assembly	Tringle	Stange	Varilla	
17	3517518M1	1	Ball Joint	Rotule	Kugelgelenk	Rotula	
18	339169X1	1	Nut	Ecrou Métrique	Mutter Metrisch	Tuerca	
19	T102613	1	Rod	Tringle	Stange	Varilla	
20	3519650M1	1	Nut	Ecrou	Mutter	Tuerca	
21	3520666M1	1	Spring Clip	Axe De Chape	Gabelstift	Eje De Brida	
22	3519590M1	1	Clevis	Chape	Gabelverbindung	Brida	
23	339666X1	4	Bolt	Boulon	Schraubbolzen	Perno	
24	391038X1	4	Washer	Rondelle	Scheibe	Arandela	
25	390972X1	3	Washer	Rondelle	Scheibe	Arandela	
26	339374X1	3	Washer	Rondelle Frein	Federring	Arandela De Freno	
27	339124X1	3	Bolt	Boulon	Schraubbolzen	Perno	
28	T125620	1	Digger Control Levers	Levier	Hebel	Palanca	
29	T110727	1	Seal	Joint Etanchéité	Dichtring	Retén	
30	339124X1	4	Bolt	Boulon	Schraubbolzen	Perno	
31	390972X1	4	Washer	Rondelle	Scheibe	Arandela	
32	T103298	1	Floor Plate	Plaque	Platte	Plato	
33	T106997	1	Decal - Digger Controls	Decalcomanie	Aufkleber	Adhesivo	

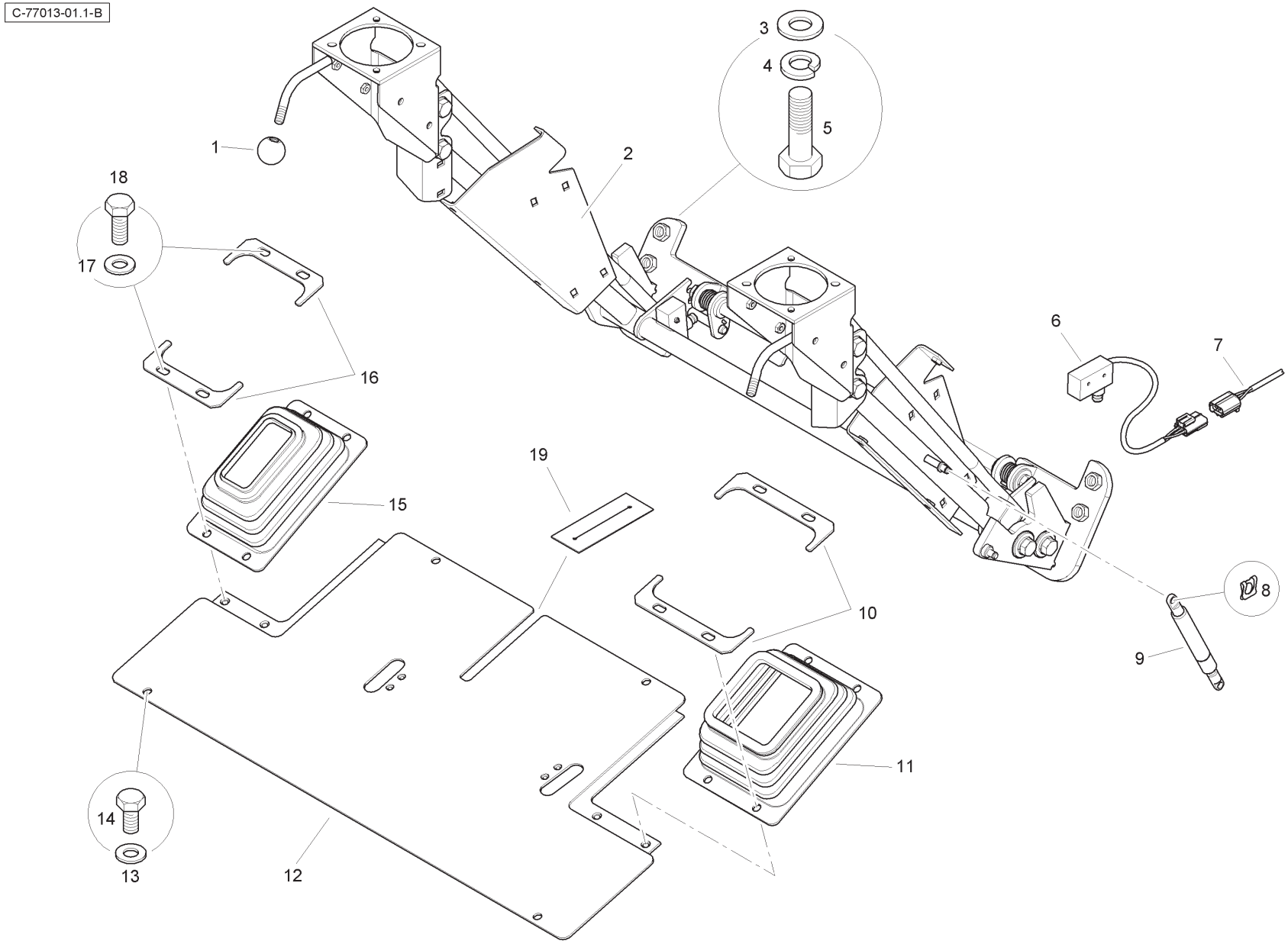
C-77013-01.1-B
1
2
3
4
5
6
7
8
9
10
11
12
13
14
15
16
17
18
19

Item	Part No.	Qty.	English	French	German	Spanish	Remarks
1	T105123	2	Ball Knob	Couvercle	Deckel	Cubierta	
2	T101637	1	Frame Assembly	Cadre	Rahmen Kpl	Cjto.Bastidor	
3	390735X1	4	Washer	Rondelle	Scheibe	Arandela	
4	339369X1	4	Washer	Rondelle	Scheibe	Arandela	
5	3009508X1	4	Bolt	Boulon	Bolzen	Tornillo	
6	6110884M91	1	Microswitch	Micro Contacteur	Mikroschalter	Interrupt Micro	
7	T125134	1	Wiring Harness	Faisceau	Kabelstrang	Sistema De Cable	
8	3516322M1	2	Spring Clip	Circlip Ressort	Klemmfeder	Clip, Muelle	
9	T101365	1	Gas Strut	Support De Gaz	Gasdruckdaempfer	Amortiguador	
10	T102270	2	Clamp Plate	Platine	Klemmplatte	Placa De Abrazo	
11	T101343	1	Gaiter	Manchette	Manschette	Manguito	
12	T102269	1	Floor Plate	Pedale	Fussbrett	Placa De Pie	
13	390972X1	4	Washer	Rondelle	Scheibe	Arandela	
14	339124X1	4	Bolt	Boulon	Bolzen	Tornillo	
15	T101344	1	Gaiter	Manchette	Manschette	Manguito	
16	T102271	2	Clamp Plate	Platine	Klemmplatte	Placa De Abrazo	
17	390972X1	8	Washer	Rondelle	Scheibe	Arandela	
18	339123X1	8	Bolt	Boulon	Bolzen	Tornillo	
19	T118158	1	Sealing Strip	Ruban	Streifen	Tira	

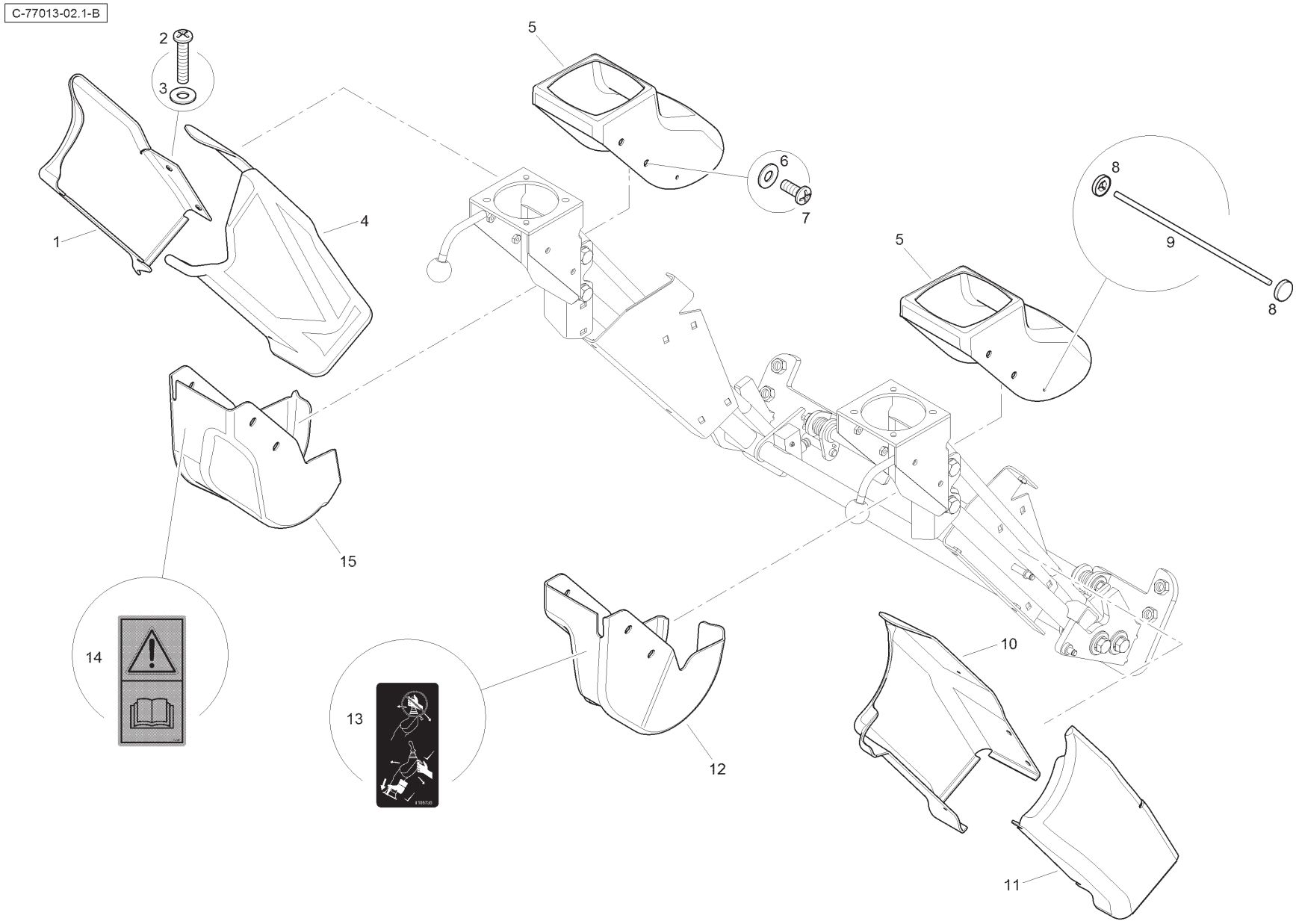
C-77013-02.1-B
1
2
3
4
5
6
7
8
9
10
11
12
13
14
15

Item	Part No.	Qty.	English	French	German	Spanish	Remarks
1	T104460	1	Cover	Couvercle	Deckel	Cubierta	
2	6110701M1	10	Screw	Vis	Schraube	Tornillo	
3	3512553M1	10	Washer	Rondelle	Scheibe	Arandela	
4	T104464	1	Cover	Couvercle	Deckel	Cubierta	
5	T104456	2	Cover	Couvercle	Deckel	Cubierta	
6	3512396M1	8	Washer	Rondelle	Scheibe	Arandela	
7	3512552M1	8	Screw	Vis	Schraube	Tornillo	
8	T112639	4	Fastener	Agrafe	Halteklammer	Cierre	
9	T112638	2	Tie Pin	Goupille	Bolzen	Pasador	
10	T104462	1	Cover	Couvercle	Deckel	Cubierta	
11	T104459	1	Cover	Couvercle	Deckel	Cubierta	
12	T104457	1	Cover	Couvercle	Deckel	Cubierta	
13	T105735	1	Decal - Pilot Controls	Décalcomanie	Aufkleber	Calcomanía	
14	T106999	1	Decal - Read OIB	Décalcomanie	Aufkleber	Calcomanía	
15	T104458	1	Cover	Couvercle	Deckel	Cubierta	

C-77013-03.1-B

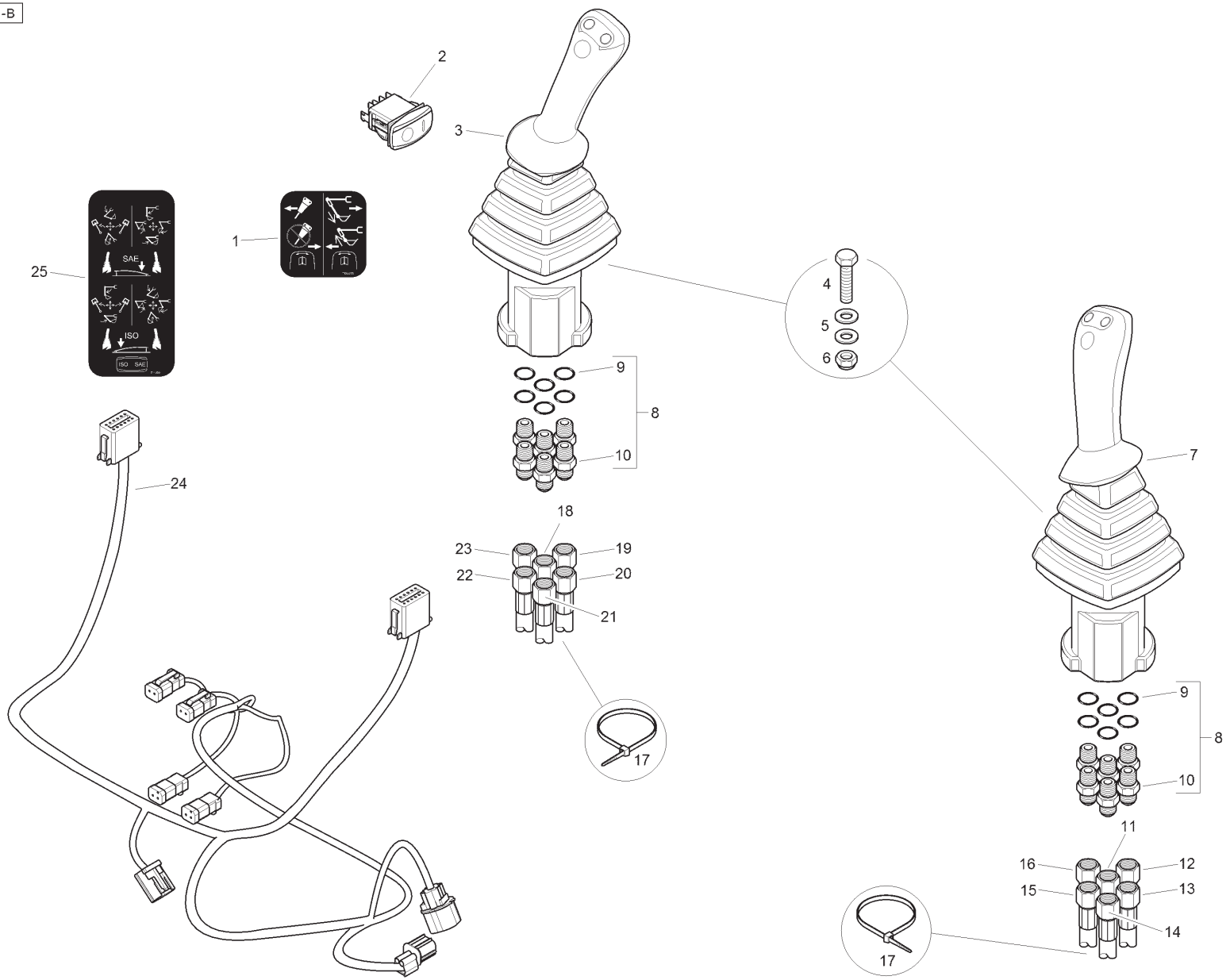
1
2
3
4
5
6
7
8
9
10
11
12
13
14
15
16
17
18
19
20
21
22
23
24
25
SAE
ISO
ISO SAE

Item	Part No.	Qty.	English	French	German	Spanish	Remarks
1	T106655	1	Decal	Décalcomanie	Aufkleber	Calcomanía	
2	6114333M91	1	Switch	Interrupteur	Schalter	Interruptor	
3	T118996	1	Joystick	Levier De Commande	Stevergriff	Planca De Mando	
4	339804X1	8	Bolt	Boulon	Bolzen	Tornillo	
5	390971X1	16	Washer	Rondelle	Scheibe	Arandela	
6	1441500X1	8	Nut	Ecrou	Flachmutter	Tuerca De Retención	
7	T118995	1	Joystick	Levier De Commande	Stevergriff	Planca De Mando	
8	835091M91	12	Connector	Borne	Doppelnippel	Unión	
9	831452M1	12	O Ring	Joint Torique	O Ring	Junta De Tipo O	
10	-	12	Union	Borne	Doppelnippel	Unión	
11	T103182	1	Hydraulic Hose	Flexible hyd.	HydraulSchlauch	Tubo Hidráulico	
12	T103178	1	Hydraulic Hose	Flexible hyd.	HydraulSchlauch	Tubo Hidráulico	
13	T103174	1	Hydraulic Hose	Flexible hyd.	HydraulSchlauch	Tubo Hidráulico	
14	T103185	1	Hydraulic Hose	Flexible hyd.	HydraulSchlauch	Tubo Hidráulico	
15	T103176	1	Hydraulic Hose	Flexible hyd.	HydraulSchlauch	Tubo Hidráulico	
16	T103179	1	Hydraulic Hose	Flexible hyd.	HydraulSchlauch	Tubo Hidráulico	
17	724497M1	6	Cable Tie	Attache Câble	Kabelbinder	Enlace De Cable	
18	T103182	1	Hydraulic Hose	Flexible hyd.	HydraulSchlauch	Tubo Hidráulico	
19	T103181	1	Hydraulic Hose	Flexible hyd.	HydraulSchlauch	Tubo Hidráulico	
20	T103184	1	Hydraulic Hose	Flexible hyd.	HydraulSchlauch	Tubo Hidráulico	
21	T103185	1	Hydraulic Hose	Flexible hyd.	HydraulSchlauch	Tubo Hidráulico	
22	T103183	1	Hydraulic Hose	Flexible hyd.	HydraulSchlauch	Tubo Hidráulico	
23	T103180	1	Hydraulic Hose	Flexible hyd.	HydraulSchlauch	Tubo Hidráulico	
24	T125133	1	Wiring Harness	Faisceau	Kabelstrang	Sistema De Cable	
25	T117561	1	Decal	Décalcomanie	Aufkleber	Calcomanía	

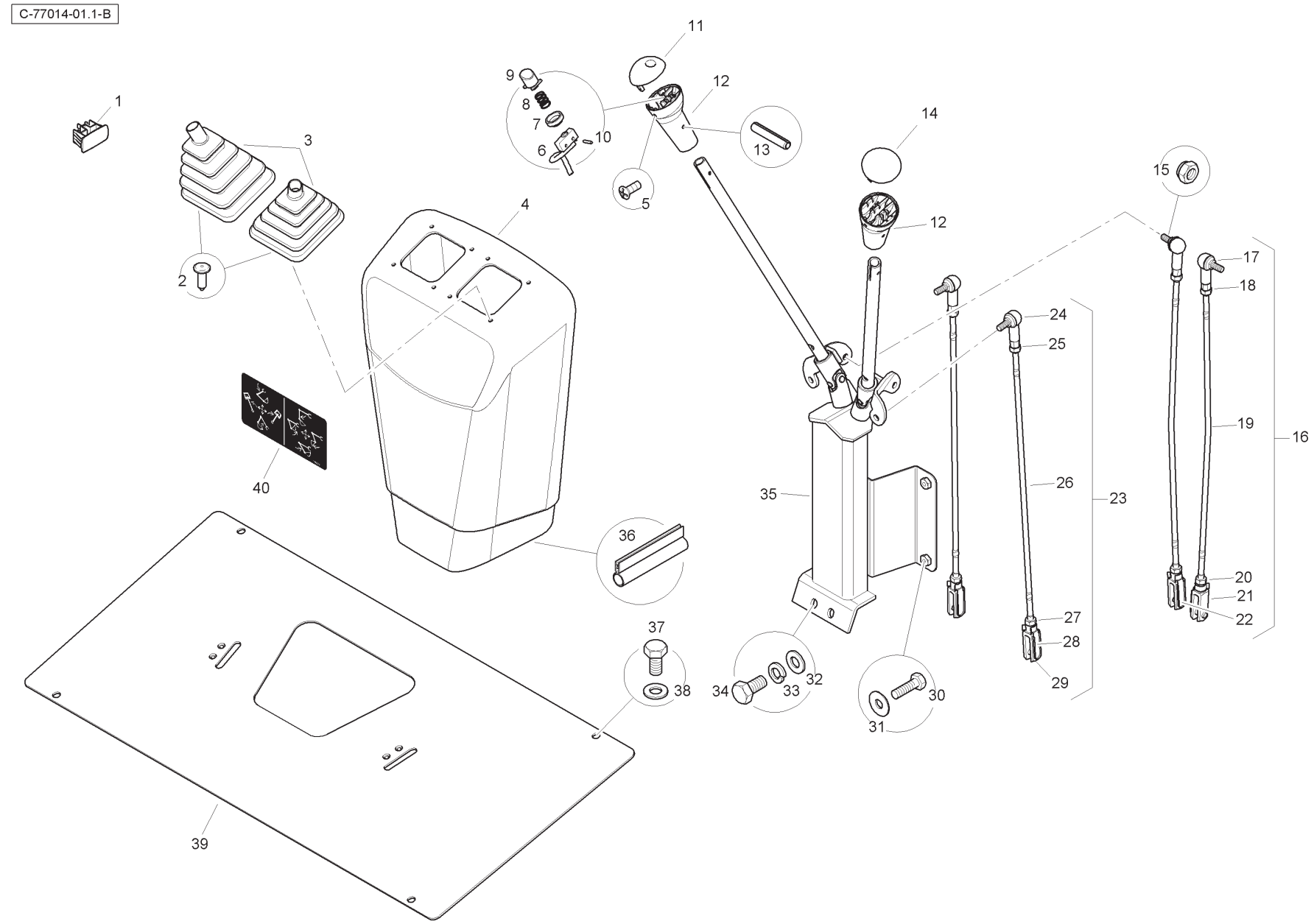
C-77014-01.1-B
1
2
3
4
5
6
7
8
9
10
11
12
13
14
15
16
17
18
19
20
21
22
23
24
25
26
27
28
29
30
31
32
33
34
35
36
37
38
39
40

Item	Part No.	Qty.	English	French	German	Spanish	Remarks
1	6114338M1	1	Plug	Bouchon	VerschlStopfen	Tapón	
2	3521303M3	8	Fastener	Agrafe	Halteklammer	Enganche	
3	T102481	2	Gaiter	Manchette	Manschette	Manguito	
4	T102576	1	Trim Moulding	Moulure	Preßling	Bordón	
5	3516886M1	4	Screw	Vis	Schraube	Tornillo	
6	T125245	1	Switch	Interrupteur	Schalter	Interruptor	
7	3522894M1	1	Boot	Coffre	Schutzkappe	Fuelle	
8	3520328M3	1	Spring	Siège De Ressort	Feder	Muelle	
9	3521894M4	1	Button	Bouton	Knopf	Botón	
10	3522507M3	2	Pin	Goupille D´Arrêt	Klappstecker	Pasador	
11	T103708	1	Knob Top	Couvercle	Deckel	Cubierta	
12	3522621M5	2	Control Knob Base	Poignée De Levier	Griff	Empuñ. Palanca	
13	3019531X1	2	Pin	Goupille Elastique	Spannhulse	Pasador Elástico	
14	T103928	1	Knob Top	Couvercle	Deckel	Cubierta	
15	394367X1	4	Nut	Ecrou Blocage	Flachmutter	Tuerca De Retención	
16	T102474	2	Rod Assembly	Tringle	Stange	Varilla	
17	3517518M1	1	Ball Joint	Rotule	Kugelgelenk	Rotula	
18	339169X1	1	Nut	Ecrou Métrique	Mutter Metrisch	Tuerca	
19	T102475	1	Rod	Tringle	Stange	Varilla	
20	3519650M1	1	Nut	Ecrou	Mutter	Tuerca	
21	3519590M1	1	Clevis	Chape	Gabelverbindung	Brida	
22	3520666M1	1	Spring Clip	Axe De Chape	Gabelstift	Eje De Brida	
23	T102472	2	Rod Assembly	Tringle	Stange	Varilla	
24	3517518M1	1	Ball Joint	Rotule	Kugelgelenk	Rotula	
25	339169X1	1	Nut	Ecrou Métrique	Mutter Metrisch	Tuerca	
26	T102473	1	Rod	Tringle	Stange	Varilla	
27	3519650M1	1	Nut	Ecrou	Mutter	Tuerca	
28	3520666M1	1	Spring Clip	Axe De Chape	Gabelstift	Eje De Brida	
29	3519590M1	1	Clevis	Chape	Gabelverbindung	Brida	
30	339666X1	4	Bolt	Boulon	Schraubbolzen	Perno	
31	391038X1	4	Washer	Rondelle	Scheibe	Arandela	
32	390972X1	3	Washer	Rondelle	Scheibe	Arandela	
33	339374X1	3	Washer	Rondelle Frein	Federring	Arandela De Freno	
34	339124X1	3	Bolt	Boulon	Schraubbolzen	Perno	
35	T102459	1	Digger Control Levers	Levier	Hebel	Palanca	

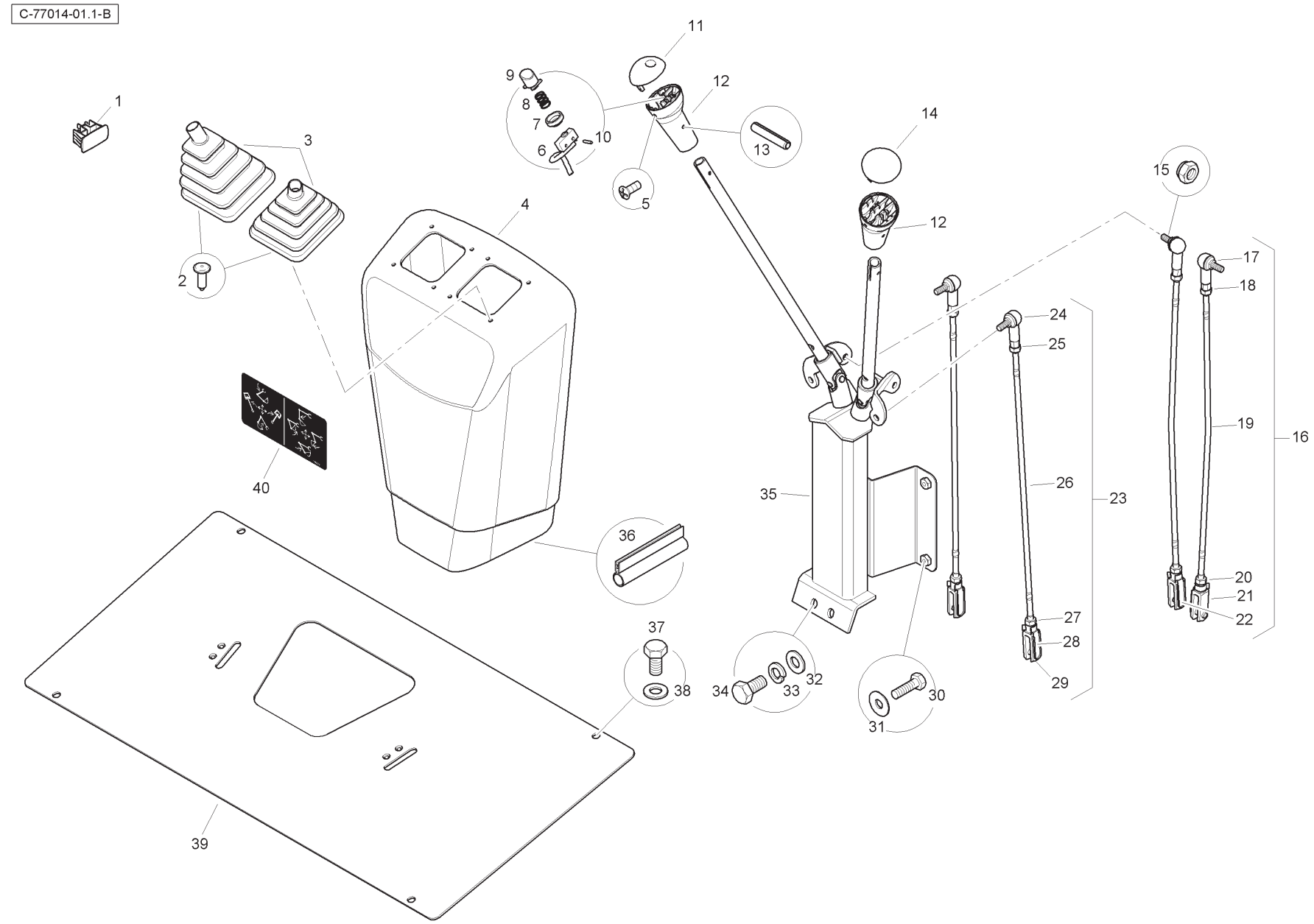
C-77014-01.1-B
1
2
3
4
5
6
7
8
9
10
11
12
13
14
15
16
17
18
19
20
21
22
23
24
25
26
27
28
29
30
31
32
33
34
35
36
37
38
39
40

Item	Part No.	Qty.	English	French	German	Spanish	Remarks
36	T110727	1	Seal	Joint Etanchéité	Dichtring	Retén	
37	339124X1	4	Bolt	Boulon	Schraubbolzen	Perno	
38	390972X1	4	Washer	Rondelle	Scheibe	Arandela	
39	T103298	1	Floor Plate	Plaque	Platte	Plato	
40	T106996	1	Decal - Digger Controls	Decalcomanie	Aufkleber	Adhesivo	

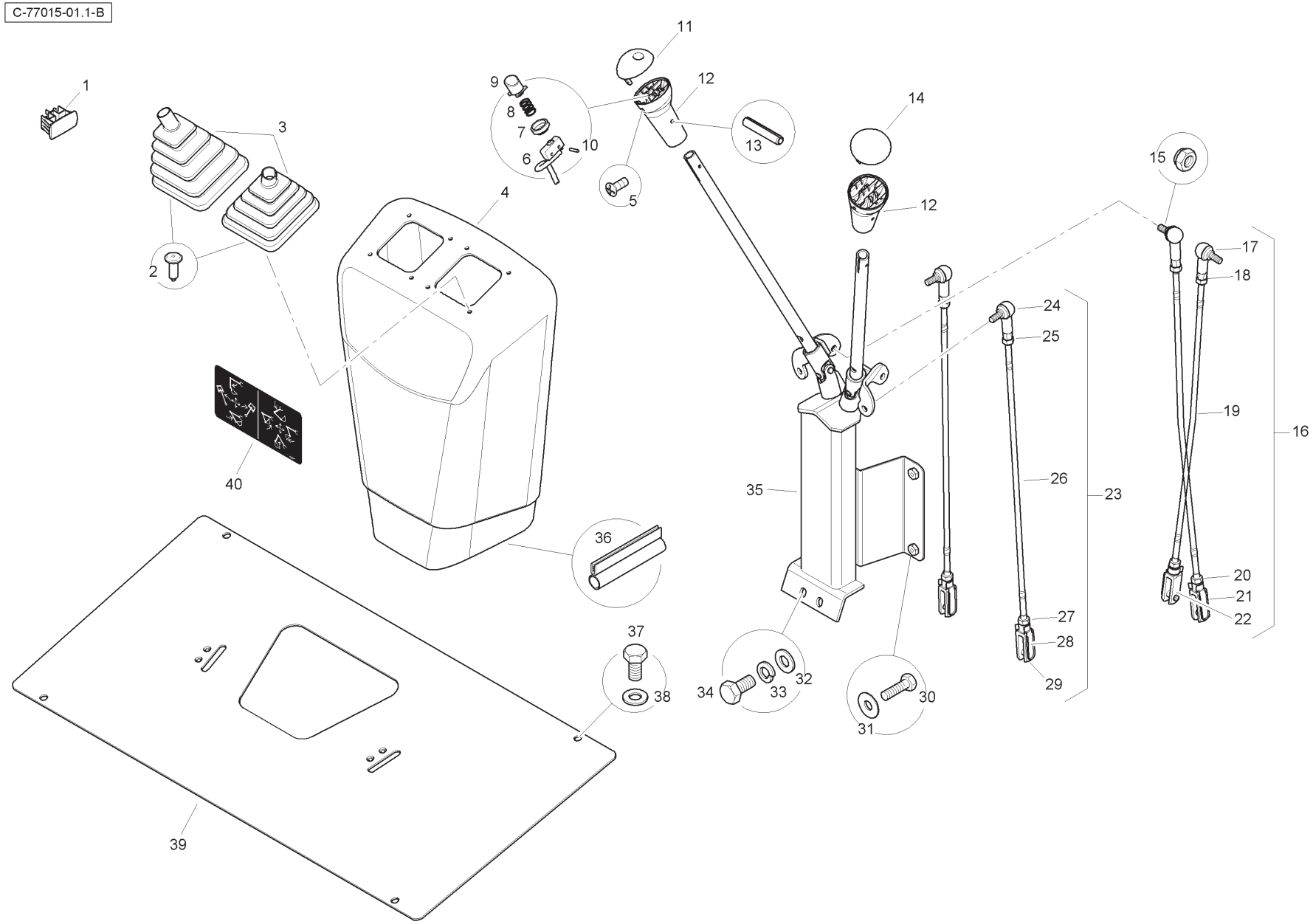
C-77015-01.1-B
1
2
3
4
5
6
7
8
9
10
11
12
13
14
15
16
17
18
19
20
21
22
23
24
25
26
27
28
29
30
31
32
33
34
35
36
37
38
39
40

Item	Part No.	Qty.	English	French	German	Spanish	Remarks
1	6114338M1	1	Plug	Bouchon	VerschlStopfen	Tapón	
2	3521303M3	8	Fastener	Agrafe	Halteklammer	Enganche	
3	T102481	2	Gaiter	Manchette	Manschette	Manguito	
4	T102576	1	Trim Moulding	Moulure	Preßling	Bordón	
5	3516886M1	4	Screw	Vis	Schraube	Tornillo	
6	T125245	1	Switch	Interrupteur	Schalter	Interruptor	
7	3522894M1	1	Boot	Coffre	Schutzkappe	Fuelle	
8	3520328M3	1	Spring	Siège De Ressort	Feder	Muelle	
9	3521894M4	1	Button	Bouton	Knopf	Botón	
10	3522507M3	2	Pin	Goupille D´Arrêt	Klappstecker	Pasador	
11	T103708	1	Knob Top	Couvercle	Deckel	Cubierta	
12	3522621M5	2	Control Knob Base	Poignée De Levier	Griff	Empuñ. Palanca	
13	3019531X1	2	Pin	Goupille Elastique	Spannhulse	Pasador Elástico	
14	T103928	1	Knob Top	Couvercle	Deckel	Cubierta	
15	394367X1	4	Nut	Ecrou Blocage	Flachmutter	Tuerca De Retención	
16	T102474	2	Rod Assembly	Tringle	Stange	Varilla	
17	3517518M1	1	Ball Joint	Rotule	Kugelgelenk	Rotula	
18	339169X1	1	Nut	Ecrou Métrique	Mutter Metrisch	Tuerca	
19	T102475	1	Rod	Tringle	Stange	Varilla	
20	3519650M1	1	Nut	Ecrou	Mutter	Tuerca	
21	3519590M1	1	Clevis	Chape	Gabelverbindung	Brida	
22	3520666M1	1	Spring Clip	Axe De Chape	Gabelstift	Eje De Brida	
23	T102472	2	Rod Assembly	Tringle	Stange	Varilla	
24	3517518M1	1	Ball Joint	Rotule	Kugelgelenk	Rotula	
25	339169X1	1	Nut	Ecrou Métrique	Mutter Metrisch	Tuerca	
26	T102473	1	Rod	Tringle	Stange	Varilla	
27	3519650M1	1	Nut	Ecrou	Mutter	Tuerca	
28	3520666M1	1	Spring Clip	Axe De Chape	Gabelstift	Eje De Brida	
29	3519590M1	1	Clevis	Chape	Gabelverbindung	Brida	
30	339666X1	4	Bolt	Boulon	Schraubbolzen	Perno	
31	391038X1	4	Washer	Rondelle	Scheibe	Arandela	
32	390972X1	3	Washer	Rondelle	Scheibe	Arandela	
33	339374X1	3	Washer	Rondelle Frein	Federring	Arandela De Freno	
34	339124X1	3	Bolt	Boulon	Schraubbolzen	Perno	
35	T102459	1	Digger Control Levers	Levier	Hebel	Palanca	

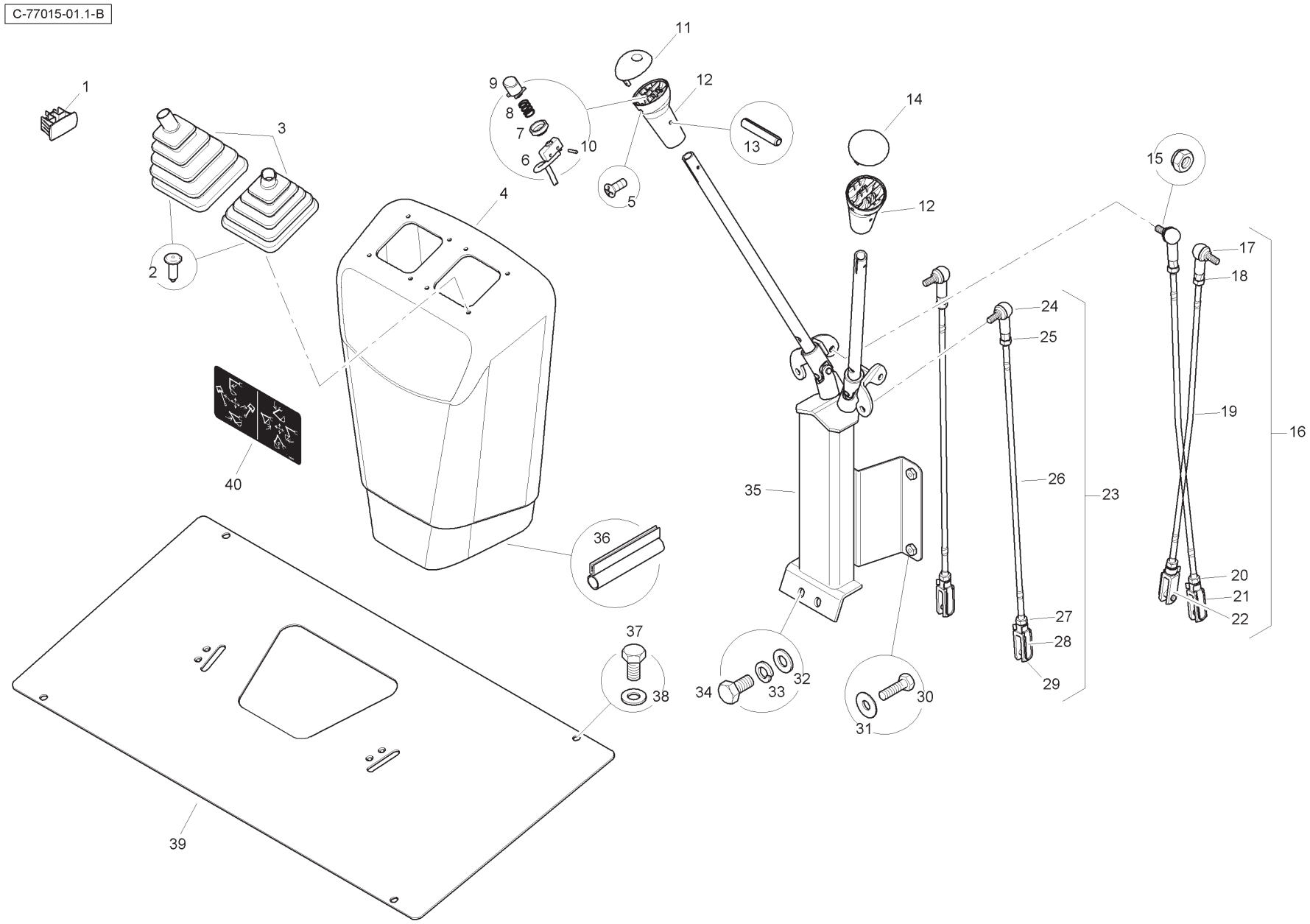
C-77015-01.1-B
1
2
3
4
5
6
7
8
9
10
11
12
13
14
15
16
17
18
19
20
21
22
23
24
25
26
27
28
29
30
31
32
33
34
35
36
37
38
39
40

Item	Part No.	Qty.	English	French	German	Spanish	Remarks
36	T110727	1	Seal	Joint Etanchéité	Dichtring	Retén	
37	339124X1	4	Bolt	Boulon	Schraubbolzen	Perno	
38	390972X1	4	Washer	Rondelle	Scheibe	Arandela	
39	T103298	1	Floor Plate	Plaque	Platte	Plato	
40	T106996	1	Decal - Digger Controls	Decalcomanie	Aufkleber	Adhesivo	

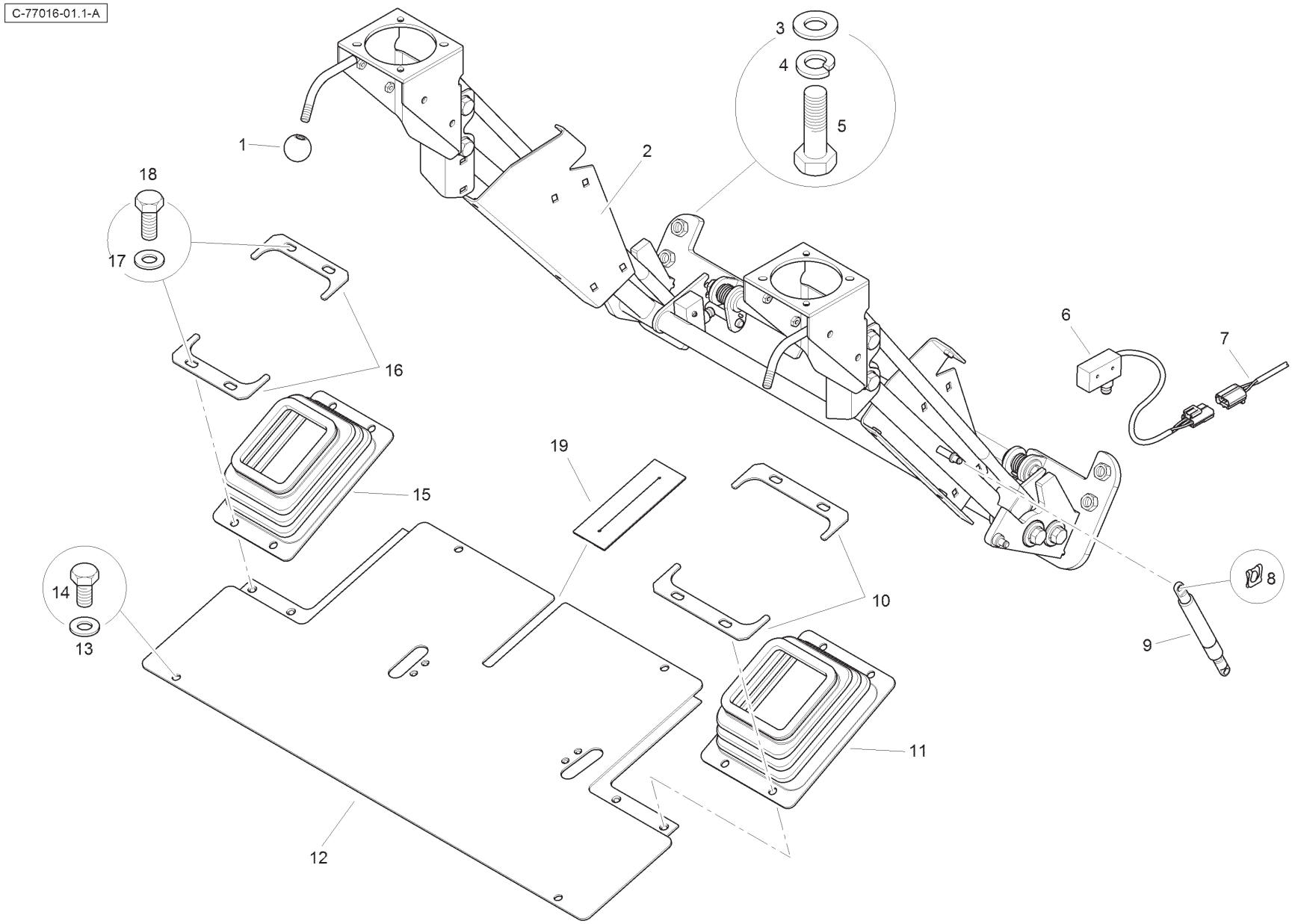
C-77016-01.1-A
1
2
3
4
5
6
7
8
9
10
11
12
13
14
15
16
17
18
19

Item	Part No.	Qty.	English	French	German	Spanish	Remarks
1	T105123	2	Ball Knob	Couvercle	Deckel	Cubierta	
2	T101637	1	Frame Assembly	Cadre	Rahmen Kpl	Cjto.Bastidor	
3	390735X1	4	Washer	Rondelle	Scheibe	Arandela	
4	339369X1	4	Washer	Rondelle	Scheibe	Arandela	
5	3009508X1	4	Bolt	Boulon	Bolzen	Tornillo	
6	6110884M91	1	Microswitch	Micro Contacteur	Mikroschalter	Interrupt Micro	
7	T125134	1	Wiring Harness	Faisceau	Kabelstrang	Sistema De Cable	
8	3516322M1	2	Spring Clip	Circlip Ressort	Klemmfeder	Clip, Muelle	
9	T101365	1	Gas Strut	Support De Gaz	Gasdruckdaempfer	Amortiguador	
10	T102270	2	Clamp Plate	Platine	Klemmplatte	Placa De Abrazo	
11	T101343	1	Gaiter	Manchette	Manschette	Manguito	
12	T102269	1	Floor Plate	Pedale	Fussbrett	Placa De Pie	
13	390972X1	4	Washer	Rondelle	Scheibe	Arandela	
14	339124X1	4	Bolt	Boulon	Bolzen	Tornillo	
15	T101344	1	Gaiter	Manchette	Manschette	Manguito	
16	T102271	2	Clamp Plate	Platine	Klemmplatte	Placa De Abrazo	
17	390972X1	8	Washer	Rondelle	Scheibe	Arandela	
18	339123X1	8	Bolt	Boulon	Bolzen	Tornillo	
19	T118158	1	Sealing Strip	Ruban	Streifen	Tira	

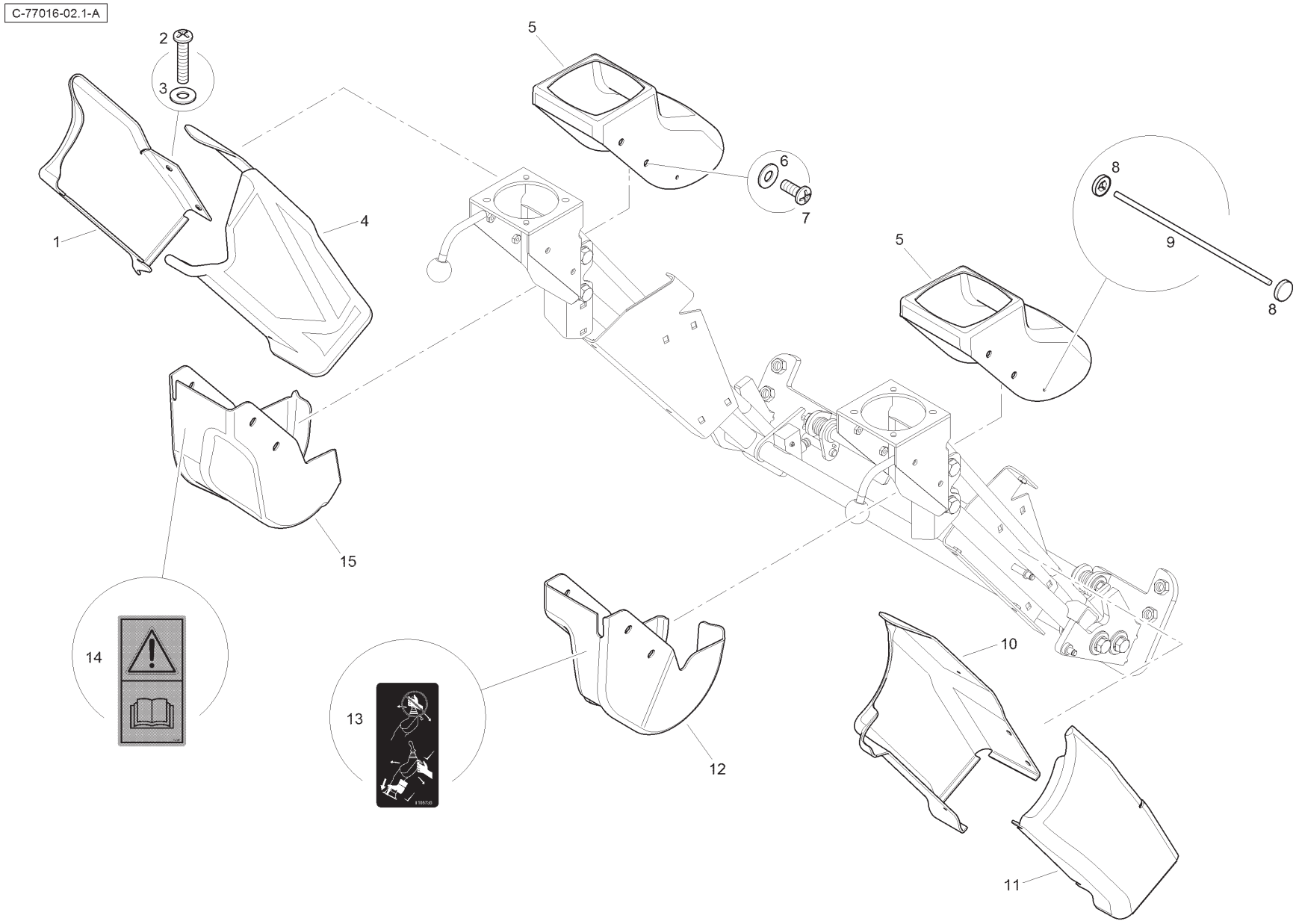
C-77016-02.1-A
1
2
3
4
5
6
7
8
9
10
11
12
13
14
15

Item	Part No.	Qty.	English	French	German	Spanish	Remarks
1	T104460	1	Cover	Couvercle	Deckel	Cubierta	
2	6110701M1	10	Screw	Vis	Schraube	Tornillo	
3	3512553M1	10	Washer	Rondelle	Scheibe	Arandela	
4	T104464	1	Cover	Couvercle	Deckel	Cubierta	
5	T104456	2	Cover	Couvercle	Deckel	Cubierta	
6	3512396M1	8	Washer	Rondelle	Scheibe	Arandela	
7	3512552M1	8	Screw	Vis	Schraube	Tornillo	
8	T112639	4	Fastener	Agrafe	Halteklammer	Cierre	
9	T112638	2	Tie Pin	Goupille	Bolzen	Pasador	
10	T104462	1	Cover	Couvercle	Deckel	Cubierta	
11	T104459	1	Cover	Couvercle	Deckel	Cubierta	
12	T104457	1	Cover	Couvercle	Deckel	Cubierta	
13	T105735	1	Decal - Pilot Controls	Décalcomanie	Aufkleber	Calcomanía	
14	T106999	1	Decal - Read OIB	Décalcomanie	Aufkleber	Calcomanía	
15	T104458	1	Cover	Couvercle	Deckel	Cubierta	

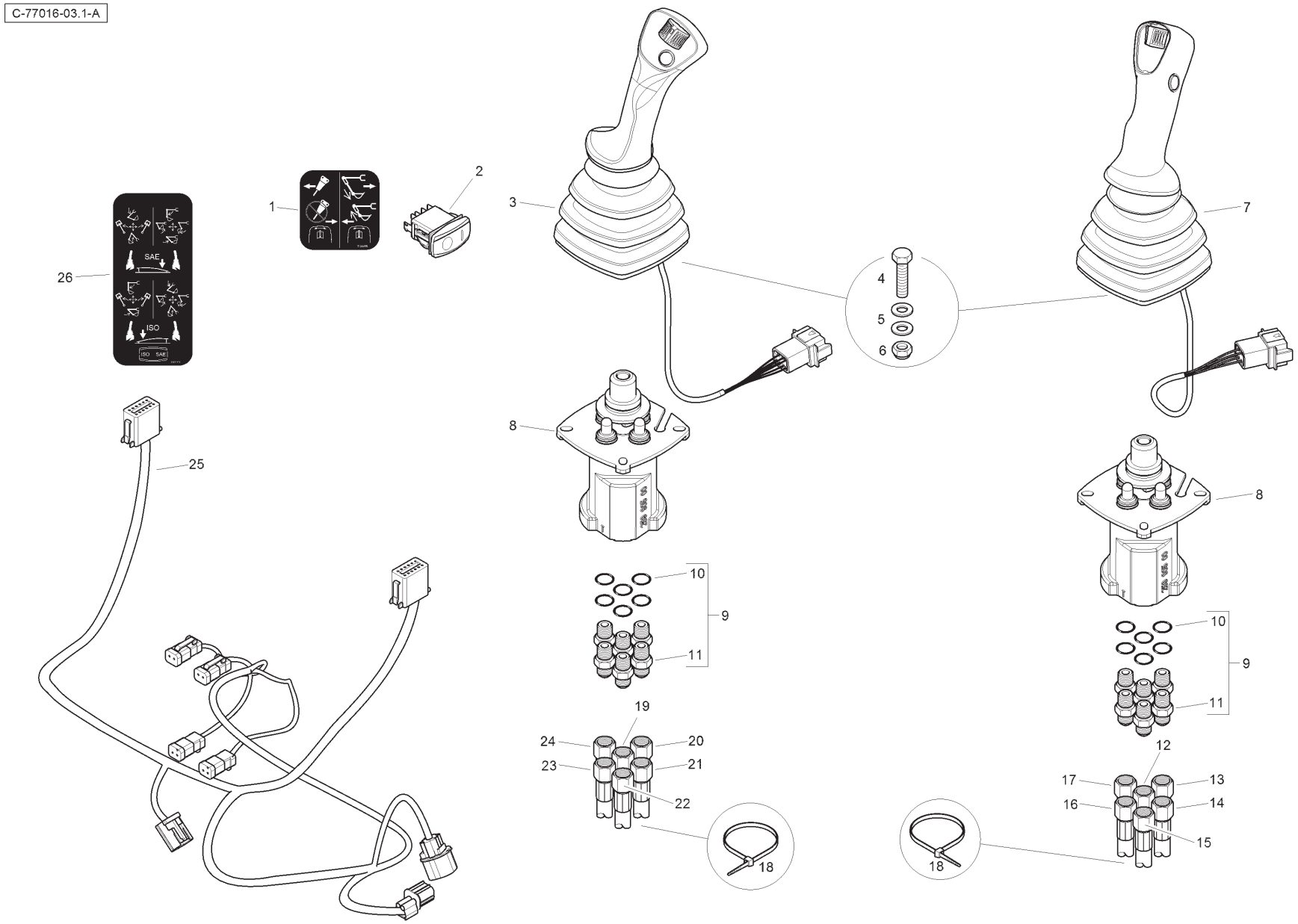
C-77016-03.1-A
1
2
3
4
5
6
7
8
9
10
11
12
13
14
15
16
17
18
19
20
21
22
23
24
25
26
SAE
ISO
ISO SAE

Item	Part No.	Qty.	English	French	German	Spanish	Remarks
1	T106655	1	Decal	Décalcomanie	Aufkleber	Calcomanía	
2	6114333M91	1	Switch	Interrupteur	Schalter	Interruptor	
3	T125303	1	Joystick	Levier De Commande	Stevergriff	Planca De Mando	
4	339804X1	8	Bolt	Boulon	Bolzen	Tornillo	
5	390971X1	16	Washer	Rondelle	Scheibe	Arandela	
6	1441500X1	8	Nut	Ecrou	Flachmutter	Tuerca De Retención	
7	T125304	1	Joystick	Levier De Commande	Stevergriff	Planca De Mando	
8	T125768	2	Valve	Soupape	Ventil	Válvula	
9	835091M91	12	Connector	Borne	Doppelnippel	Unión	
10	831452M1	1	O Ring	Joint Torique	O Ring	Junta De Tipo O	
11	-	1	Union	Borne	Doppelnippel	Unión	
12	T103182	1	Hydraulic Hose	Flexible hyd.	HydraulSchlauch	Tubo Hidráulico	
13	T103178	1	Hydraulic Hose	Flexible hyd.	HydraulSchlauch	Tubo Hidráulico	
14	T103174	1	Hydraulic Hose	Flexible hyd.	HydraulSchlauch	Tubo Hidráulico	
15	T103185	1	Hydraulic Hose	Flexible hyd.	HydraulSchlauch	Tubo Hidráulico	
16	T103176	1	Hydraulic Hose	Flexible hyd.	HydraulSchlauch	Tubo Hidráulico	
17	T103179	1	Hydraulic Hose	Flexible hyd.	HydraulSchlauch	Tubo Hidráulico	
18	724497M1	6	Cable Tie	Attache Câble	Kabelbinder	Enlace De Cable	
19	T103182	1	Hydraulic Hose	Flexible hyd.	HydraulSchlauch	Tubo Hidráulico	
20	T103181	1	Hydraulic Hose	Flexible hyd.	HydraulSchlauch	Tubo Hidráulico	
21	T103184	1	Hydraulic Hose	Flexible hyd.	HydraulSchlauch	Tubo Hidráulico	
22	T103185	1	Hydraulic Hose	Flexible hyd.	HydraulSchlauch	Tubo Hidráulico	
23	T103183	1	Hydraulic Hose	Flexible hyd.	HydraulSchlauch	Tubo Hidráulico	
24	T103180	1	Hydraulic Hose	Flexible hyd.	HydraulSchlauch	Tubo Hidráulico	
25	T125133	1	Wiring Harness	Faisceau	Kabelstrang	Sistema De Cable	
26	T117561	1	Decal	Décalcomanie	Aufkleber	Calcomanía	

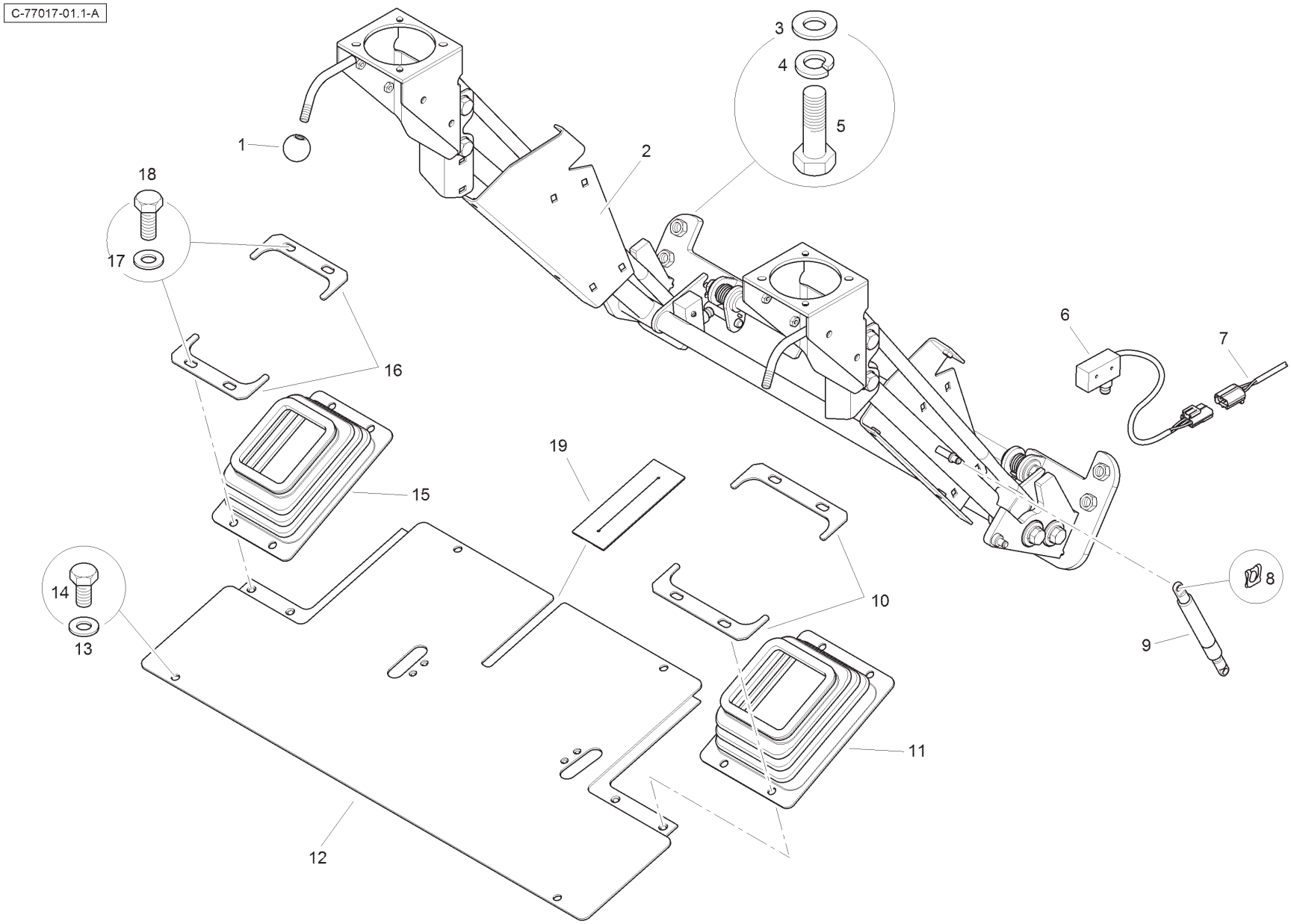
C-77017-01.1-A
1
2
3
4
5
6
7
8
9
10
11
12
13
14
15
16
17
18
19

Item	Part No.	Qty.	English	French	German	Spanish	Remarks
1	T105123	2	Ball Knob	Couvercle	Deckel	Cubierta	
2	T101637	1	Frame Assembly	Cadre	Rahmen Kpl	Cjto.Bastidor	
3	390735X1	4	Washer	Rondelle	Scheibe	Arandela	
4	339369X1	4	Washer	Rondelle	Scheibe	Arandela	
5	3009508X1	4	Bolt	Boulon	Bolzen	Tornillo	
6	6110884M91	1	Microswitch	Micro Contacteur	Mikroschalter	Interrupt Micro	
7	T125134	1	Wiring Harness	Faisceau	Kabelstrang	Sistema De Cable	
8	3516322M1	2	Spring Clip	Circlip Ressort	Klemmfeder	Clip, Muelle	
9	T101365	1	Gas Strut	Support De Gaz	Gasdruckdaempfer	Amortiguador	
10	T102270	2	Clamp Plate	Platine	Klemmplatte	Placa De Abrazo	
11	T101343	1	Gaiter	Manchette	Manschette	Manguito	
12	T102269	1	Floor Plate	Pedale	Fussbrett	Placa De Pie	
13	390972X1	4	Washer	Rondelle	Scheibe	Arandela	
14	339124X1	4	Bolt	Boulon	Bolzen	Tornillo	
15	T101344	1	Gaiter	Manchette	Manschette	Manguito	
16	T102271	2	Clamp Plate	Platine	Klemmplatte	Placa De Abrazo	
17	390972X1	8	Washer	Rondelle	Scheibe	Arandela	
18	339123X1	8	Bolt	Boulon	Bolzen	Tornillo	
19	T118158	1	Sealing Strip	Ruban	Streifen	Tira	

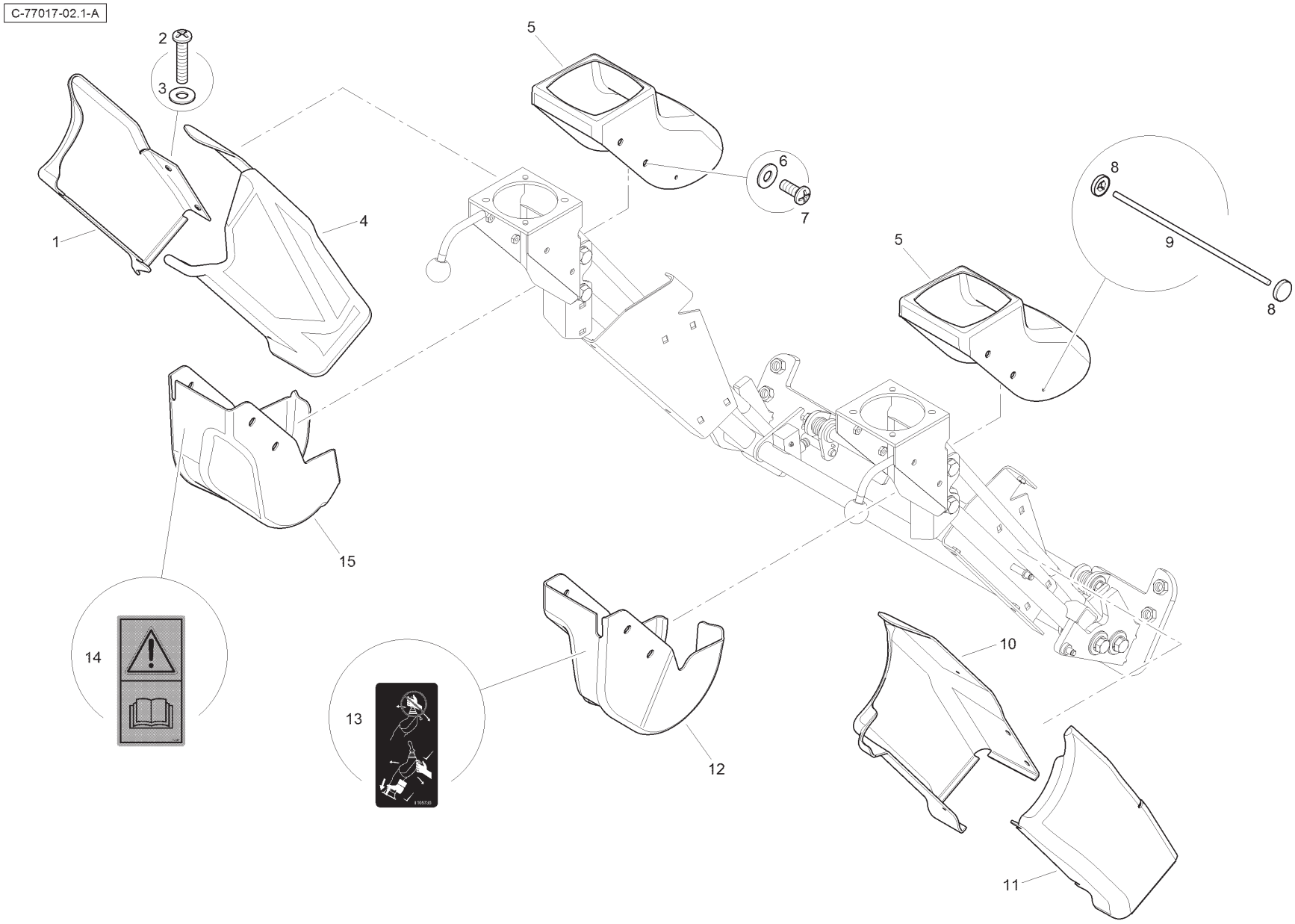
C-77017-02.1-A
1
2
3
4
5
6
7
8
9
10
11
12
13
14
15

Item	Part No.	Qty.	English	French	German	Spanish	Remarks
1	T104460	1	Cover	Couvercle	Deckel	Cubierta	
2	6110701M1	10	Screw	Vis	Schraube	Tornillo	
3	3512553M1	10	Washer	Rondelle	Scheibe	Arandela	
4	T104464	1	Cover	Couvercle	Deckel	Cubierta	
5	T104456	2	Cover	Couvercle	Deckel	Cubierta	
6	3512396M1	8	Washer	Rondelle	Scheibe	Arandela	
7	3512552M1	8	Screw	Vis	Schraube	Tornillo	
8	T112639	4	Fastener	Agrafe	Halteklammer	Cierre	
9	T112638	2	Tie Pin	Goupille	Bolzen	Pasador	
10	T104462	1	Cover	Couvercle	Deckel	Cubierta	
11	T104459	1	Cover	Couvercle	Deckel	Cubierta	
12	T104457	1	Cover	Couvercle	Deckel	Cubierta	
13	T105735	1	Decal - Pilot Controls	Décalcomanie	Aufkleber	Calcomanía	
14	T106999	1	Decal - Read OIB	Décalcomanie	Aufkleber	Calcomanía	
15	T104458	1	Cover	Couvercle	Deckel	Cubierta	

C-77017-03.1-A

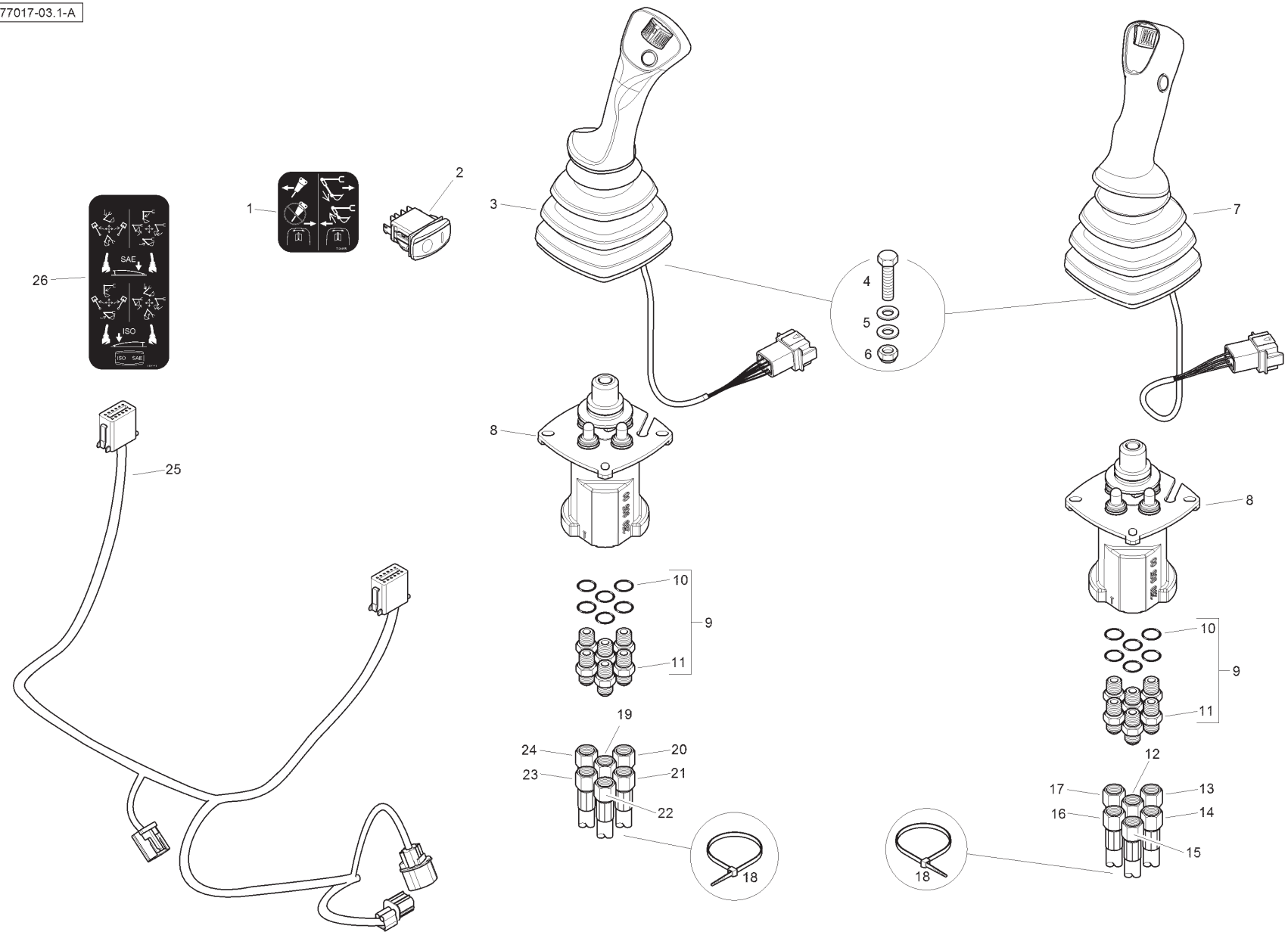
1
2
3
4
5
6
7
8
9
10
11
12
13
14
15
16
17
18
19
20
21
22
23
24
25
26
SAE
ISO
ISO SAE

Item	Part No.	Qty.	English	French	German	Spanish	Remarks
1	T106655	1	Decal	Décalcomanie	Aufkleber	Calcomanía	
2	6114333M91	1	Switch	Interrupteur	Schalter	Interruptor	
3	T125305	1	Joystick	Levier De Commande	Stevergriff	Planca De Mando	
4	339804X1	8	Bolt	Boulon	Bolzen	Tornillo	
5	390971X1	16	Washer	Rondelle	Scheibe	Arandela	
6	1441500X1	8	Nut	Ecrou	Flachmutter	Tuerca De Retención	
7	T125306	1	Joystick	Levier De Commande	Stevergriff	Planca De Mando	
8	T125768	2	Valve	Soupape	Ventil	Válvula	
9	835091M91	12	Connector	Borne	Doppelnippel	Unión	
10	831452M1	1	O Ring	Joint Torique	O Ring	Junta De Tipo O	
11	-	1	Union	Borne	Doppelnippel	Unión	
12	T103182	1	Hydraulic Hose	Flexible hyd.	HydraulSchlauch	Tubo Hidráulico	
13	T103178	1	Hydraulic Hose	Flexible hyd.	HydraulSchlauch	Tubo Hidráulico	
14	T103174	1	Hydraulic Hose	Flexible hyd.	HydraulSchlauch	Tubo Hidráulico	
15	T103185	1	Hydraulic Hose	Flexible hyd.	HydraulSchlauch	Tubo Hidráulico	
16	T103176	1	Hydraulic Hose	Flexible hyd.	HydraulSchlauch	Tubo Hidráulico	
17	T103179	1	Hydraulic Hose	Flexible hyd.	HydraulSchlauch	Tubo Hidráulico	
18	724497M1	6	Cable Tie	Attache Câble	Kabelbinder	Enlace De Cable	
19	T103182	1	Hydraulic Hose	Flexible hyd.	HydraulSchlauch	Tubo Hidráulico	
20	T103181	1	Hydraulic Hose	Flexible hyd.	HydraulSchlauch	Tubo Hidráulico	
21	T103184	1	Hydraulic Hose	Flexible hyd.	HydraulSchlauch	Tubo Hidráulico	
22	T103185	1	Hydraulic Hose	Flexible hyd.	HydraulSchlauch	Tubo Hidráulico	
23	T103183	1	Hydraulic Hose	Flexible hyd.	HydraulSchlauch	Tubo Hidráulico	
24	T103180	1	Hydraulic Hose	Flexible hyd.	HydraulSchlauch	Tubo Hidráulico	
25	T120654	1	Wiring Harness	Faisceau	Kabelstrang	Sistema De Cable	
26	T117561	1	Decal	Décalcomanie	Aufkleber	Calcomanía	

C-79011-01.1-A

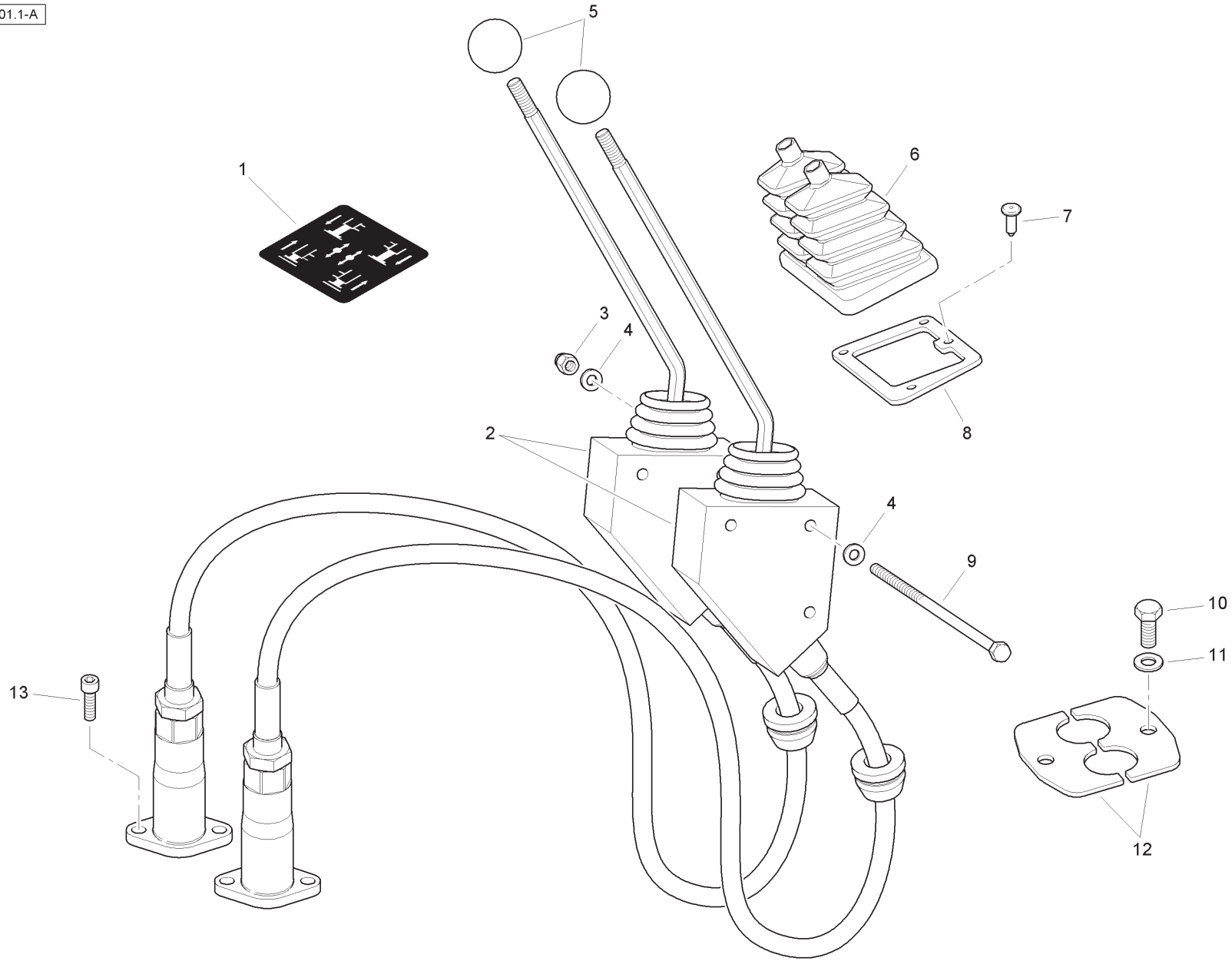

Item	Part No.	Qty.	English	French	German	Spanish	Remarks
1	6106157M1	1	Decal	Adhésif	Aufkleber	Adhesivo	
2	T117100	2	Control Lever	Ensemble Levier	Schalthebel Kpl	Cjt.Palanc Camb	
3	1441500X1	3	Nut	Ecrou	Mutter	Tuerca	
4	390971X1	6	Washer	Rondelle	Federring	Arandela	
5	T102794	2	Ball Knob	Couvercle	Deckel	Cubierta	
6	T104553	1	Gaiter	Manchette	Manschette	Manguito	
7	3521303M3	4	Fastener	Agrafe	Halteklammer	Enganche	
8	T104554	1	Clamp Plate	Platine	Klemmplatte	Placa De Abrazo	
9	3019894X1	3	Bolt	Boulon	Bolzen	Tornillo	
10	339123X1	2	Bolt	Boulon	Bolzen	Tornillo	
11	390972X1	2	Washer	Rondelle	Federring	Arandela	
12	T102796	2	Plate	Plaque	Platte	Plato	
13	1440350X1	4	Cap Screw	Vis Bouchon	Hutschraube	Tornillo Tapón	

C-79012-01.1-A

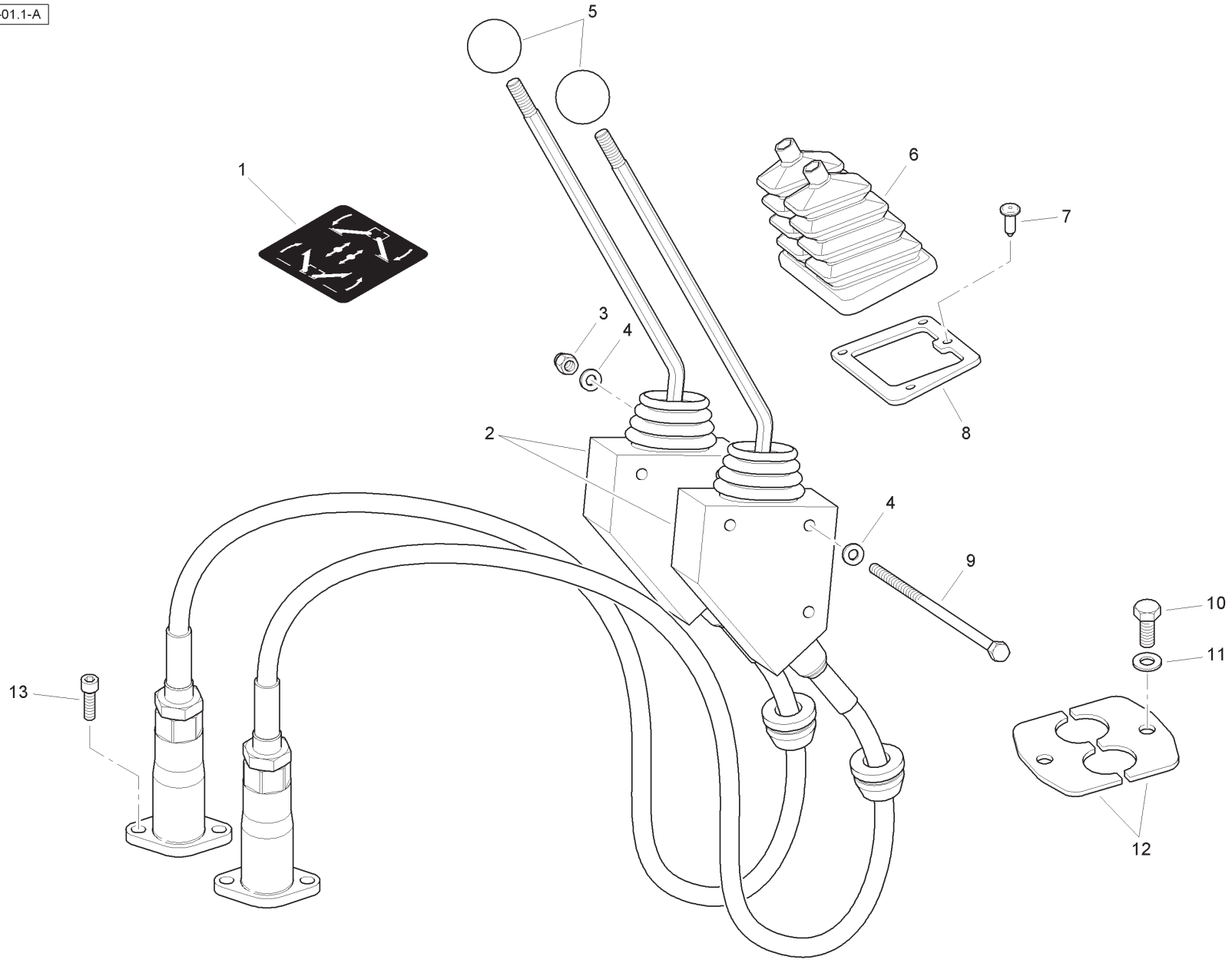

Item	Part No.	Qty.	English	French	German	Spanish	Remarks
1	6106158M1	1	Decal	Adhésif	Aufkleber	Adhesivo	
2	T117100	2	Control Lever	Ensemble Levier	Schalthebel Kpl	Cjt.Palanc Camb	
3	1441500X1	3	Nut	Ecrou	Mutter	Tuerca	
4	390971X1	6	Washer	Rondelle	Federring	Arandela	
5	T102794	2	Ball Knob	Couvercle	Deckel	Cubierta	
6	T104553	1	Gaiter	Manchette	Manschette	Manguito	
7	3521303M3	4	Fastener	Agrafe	Halteklammer	Enganche	
8	T104554	1	Clamp Plate	Platine	Klemmplatte	Placa De Abrazo	
9	3019894X1	3	Bolt	Boulon	Bolzen	Tornillo	
10	339123X1	2	Bolt	Boulon	Bolzen	Tornillo	
11	390972X1	2	Washer	Rondelle	Federring	Arandela	
12	T102796	2	Plate	Plaque	Platte	Plato	
13	1440350X1	4	Cap Screw	Vis Bouchon	Hutschraube	Tornillo Tapón	

C-80013-01.1-A

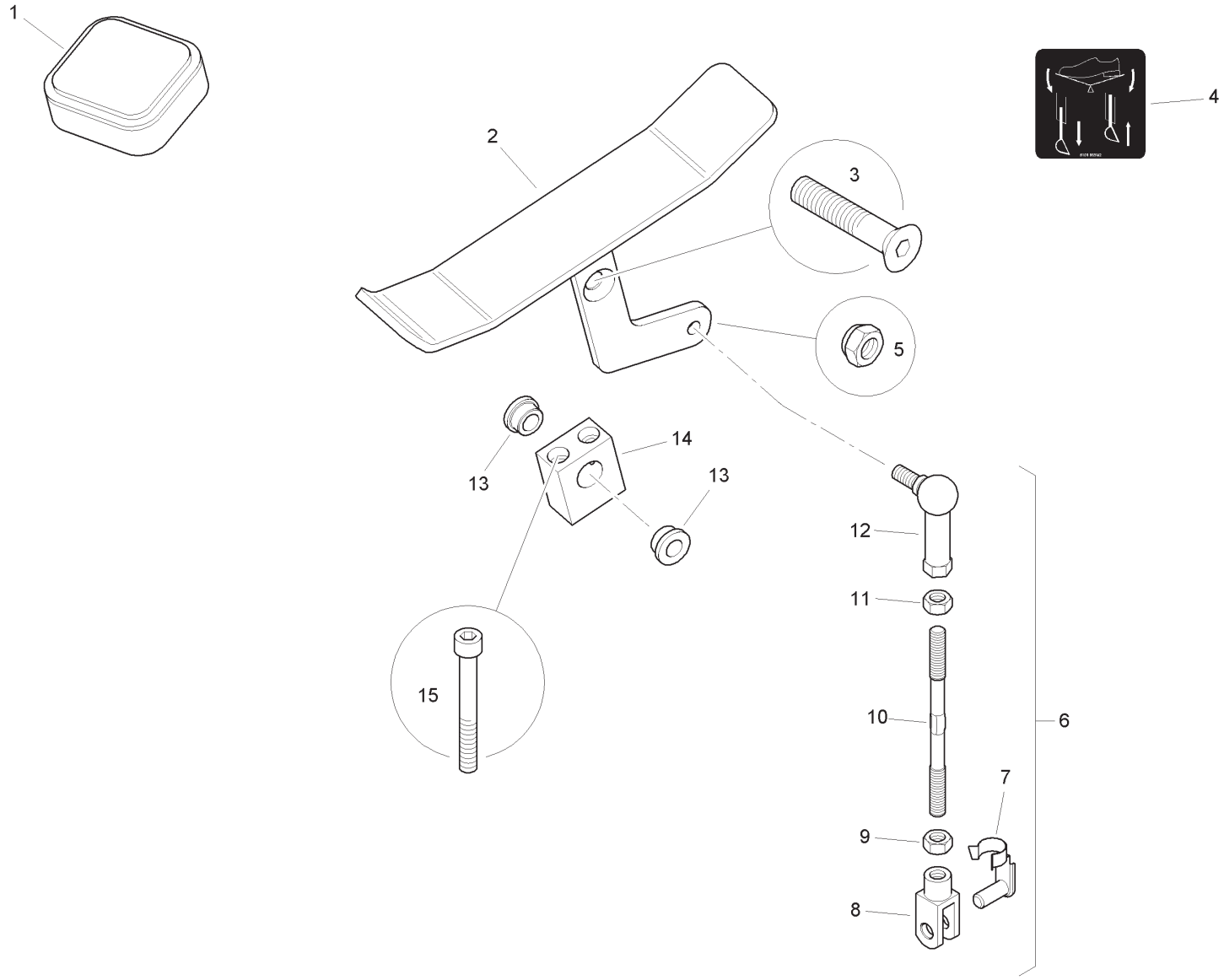

Item	Part No.	Qty.	English	French	German	Spanish	Remarks
1	T102834	1	Mat Plug	Bouchon	VerschlStopfen	Tapón	
2	T112694	1	Pedal	Pédale	Pedal	Pedal	
3	3009455X1	1	Screw	Vis	Schraube	Tornillo	
4	6101865M2	1	Decal - Extender Pedal	Adhésif	Aufkleber	Adhesivo	
5	394367X1	1	Nut	Ecrou	Mutter	Tuerca	
6	T103290	1	Rod Assembly	Tringle	Stange	Stange	
7	3521124M1	1	Spring Pin	Axe	Bolzen	Pasador De Parada	
8	6108405M1	1	Clevis	Chape	Gabelstück	Gancho Seguridad	
9	3519650M1	1	Nut	Ecrou	Mutter	Tuerca	
10	T103289	1	Rod	Tringle	Stange	Stange	
11	339169X1	1	Nut	Ecrou	Mutter	Tuerca	
12	3517518M1	1	Ball Joint	Rotule	Kugelgelenk	Rotula	
13	6106866M1	2	Bush	Douille	Büchse	Anillo	
14	T105135	1	Pivot Block	Bloc	Block	Bloque	
15	3001758X1	2	Cap Screw	Vis Bouchon	Hutschraube	Tornillo Tapón	

Pedal Box - Extending Dipper - Mechanical - with Auxilliary Hydraulics

4067- 80015

C-80015-01.1-B

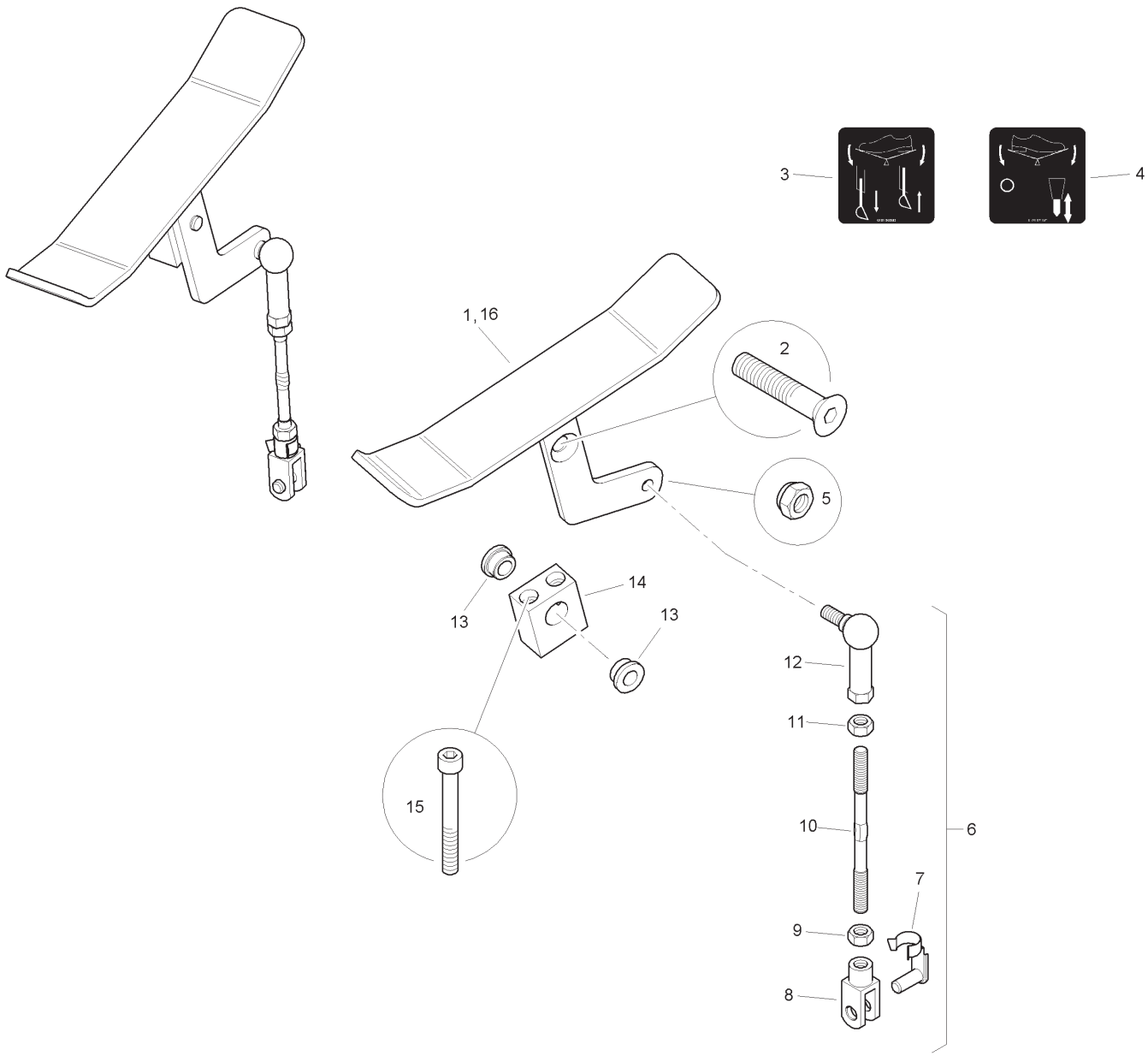

Item	Part No.	Qty.	English	French	German	Spanish	Remarks
1	T112694	1	Pedal	Pédale	Pedal	Pedal	
2	3009455X1	2	Screw	Vis	Schraube	Tornillo	
3	6101865M2	1	Decal - Extender Pedal	Adhésif	Aufkleber	Adhesivo	
4	6101871M2	1	Decal - Hammer Pedal	Adhésif	Aufkleber	Adhesivo	
5	394367X1	2	Nut	Ecrou	Mutter	Tuerca	
6	T103290	2	Rod Assembly	Tringle	Stange	Stange	
7	3521124M1	2	Spring Pin	Axe	Bolzen	Pasador De Parada	
8	6108405M1	2	Clevis	Chape	Gabelstück	Gancho Seguridad	
9	3519650M1	2	Nut	Ecrou	Mutter	Tuerca	
10	T103289	2	Rod	Tringle	Stange	Stange	
11	339169X1	2	Nut	Ecrou	Mutter	Tuerca	
12	3517518M1	2	Ball Joint	Rotule	Kugelgelenk	Rotula	
13	6106866M1	4	Bush	Douille	Büchse	Anillo	
14	T105135	2	Pivot Block	Bloc	Block	Bloque	
15	3001758X1	4	Cap Screw	Vis Bouchon	Hutschraube	Tornillo Tapón	
16	T105131	1	Pedal	Pédale	Pedal	Pedal	

Pedal Box - Standard Dipper - Mechanical - with Auxilliary Hydraulics

4067- 80017

C-80017-01.1-A

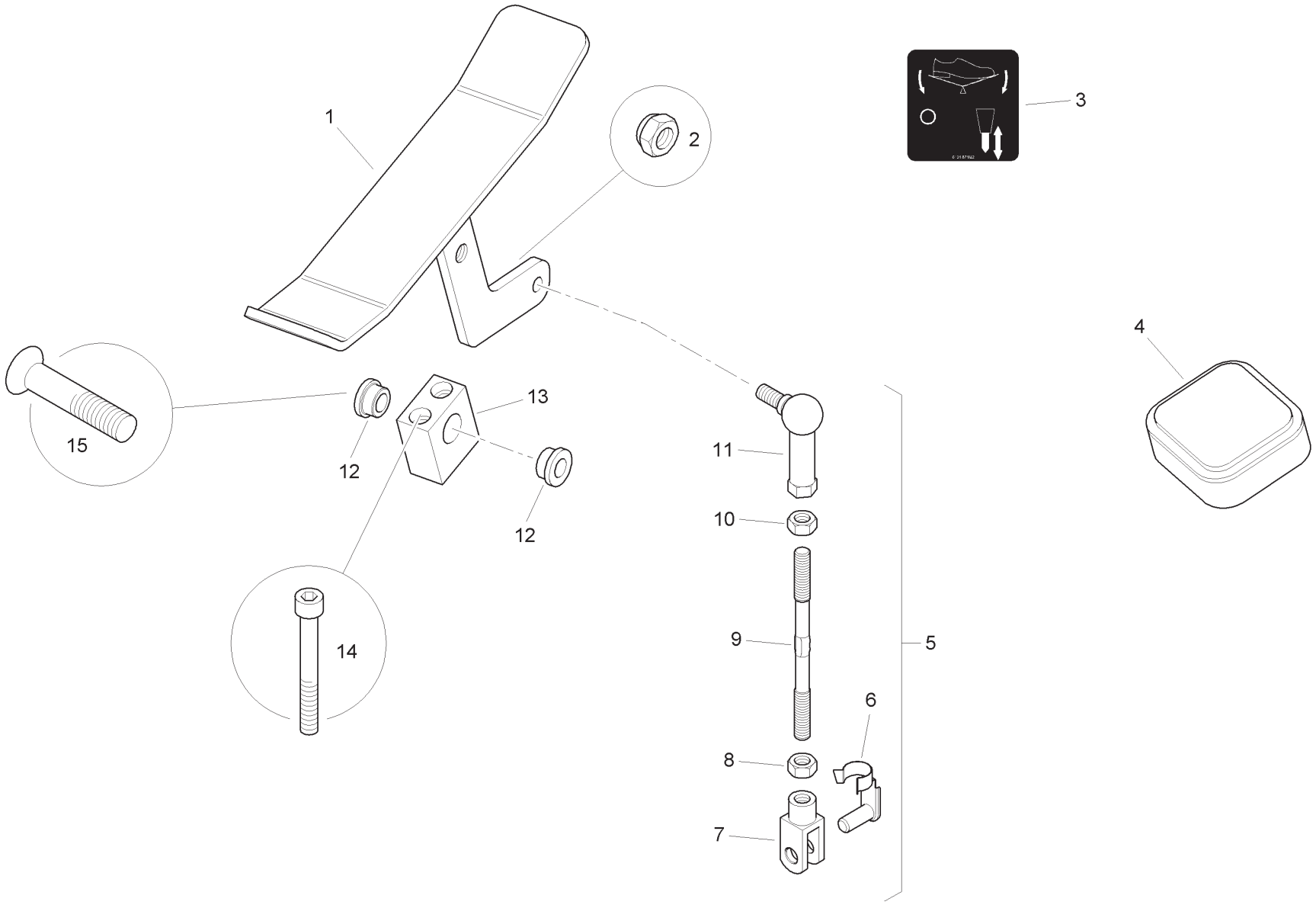

Item	Part No.	Qty.	English	French	German	Spanish	Remarks
1	T105131	1	Pedal	Pédale	Pedal	Pedal	
2	394367X1	1	Nut	Ecrou	Mutter	Tuerca	
3	6101871M2	1	Decal - Hammer Pedal	Adhésif	Aufkleber	Adhesivo	
4	T102834	1	Mat Plug	Bouchon	VerschlStopfen	Tapón	
5	T103290	1	Rod Assembly	Tringle	Stange	Stange	
6	3521124M1	1	Spring Pin	Axe	Bolzen	Pasador De Parada	
7	6108405M1	1	Clevis	Chape	Gabelstück	Gancho Seguridad	
8	3519650M1	1	Nut	Ecrou	Mutter	Tuerca	
9	T103289	1	Rod	Tringle	Stange	Stange	
10	339169X1	1	Nut	Ecrou	Mutter	Tuerca	
11	3517518M1	1	Ball Joint	Rotule	Kugelgelenk	Rotula	
12	6106866M1	2	Bush	Douille	Büchse	Anillo	
13	T105135	1	Pivot Block	Bloc	Block	Bloque	
14	3001758X1	2	Cap Screw	Vis Bouchon	Hutschraube	Tornillo Tapón	
15	3009455X1	1	Screw	Vis	Schraube	Tornillo	

Pedal Box - Standard Dipper - Mechanical - without Auxilliary Hydraulics

4067- 80019

C-80019-01.1-A

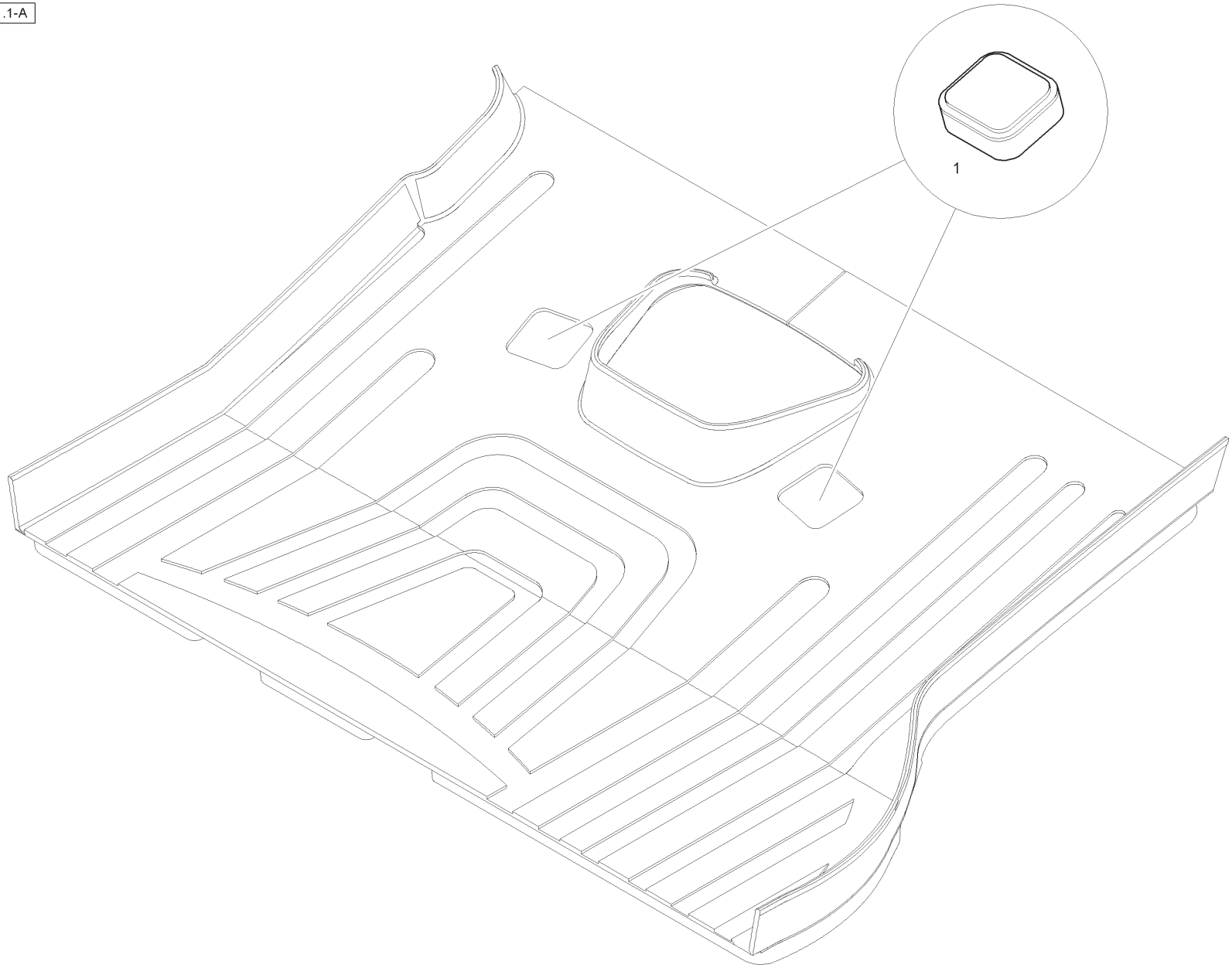

Item	Part No.	Qty.	English	French	German	Spanish	Remarks
1	T102834	2	Mat Plug	Bouchon	VerschlStopfen	Tapón	

Pedal Box - Standard Dipper - Servo - without Auxilliary Hydraulics

4067- 80020

C-80020-01.1-A

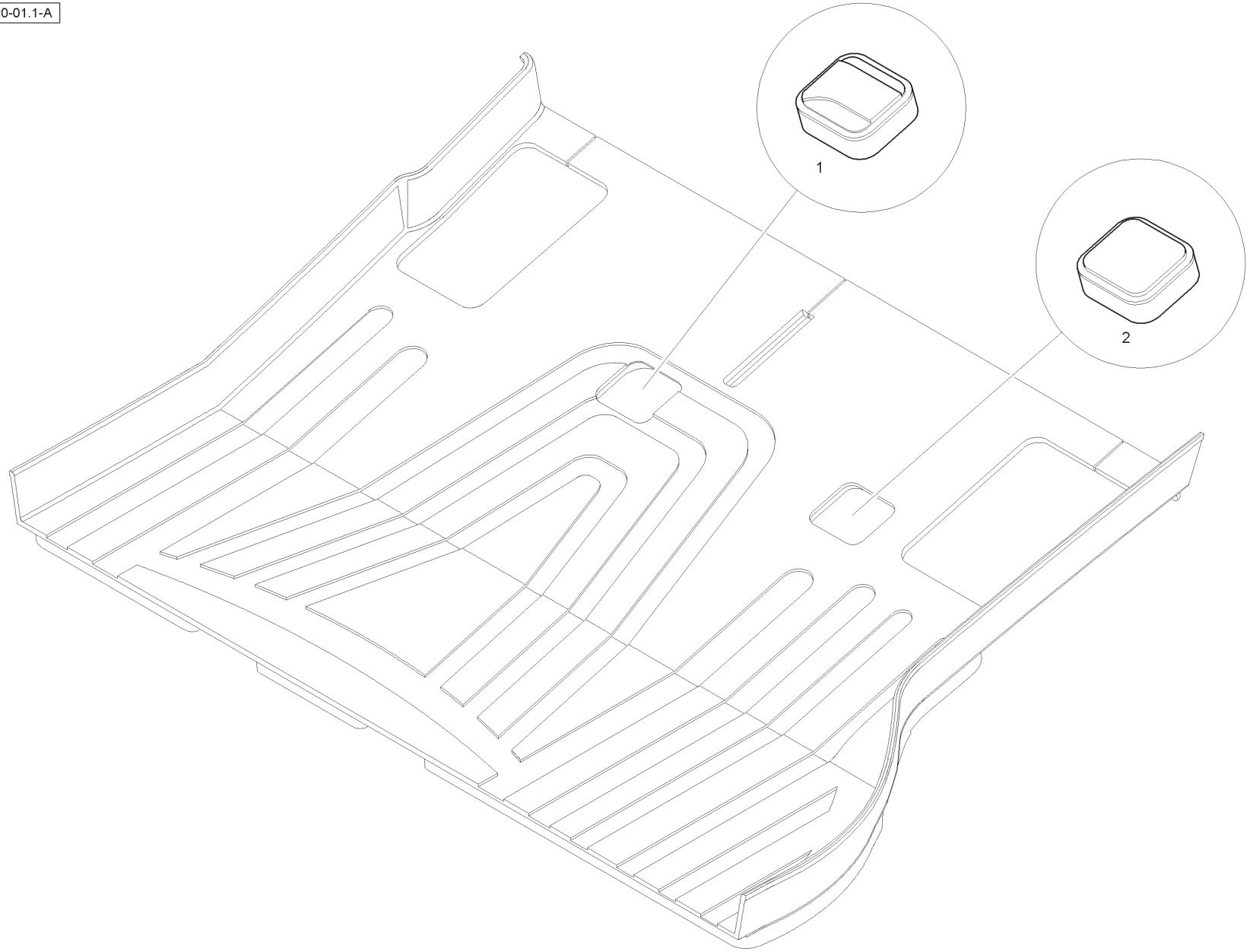

Item	Part No.	Qty.	English	French	German	Spanish	Remarks
1	T105264	1	Mat Plug	Bouchon	VerschlStopfen	Tapón	
2	T102834	1	Mat Plug	Bouchon	VerschlStopfen	Tapón	

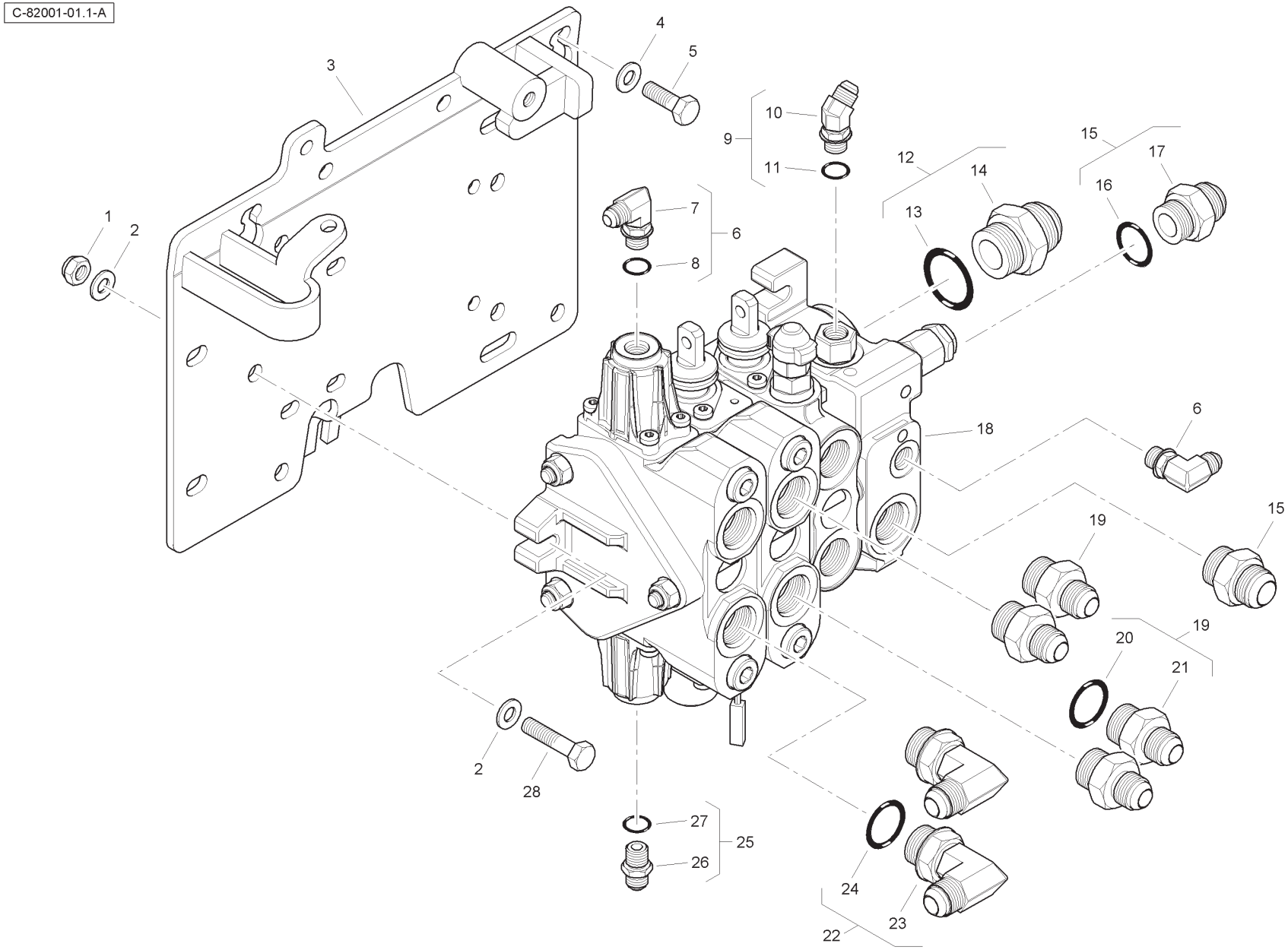
C-82001-01.1-A
1
2
3
4
5
6
7
8
9
10
11
12
13
14
15
16
17
18
19
20
21
22
23
24
25
26
27
28

Item	Part No.	Qty.	English	French	German	Spanish	Remarks
1	1440329X1	3	Nut	Ecrou	Mutter	Tuerca	
2	390734X1	6	Washer	Rondelle	Unterlegscheibe	Arandela	
3	T118138	1	Bracket	Ensemble Support	Halter Kpl	Cjt. Soporte	
4	390734X1	3	Washer	Rondelle	Unterlegscheibe	Arandela	
5	3009493X1	3	Bolt	Boulon	Schraubbolzen	Perno	
6	357197X91	2	Elbow & O Ring	Coude	Kniestück	Codo	
7	-	1	Elbow	Coude	Kniestück	Codo	
8	831452M1	1	O Ring	Joint Torique	O Ring	Junta De Tipo O	
9	358781X91	1	Elbow	Coude	Winkelstuck	Codo	
10	-	1	Elbow	Coude	Kniestück	Codo	
11	831452M1	1	O Ring	Joint Torique	O Ring	Junta De Tipo O	
12	835014M91	1	Connector	Borne	Doppelnippel	Unión	
13	835026M1	1	O Rng	Joint Torique	O Ring	Junta De Tipo O	
14	-	1	Union	Raccord	Verschraubung	Racor	
15	835057M91	2	Connector	Raccord	Schraubanschluss	Conexión, Conj.	
16	835025M1	1	O Ring	Joint Torique	O Ring	Junta De Tipo O	
17	-	1	Union	Raccord	Verschraubung	Racor	
18	6112568M91	1	Loader Valve	Soupape	Ventil	Válvula	
19	365715X91	4	Connector	Borne	Doppelnippel	Unión	
20	835025M1	1	O Ring	Joint Torique	O Ring	Junta De Tipo O	
21	-	1	Union	Raccord	Verschraubung	Racor	
22	368113X91	2	Elbow	Coude	Kniestück	Codo	
23	-	1	Elbow	Coude	Kniestück	Codo	
24	835025M1	1	O Ring	Joint Torique	O Ring	Junta De Tipo O	
25	835091M91	1	Connector	Borne	Doppelnippel	Unión	
26	-	1	Union	Raccord	Verschraubung	Racor	
27	831452M1	1	O Ring	Joint Torique	O Ring	Junta De Tipo O	
28	3009496X1	3	Bolt	Boulon	Schraubbolzen	Perno	

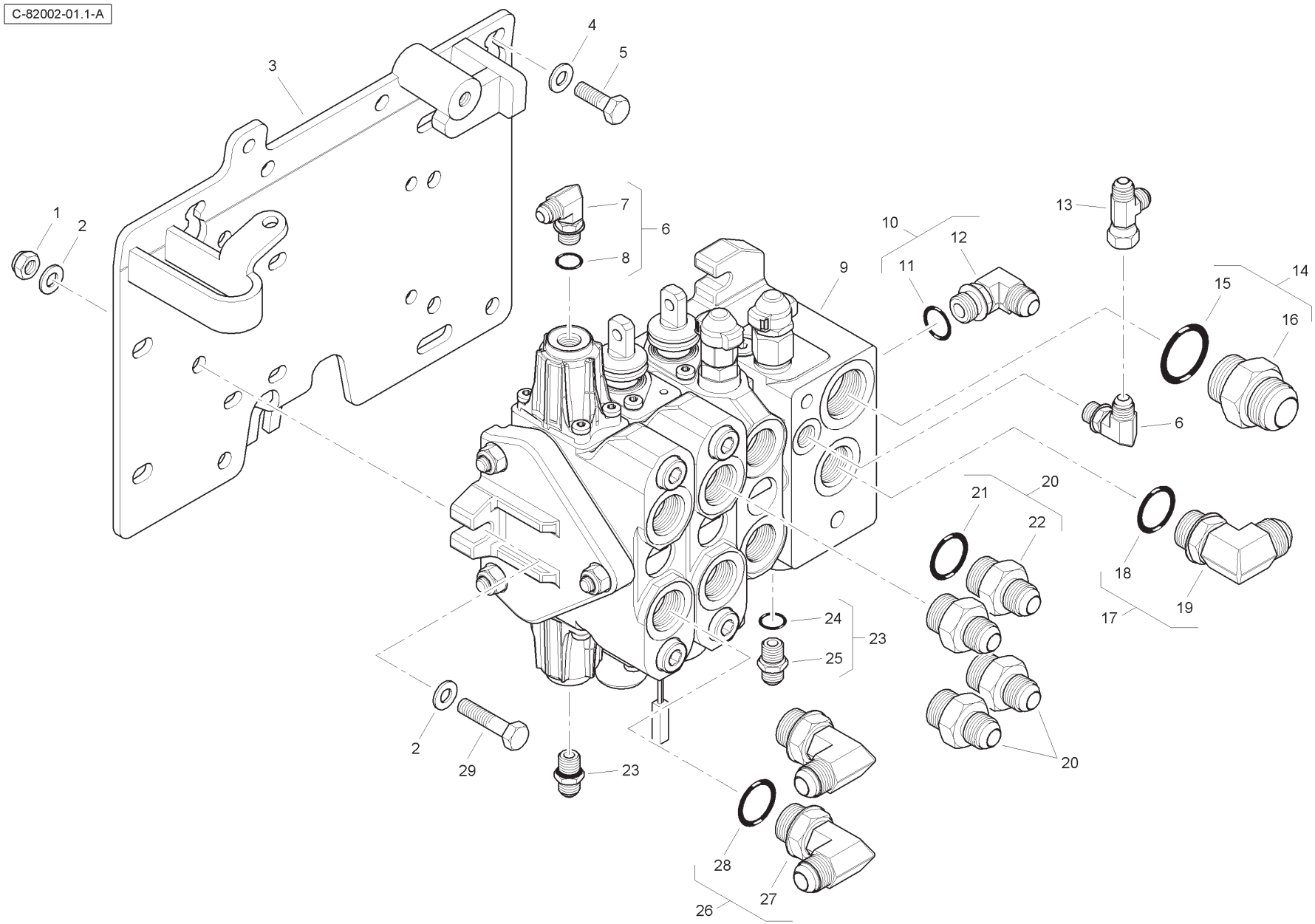
C-82002-01.1-A
1
2
3
4
5
6
7
8
9
10
11
12
13
14
15
16
17
18
19
20
21
22
23
24
25
26
27
28
29

Item	Part No.	Qty.	English	French	German	Spanish	Remarks
1	1440329X1	3	Nut	Ecrou	Mutter	Tuerca	
2	390734X1	6	Washer	Rondelle	Unterlegscheibe	Arandela	
3	T118138	1	Bracket	Ensemble Support	Halter Kpl	Cjt. Soporte	
4	390734X1	3	Washer	Rondelle	Unterlegscheibe	Arandela	
5	3009493X1	3	Bolt	Boulon	Schraubbolzen	Perno	
6	357197X91	2	Elbow & O Ring	Coude	Kniestück	Codo	
7	-	1	Elbow	Coude	Kniestück	Codo	
8	831452M1	1	O Ring	Joint Torique	O Ring	Junta De Tipo O	
9	6112566M91	1	Loader Valve	Soupape	Ventil	Válvula	
10	358762X91	1	Elbow	Coude	Kniestück	Codo	
11	831497X1	1	O Ring	Joint Torique	O Ring	O Ring	
12	-	1	Elbow	Coude	Kniestück	Codo	
13	370576X1	1	Tee	Té	T Stück	Pieza en T	
14	835014M91	1	Connector	Borne	Doppelnippel	Unión	
15	835026M1	1	O Ring	Joint Torique	O Ring	Junta De Tipo O	
16	-	1	Union	Raccord	Verschraubung	Racor	
17	364574X91	1	Elbow	Coude	Kniestück	Codo	
18	835025M1	1	O Ring	Joint Torique	O Ring	Junta De Tipo O	
19	-	1	Elbow	Coude	Kniestück	Codo	
20	365715X91	4	Connector	Borne	Doppelnippel	Unión	
21	835025M1	1	O Ring	Joint Torique	O Ring	Junta De Tipo O	
22	-	1	Union	Raccord	Verschraubung	Racor	
23	835091M91	2	Connector	Borne	Doppelnippel	Unión	
24	831452M1	1	O Ring	Joint Torique	O Ring	Junta De Tipo O	
25	-	1	Union	Raccord	Verschraubung	Racor	
26	368113X91	2	Elbow	Coude	Kniestück	Codo	
27	-	1	Elbow	Coude	Kniestück	Codo	
28	835025M1	1	O Ring	Joint Torique	O Ring	Junta De Tipo O	
29	3009496X1	3	Bolt	Boulon	Schraubbolzen	Perno	

C-82002-02.1-A

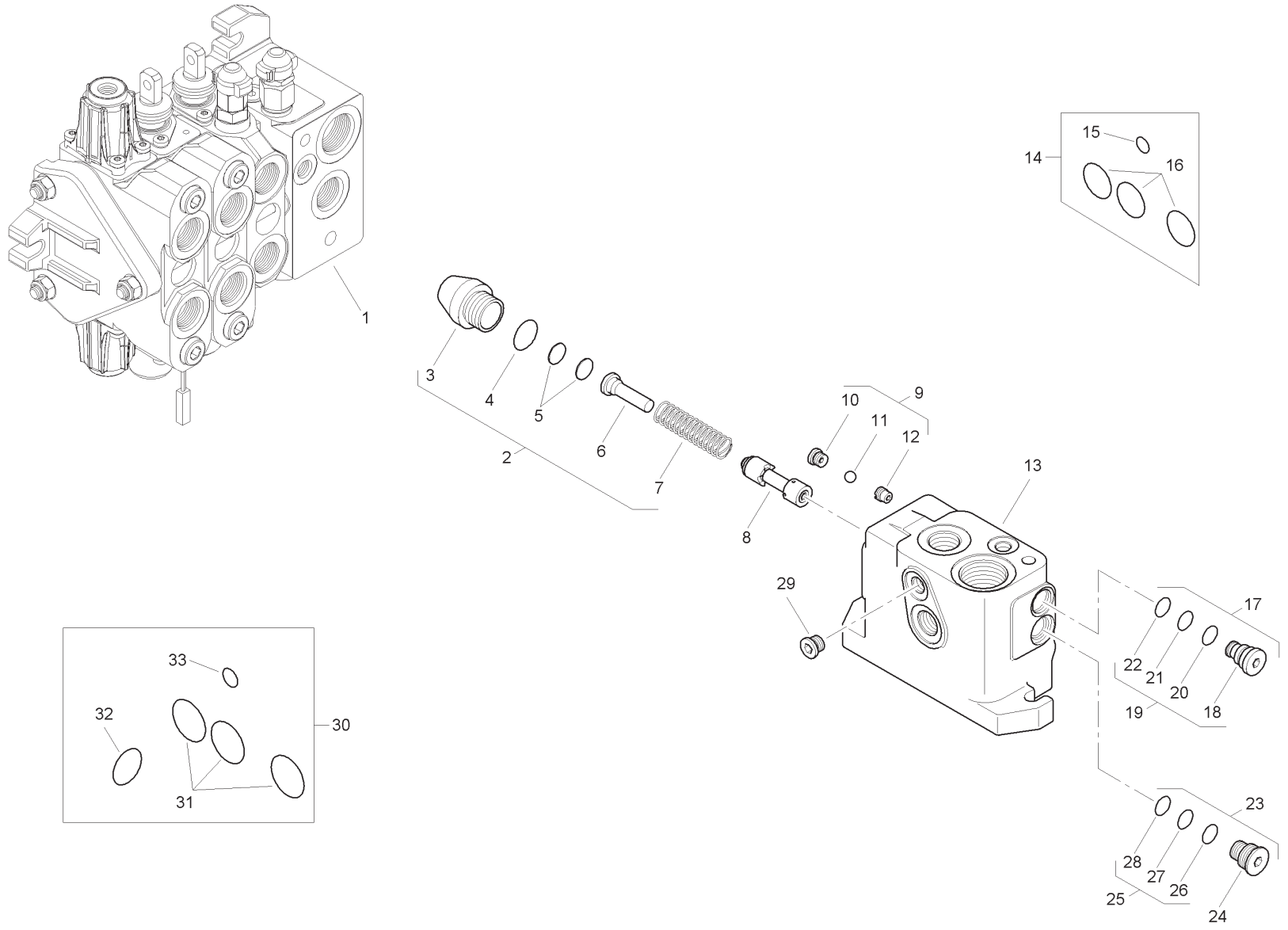
1
2
3
4
5
6
7
8
9
10
11
12
13
14
15
16
17
18
19
20
21
22
23
24
25
26
27
28
29
30
31
32
33

Item	Part No.	Qty.	English	French	German	Spanish	Remarks
1	6196163M91	1	Inlet Valve Assembly	Distributeur	Ventil Kpl	Conjto. De Valvula	
2	6196166M91	1	Kit	Jeu	Satz	Satz	
3	-	1	Valve	Soupape	Ventil	Válvula	
4	-	1	O Ring	Joint Torique	O Ring	Junta De Tipo O	
5	-	2	Element	Elément	Element	Elemento	
6	-	1	Body	Corps De Valve	Ventilgehäuse	Cuerpo Válvula	
7	-	1	Spring	Ressort	Feder	Muelle	
8	-	1	Body	Corps De Valve	Ventilgehäuse	Cuerpo Válvula	
9	-	1	Kit	Jeu	Satz	Satz	
10	-	1	Pin	Goupille	Bolzen	Pasador	
11	-	1	Ball	Bille	Kugel	Bola	
12	-	1	Pin	Goupille	Bolzen	Pasador	
13	-	1	Body	Corps De Valve	Ventilgehäuse	Cuerpo Válvula	
14	6193771M91	1	Seal Kit	Jeu Étanchéité	Dichtringsatz	Juego De Juntas	
15	-	1	O Ring	Joint Torique	O Ring	Junta De Tipo O	
16	-	3	O Ring	Joint Torique	O Ring	Junta De Tipo O	
17	6196165M91	1	Plug	Bouchon	Stopfen	Tapón	
18	-	1	Plug	Bouchon	Stopfen	Tapón	
19	-	1	Kit	Jeu	Satz	Juego	
20	-	1	O Ring	Joint Torique	O Ring	Junta De Tipo O	
21	-	1	O Ring	Joint Torique	O Ring	Junta De Tipo O	
22	-	1	O Ring	Joint Torique	O Ring	Junta De Tipo O	
23	6196164M91	1	Plug	Bouchon	Stopfen	Tapón	
24	-	1	Plug	Bouchon	Stopfen	Tapón	
25	-	1	Kit	Jeu	Satz	Juego	
26	-	1	O Ring	Joint Torique	O Ring	Junta De Tipo O	
27	-	1	O Ring	Joint Torique	O Ring	Junta De Tipo O	
28	-	1	O Ring	Joint Torique	O Ring	Junta De Tipo O	
29	-	1	Plug	Bouchon	Stopfen	Tapón	
30	6193789M91	1	Seal Kit	Jeu Étanchéité	Dichtringsatz	Juego De Juntas	
31	-	3	O Ring	Joint Torique	O Ring	Junta De Tipo O	
32	-	1	O Ring	Joint Torique	O Ring	Junta De Tipo O	
33	-	1	O Ring	Joint Torique	O Ring	Junta De Tipo O	

C-82002-03.1-A

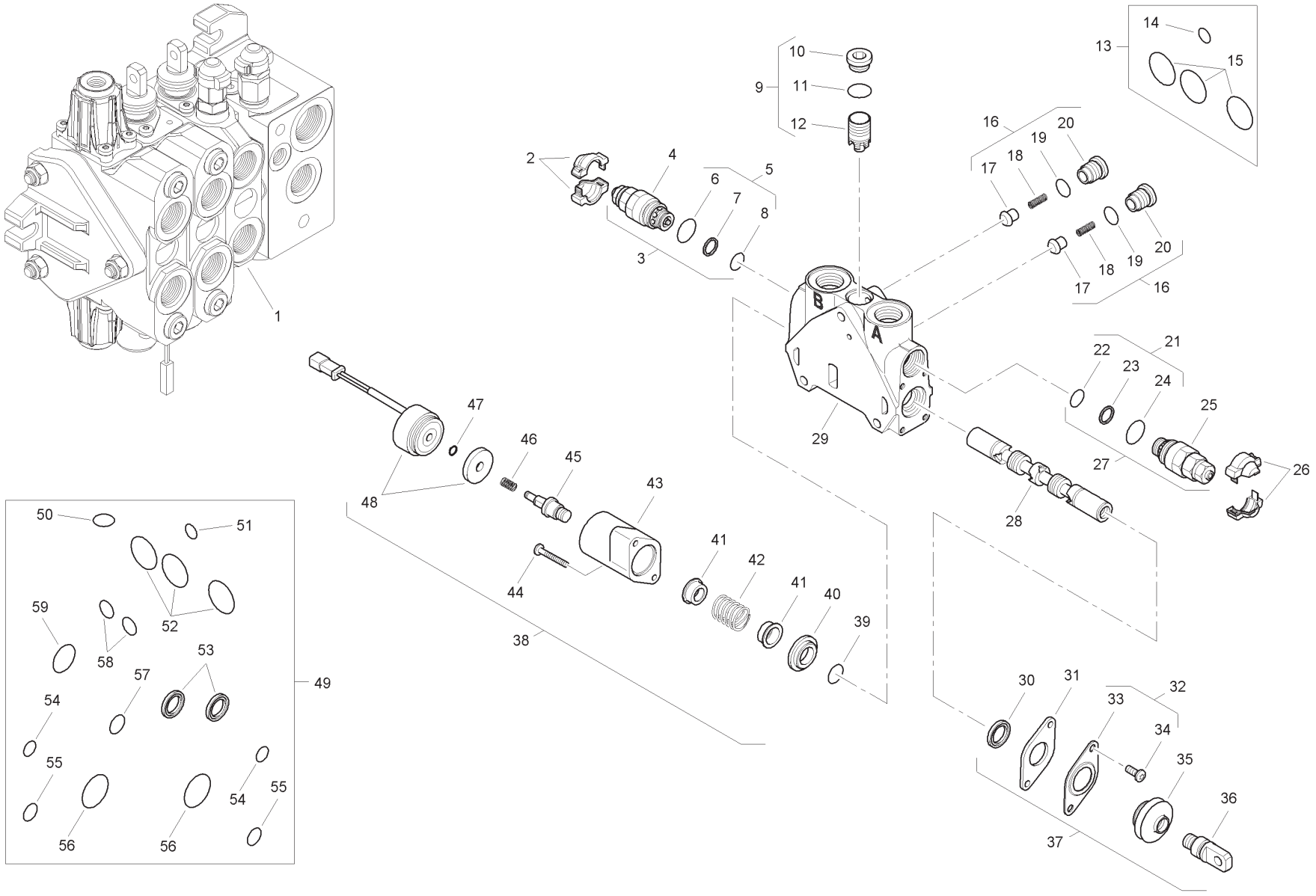
1
2
3
4
5
6
7
8
9
10
11
12
13
14
15
16
17
18
19
20
21
22
23
24
25
26
27
28
29
30
31
32
33
34
35
36
37
38
39
40
41
42
43
44
45
46
47
48
49
50
51
52
53
54
55
56
57
58
59
A
B

Item	Part No.	Qty.	English	French	German	Spanish	Remarks
1	6196156M91	1	Valve Assembly	Distributeur	Ventil Kpl	Conjto. De Valvula	
2	-	1	Cover	Couvercle	Deckel	Cubierta	
3	6196158M91	1	Pressure Relief Valve	Soupape De Sécurité	Überdruckventil	Válvula De Seguridad	
4	-	1	Valve	Soupape	Ventil	Válvula	
5	-	1	Kit	Jeu	Satz	Juego	
6	-	1	O Ring	Joint Torique	O Ring	Junta De Tipo O	
7	-	1	Seal	Joint Étanchéité	Dichtring	Retén	
8	-	1	O Ring	Joint Torique	O Ring	Junta De Tipo O	
9	-	1	Kit	Jeu	Satz	Satz	
10	-	1	Plug	Bouchon	Stopfen	Tapón	
11	-	1	O Ring	Joint Torique	O Ring	Junta De Tipo O	
12	-	1	Body	Corps De Valve	Ventilgehäuse	Cuerpo Válvula	
13	6193771M91	1	Seal Kit	Jeu Étanchéité	Dichtringsatz	Juego De Juntas	
14	-	1	O Ring	Joint Torique	O Ring	Junta De Tipo O	
15	-	1	O Ring	Joint Torique	O Ring	Junta De Tipo O	
16	-	2	Kit	Jeu	Satz	Juego	
17	-	1	Valve	Soupape	Ventil	Válvula	
18	-	1	Spring	Ressort	Feder	Muelle	
19	-	1	O Ring	Joint Torique	O Ring	Junta De Tipo O	
20	-	1	Plug	Bouchon	Stopfen	Tapón	
21	-	1	Kit	Jeu	Satz	Juego	
22	-	1	O Ring	Joint Torique	O Ring	Junta De Tipo O	
23	-	1	Seal	Joint Étanchéité	Dichtring	Retén	
24	-	1	O Ring	Joint Torique	O Ring	Junta De Tipo O	
25	-	1	Valve	Soupape	Ventil	Válvula	
26	-	1	Cover	Couvercle	Deckel	Cubierta	
27	6196157M91	1	Pressure Relief Valve	Soupape De Sécurité	Überdruckventil	Válvula De Seguridad	
28	-	1	Spool	Tiroir	Steuerschieber	Carrete	
29	-	1	Body	Corps De Valve	Ventilgehäuse	Cuerpo Válvula	
30	-	1	Element	Elément	Element	Elemento	
31	-	1	Plate	Plaque	Platte	Plato	
32	-	1	Kit	Jeu	Satz	Juego	
33	-	1	Cover	Couvercle	Deckel	Cubierta	
34	-	2	Screw	Vis	Schraube	Tornillo	
35	-	1	Seal	Joint Étanchéité	Dichtring	Retén	

C-82002-03.1-A

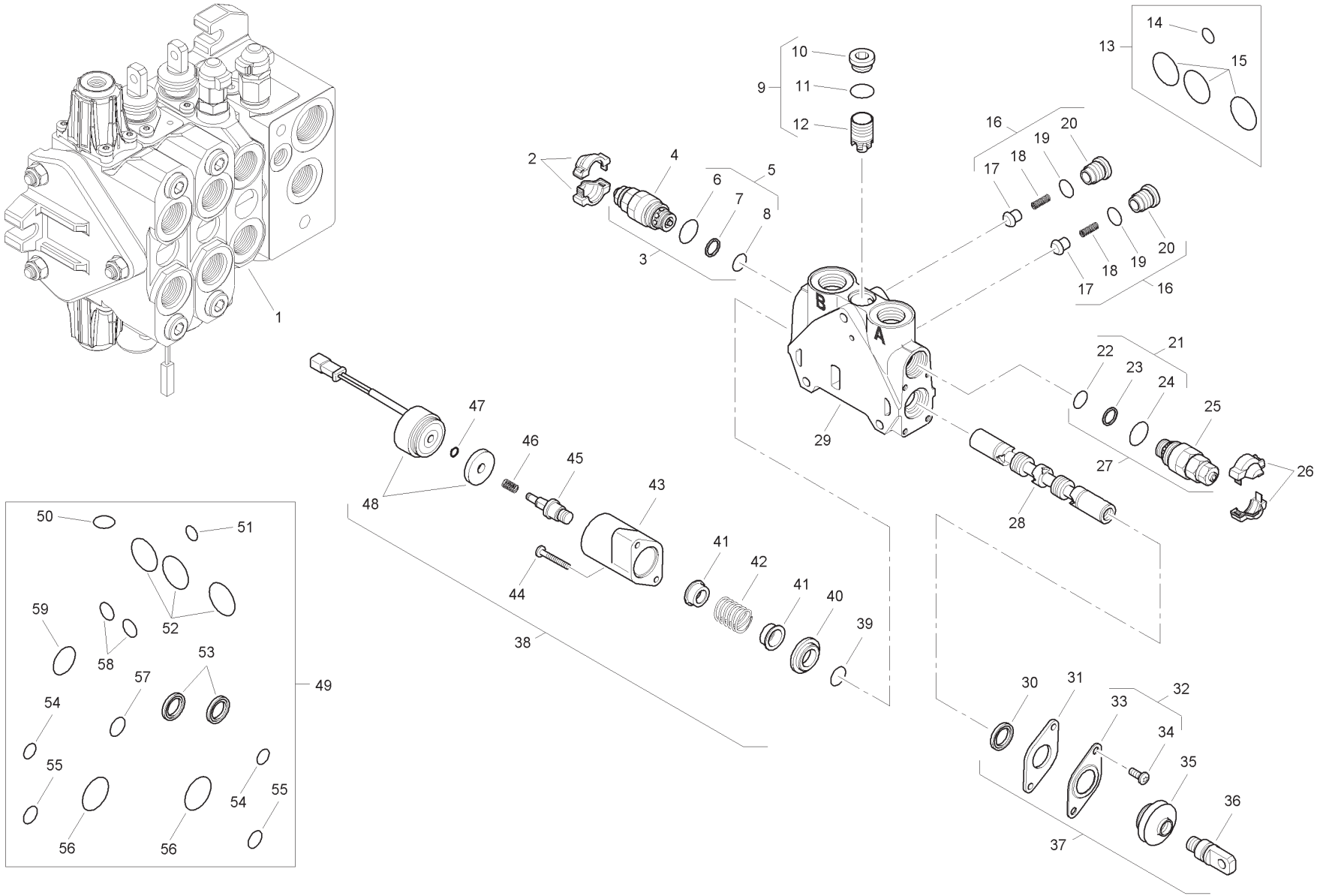
1
2
3
4
5
6
7
8
9
10
11
12
13
14
15
16
17
18
19
20
21
22
23
24
25
26
27
28
29
30
31
32
33
34
35
36
37
38
39
40
41
42
43
44
45
46
47
48
49
50
51
52
53
54
55
56
57
58
59
A
B

Item	Part No.	Qty.	English	French	German	Spanish	Remarks
36	-	1	Screw	Vis	Schraube	Tornillo	
37	6193780M91	1	Mechanical Kit	Lot De Pièces	Ersatzteilpaket	Juego De Piezas	
38	6193798M91	1	Electrical Detent Kit	Lot De Pièces	Ersatzteilpaket	Juego De Piezas	
39	-	1	O Ring	Joint Torique	O Ring	Junta De Tipo O	
40	-	1	Element	Elément	Element	Elemento	
41	-	2	Bushing	Douille	Busche	Boccola	
42	-	1	Spring	Ressort	Feder	Muelle	
43	-	1	Body	Corps De Valve	Ventilgehäuse	Cuerpo Válvula	
44	-	2	Screw	Vis	Schraube	Tornillo	
45	-	1	Element	Elément	Element	Elemento	
46	-	1	Spring	Ressort	Feder	Muelle	
47	-	1	Clip	Circlip	Schelle	Clip	
48	-	1	Kit	Jeu	Satz	Juego	
49	6196144M91	1	Seal Kit	Jeu Étanchéité	Dichtringsatz	Juego De Juntas	
50	-	1	O Ring	Joint Torique	O Ring	Junta De Tipo O	
51	-	1	O Ring	Joint Torique	O Ring	Junta De Tipo O	
52	-	3	O Ring	Joint Torique	O Ring	Junta De Tipo O	
53	-	2	Seal	Joint Étanchéité	Dichtring	Retén	
54	-	2	O Ring	Joint Torique	O Ring	Junta De Tipo O	
55	-	2	O Ring	Joint Torique	O Ring	Junta De Tipo O	
56	-	2	O Ring	Joint Torique	O Ring	Junta De Tipo O	
57	-	1	O Ring	Joint Torique	O Ring	Junta De Tipo O	
58	-	2	O Ring	Joint Torique	O Ring	Junta De Tipo O	
59	-	1	O Ring	Joint Torique	O Ring	Junta De Tipo O	

C-82002-04.1-A

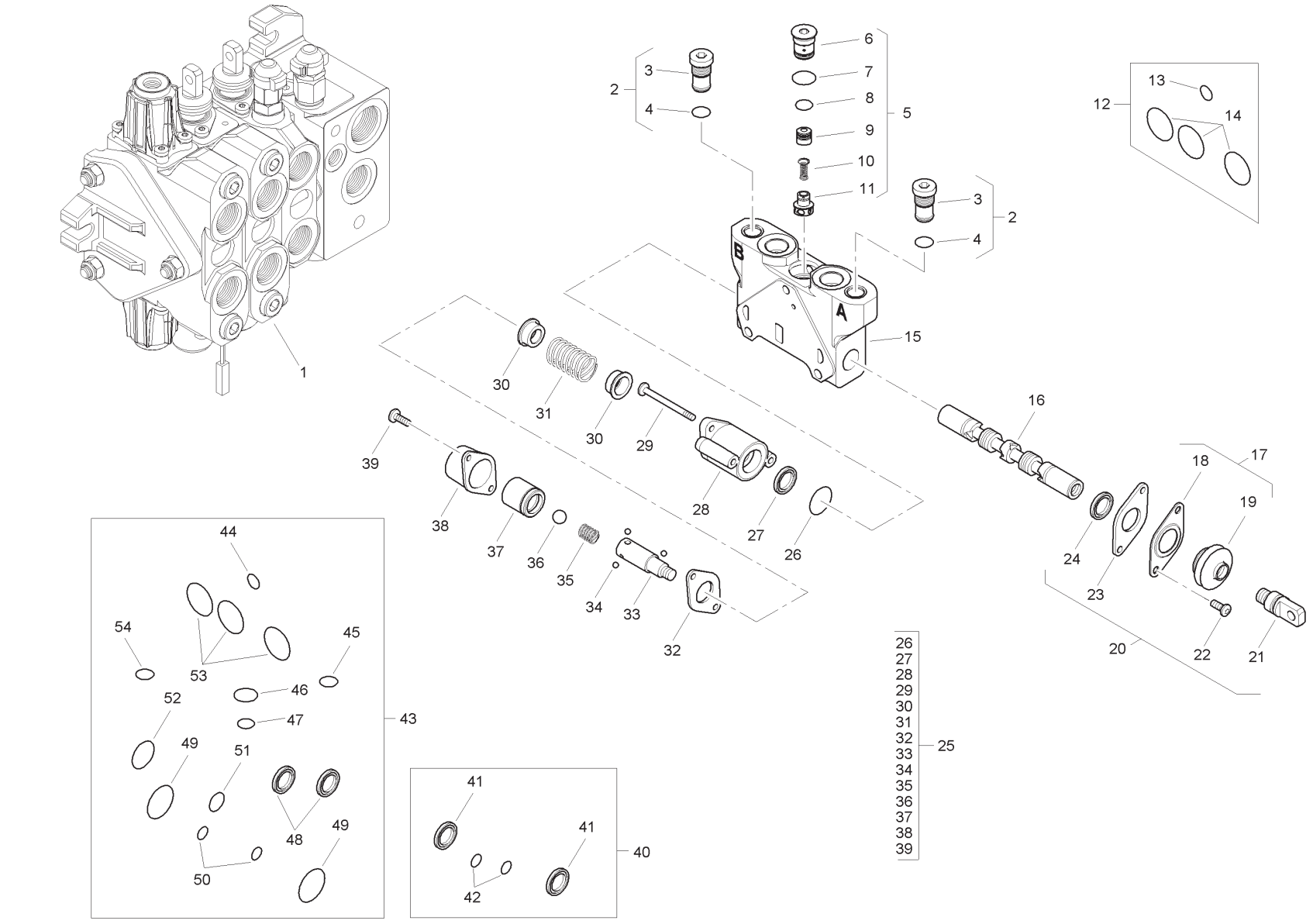
1
2
3
4
5
6
7
8
9
10
11
12
13
14
15
16
17
18
19
20
21
22
23
24
25
26
27
28
29
30
31
32
33
34
35
36
37
38
39
40
41
42
43
44
45
46
47
48
49
50
51
52
53
54
A
B

Item	Part No.	Qty.	English	French	German	Spanish	Remarks
1	6196160M91	1	Valve Assembly	Distributeur	Ventil Kpl	Conjto. De Valvula	
2	6196159M91	2	Plug	Bouchon	Stopfen	Tapón	
3	-	1	Plug	Bouchon	Stopfen	Tapón	
4	-	1	O Ring	Joint Torique	O Ring	Junta De Tipo O	
5	-	1	Kit	Jeu	Satz	Juego	
6	-	1	Plug	Bouchon	Stopfen	Tapón	
7	-	1	O Ring	Joint Torique	O Ring	Junta De Tipo O	
8	-	1	O Ring	Joint Torique	O Ring	Junta De Tipo O	
9	-	1	Body	Corps De Valve	Ventilgehäuse	Cuerpo Válvula	
10	-	1	Spring	Ressort	Feder	Muelle	
11	-	1	Element	Elément	Element	Elemento	
12	6193771M91	1	Seal Kit	Jeu Étanchéité	Dichtringsatz	Juego De Juntas	
13	-	1	O Ring	Joint Torique	O Ring	Junta De Tipo O	
14	-	3	O Ring	Joint Torique	O Ring	Junta De Tipo O	
15	-	1	Body	Corps De Valve	Ventilgehäuse	Cuerpo Válvula	
16	-	1	Spool	Tiroir	Steuerschieber	Carrete	
17	-	1	Kit	Jeu	Satz	Juego	
18	-	1	Cover	Couvercle	Deckel	Cubierta	
19	-	1	Seal	Joint Étanchéité	Dichtring	Retén	
20	6193780M91	1	Mechanical Kit	Lot De Pièces	Ersatzteilpaket	Juego De Piezas	
21	-	1	Screw	Vis	Schraube	Tornillo	
22	-	2	Screw	Vis	Schraube	Tornillo	
23	-	1	Plate	Plaque	Platte	Plato	
24	-	1	Seal	Joint Étanchéité	Dichtring	Retén	
25	6193797M91	1	Mechanical Kit	Lot De Pièces	Ersatzteilpaket	Juego De Piezas	
26	-	1	O Ring	Joint Torique	O Ring	Junta De Tipo O	
27	-	1	Seal	Joint Étanchéité	Dichtring	Retén	
28	-	1	Body	Corps De Valve	Ventilgehäuse	Cuerpo Válvula	
29	-	2	Screw	Vis	Schraube	Tornillo	
30	-	2	Holder	Pièce Support	Halter	Sujetador	
31	-	1	Spring	Ressort	Feder	Muelle	
32	-	1	Plate	Plaque	Platte	Plato	
33	-	1	Body	Corps De Valve	Ventilgehäuse	Cuerpo Válvula	
34	-	1	Ball	Bille	Kugel	Bola	
35	-	1	Spring	Ressort	Feder	Muelle	

C-82002-04.1-A

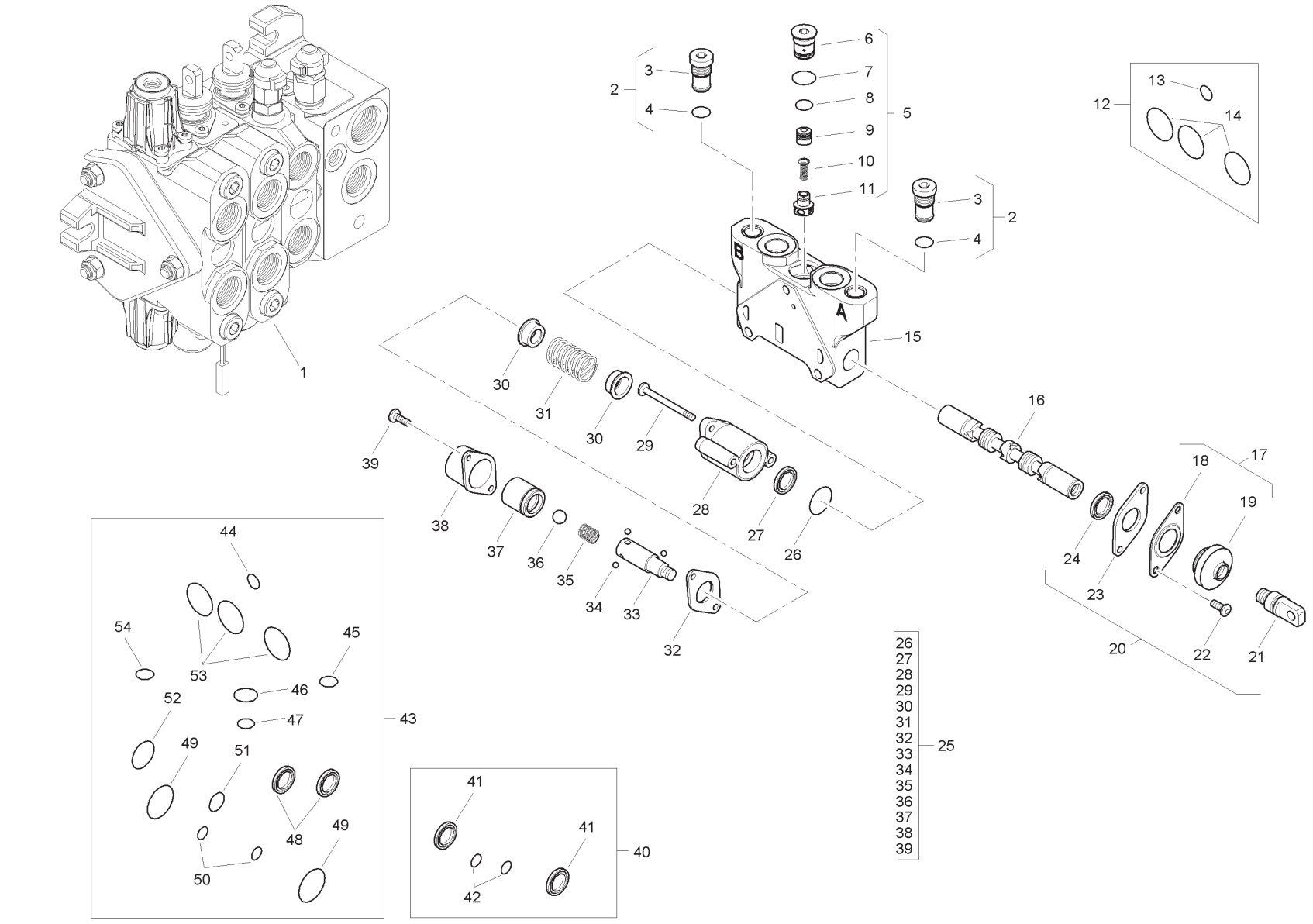
1
2
3
4
5
6
7
8
9
10
11
12
13
14
15
16
17
18
19
20
21
22
23
24
25
26
27
28
29
30
31
32
33
34
35
36
37
38
39
40
41
42
43
44
45
46
47
48
49
50
51
52
53
54
A
B

Item	Part No.	Qty.	English	French	German	Spanish	Remarks
36	-	1	Ball	Bille	Kugel	Bola	
37	-	1	Element	Elément	Element	Elemento	
38	-	1	Cover	Couvercle	Deckel	Cubierta	
39	-	2	Screw	Vis	Schraube	Tornillo	
40	6196126M91	1	Seal Kit	Jeu Étanchéité	Dichtringsatz	Juego De Juntas	
41	-	2	Seal	Joint Étanchéité	Dichtring	Retén	
42	-	2	O Ring	Joint Torique	O Ring	Junta De Tipo O	
43	6196125M91	1	Seal Kit	Jeu Étanchéité	Dichtringsatz	Juego De Juntas	
44	-	1	O Ring	Joint Torique	O Ring	Junta De Tipo O	
45	-	1	O Ring	Joint Torique	O Ring	Junta De Tipo O	
46	-	1	O Ring	Joint Torique	O Ring	Junta De Tipo O	
47	-	1	O Ring	Joint Torique	O Ring	Junta De Tipo O	
48	-	2	Seal	Joint Étanchéité	Dichtring	Retén	
49	-	2	O Ring	Joint Torique	O Ring	Junta De Tipo O	
50	-	2	O Ring	Joint Torique	O Ring	Junta De Tipo O	
51	-	1	O Ring	Joint Torique	O Ring	Junta De Tipo O	
52	-	1	O Ring	Joint Torique	O Ring	Junta De Tipo O	
53	-	3	O Ring	Joint Torique	O Ring	Junta De Tipo O	
54	-	1	O Ring	Joint Torique	O Ring	Junta De Tipo O	

C-82002-05.1-A

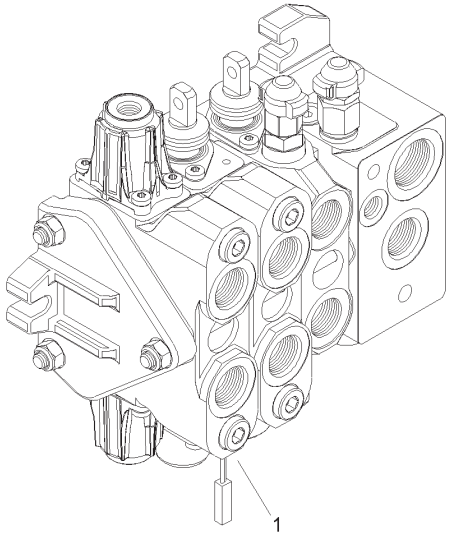
1

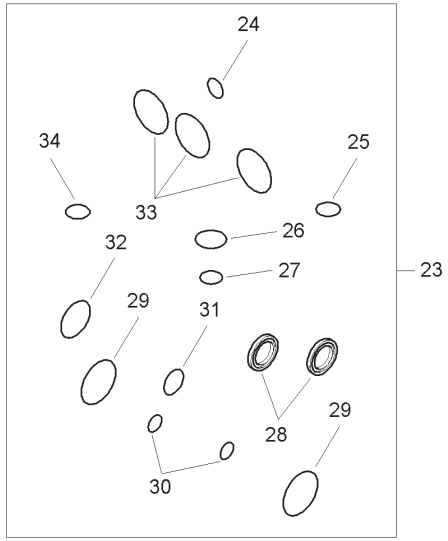
24
34
25
33
26
32
27
23
29
31
28
29
30

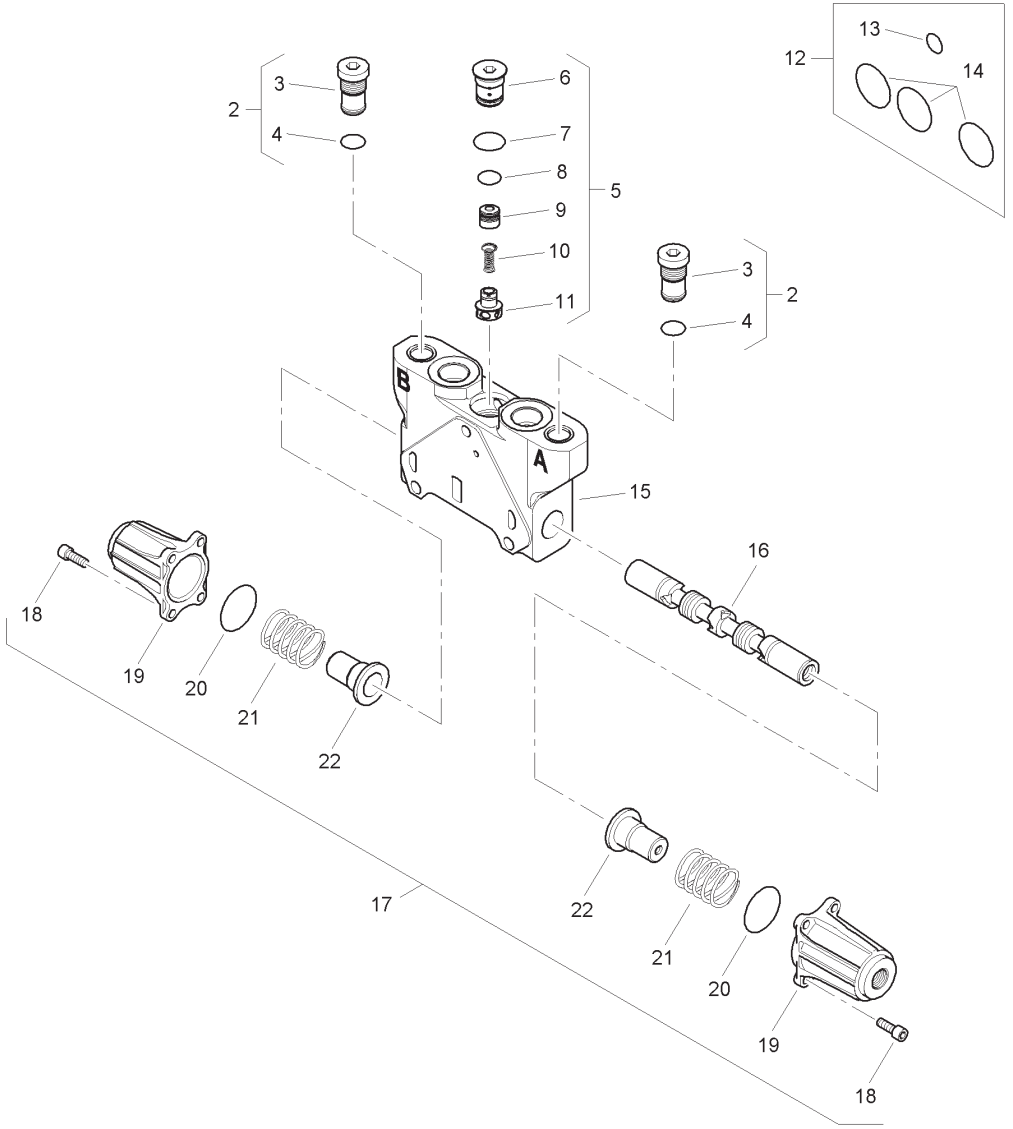
13
12
14
3
6
2
4
7
8
5
9
10
3
11
2
4
B
A
15
16
18
19
20
21
22
17
22
21
20
19
18

Item	Part No.	Qty.	English	French	German	Spanish	Remarks
1	6196161M91	1	Valve Assembly	Distributeur	Ventil Kpl	Conjto. De Valvula	
2	6196159M91	2	Plug	Bouchon	Stopfen	Tapón	
3	-	1	Plug	Bouchon	Stopfen	Tapón	
4	-	1	O Ring	Joint Torique	O Ring	Junta De Tipo O	
5	-	1	Kit	Jeu	Satz	Juego	
6	-	1	Plug	Bouchon	Stopfen	Tapón	
7	-	1	O Ring	Joint Torique	O Ring	Junta De Tipo O	
8	-	1	O Ring	Joint Torique	O Ring	Junta De Tipo O	
9	-	1	Body	Corps De Valve	Ventilgehäuse	Cuerpo Válvula	
10	-	1	Spring	Ressort	Feder	Muelle	
11	-	1	Element	Elément	Element	Elemento	
12	6193771M91	1	Seal Kit	Jeu Étanchéité	Dichtringsatz	Juego De Juntas	
13	-	1	O Ring	Joint Torique	O Ring	Junta De Tipo O	
14	-	3	O Ring	Joint Torique	O Ring	Junta De Tipo O	
15	-	1	Body	Corps De Valve	Ventilgehäuse	Cuerpo Válvula	
16	-	1	Spool	Tiroir	Steuerschieber	Carrete	
17	6196143M91	1	Kit	Jeu	Satz	Juego	
18	-	8	Screw	Vis	Schraube	Tornillo	
19	-	1	Cover	Couvercle	Deckel	Cubierta	
20	-	2	O Ring	Joint Torique	O Ring	Junta De Tipo O	
21	-	2	Spring	Ressort	Feder	Muelle	
22	-	1	Holder	Pièce Support	Halter	Sujetador	
23	6196125M91	1	Seal Kit	Jeu Étanchéité	Dichtringsatz	Juego De Juntas	
24	-	1	O Ring	Joint Torique	O Ring	Junta De Tipo O	
25	-	1	O Ring	Joint Torique	O Ring	Junta De Tipo O	
26	-	1	O Ring	Joint Torique	O Ring	Junta De Tipo O	
27	-	1	O Ring	Joint Torique	O Ring	Junta De Tipo O	
28	-	2	Seal	Joint Étanchéité	Dichtring	Retén	
29	-	2	O Ring	Joint Torique	O Ring	Junta De Tipo O	
30	-	2	O Ring	Joint Torique	O Ring	Junta De Tipo O	
31	-	1	O Ring	Joint Torique	O Ring	Junta De Tipo O	
32	-	1	O Ring	Joint Torique	O Ring	Junta De Tipo O	
33	-	3	O Ring	Joint Torique	O Ring	Junta De Tipo O	
34	-	1	O Ring	Joint Torique	O Ring	Junta De Tipo O	

C-82002-06.1-A

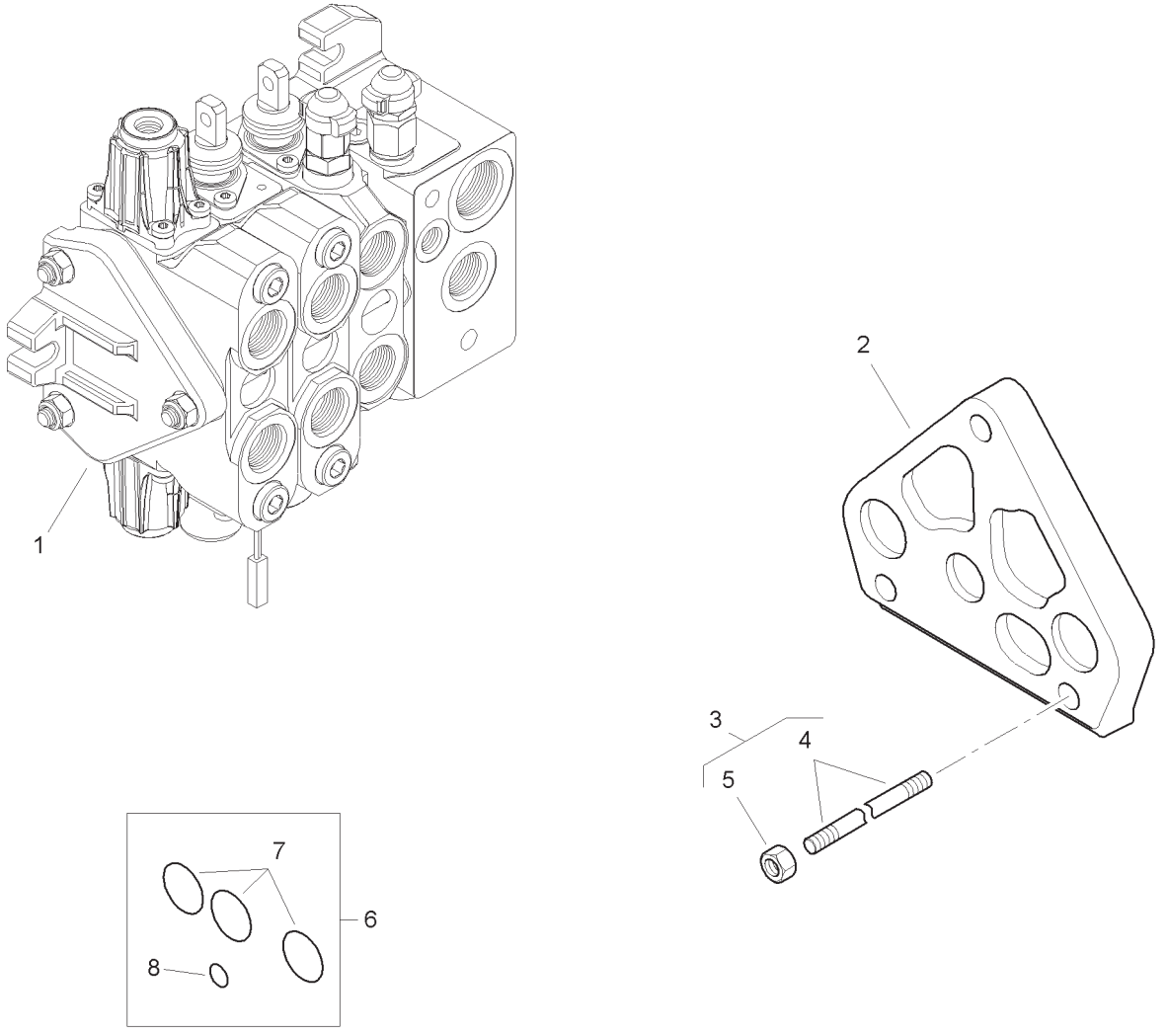

Item	Part No.	Qty.	English	French	German	Spanish	Remarks
1	6196162M91	1	Outlet Valve Assembly	Distributeur	Ventil Kpl	Conjto. De Valvula	
2	-	1	Body	Corps De Valve	Ventilgehäuse	Cuerpo Válvula	
3	6194514M91	3	Tie Rods	Tringlerie	Zugstange	Brazo De Enlace	
4	-	1	Rod	Tringle	Stange	Varilla	
5	-	1	Nut	Ecrou	Mutter	Tuerca	
6	6193771M91	1	Seal Kit	Jeu Étanchéité	Dichtringsatz	Juego De Juntas	
7	-	3	O Ring	Joint Torique	O Ring	Junta De Tipo O	
8	-	1	O Ring	Joint Torique	O Ring	Junta De Tipo O	

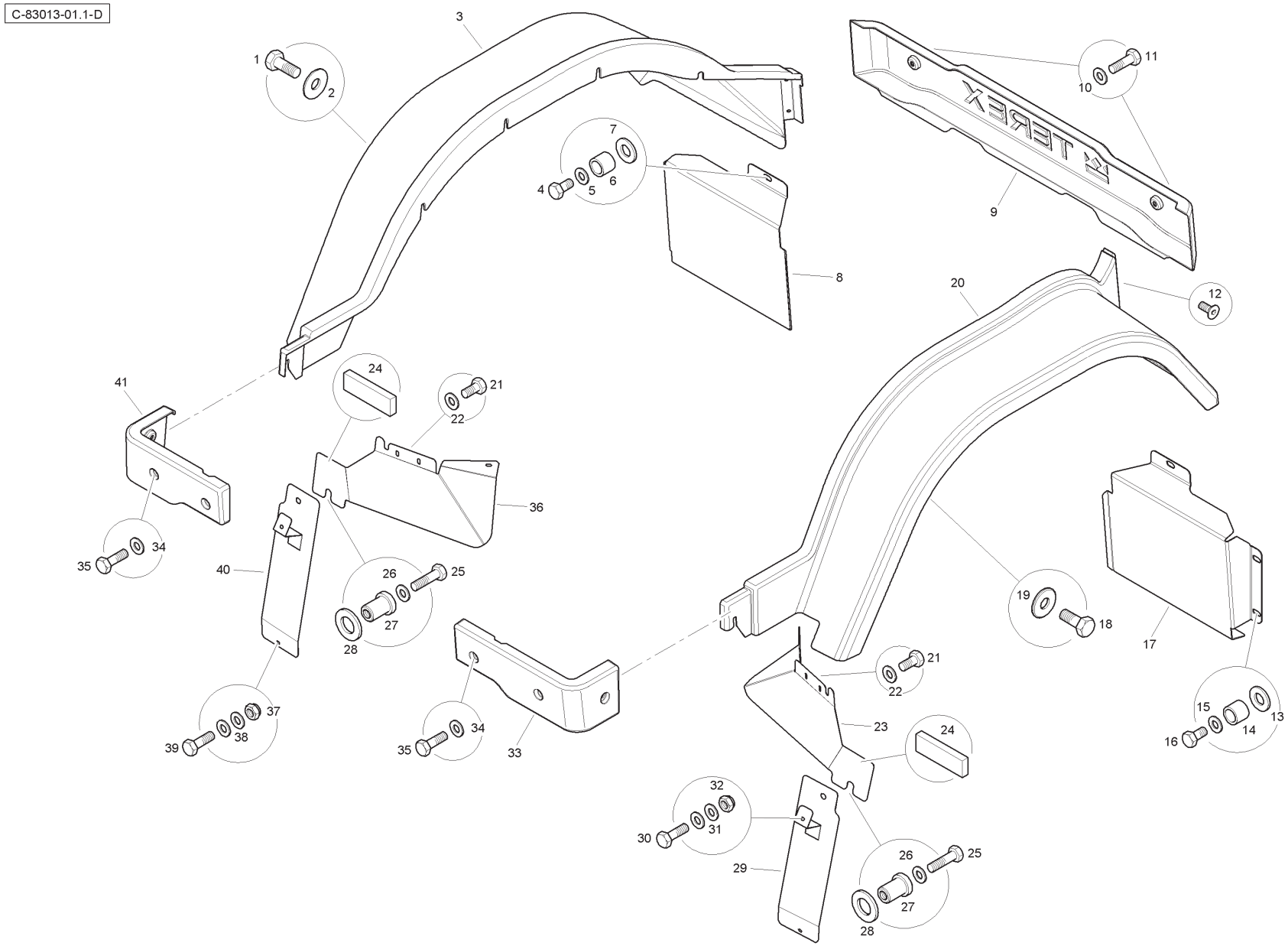
C-83013-01.1-D
TEREX

Item	Part No.	Qty.	English	French	German	Spanish	Remarks
1	3009492X1	4	Bolt	Boulon	Schraube	Tornillo	
2	390597X1	4	Washer	Rondelle	Scheible	Arandela	
3	T102231	1	Rear Fender	Aile	Kotflügel	Guardabarros	
4	339124X1	4	Bolt	Boulon	Schraube	Tornillo	
5	390972X1	4	Washer	Rondelle	Scheible	Arandela	
6	6101892M1	4	Spacer	Entretoise	Distanzstück	Traviesa	
7	390735X1	4	Washer	Rondelle	Scheible	Arandela	
8	T123335	1	Rear Mudguard	Garde	Schutzvorr	Defensa	
9	T102235	1	Rear Panel	Rear Panel	Rear Panel	Rear Panel	
10	390972X1	2	Washer	Rondelle	Scheible	Arandela	
11	339761X1	2	Bolt	Boulon	Schraube	Tornillo	
12	3009440X1	4	Screw	Vis	Schraube	Tornillo	
13	390735X1	4	Washer	Rondelle	Scheible	Arandela	
14	6101892M1	4	Spacer	Entretoise	Distanzstück	Traviesa	
15	390972X1	4	Washer	Rondelle	Scheible	Arandela	
16	339124X1	4	Bolt	Boulon	Schraube	Tornillo	
17	T123334	1	Rear Mudguard	Garde	Schutzvorr	Defensa	
18	3009492X1	4	Bolt	Boulon	Schraube	Tornillo	
19	390597X1	4	Washer	Rondelle	Scheible	Arandela	
20	T102232	1	Rear Fender	Aile	Kotflügel	Guardabarros	
21	339124X1	6	Bolt	Boulon	Schraube	Tornillo	
22	390972X1	6	Washer	Rondelle	Scheible	Arandela	
23	T116727	1	Splash Guard	Garde	Schutzvorr	Defensa	
24	T125437	2	Rubber Strip	Gaine Protection	Kantenschutz	Banda protectora	
25	339337X1	2	Bolt	Boulon	Schraube	Tornillo	
26	390972X1	2	Washer	Rondelle	Scheible	Arandela	
27	T118231	2	Rubber Nut	Ecrou	Flachmutter	Tuerca De Retención	
28	T118220	2	Washer	Rondelle	Scheible	Arandela	
29	T116024	1	Step Guard	Garde	Schutzvorr	Defensa	
30	339761X1	2	Bolt	Boulon	Schraube	Tornillo	
31	390972X1	4	Washer	Rondelle	Scheible	Arandela	
32	394367X1	2	Nut	Ecrou	Flachmutter	Tuerca De Retención	
33	T102234	1	Cab Skirt	Enjoliveur	Zierleiste	Tapizado	
34	390972X1	6	Washer	Rondelle	Scheible	Arandela	
35	339761X1	6	Bolt	Boulon	Schraube	Tornillo	

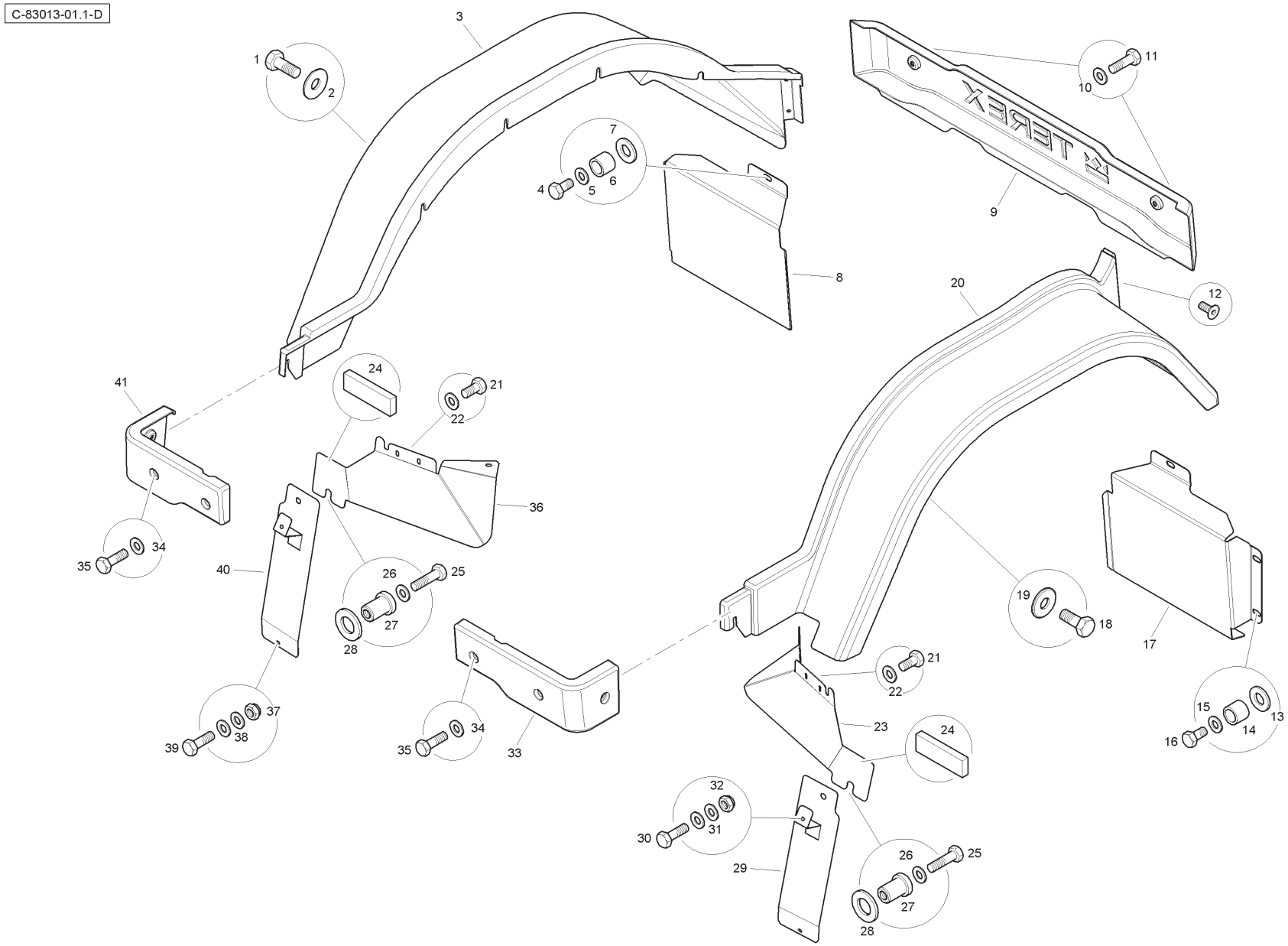
C-83013-01.1-D
TEREX

Item	Part No.	Qty.	English	French	German	Spanish	Remarks
36	T116726	1	Splash Guard	Garde	Schutzvorr	Defensa	
37	394367X1	2	Nut	Ecrou	Flachmutter	Tuerca De Retención	
38	390972X1	4	Washer	Rondelle	Scheible	Arandela	
39	339761X1	2	Bolt	Boulon	Schraube	Tornillo	
40	T116023	1	Step Guard	Garde	Schutzvorr	Defensa	
41	T102233	1	Cab Skirt	Enjoliveur	Zierleiste	Tapizado	

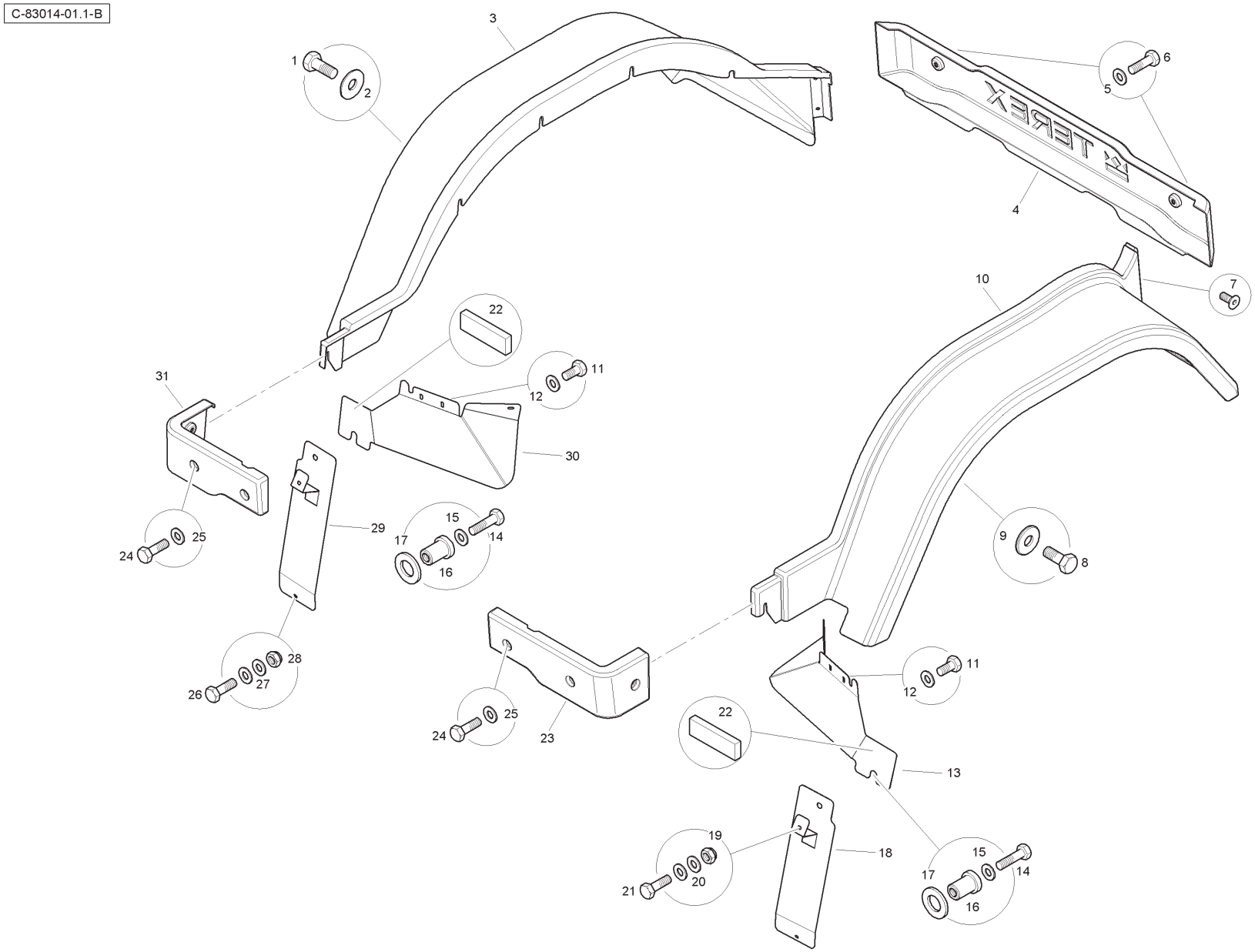
C-83014-01.1-B
TEREX

Item	Part No.	Qty.	English	French	German	Spanish	Remarks
1	3009492X1	4	Bolt	Boulon	Schraube	Tornillo	
2	390597X1	4	Washer	Rondelle	Scheible	Arandela	
3	T102231	1	Rear Fender	Aile	Kotflügel	Guardabarros	
4	T102235	1	Rear Panel	Rear Panel	Rear Panel	Rear Panel	
5	390972X1	2	Washer	Rondelle	Scheible	Arandela	
6	339761X1	2	Bolt	Boulon	Schraube	Tornillo	
7	3009440X1	4	Screw	Boulon	Schraube	Tornillo	
8	3009492X1	4	Bolt	Boulon	Schraube	Tornillo	
9	390597X1	4	Washer	Rondelle	Scheible	Arandela	
10	T102232	1	Rear Fender	Aile	Kotflügel	Guardabarros	
11	339124X1	6	Bolt	Boulon	Schraube	Tornillo	
12	390972X1	8	Washer	Rondelle	Scheible	Arandela	
13	T116727	1	Splash Guard	Garde	Schutzvorr	Defensa	
14	339337X1	2	Bolt	Boulon	Schraube	Tornillo	
15	390972X1	2	Washer	Rondelle	Scheible	Arandela	
16	T118231	2	Rubber Nut	Ecrou	Mutter	Tuerca	
17	T118220	2	Washer	Rondelle	Scheible	Arandela	
18	T116024	1	Step Guard	Garde	Schutzvorr	Defensa	
19	394367X1	2	Nut	Ecrou	Flachmutter	Tuerca De Retención	
20	390972X1	3	Washer	Rondelle	Scheible	Arandela	
21	339761X1	2	Bolt	Boulon	Schraube	Tornillo	
22	T125437	2	Rubber Strip	Gaine Protection	Kantenschutz	Banda protectora	
23	T102234	1	Cab Skirt	Enjoliveur	Zierleiste	Tapizado	
24	339761X1	6	Bolt	Boulon	Schraube	Tornillo	
25	390972X1	6	Washer	Rondelle	Scheible	Arandela	
26	339761X1	2	Bolt	Boulon	Schraube	Tornillo	
27	390972X1	3	Washer	Rondelle	Scheible	Arandela	
28	394367X1	2	Nut	Ecrou	Flachmutter	Tuerca De Retención	
29	T116023	1	Step Guard	Garde	Schutzvorr	Defensa	
30	T116726	1	Splash Guard	Garde	Schutzvorr	Defensa	
31	T102233	1	Cab Skirt	Enjoliveur	Zierleiste	Tapizado	

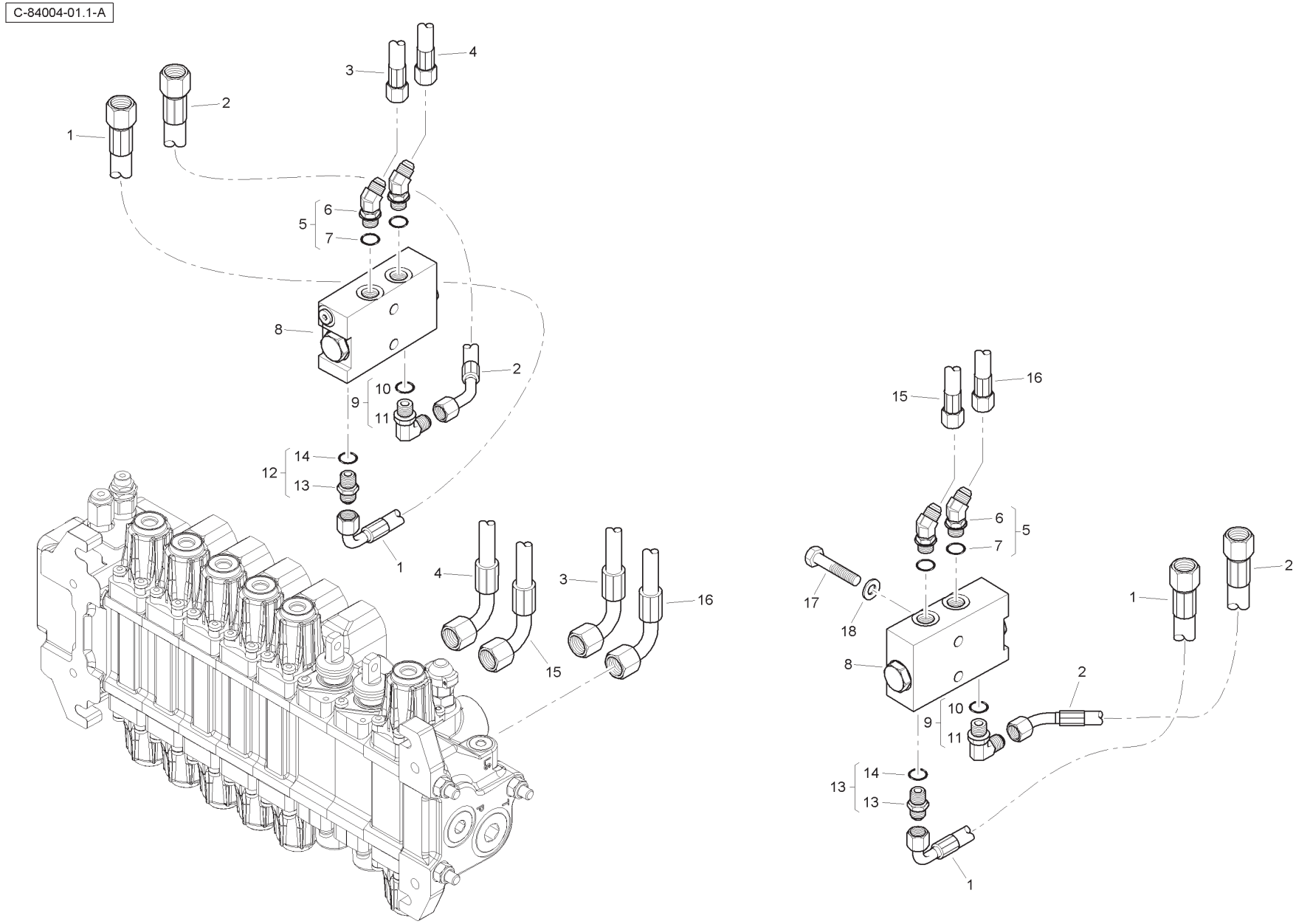
C-84004-01.1-A
1
2
3
4
5
6
7
8
9
10
11
12
13
14
15
16
17
18

Item	Part No.	Qty.	English	French	German	Spanish	Remarks
1	6112259M91	2	Hose	Durit	Schlauch	Flexible	
2	6112261M91	2	Hose	Durit	Schlauch	Flexible	
3	T118408	1	Hose	Durit	Schlauch	Flexible	
4	T118406	1	Hose	Durit	Schlauch	Flexible	
5	358781X191	4	Elbow & O Ring	Coude	Kniestück	Codo	
6	-	1	Elbow	Coude	Winkelstück	Codo	
7	831452M1	1	O Ring	Joint Torique	O Ring	Junta De Tipo O	
8	T106047	2	Lockout Valve	Soupape	Ventil	Válvula	
9	357197X91	2	Elbow & O Ring	Coude	Kniestück	Codo	
10	831452M1	1	O Ring	Joint Torique	O Ring	Junta De Tipo O	
11	-	1	Elbow	Coude	Winkelstück	Codo	
12	835091M91	2	Connector	Borne	Doppelnippel	Unión	
13	-	1	Union	Raccord	Verschraubung	Racor	
14	831452M1	1	O Ring	Joint Torique	O Ring	Junta De Tipo O	
15	T118407	1	Hose	Durit	Schlauch	Flexible	
16	T118405	1	Hose	Durit	Schlauch	Flexible	
17	3009497X1	4	Bolt	Boulon	Schraube	Tornillo	
18	390734X1	4	Washer	Rondelle	Unterlegscheibe	Arandela	

C-84005-01.1-A

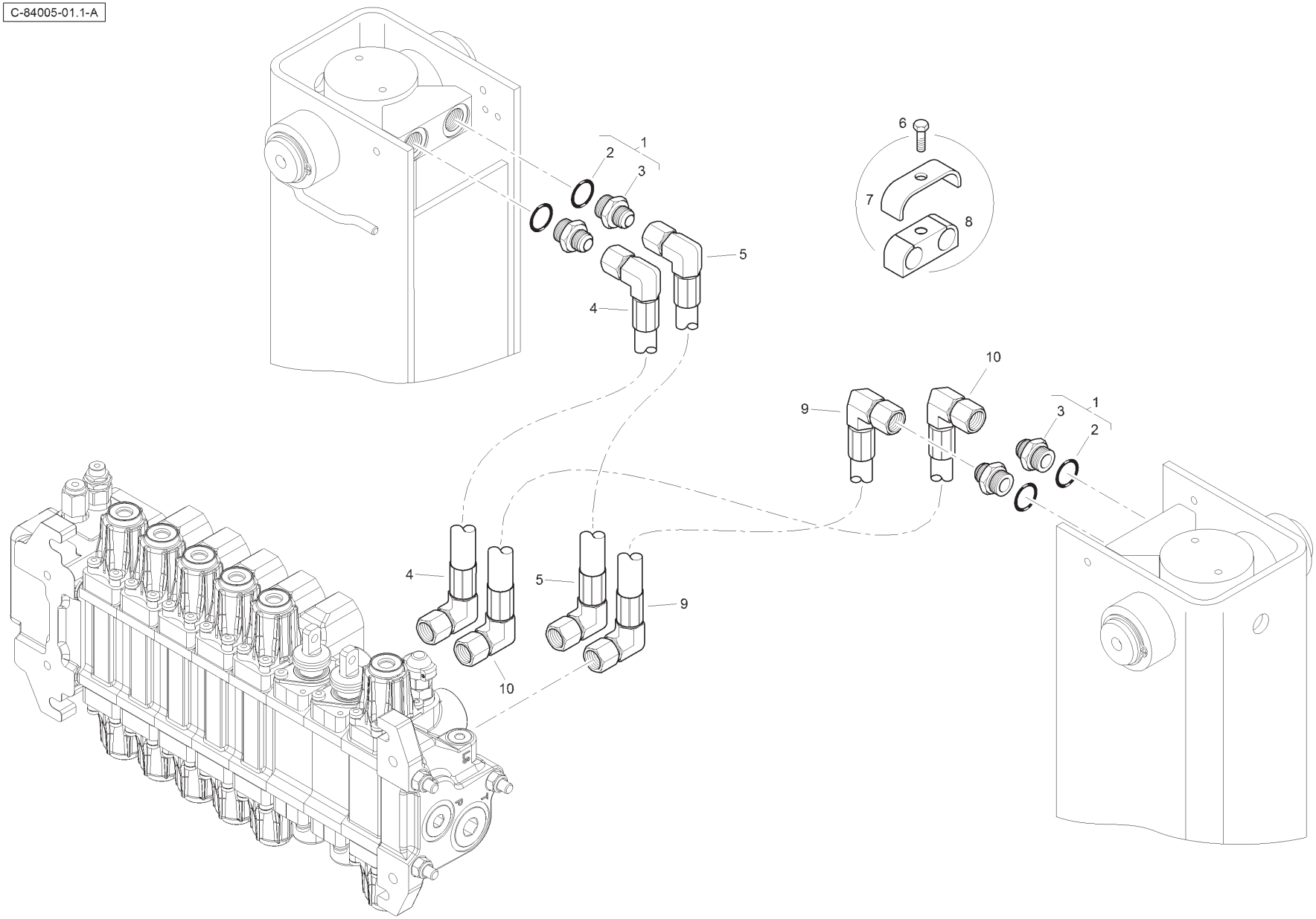

Item	Part No.	Qty.	English	French	German	Spanish	Remarks
1	832159M91	4	Connector	Adaptateur	Reduziernippel	Conexión, Conj.	
2	835024M1	1	O Ring	Joint Torique	O Ring	Junta De Tipo O	
3	-	1	Union	Raccord	Verschraubung	Racor	
4	6112991M91	1	Hose	Durit	Schlauch	Flexible	
5	6112992M91	1	Hose	Durit	Schlauch	Flexible	
6	339804X1	6	Bolt	Boulon	Schraube	Tornillo	
7	6114127M1	6	Clamp Stirrup	Etrier	Bügel	Estribo	
8	6114220M1	6	Clamp Body	Collier	Halteschelle	Abrazadera	
9	6112989M91	1	Hose	Durit	Schlauch	Flexible	
10	6112990M91	1	Hose	Durit	Schlauch	Flexible	

C-84006-01.1-A

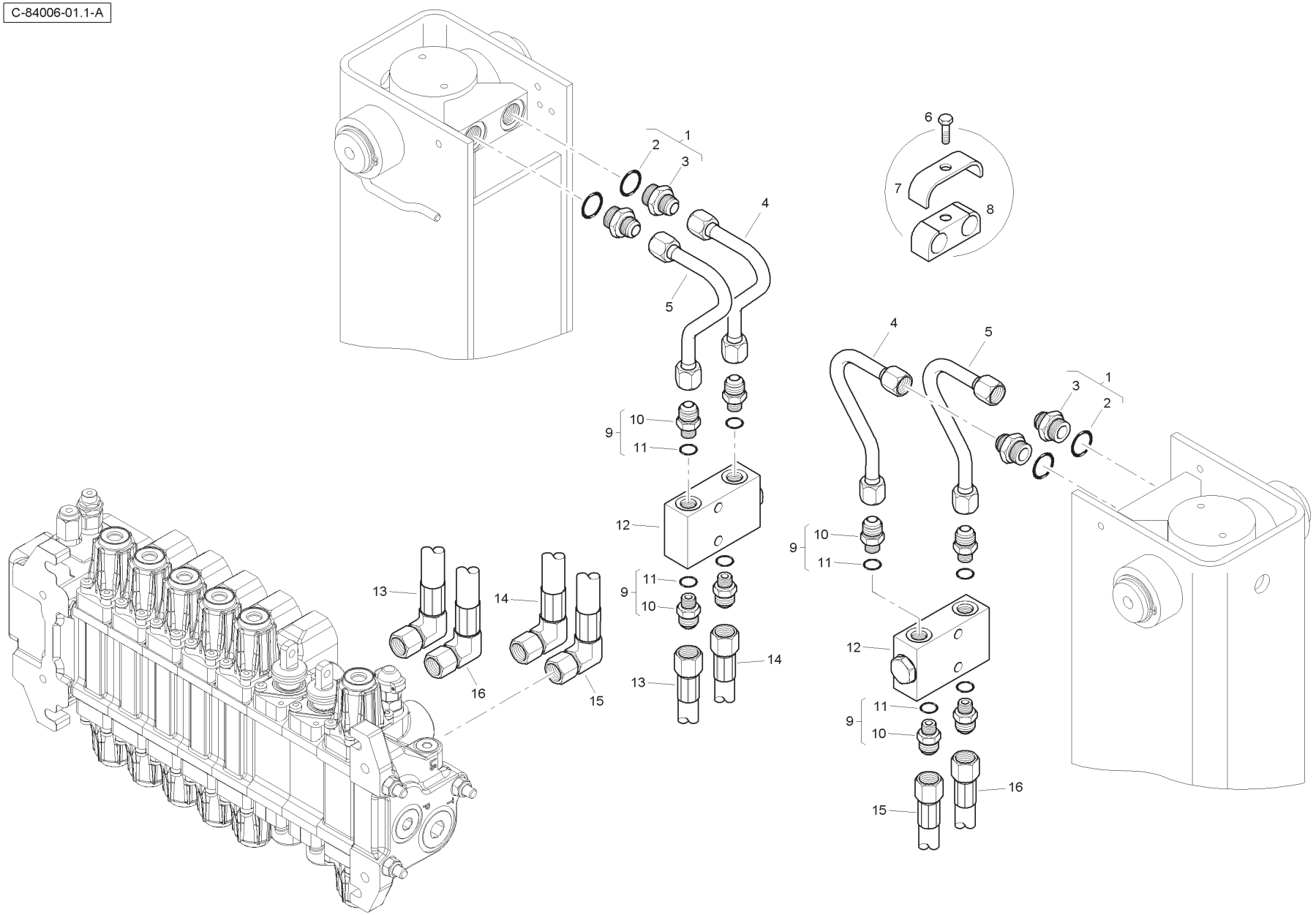

Item	Part No.	Qty.	English	French	German	Spanish	Remarks
1	832159M91	4	Connector	Adaptateur	Reduziernippel	Conexión, Conj.	
2	835024M1	1	O Ring	Joint Torique	O Ring	Junta De Tipo O	
3	-	1	Union	Raccord	Verschraubung	Racor	
4	6112998M91	2	Tube	Tube	Rohr	Tubo	
5	6112997M91	2	Tube	Tube	Rohr	Tubo	
6	339804X1	6	Bolt	Boulon	Schraube	Tornillo	
7	6114127M1	6	Clamp Stirrup	Etrier	Bügel	Estribo	
8	6114220M1	6	Clamp Body	Collier	Halteschelle	Abrazadera	
9	3519179M91	8	Connector	Borne	Doppelnippel	Conexión, Conj.	
10	-	1	Union	Raccord	Verschraubung	Racor	
11	831452M1	1	O Ring	Joint Torique	O Ring	Junta De Tipo O	
12	6112715M91	2	Lockout Valve	Soupape	Ventil	Válvula	
13	6112995M91	1	Hose	Durit	Schlauch	Flexible	
14	6112996M91	1	Hose	Durit	Schlauch	Flexible	
15	6112993M91	1	Hose	Durit	Schlauch	Flexible	
16	6112994M91	1	Hose	Durit	Schlauch	Flexible	

C-85012-01.1-A

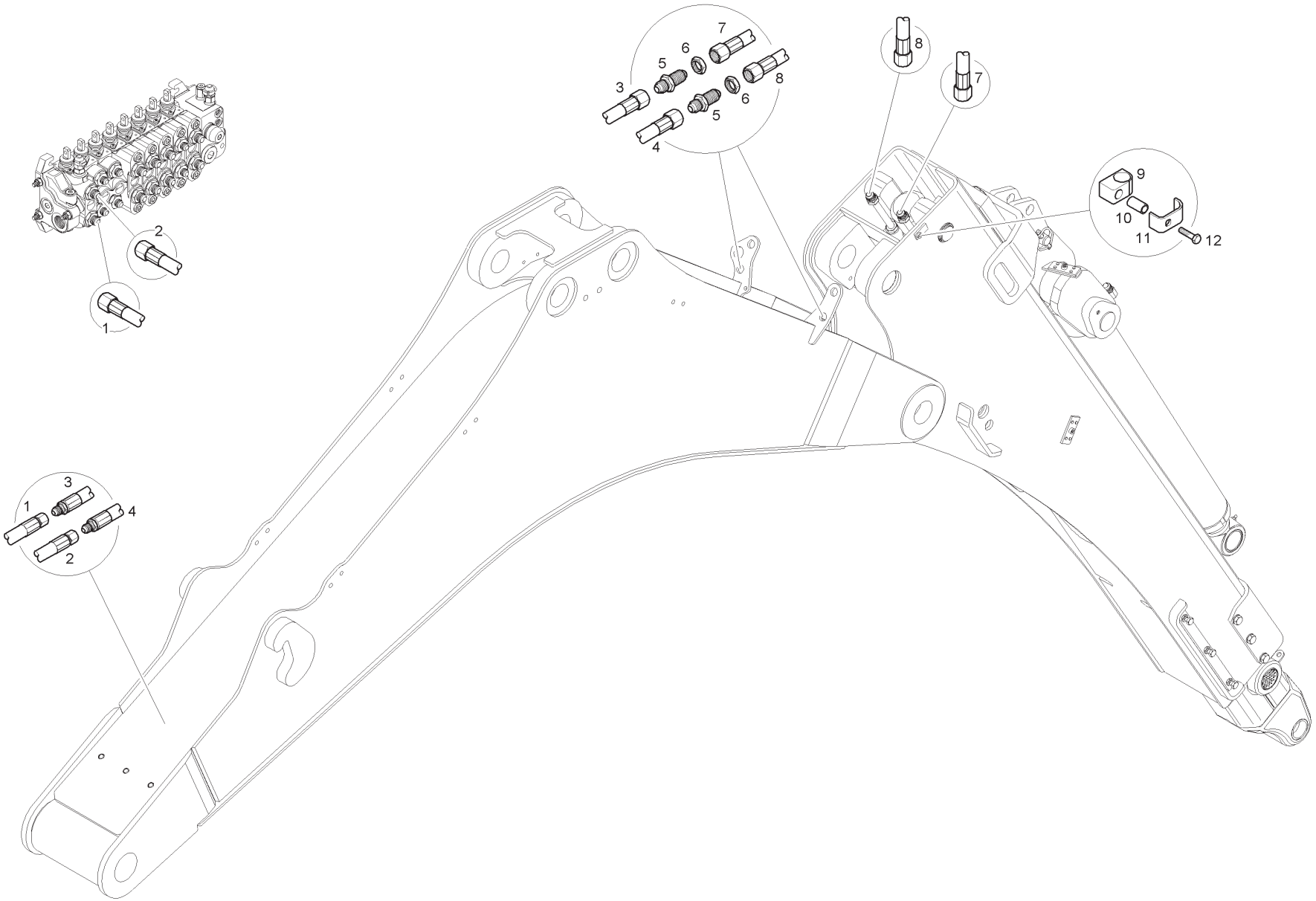

Item	Part No.	Qty.	English	French	German	Spanish	Remarks
1	T124309	1	Hose	Durit	Schlauch	Flexible	
2	T124310	1	Hose	Durit	Schlauch	Flexible	
3	T124150	1	Hose	Durit	Schlauch	Flexible	
4	T124145	1	Hose	Durit	Schlauch	Flexible	
5	356267X1	2	Bulkhead Union	Raccord	Verschraubung	Racor	
6	356614X1	2	Nut	Ecrou	Mutter	Tuerca De Retención	
7	T118317	1	Hose	Durit	Schlauch	Flexible	
8	T118393	1	Hose	Durit	Schlauch	Flexible	
9	6114682M1	2	Clamp Body	Collier	Halteschelle	Abrazadera	
10	6114128M1	2	Sleeve	Manchon	Hülse	Mancha	
11	6114684M1	2	Clamp Stirrup	Etrier	Bügel	Estribo	
12	339804X1	2	Bolt	Boulon	Schraube	Tornillo	

C-85013-01.1-A

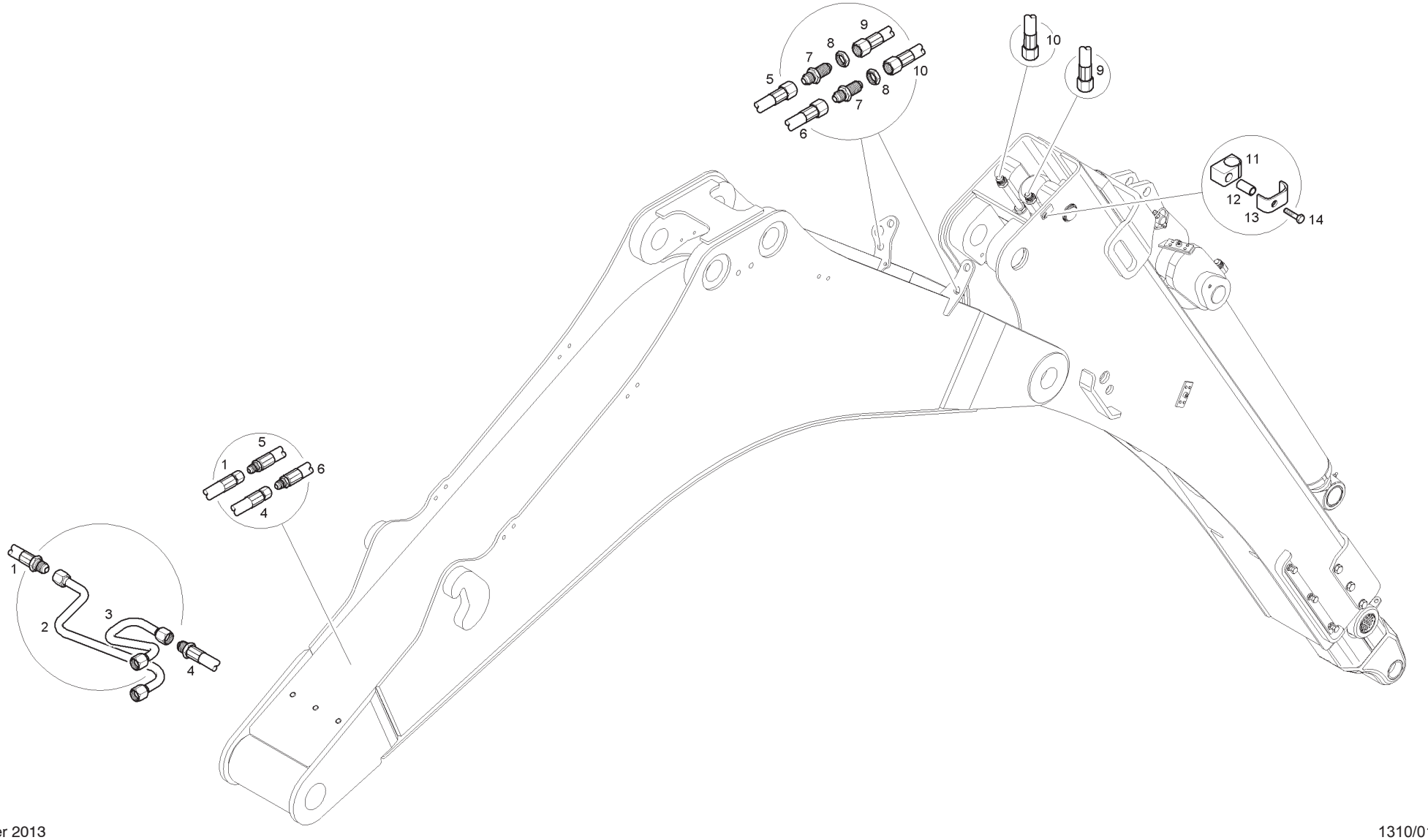

Item	Part No.	Qty.	English	French	German	Spanish	Remarks
1	T126458	1	Hose	Durit	Schlauch	Flexible	
2	T123911	1	Tube	Tube	Rohr	Tubo	
3	T123924	1	Tube	Tube	Rohr	Tubo	
4	T126464	1	Hose	Durit	Schlauch	Flexible	
5	T124150	1	Hose	Durit	Schlauch	Flexible	
6	T124145	1	Hose	Durit	Schlauch	Flexible	
7	356267X1	2	Bulkhead Union	Raccord	Verschraubung	Racor	
8	356614X1	2	Nut	Ecrou	Mutter	Tuerca De Retención	
9	T118317	1	Hose	Durit	Schlauch	Flexible	
10	T118393	1	Hose	Durit	Schlauch	Flexible	
11	6114682M1	2	Clamp Body	Collier	Halteschelle	Abrazadera	
12	6114128M1	2	Sleeve	Manchon	Hülse	Mancha	
13	6114684M1	2	Clamp Stirrup	Etrier	Bügel	Estribo	
14	339804X1	2	Bolt	Boulon	Schraube	Tornillo	

C-85999-01.1-A

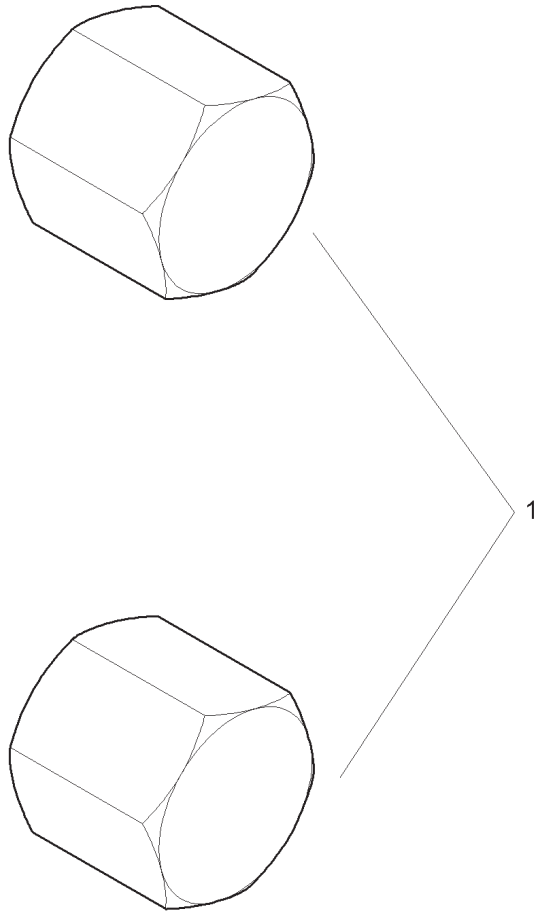

Item	Part No.	Qty.	English	French	German	Spanish	Remarks
1	356580X1	2	Tube Cap	Chapeau	Kappe	Tapa	

C-86005-01.1-A

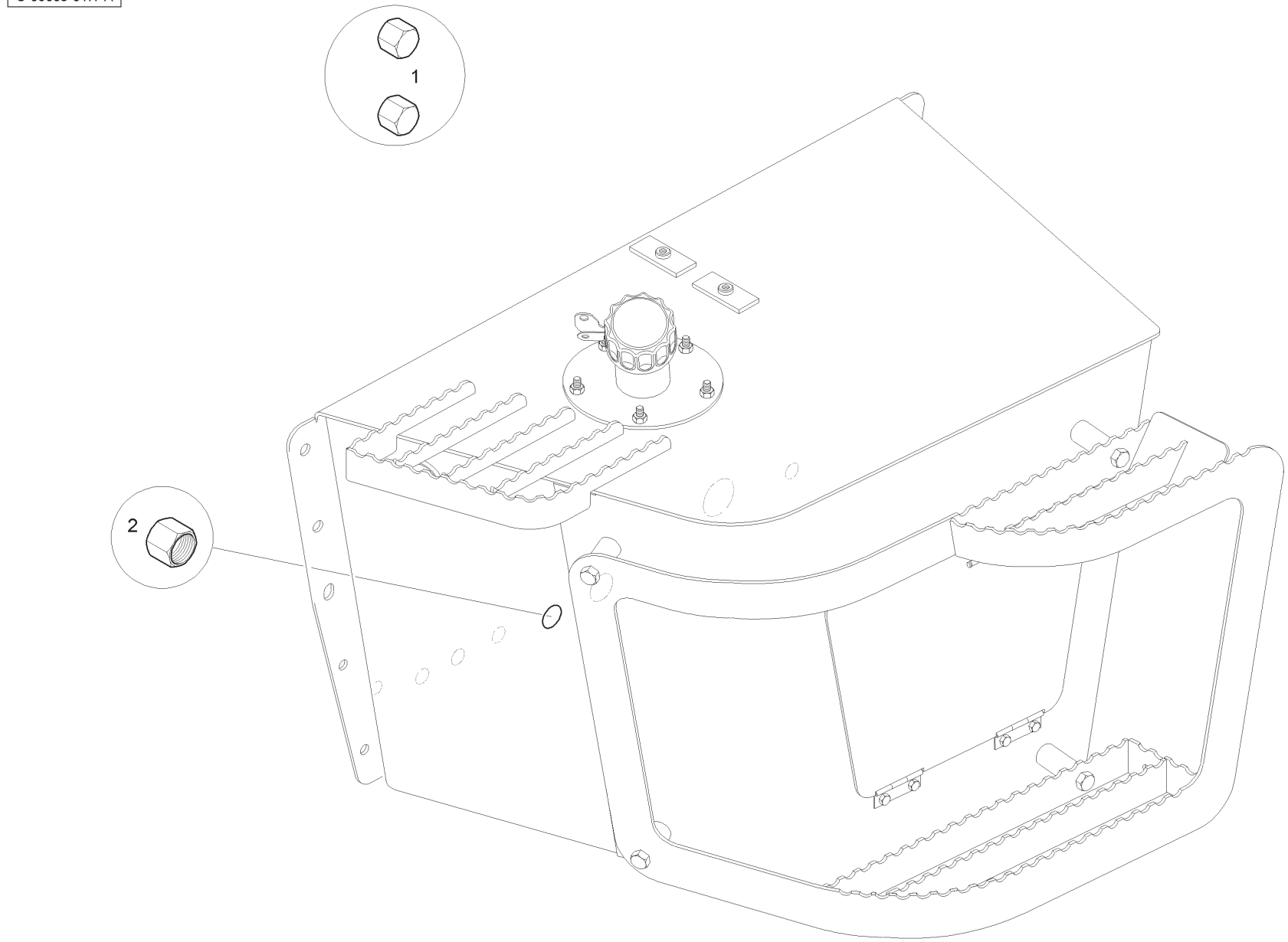

Item	Part No.	Qty.	English	French	German	Spanish	Remarks
1	22833X1	2	Cap	Chapeau	Kappe	Tapa	
2	355782X1	1	Cap	Chapeau	Kappe	Tapa	

C-86014-01.1-A

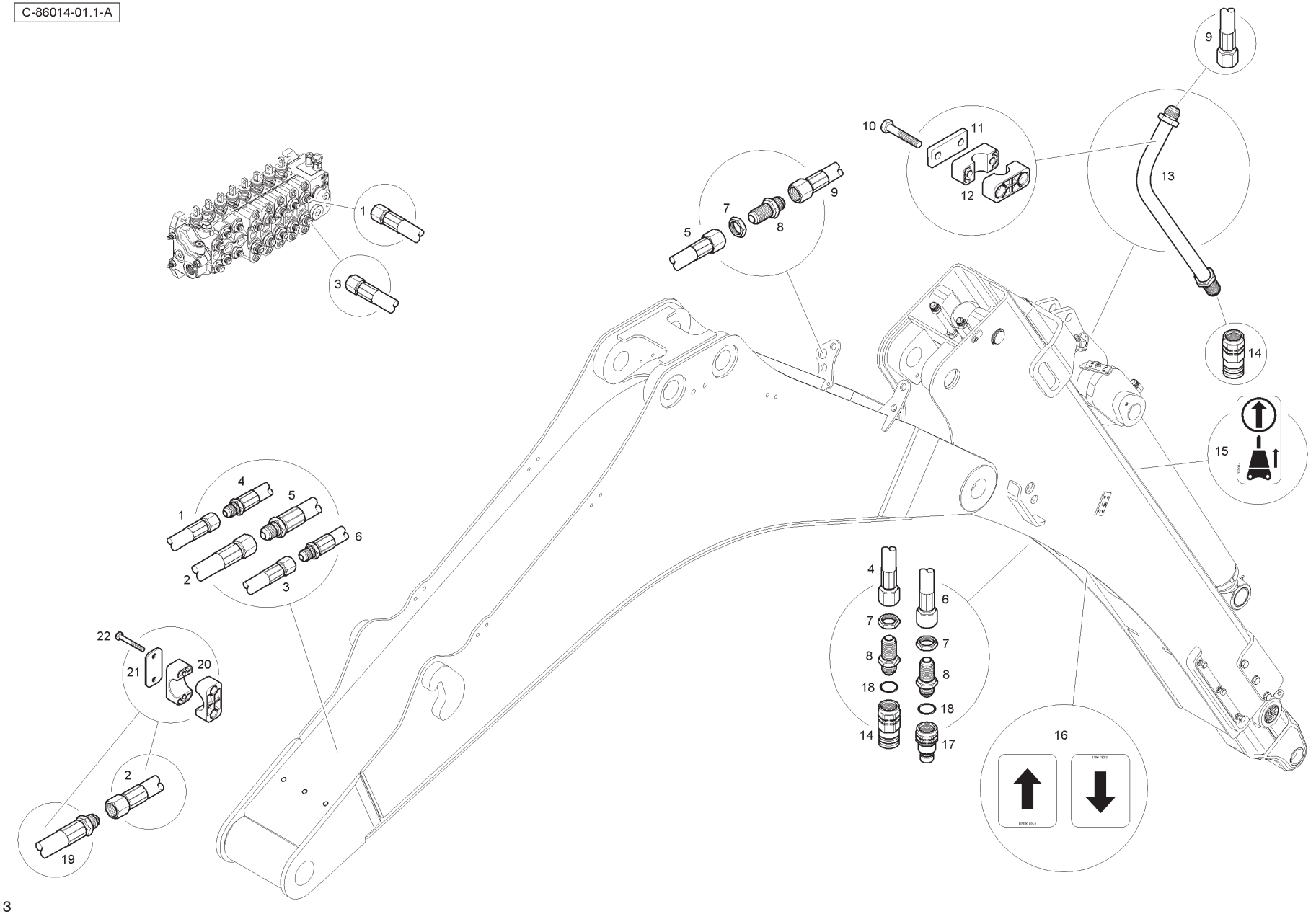

Item	Part No.	Qty.	English	French	German	Spanish	Remarks
1	T124312	1	Hose	Durit	Schlauch	Flexible	
2	T124311	1	Hose	Durit	Schlauch	Flexible	
3	T124313	1	Hose	Durit	Schlauch	Flexible	
4	T124141	1	Hose	Durit	Schlauch	Flexible	
5	T124151	1	Hose	Durit	Schlauch	Flexible	
6	T124146	1	Hose	Durit	Schlauch	Flexible	
7	355575X1	4	Nut	Ecrou	Mutter	Tuerca De Retención	
8	356269X1	3	Connector	Passe-Cloison	Doppelnippel	Pasatabiques	
9	T126160	1	Hose	Durit	Schlauch	Flexible	
10	1441864X1	2	Bolt	Boulon	Schraube	Tornillo	
11	T101046	1	Clamp Plate	Platine	Klemmplatte	Placa de Abrazo	
12	T101348	2	Clamp	Collier	Halteschelle	Abrazadera	
13	T125943	1	Tube	Tube	Rohr	Tubo	
14	3516795M91	2	Female Coupling	Coupleur Femelle	Steckkupplung	Acoplamiento Rápido	
15	T106266	1	Decal	Adhésif	Aufkleber	Adhesivo	
16	6106080M1	2	Decal	Adhésif	Aufkleber	Adhesivo	
17	3516796M91	1	Male Coupling	Coupleur Male	Kuppist Innen	Acoplador Rápido	
18	835025M1	3	O Ring	Joint Torique	O Ring	Junta De Tipo O	
19	T118396	1	Hose	Durit	Schlauch	Flexible	
20	6114541M1	4	Clamp	Collier	Halteschelle	Abrazadera	
21	6114545M1	2	Clamp Plate	Platine	Klemmplatte	Placa de Abrazo	
22	391244X1	4	Bolt	Boulon	Schraube	Tornillo	

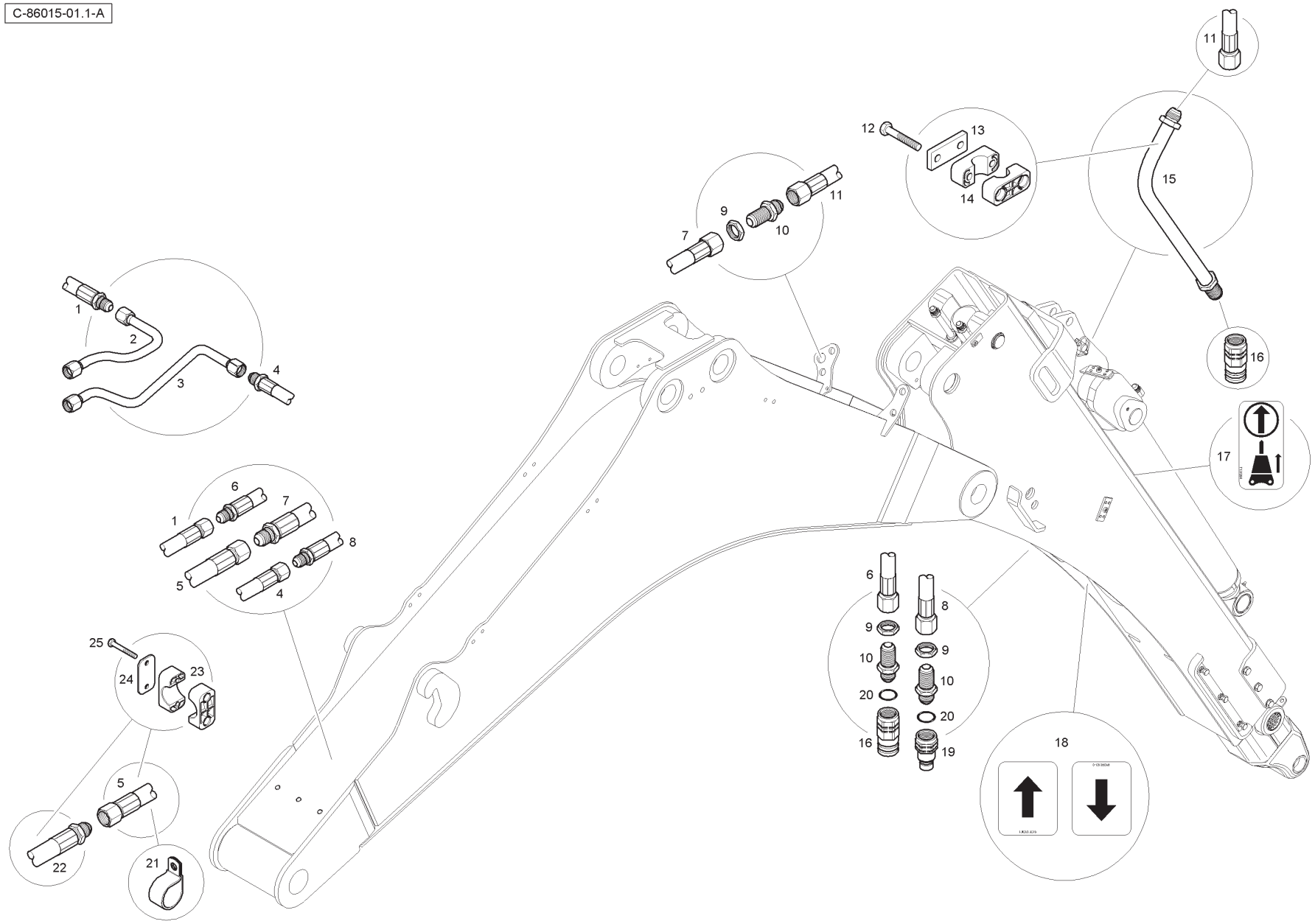
C-86015-01.1-A
1
2
3
4
5
6
7
8
9
10
11
12
13
14
15
16
17
18
19
20
21
22
23
24
25

Item	Part No.	Qty.	English	French	German	Spanish	Remarks
1	T126453	1	Hose	Durit	Schlauch	Flexible	
2	T123913	1	Tube	Tube	Rohr	Tubo	
3	T125135	1	Tube	Tube	Rohr	Tubo	
4	T126459	1	Hose	Durit	Schlauch	Flexible	
5	T126465	1	Hose	Durit	Schlauch	Flexible	
6	T124141	1	Hose	Durit	Schlauch	Flexible	
7	T124151	1	Hose	Durit	Schlauch	Flexible	
8	T124146	1	Hose	Durit	Schlauch	Flexible	
9	355575X1	4	Nut	Ecrou	Mutter	Tuerca De Retención	
10	356269X1	3	Connector	Passe-Cloison	Doppelnippel	Pasatabiques	
11	T126160	1	Hose	Durit	Schlauch	Flexible	
12	1441864X1	2	Bolt	Boulon	Schraube	Tornillo	
13	T101046	1	Clamp Plate	Platine	Klemmplatte	Placa de Abrazo	
14	T101348	2	Clamp	Collier	Halteschelle	Abrazadera	
15	T125943	1	Tube	Tube	Rohr	Tubo	
16	3516795M91	2	Female Coupling	Coupleur Femelle	Steckkupplung	Acoplamiento Rápido	
17	T106266	1	Decal	Adhésif	Aufkleber	Adhesivo	
18	6106080M1	2	Decal	Adhésif	Aufkleber	Adhesivo	
19	3516796M91	1	Male Coupling	Coupleur Male	Kuppist Innen	Acoplador Rápido	
20	835025M1	3	O Ring	Joint Torique	O Ring	Junta De Tipo O	
21	1585-1183	1	Hose Clip	Collier Durit	Schlauchschelle	Clip,Manguera	
22	T118396	1	Hose	Durit	Schlauch	Flexible	
23	6114541M1	4	Clamp	Collier	Halteschelle	Abrazadera	
24	6114545M1	2	Clamp Plate	Platine	Klemmplatte	Placa de Abrazo	
25	391244X1	4	Bolt	Boulon	Schraube	Tornillo	

C-86016-01.1-A

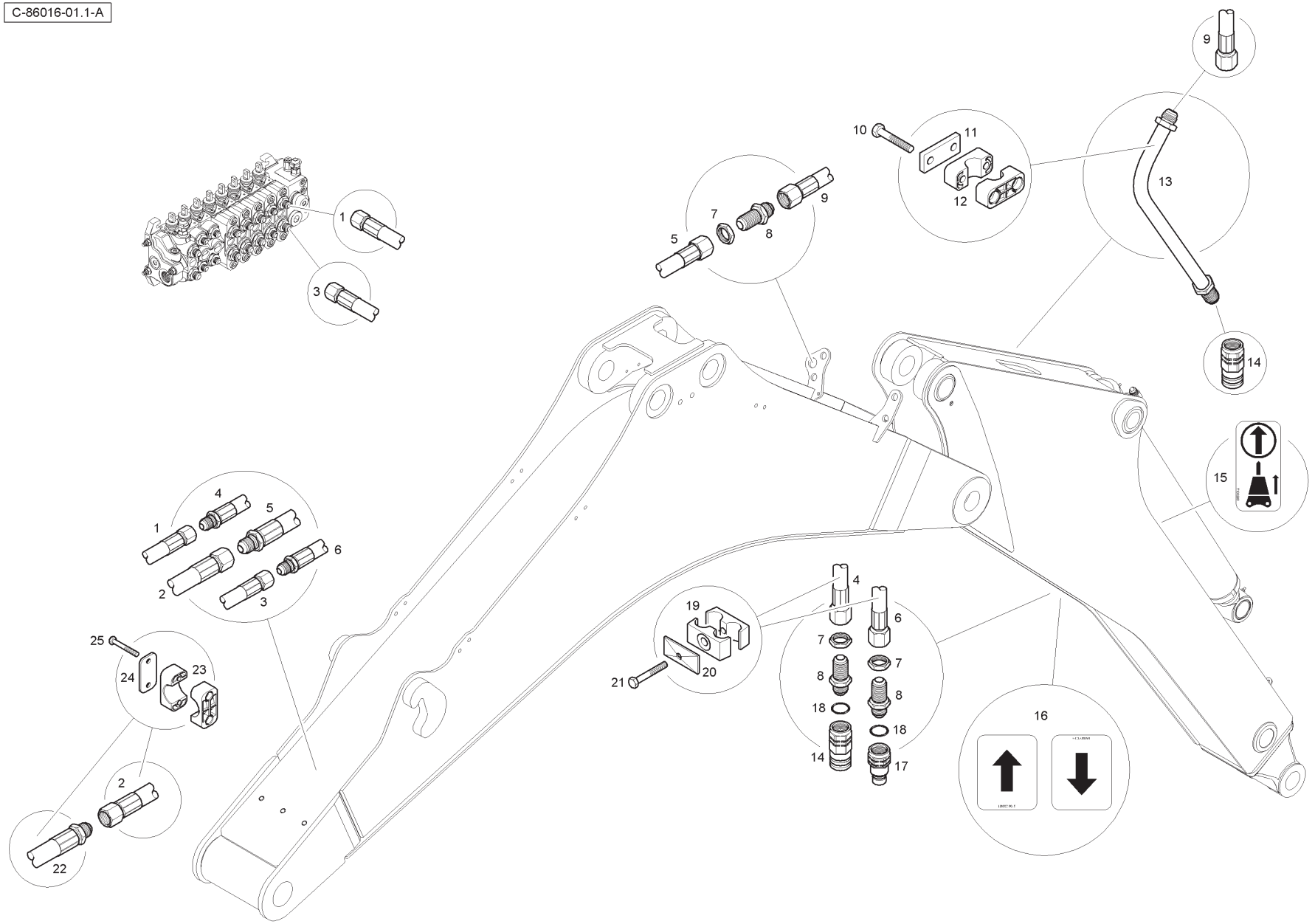

Item	Part No.	Qty.	English	French	German	Spanish	Remarks
1	T124312	1	Hose	Durit	Schlauch	Flexible	
2	T124311	1	Hose	Durit	Schlauch	Flexible	
3	T124313	1	Hose	Durit	Schlauch	Flexible	
4	T124141	1	Hose	Durit	Schlauch	Flexible	
5	T124151	1	Hose	Durit	Schlauch	Flexible	
6	T124146	1	Hose	Durit	Schlauch	Flexible	
7	355575X1	4	Nut	Ecrou	Mutter	Tuerca De Retención	
8	356269X1	3	Connector	Passe-Cloison	Doppelnippel	Pasatabiques	
9	T126160	1	Hose	Durit	Schlauch	Flexible	
10	1441864X1	2	Bolt	Boulon	Schraube	Tornillo	
11	T101046	1	Clamp Plate	Platine	Klemmplatte	Placa de Abrazo	
12	T101348	2	Clamp	Collier	Halteschelle	Abrazadera	
13	T125943	1	Tube	Tube	Rohr	Tubo	
14	3516795M91	2	Female Coupling	Coupleur Femelle	Steckkupplung	Acoplamiento Rápido	
15	T106266	1	Decal	Adhésif	Aufkleber	Adhesivo	
16	6106080M1	2	Decal	Adhésif	Aufkleber	Adhesivo	
17	3516796M91	1	Male Coupling	Coupleur Male	Kuppist Innen	Acoplador Rápido	
18	835025M1	3	O Ring	Joint Torique	O Ring	Junta De Tipo O	
19	6107502M1	4	Clamp	Collier	Halteschelle	Abrazadera	
20	6114551M1	2	Clamp Plate	Platine	Klemmplatte	Placa de Abrazo	
21	339368X1	2	Bolt	Boulon	Schraube	Tornillo	
22	T118396	1	Hose	Durit	Schlauch	Flexible	
23	6114541M1	4	Clamp	Collier	Halteschelle	Abrazadera	
24	6114545M1	2	Clamp Plate	Platine	Klemmplatte	Placa de Abrazo	
25	391244X1	4	Bolt	Boulon	Schraube	Tornillo	

C-86017-01.1-A

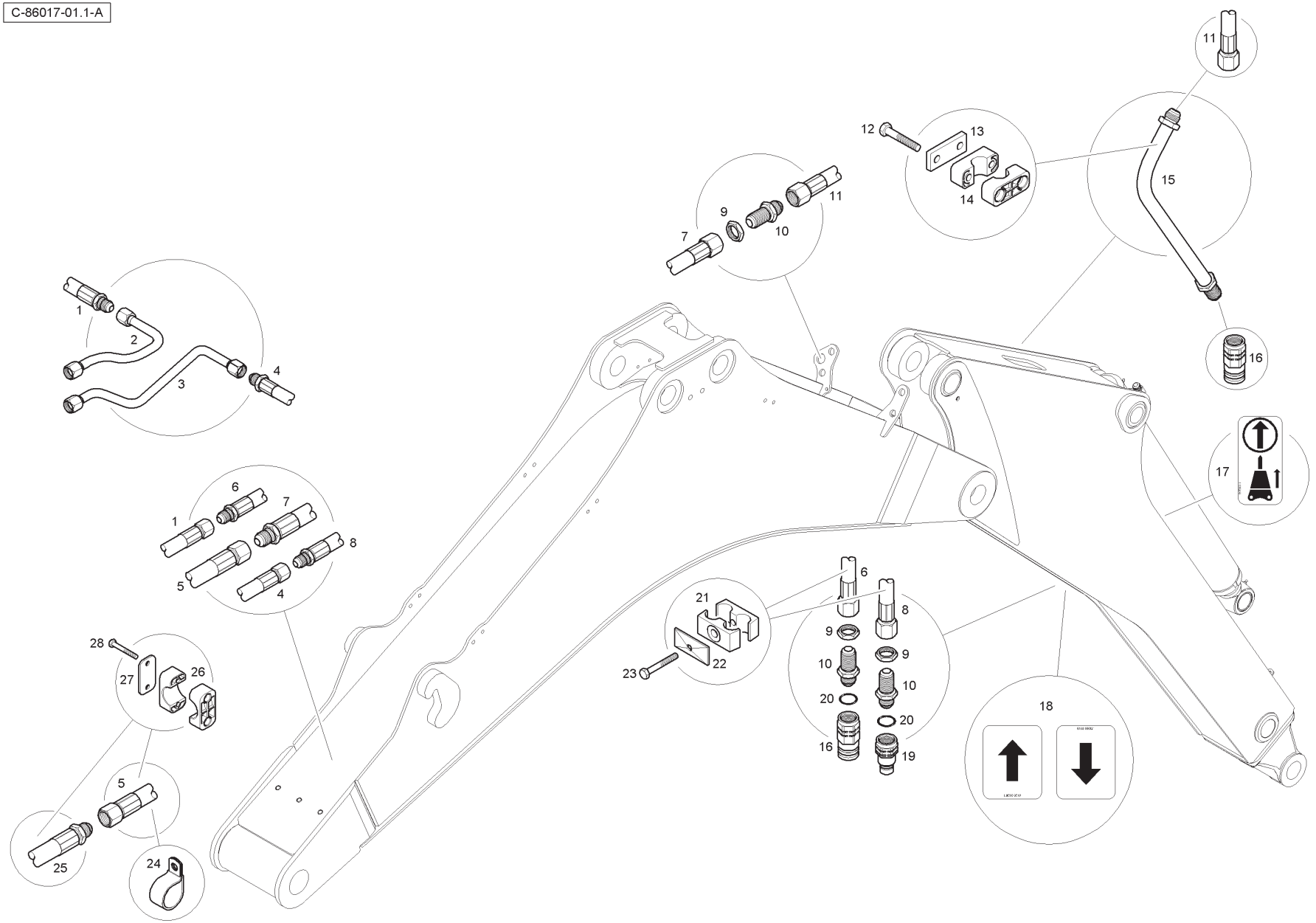

Item	Part No.	Qty.	English	French	German	Spanish	Remarks
1	T126453	1	Hose	Durit	Schlauch	Flexible	
2	T123913	1	Tube	Tube	Rohr	Tubo	
3	T125135	1	Tube	Tube	Rohr	Tubo	
4	T126459	1	Hose	Durit	Schlauch	Flexible	
5	T126465	1	Hose	Durit	Schlauch	Flexible	
6	T124141	1	Hose	Durit	Schlauch	Flexible	
7	T124151	1	Hose	Durit	Schlauch	Flexible	
8	T124146	1	Hose	Durit	Schlauch	Flexible	
9	355575X1	4	Nut	Ecrou	Mutter	Tuerca De Retención	
10	356269X1	3	Connector	Passe-Cloison	Doppelnippel	Pasatabiques	
11	T126160	1	Hose	Durit	Schlauch	Flexible	
12	1441864X1	2	Bolt	Boulon	Schraube	Tornillo	
13	T101046	1	Clamp Plate	Platine	Klemmplatte	Placa de Abrazo	
14	T101348	2	Clamp	Collier	Halteschelle	Abrazadera	
15	T125943	1	Tube	Tube	Rohr	Tubo	
16	3516795M91	2	Female Coupling	Coupleur Femelle	Steckkupplung	Acoplamiento Rápido	
17	T106266	1	Decal	Adhésif	Aufkleber	Adhesivo	
18	6106080M1	2	Decal	Adhésif	Aufkleber	Adhesivo	
19	3516796M91	1	Male Coupling	Coupleur Male	Kuppist Innen	Acoplador Rápido	
20	835025M1	3	O Ring	Joint Torique	O Ring	Junta De Tipo O	
21	6107502M1	4	Clamp	Collier	Halteschelle	Abrazadera	
22	6114551M1	2	Clamp Plate	Platine	Klemmplatte	Placa de Abrazo	
23	339368X1	2	Bolt	Boulon	Schraube	Tornillo	
24	1585-1183	1	Hose Clip	Collier Durit	Schlauchschelle	Clip,Manguera	
25	T118396	1	Hose	Durit	Schlauch	Flexible	
26	6114541M1	4	Clamp	Collier	Halteschelle	Abrazadera	
27	6114545M1	2	Clamp Plate	Platine	Klemmplatte	Placa de Abrazo	
28	391244X1	4	Bolt	Boulon	Schraube	Tornillo	

C-87007-01.1-A

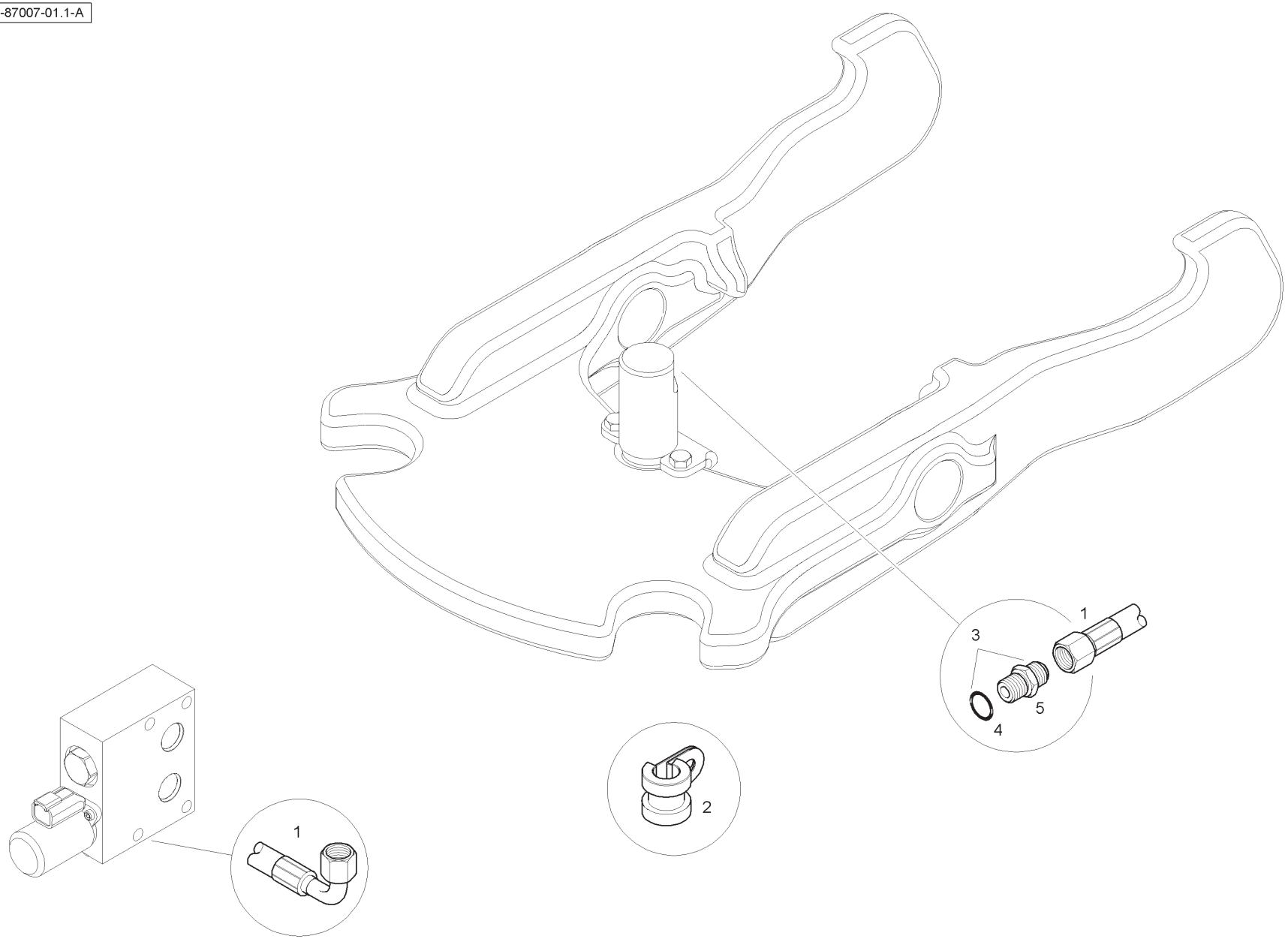

Item	Part No.	Qty.	English	French	German	Spanish	Remarks
1	T124314	1	Hose	Durit	Schlauch	Flexible	
2	T115355	1	P Clip	Collier Durit	Schlauchschelle	Clip,Manguera	
3	358741X91	1	Union	Raccord	Verschraubung	Racor	
4	831495M1	1	O Ring	Joint Torique	O Ring	Junta De Tipo O	
5	-	1	Union	Raccord	Verschraubung	Racor	

C-87008-01.1-A

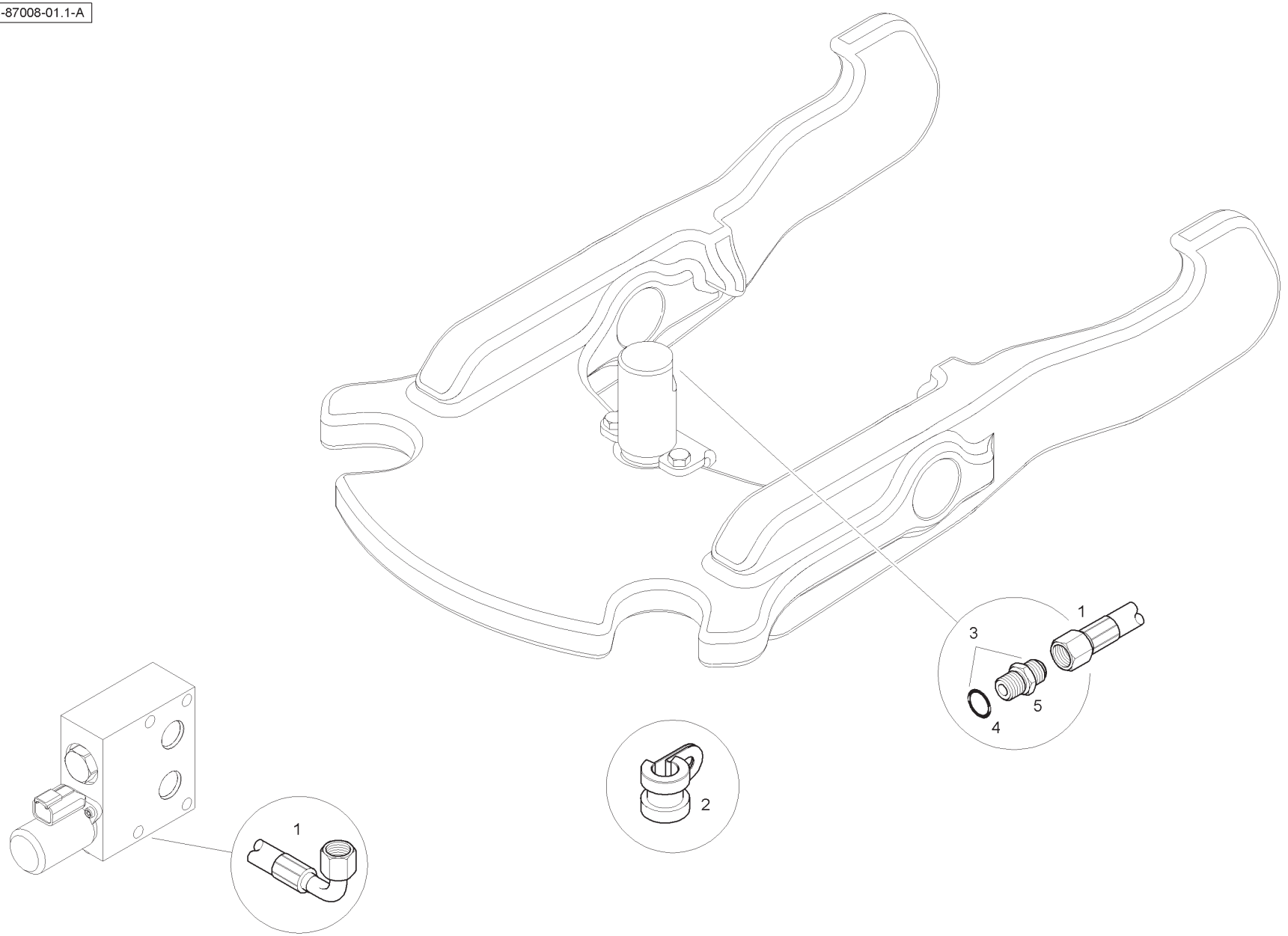

Item	Part No.	Qty.	English	French	German	Spanish	Remarks
1	T126466	1	Hose	Durit	Schlauch	Flexible	
2	T115355	1	P Clip	Collier Durit	Schlauchschelle	Clip,Manguera	
3	358741X91	1	Union	Raccord	Verschraubung	Racor	
4	831495M1	1	O Ring	Joint Torique	O Ring	Junta De Tipo O	
5	-	1	Union	Raccord	Verschraubung	Racor	

C-87004-01.1-A

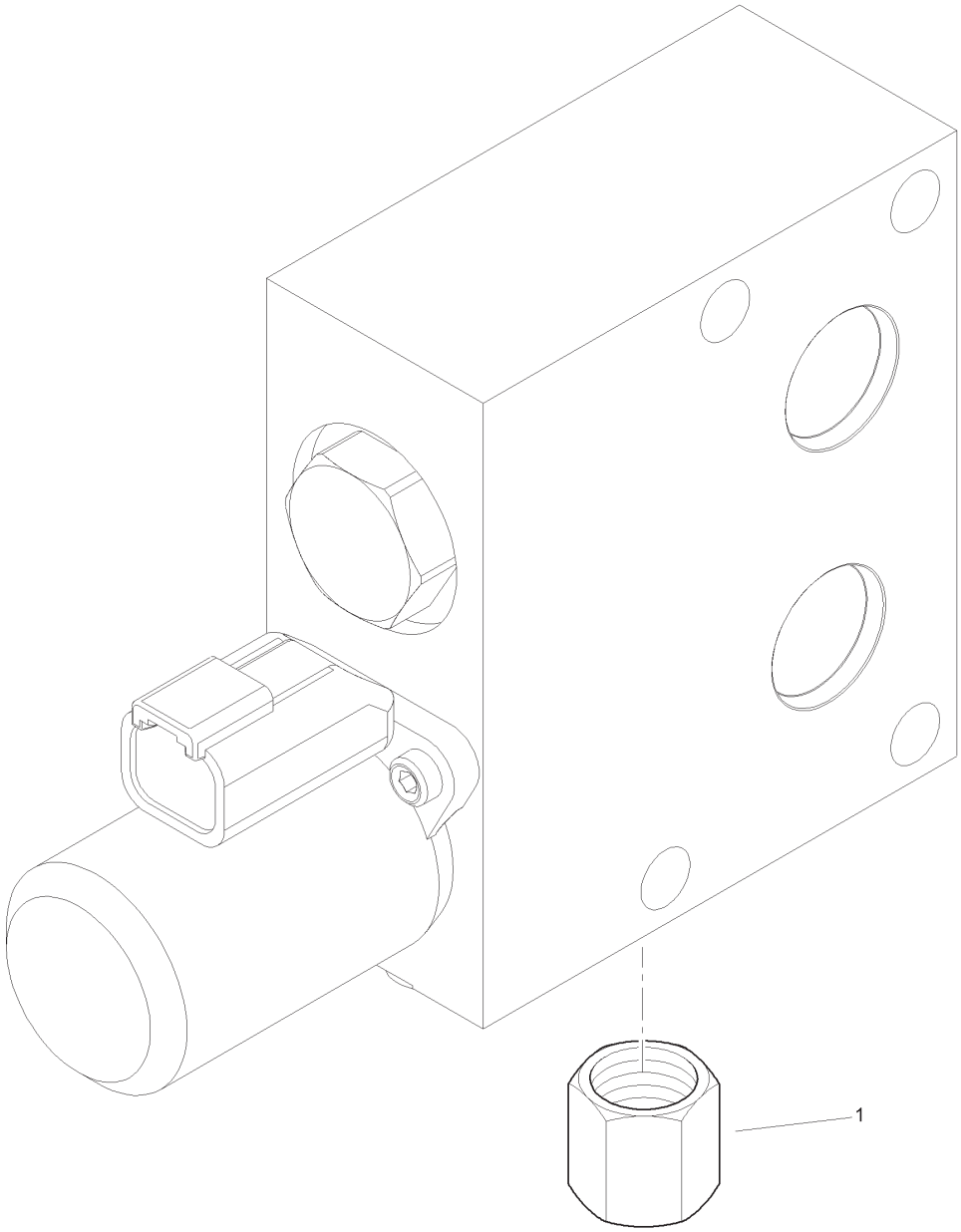

Item	Part No.	Qty.	English	French	German	Spanish	Remarks
1	356579X1	1	Cap	Chapeau	Kappe	Tapa	

C-88009-01.1-A

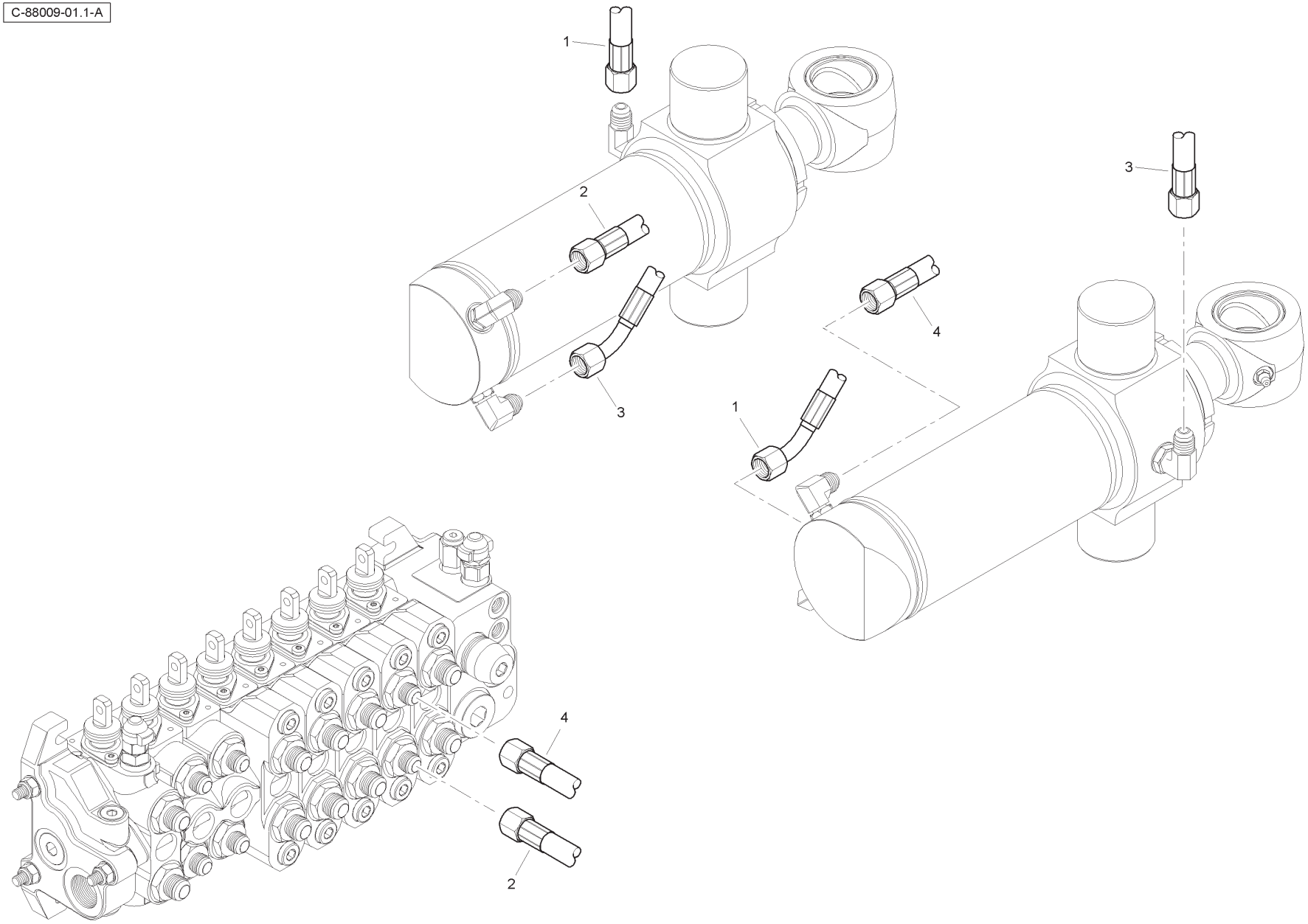

Item	Part No.	Qty.	English	French	German	Spanish	Remarks
1	T123170	1	Hose	Durit	Schlauch	Flexible	
2	T124316	1	Hose	Durit	Schlauch	Flexible	
3	T123170	1	Hose	Durit	Schlauch	Flexible	
4	T124315	1	Hose	Durit	Schlauch	Flexible	

C-88010-01.1-A

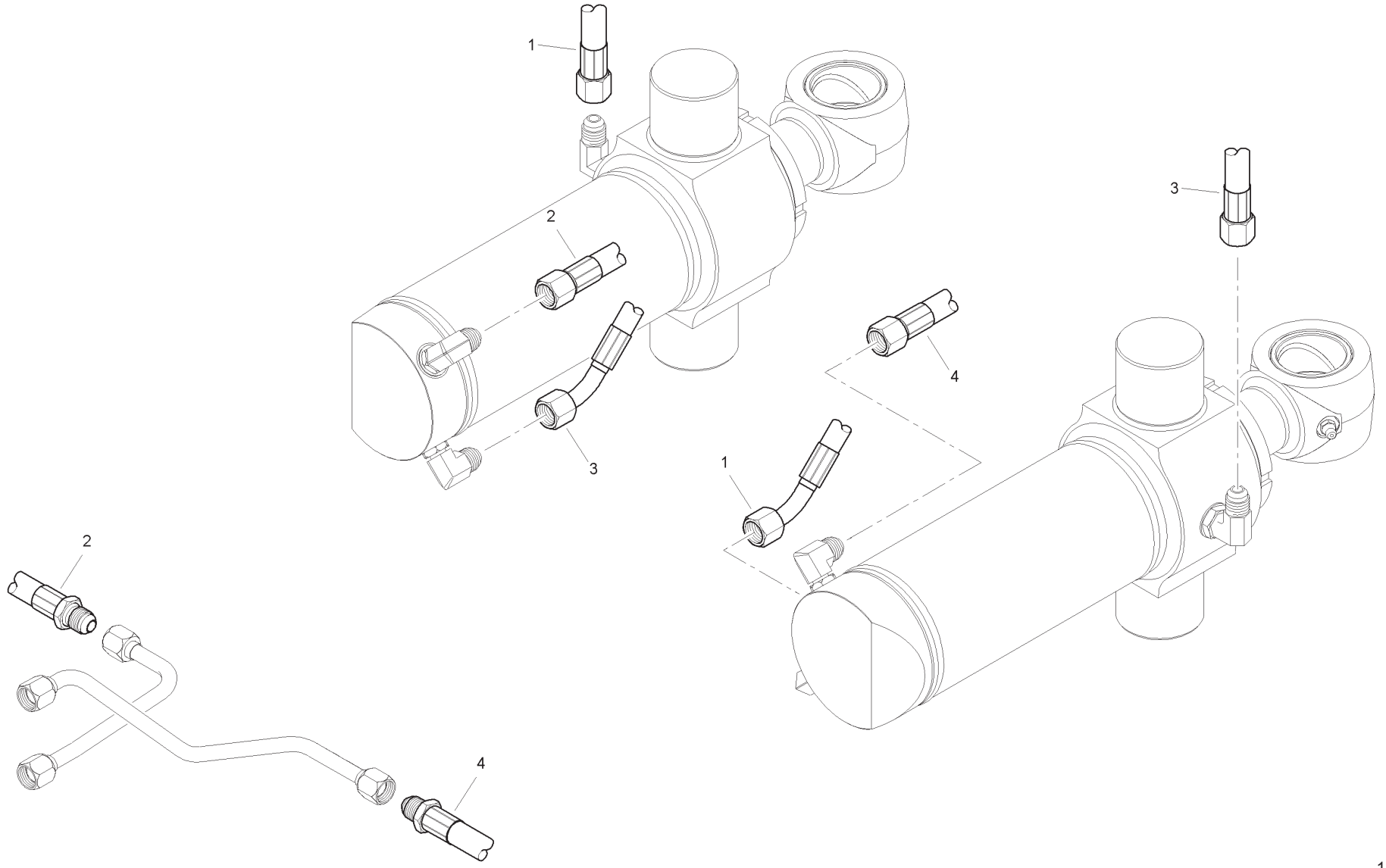

Item	Part No.	Qty.	English	French	German	Spanish	Remarks
1	T123170	1	Hose	Durit	Schlauch	Flexible	
2	T126460	1	Hose	Durit	Schlauch	Flexible	
3	T123170	1	Hose	Durit	Schlauch	Flexible	
4	T126454	1	Hose	Durit	Schlauch	Flexible	

C-88006-01.1-A

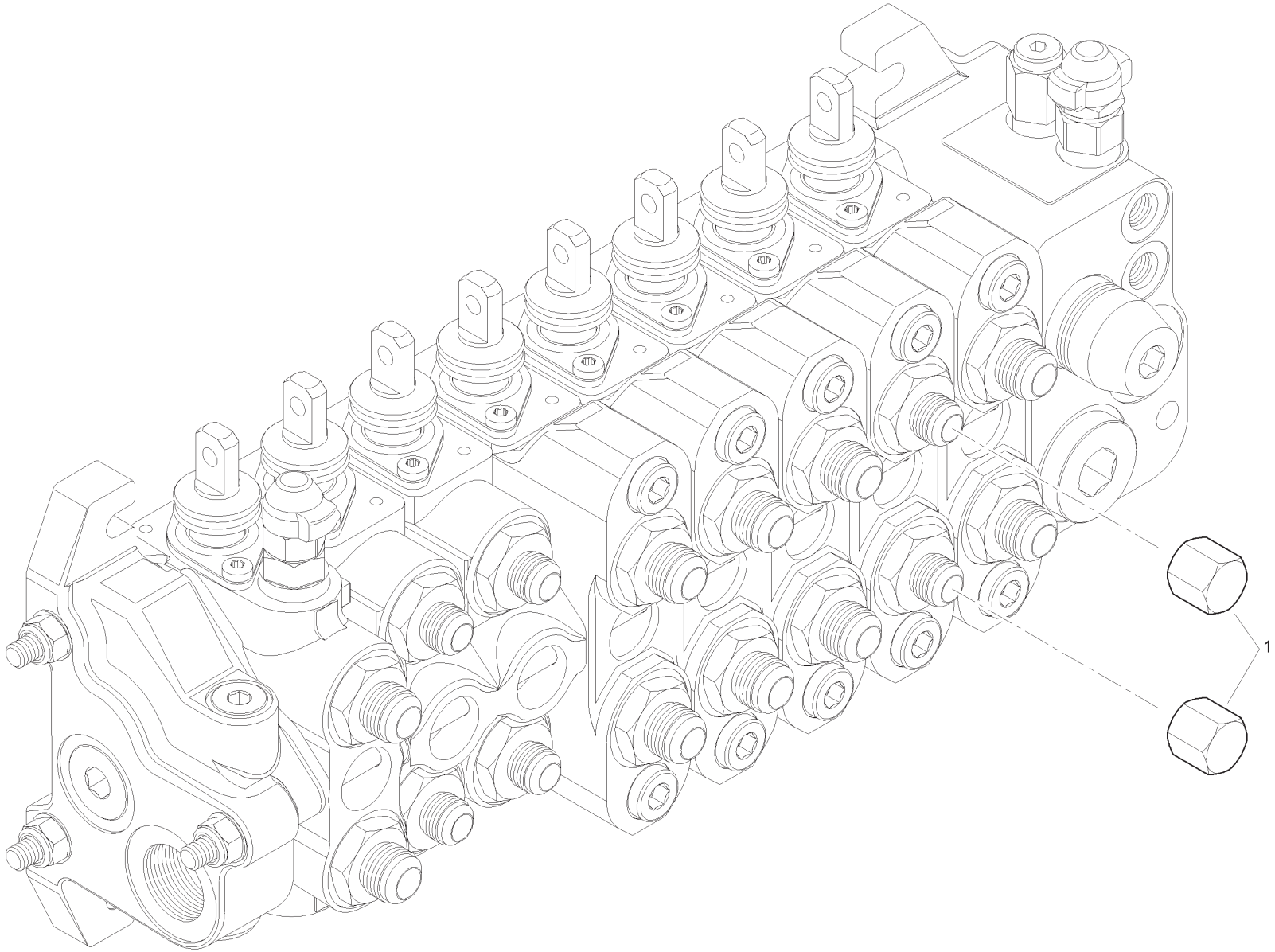

Item	Part No.	Qty.	English	French	German	Spanish	Remarks
1	356580X1	2	Tube Cap	Chapeau	Kappe	Tapa	

C-89001-01.1-B

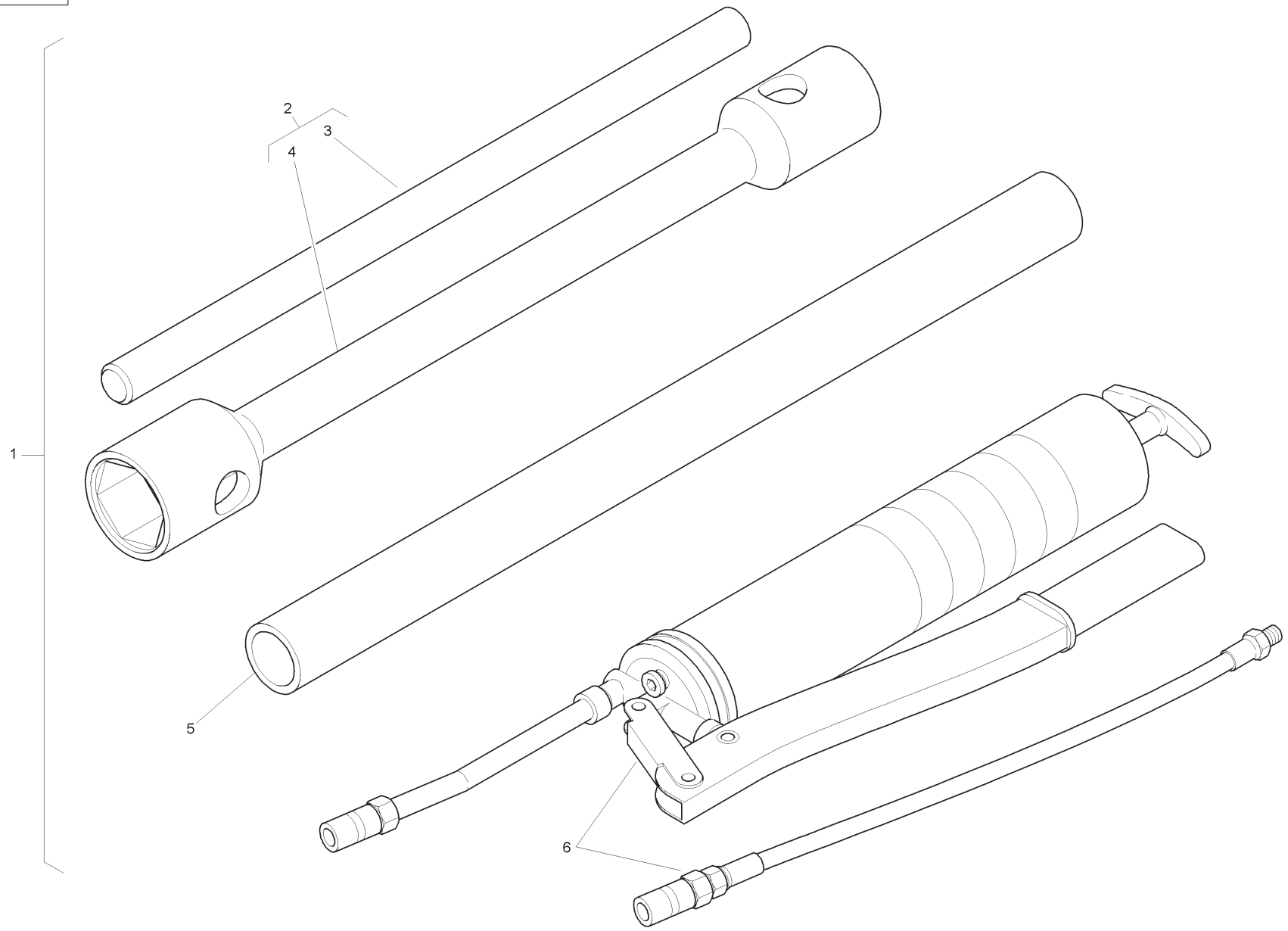

Item	Part No.	Qty.	English	French	German	Spanish	Remarks
1	T115376	1	Wheelbrace	Kit D'outillage	Werkzeugsatz	Herramientas	
2	T112845	1	Wheel Nut Spanner	Clé	Schrschlüssel	Llave	
3	-	1	Bar	Barre	Stab	Barra	
4	-	1	Wrench	Clé à Fourche	Mutterschlüssel	Llave	
5	6108796M1	1	Distance Sleeve	Entretoise	Distanzrohr	Mancha	
6	T102072	1	Grease Gun & Adaptor	Pompe A Graisse	Fettpresse	Bomba De Engrase	

C-90035-01.1-A

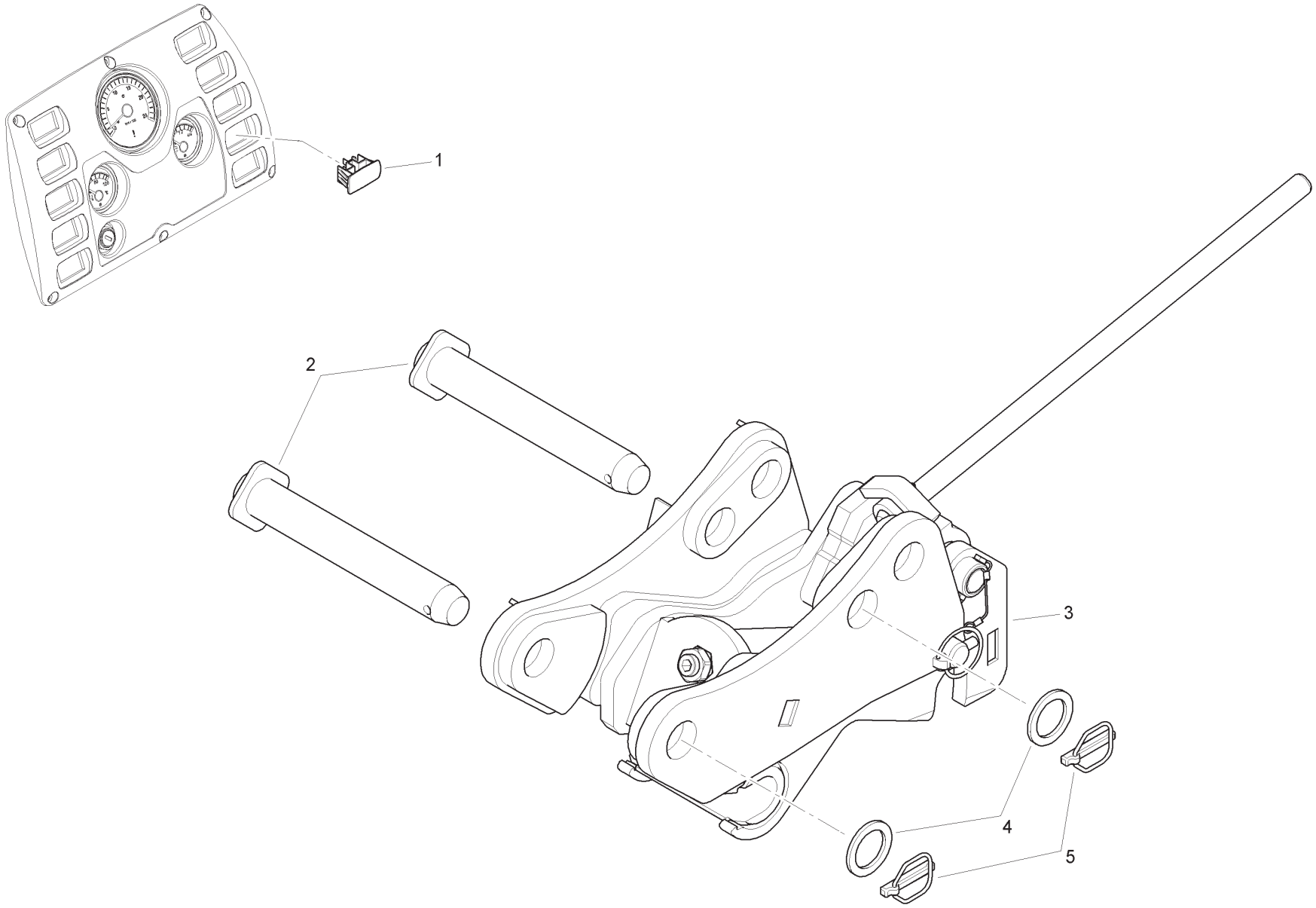

Item	Part No.	Qty.	English	French	German	Spanish	Remarks
1	6114338M1	1	Plug	Bouchon	VerschlStopfen	Tapón	
2	3516519M94	2	Pin & Plate	Axe	Bolzen	Pasador	
3	T104977	1	Mechanical Quick Attach	Ensem. D'Attel. Rap	Schnellkupplung Kpl	Engan. Rápido, Conj.	
4	3501790M1	2	Washer	Rondelle	Scheibe	Arandela	
5	3516522M91	2	Linch Pin	Goupille D´Arrêt	Klappstecker	Pasador De Parada	

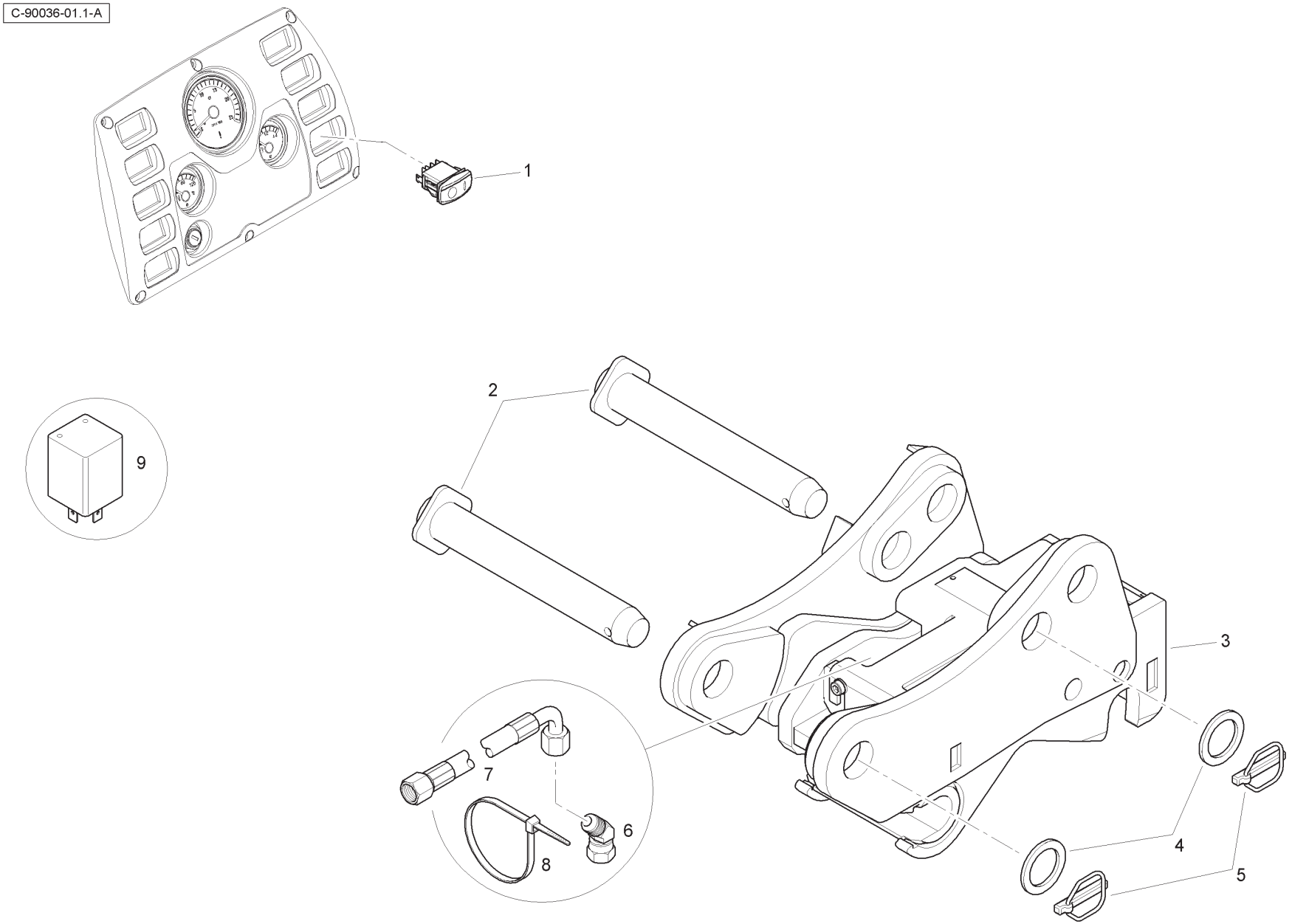
C-90036-01.1-A
1
2
3
4
5
6
7
8
9

Item	Part No.	Qty.	English	French	German	Spanish	Remarks
1	6114334M91	1	Switch	Interrupteur	Schalter	Interruptor	
2	3516519M94	2	Pin & Plate	Axe	Bolzen	Pasador	
3	T116277	1	Hydraulic Quick Attach	Ensem. D'Attel. Rap	Schnellkupplung Kpl	Engan. Rápido, Conj.	
4	3501790M1	2	Washer	Rondelle	Scheibe	Arandela	
5	3516522M91	2	Linch Pin	Goupille D´Arrêt	Klappstecker	Pasador De Parada	
6	373781X1	2	Connector	Adaptateur	Reduziernippel	Conexión, Conj.	
7	T105582	2	Hose	Durit	Schlauch	Flexible	
8	1862425M1	1	Cable Tie	Attache Cable	Kabelbinder	Enlace De Cable	
9	T106374	1	Timer Relay	Relais	Relais	Relé	

C-90037-01.1-A

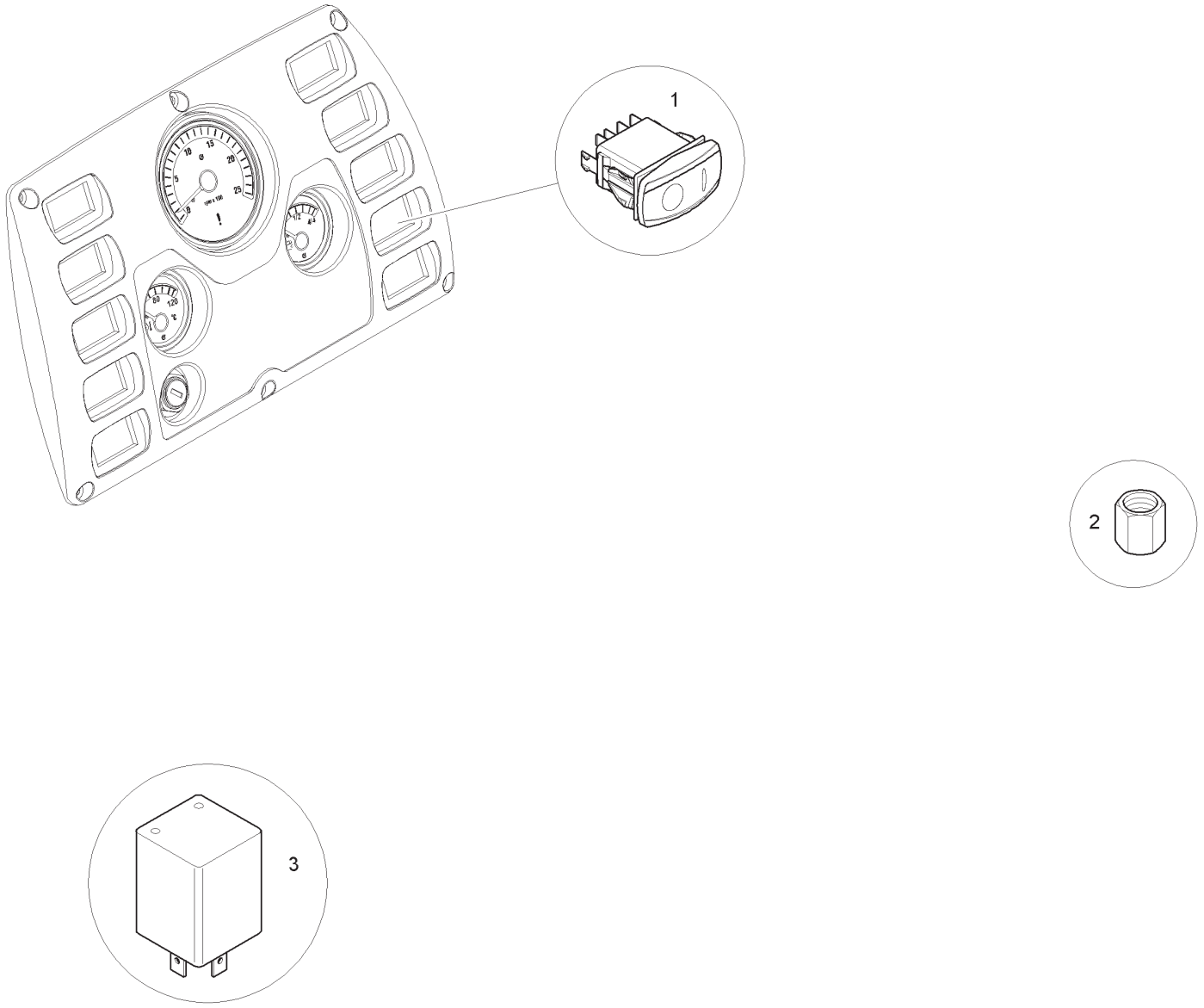

Item	Part No.	Qty.	English	French	German	Spanish	Remarks
1	6114334M91	1	Switch - Digger Quick Attach	Interrupteur	Schalter	Interruptor	
2	356577X1	2	Blanking Cap	Chapeau	Kappe	Sombrerete	
3	T106374	1	Timer Relay	Relais	Relais	Relé	

C-90099-01.1-A

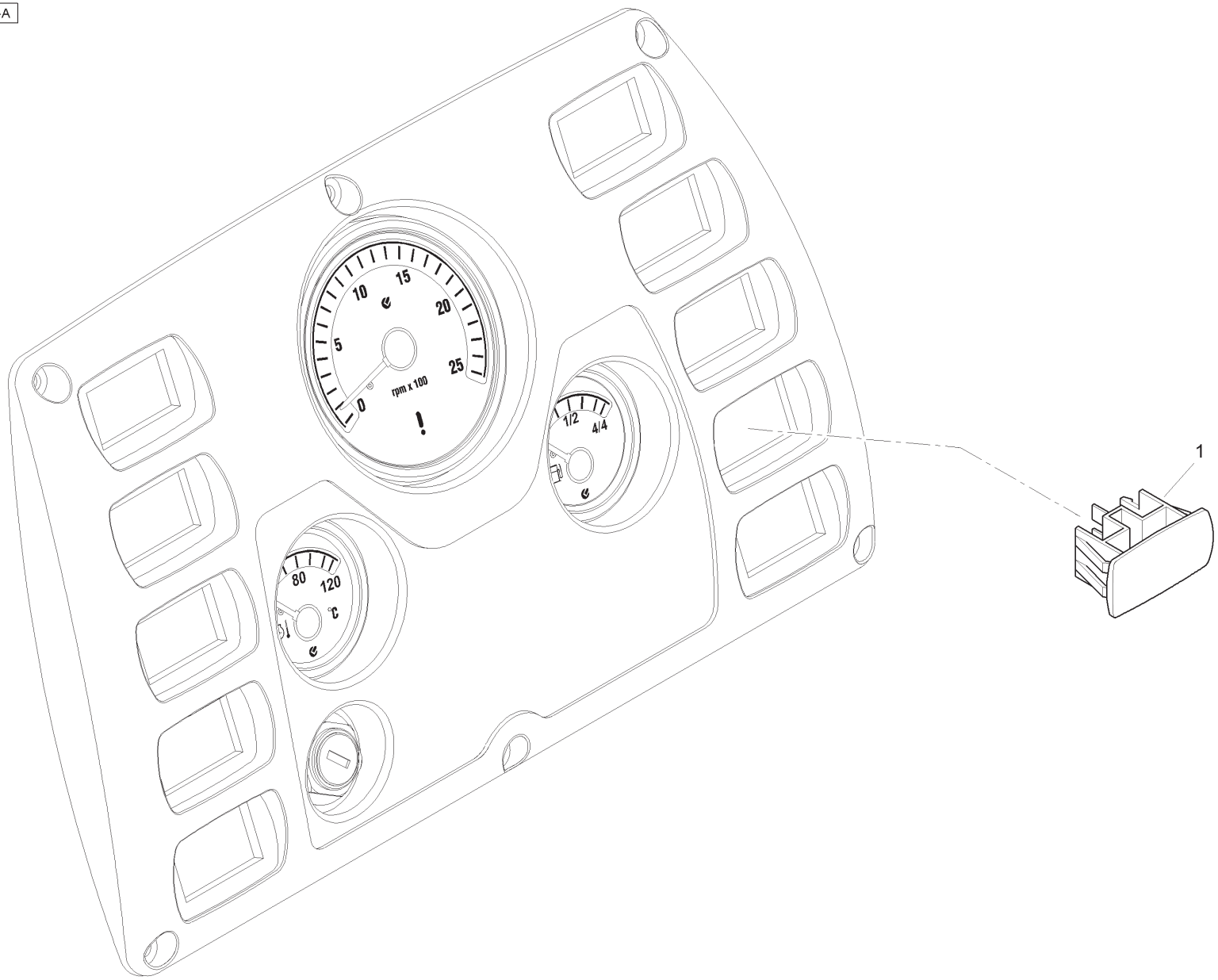

Item	Part No.	Qty.	English	French	German	Spanish	Remarks
1	6114338M1	1	Plug	Bouchon	VerschlStopfen	Tapón	

C-91013-01.1-B

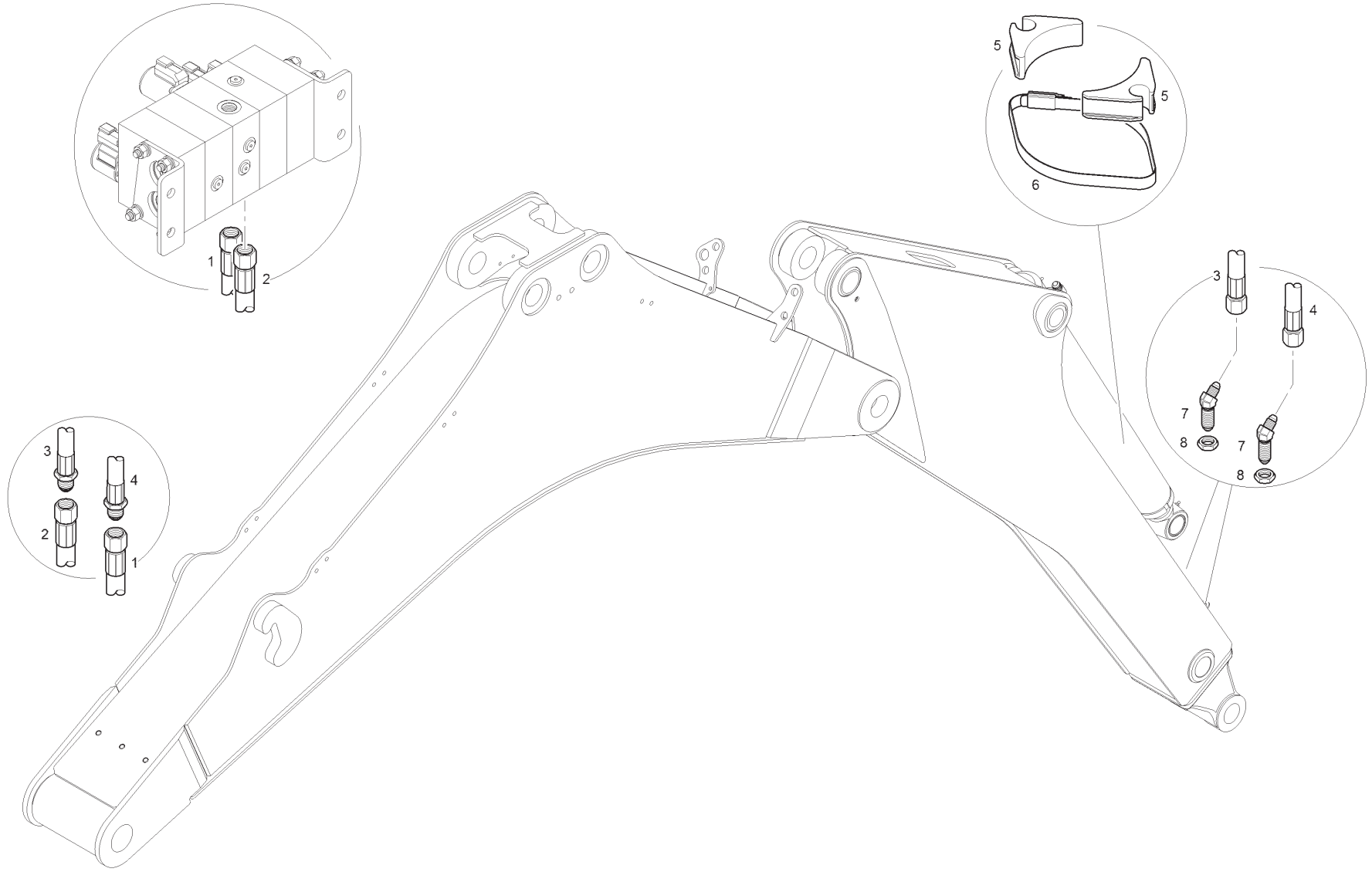

Item	Part No.	Qty.	English	French	German	Spanish	Remarks
1	T124318	1	Hose	Durit	Schlauch	Flexible	
2	T124317	1	Hose	Durit	Schlauch	Flexible	
3	T123931	1	Hose	Durit	Schlauch	Flexible	
4	T123932	1	Hose	Durit	Schlauch	Flexible	
5	6112656M1	2	Tube Saddle	Selle	Sattel	Silla	
6	3517732M1	1	Hose Clip	Collier Durit	Schlauchschelle	Argolla De Fijación	
7	371089X1	2	Elbow	Coude	Kniestück,	Codo,	
8	356612X1	2	Nut	Ecrou	Mutter	Tuerca De Retención	

Digger Quick Attach Hydraulics - Centremount - Extending Dipper

4067- 91014

C-91014-01.1-A

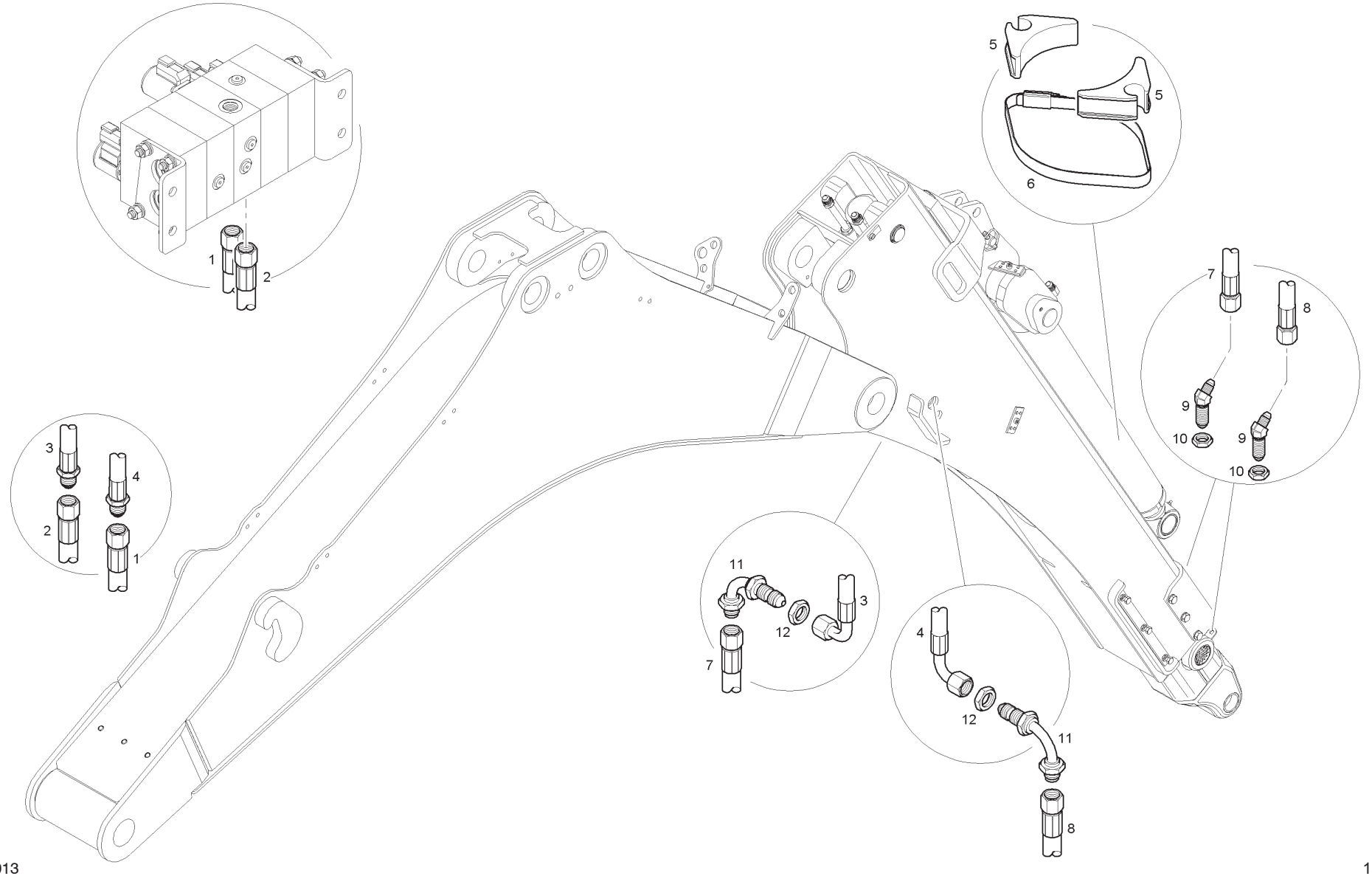

Item	Part No.	Qty.	English	French	German	Spanish	Remarks
1	T124318	1	Hose	Durit	Schlauch	Flexible	
2	T124317	1	Hose	Durit	Schlauch	Flexible	
3	T124153	1	Hose	Durit	Schlauch	Flexible	
4	T124152	1	Hose	Durit	Schlauch	Flexible	
5	6112656M1	2	Tube Saddle	Selle	Sattel	Silla	
6	3517732M1	1	Hose Clip	Collier Durit	Schlauchschelle	Argolla De Fijación	
7	T119354	1	Hose	Durit	Schlauch	Flexible	
8	T119353	1	Hose	Durit	Schlauch	Flexible	
9	371089X1	2	Elbow	Coude	Kniestück,	Codo,	
10	356612X1	2	Nut	Ecrou	Mutter	Tuerca De Retención	
11	T119672	2	Elbow	Coude	Kniestück	Codo	
12	355830X1	2	Nut	Ecrou	Mutter	Tuerca De Retención	

C-91015-01.1-A

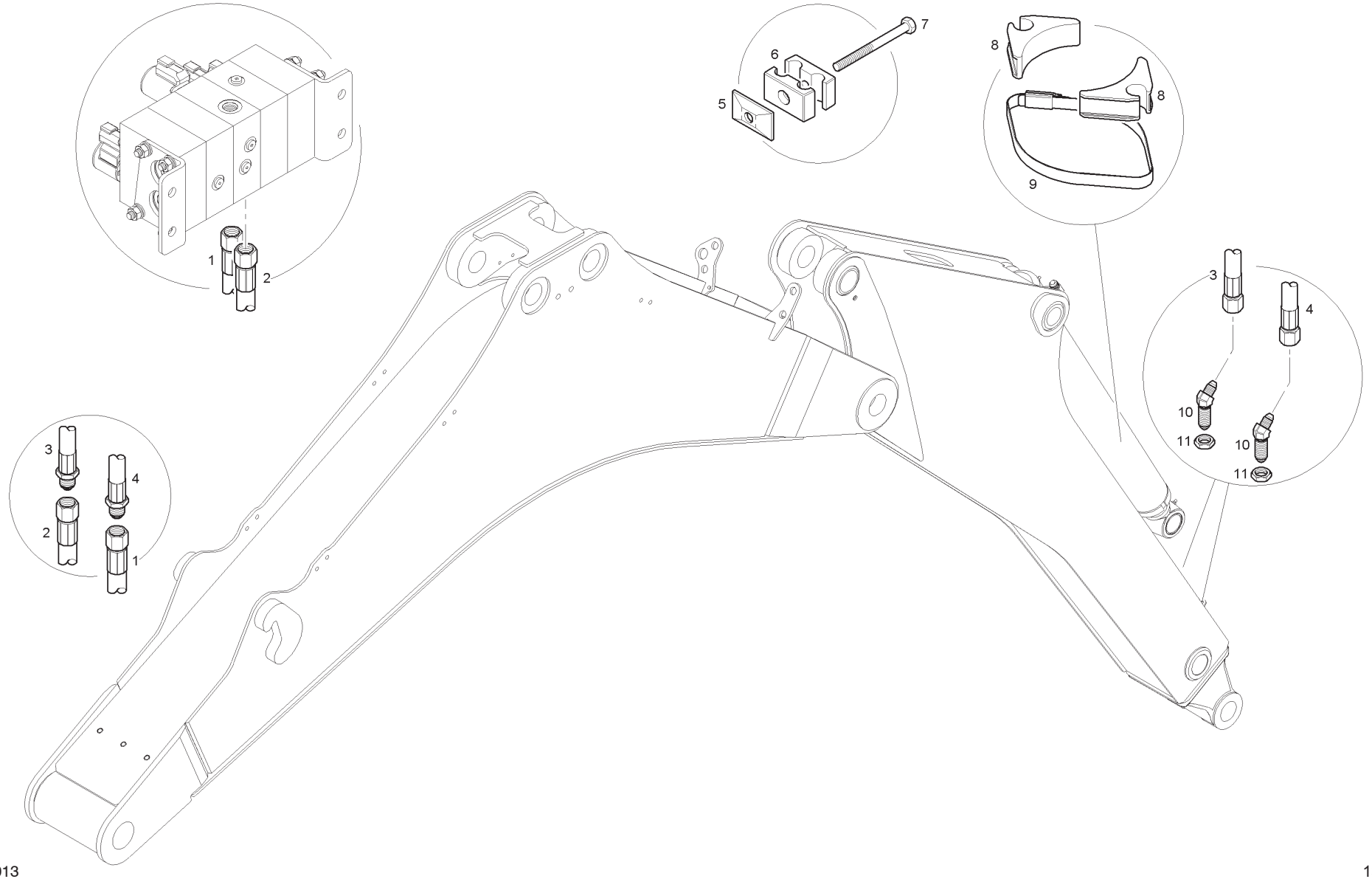

Item	Part No.	Qty.	English	French	German	Spanish	Remarks
1	T126469	1	Hose	Durit	Schlauch	Flexible	
2	T126468	1	Hose	Durit	Schlauch	Flexible	
3	T123931	1	Hose	Durit	Schlauch	Flexible	
4	T123932	1	Hose	Durit	Schlauch	Flexible	
5	1722-225	1	Clamp Plate	Platine	Klemmplatte	Placa De Abrazo	
6	T125140	1	Clamp	Bride Pour Tutaux	Schlauchschelle	Argolla De Fijación	
7	339136X1	1	Bolt	Boulon	Schraube	Tornillo	
8	6112656M1	2	Tube Saddle	Selle	Sattel	Silla	
9	3517732M1	1	Hose Clip	Collier Durit	Schlauchschelle	Argolla De Fijación	
10	371089X1	2	Elbow	Coude	Kniestück,	Codo,	
11	356612X1	2	Nut	Ecrou	Mutter	Tuerca De Retención	

C-91016-01.1-A

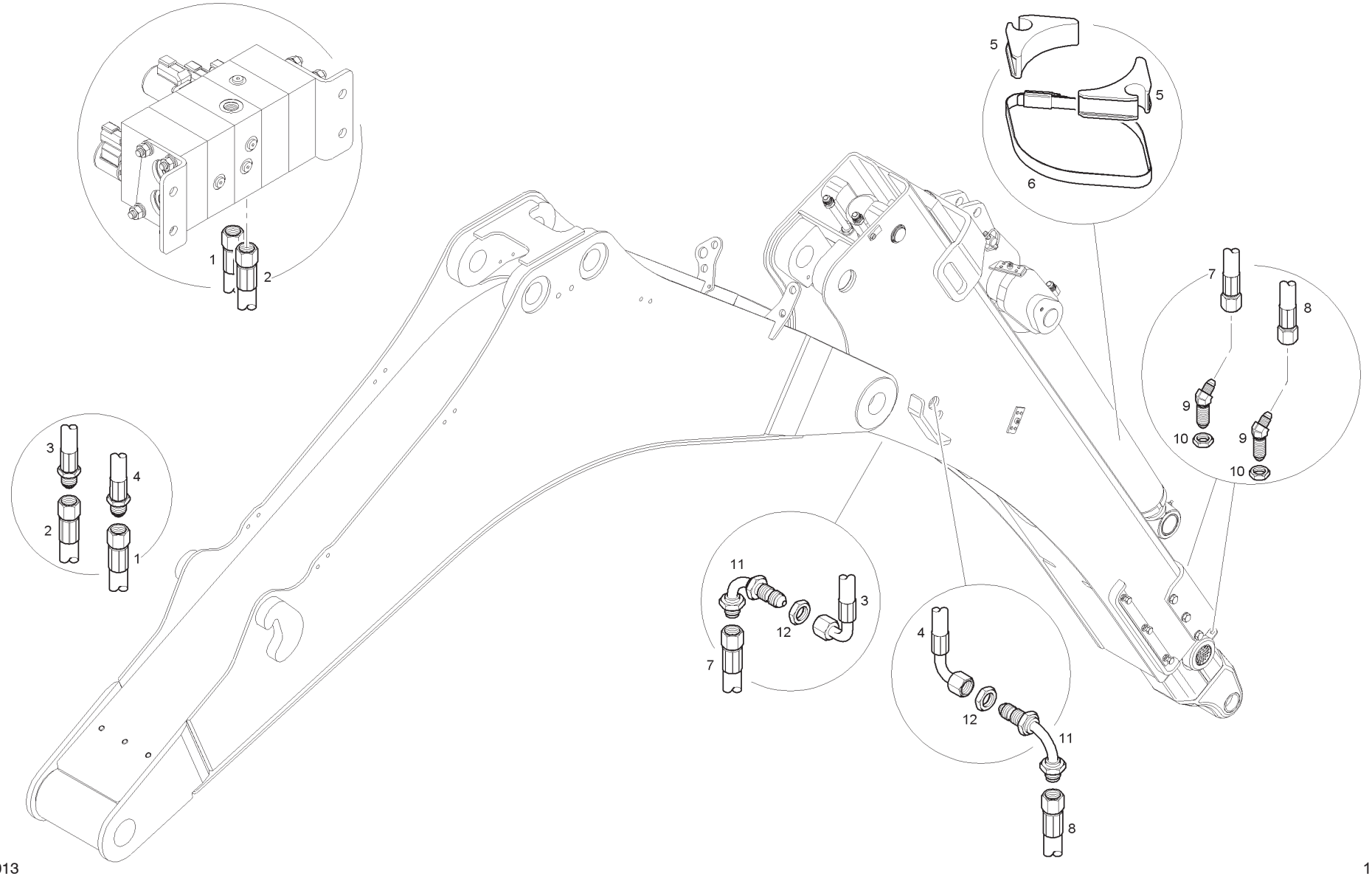

Item	Part No.	Qty.	English	French	German	Spanish	Remarks
1	T126469	1	Hose	Durit	Schlauch	Flexible	
2	T126468	1	Hose	Durit	Schlauch	Flexible	
3	T124153	1	Hose	Durit	Schlauch	Flexible	
4	T124152	1	Hose	Durit	Schlauch	Flexible	
5	6112656M1	2	Tube Saddle	Selle	Sattel	Silla	
6	3517732M1	1	Hose Clip	Collier Durit	Schlauchschelle	Argolla De Fijación	
7	T119354	1	Hose	Durit	Schlauch	Flexible	
8	T119353	1	Hose	Durit	Schlauch	Flexible	
9	371089X1	2	Elbow	Coude	Kniestück,	Codo,	
10	356612X1	2	Nut	Ecrou	Mutter	Tuerca De Retención	
11	T119672	2	Elbow	Coude	Kniestück	Codo	
12	355830X1	2	Nut	Ecrou	Mutter	Tuerca De Retención	

C-92027-01.1-A

Item	Part No.	Qty.	English	French	German	Spanish	Remarks
1	T119779	2	Decal - Model Number	Decalcolmanie	Abziehbild	Placa	
2	8002-2690	2	Decal - Terex Logo	Decalcolmanie	Abziehbild	Placa	
3	8002-2681	2	Decal - Terex Logo	Decalcolmanie	Abziehbild	Placa	

C-93037-01.1-B

1

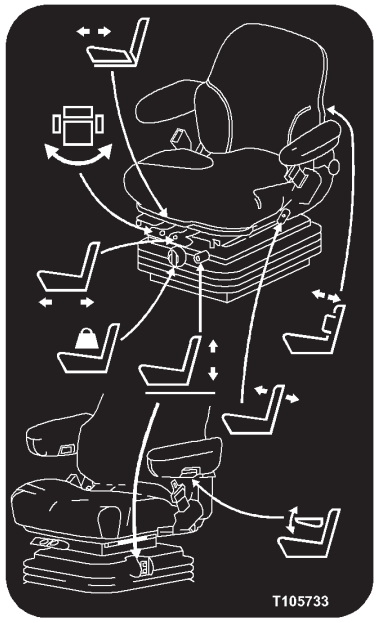

2

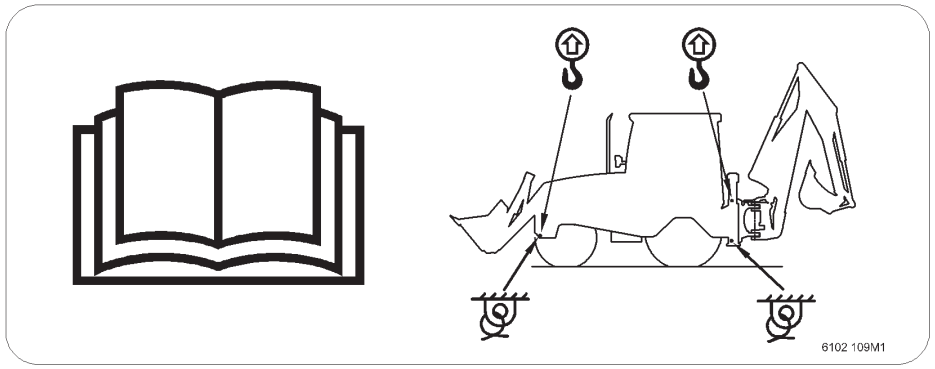

3

4

5

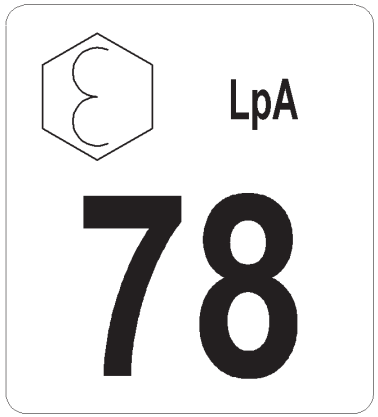

6

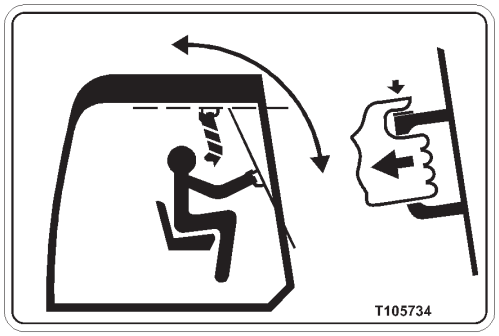

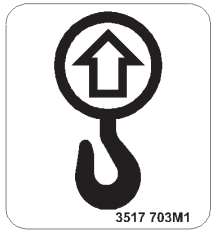

7

8

9

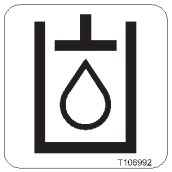

10

11

12

Item	Part No.	Qty.	English	French	German	Spanish	Remarks
1	T105733	1	Decal - Seat Adjust	Adhésif	Aufkleber	Adhesivo	
2	6102109M2	1	Decal - Lifting & Tie Down	Adhésif	Aufkleber	Adhesivo	
3	T116271	1	Decal - Bonnet Unlatch	Adhésif	Aufkleber	Adhesivo	
4	T107000	1	Decal - Hand Throttle	Adhésif	Aufkleber	Adhesivo	
5	6009536M1	1	Decal - Noise 78	Adhésif	Aufkleber	Adhesivo	
6	T105734	1	Decal - Rear Window	Adhésif	Aufkleber	Adhesivo	
7	3517703M1	4	Decal - Lifting	Adhésif	Aufkleber	Adhesivo	
8	3517702M1	4	Decal - Tie Down	Adhésif	Aufkleber	Adhesivo	
9	T106991	1	Decal - Diesel Fuel	Adhésif	Aufkleber	Adhesivo	
10	T106992	1	Decal - Hydraulic Oil	Adhésif	Aufkleber	Adhesivo	
11	6101914M1	1	Decal - Fwd/Rev Switch	Adhésif	Aufkleber	Adhesivo	
12	6101927M1	1	Decal - Diff. Lock	Adhésif	Aufkleber	Adhesivo	

C-93037-02.1-B

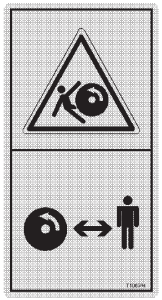
1

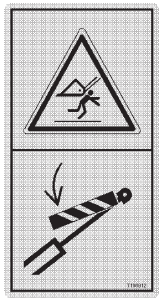
2

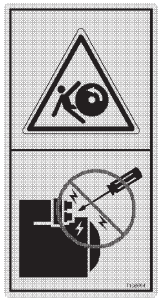
3

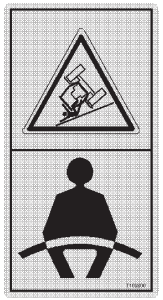
4

5

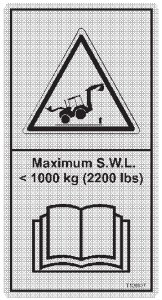

6

7

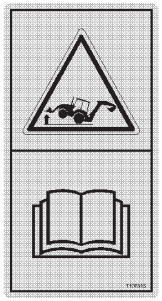
8

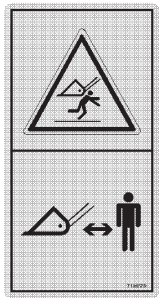
9

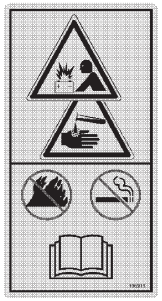
10

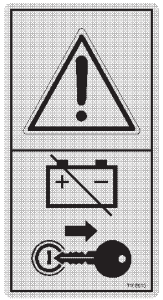
11

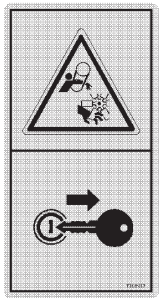
12

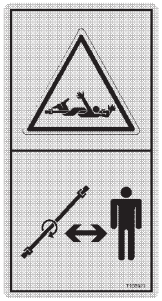
13

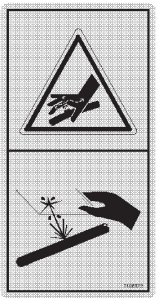
14

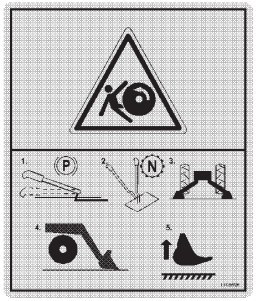

15

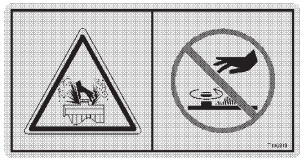
16

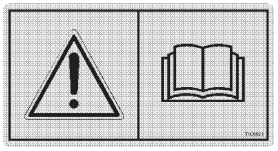
17

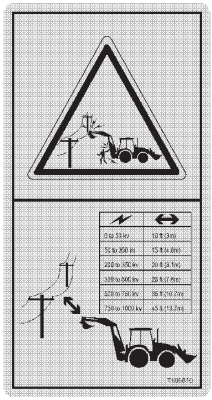
18

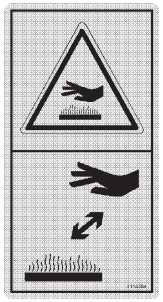
19

Item	Part No.	Qty.	English	French	German	Spanish	Remarks
1	T106594	4	Decal - Keep Away	Adhésif	Aufkleber	Adhesivo	
2	T106812	2	Decal - Safety Strut	Adhésif	Aufkleber	Adhesivo	
3	T106694	1	Decal - Bypass Start	Adhésif	Aufkleber	Adhesivo	
4	T106800	1	Decal - Seat Belt	Adhésif	Aufkleber	Adhesivo	
5	T106687	2	Decal - Crush Hazard	Adhésif	Aufkleber	Adhesivo	
6	T115182	1	Decal - SWL Loader	Adhésif	Aufkleber	Adhesivo	
7	T106798	2	Decal - Crush Hazard	Adhésif	Aufkleber	Adhesivo	
8	T115180	1	Decal - Backhoe Overload	Adhésif	Aufkleber	Adhesivo	
9	T106689	2	Decal - Crush Hazard	Adhésif	Aufkleber	Adhesivo	
10	T106915	1	Decal - Battery Hazard	Adhésif	Aufkleber	Adhesivo	
11	T114900	2	Decal - Isolate Battery	Adhésif	Aufkleber	Adhesivo	
12	T106917	2	Decal - Fan Hazard	Adhésif	Aufkleber	Adhesivo	
13	T106921	2	Decal - Entanglement Hazard	Adhésif	Aufkleber	Adhesivo	
14	T106923	2	Decal - Hydraulic Leaks	Adhésif	Aufkleber	Adhesivo	
15	T106696	1	Decal - Engage Neutral	Adhésif	Aufkleber	Adhesivo	
16	T106919	1	Decal - Radiator Cap	Adhésif	Aufkleber	Adhesivo	
17	T106691	1	Decal - Read OIB	Adhésif	Aufkleber	Adhesivo	
18	T106810	2	Decal - Power Line Hazard	Adhésif	Aufkleber	Adhesivo	
19	T115584	1	Decal - Burn Hazard	Adhésif	Aufkleber	Adhesivo	

C-93037-03.1-A

1

MANUFACTURED AND/OR SOLD UNDER ONE OR MORE OF THE FOLLOWING PATENTS OR DESIGNS AND CORRESPONDING PROTECTION IN OTHER TERRITORIES

PATENTS	DESIGNS
GB2085131	GB1043770
GB2207117	
GB2209060	
EP0298678	

T106994

2

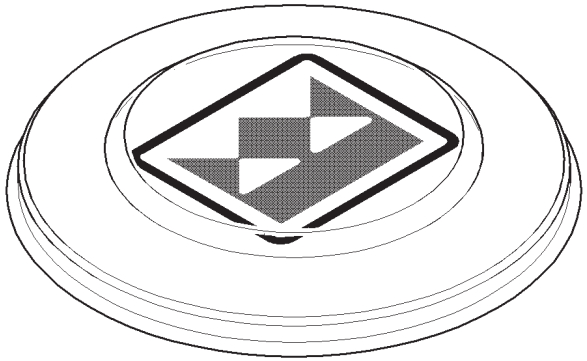

3

Item	Part No.	Qty.	English	French	German	Spanish	Remarks
1	T106994	1	Decal - Patent	Adhésif	Aufkleber	Adhesivo	
2	T101398	1	Steering Wheel Cap	Chapeau	Kappe	Tapa	
3	3516532M1	1	Decal - Serial No. Border	Adhésif	Aufkleber	Adhesivo	

C-93038-01.1-B

1

2

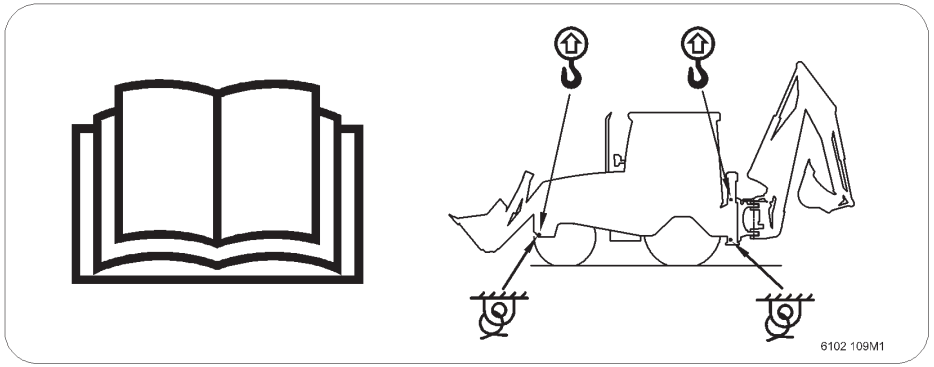

3

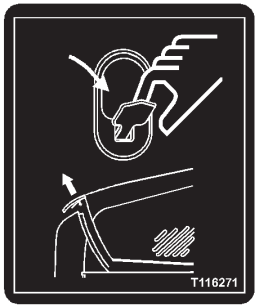

4

5

6

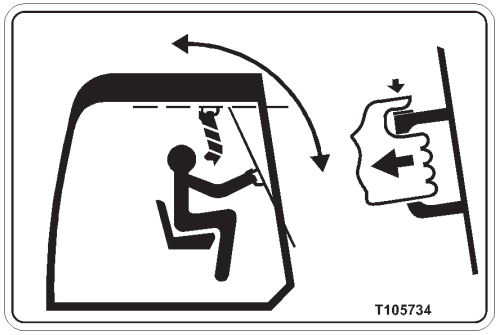

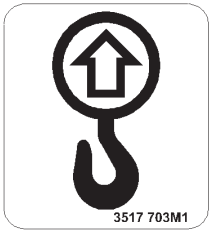

7

8

9

10

11

12

Item	Part No.	Qty.	English	French	German	Spanish	Remarks
1	T105733	1	Decal - Seat Adjust	Adhésif	Aufkleber	Adhesivo	
2	6102109M2	1	Decal - Lifting & Tie Down	Adhésif	Aufkleber	Adhesivo	
3	T116271	1	Decal - Bonnet Unlatch	Adhésif	Aufkleber	Adhesivo	
4	T107000	1	Decal - Hand Throttle	Adhésif	Aufkleber	Adhesivo	
5	6009536M1	1	Decal - Noise 78	Adhésif	Aufkleber	Adhesivo	
6	T105734	1	Decal - Rear Window	Adhésif	Aufkleber	Adhesivo	
7	3517703M1	4	Decal - Lifting	Adhésif	Aufkleber	Adhesivo	
8	3517702M1	4	Decal - Tie Down	Adhésif	Aufkleber	Adhesivo	
9	T106991	1	Decal - Diesel Fuel	Adhésif	Aufkleber	Adhesivo	
10	T106992	1	Decal - Hydraulic Oil	Adhésif	Aufkleber	Adhesivo	
11	6101914M1	1	Decal - Fwd/Rev Switch	Adhésif	Aufkleber	Adhesivo	
12	6101927M1	1	Decal - Diff. Lock	Adhésif	Aufkleber	Adhesivo	

C-93038-02.1-B

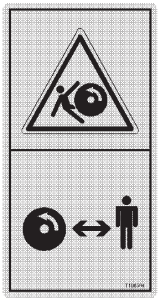
1

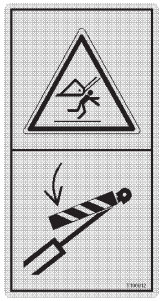
2

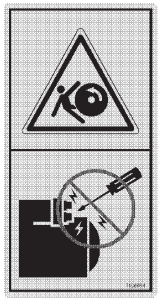
3

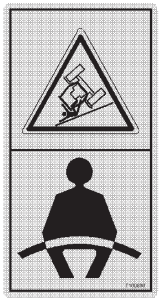
4

5

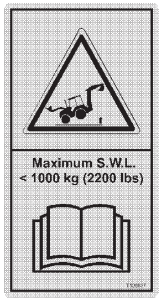

6

7

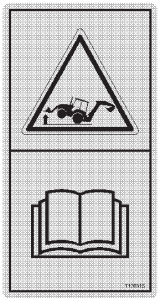
8

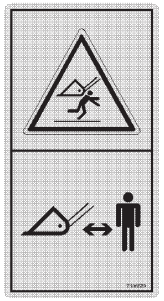
9

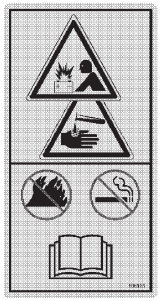
10

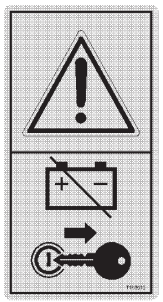
11

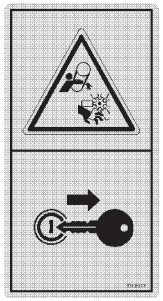
12

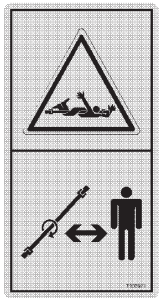
13

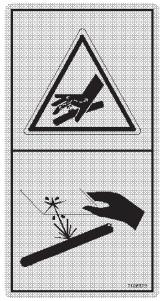
14

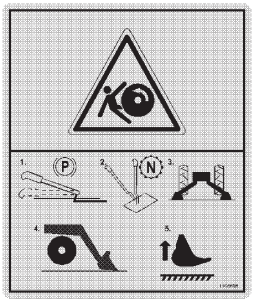
15

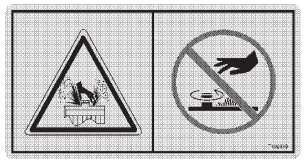
16

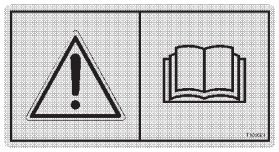
17

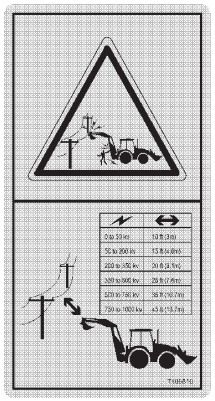
18

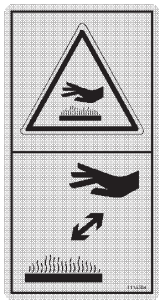
19

Item	Part No.	Qty.	English	French	German	Spanish	Remarks
1	T106594	4	Decal - Keep Away	Adhésif	Aufkleber	Adhesivo	
2	T106812	2	Decal - Safety Strut	Adhésif	Aufkleber	Adhesivo	
3	T106694	1	Decal - Bypass Start	Adhésif	Aufkleber	Adhesivo	
4	T106800	1	Decal - Seat Belt	Adhésif	Aufkleber	Adhesivo	
5	T106687	2	Decal - Crush Hazard	Adhésif	Aufkleber	Adhesivo	
6	T115182	1	Decal - SWL Loader	Adhésif	Aufkleber	Adhesivo	
7	T106798	2	Decal - Crush Hazard	Adhésif	Aufkleber	Adhesivo	
8	T115180	1	Decal - Backhoe Overload	Adhésif	Aufkleber	Adhesivo	
9	T106689	2	Decal - Crush Hazard	Adhésif	Aufkleber	Adhesivo	
10	T106915	1	Decal - Battery Hazard	Adhésif	Aufkleber	Adhesivo	
11	T114900	2	Decal - Isolate Battery	Adhésif	Aufkleber	Adhesivo	
12	T106917	2	Decal - Fan Hazard	Adhésif	Aufkleber	Adhesivo	
13	T106921	2	Decal - Entanglement Hazard	Adhésif	Aufkleber	Adhesivo	
14	T106923	2	Decal - Hydraulic Leaks	Adhésif	Aufkleber	Adhesivo	
15	T106696	1	Decal - Engage Neutral	Adhésif	Aufkleber	Adhesivo	
16	T106919	1	Decal - Radiator Cap	Adhésif	Aufkleber	Adhesivo	
17	T106691	1	Decal - Read OIB	Adhésif	Aufkleber	Adhesivo	
18	T106810	2	Decal - Power Line Hazard	Adhésif	Aufkleber	Adhesivo	
19	T115584	1	Decal - Burn Hazard	Adhésif	Aufkleber	Adhesivo	

C-93038-03.1-A

1

MANUFACTURED AND/OR SOLD UNDER ONE OR MORE OF THE FOLLOWING PATENTS OR DESIGNS AND CORRESPONDING PROTECTION IN OTHER TERRITORIES

PATENTS	DESIGNS
GB2085131	GB1043770
GB2207117	
GB2209060	
EP0298678	

T106994

2

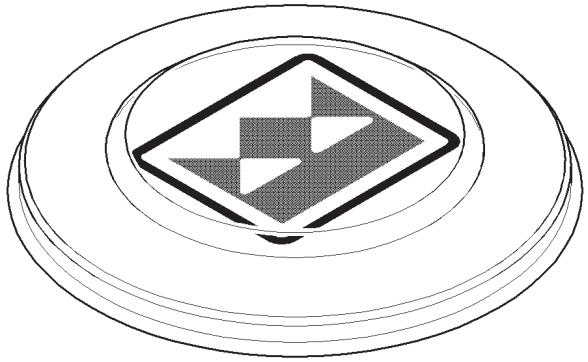

3

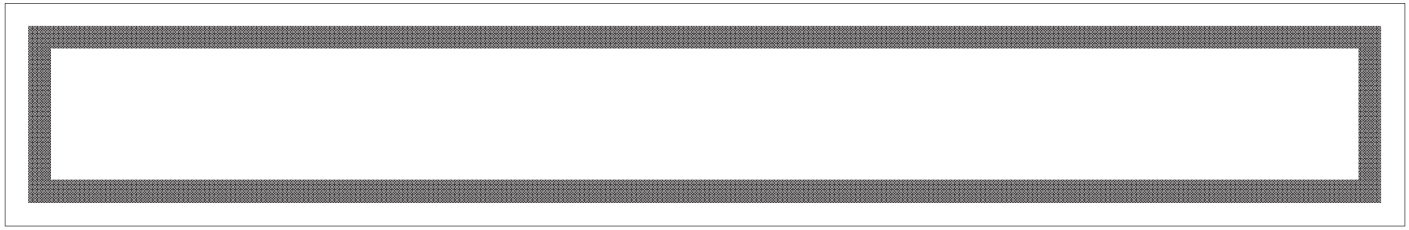

Item	Part No.	Qty.	English	French	German	Spanish	Remarks
1	T106994	1	Decal - Patent	Adhésif	Aufkleber	Adhesivo	
2	T101398	1	Steering Wheel Cap	Chapeau	Kappe	Tapa	
3	3516532M1	1	Decal - Serial No. Border	Adhésif	Aufkleber	Adhesivo	

C-93039-01.1-B

1

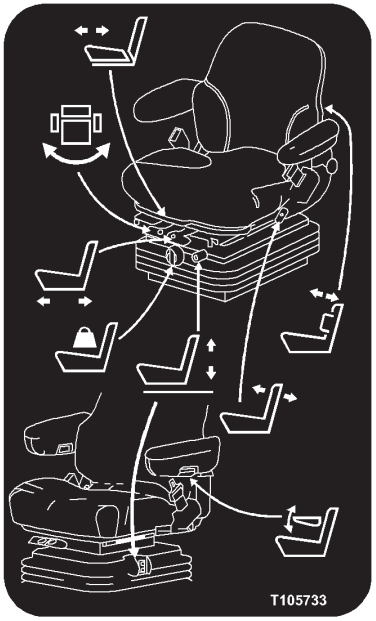

2

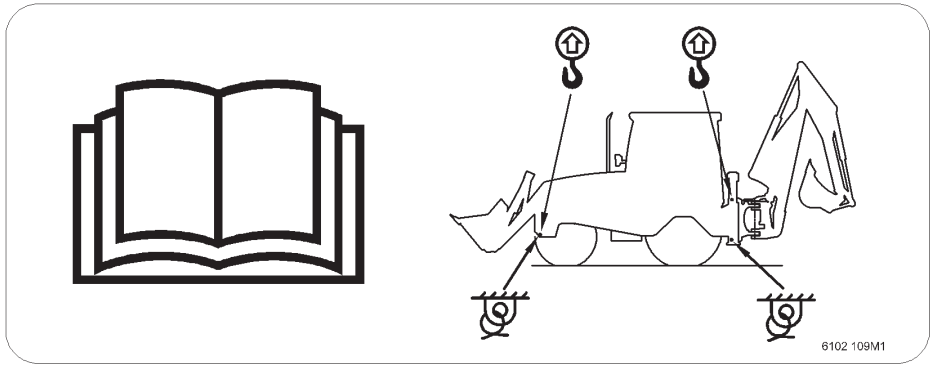

3

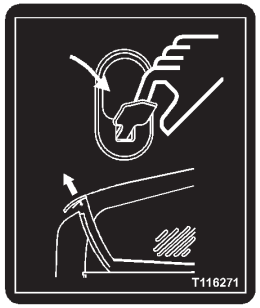

4

5

6

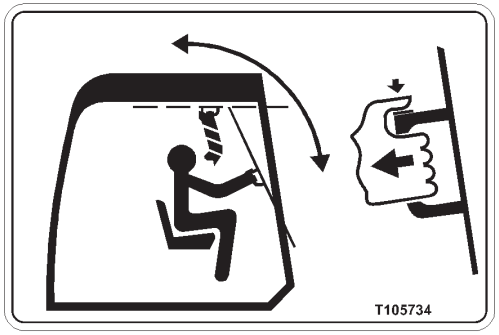

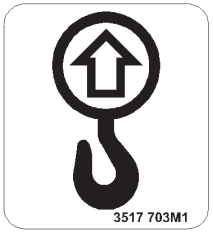

7

8

9

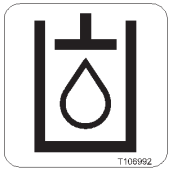

10

11

12

Item	Part No.	Qty.	English	French	German	Spanish	Remarks
1	T105733	1	Decal - Seat Adjust	Adhésif	Aufkleber	Adhesivo	
2	6102109M2	1	Decal - Lifting & Tie Down	Adhésif	Aufkleber	Adhesivo	
3	T116271	1	Decal - Bonnet Unlatch	Adhésif	Aufkleber	Adhesivo	
4	T107000	1	Decal - Hand Throttle	Adhésif	Aufkleber	Adhesivo	
5	6009536M1	1	Decal - Noise 78	Adhésif	Aufkleber	Adhesivo	
6	T105734	1	Decal - Rear Window	Adhésif	Aufkleber	Adhesivo	
7	3517703M1	4	Decal - Lifting	Adhésif	Aufkleber	Adhesivo	
8	3517702M1	4	Decal - Tie Down	Adhésif	Aufkleber	Adhesivo	
9	T106991	1	Decal - Diesel Fuel	Adhésif	Aufkleber	Adhesivo	
10	T106992	1	Decal - Hydraulic Oil	Adhésif	Aufkleber	Adhesivo	
11	6101914M1	1	Decal - Fwd/Rev Switch	Adhésif	Aufkleber	Adhesivo	
12	6101927M1	1	Decal - Diff. Lock	Adhésif	Aufkleber	Adhesivo	

C-93039-02.1-B

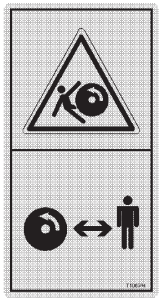
1

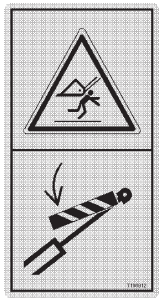
2

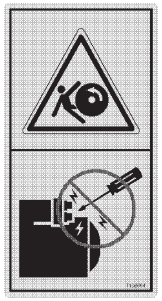
3

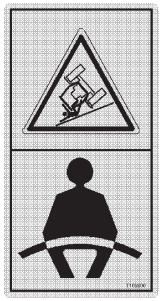
4

5

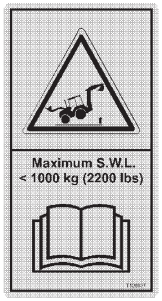

6

7

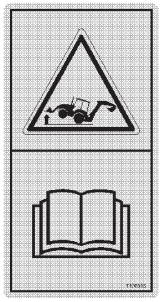
8

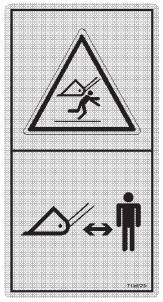
9

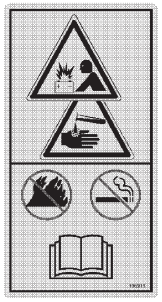
10

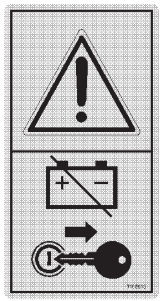
11

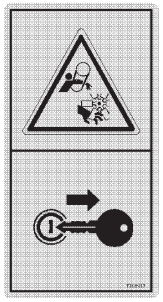
12

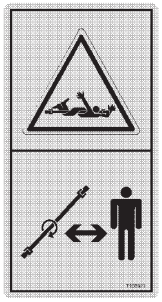
13

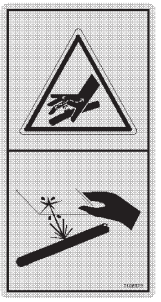
14

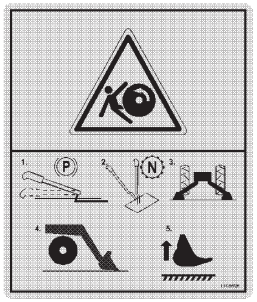
15

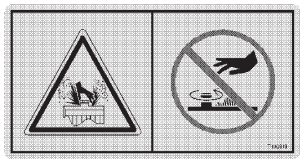
16

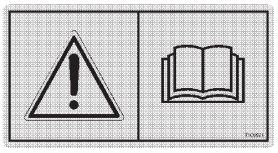
17

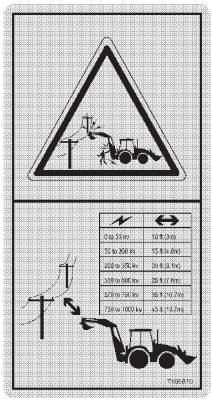
18

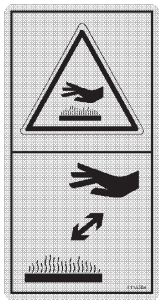
19

Item	Part No.	Qty.	English	French	German	Spanish	Remarks
1	T106594	4	Decal - Keep Away	Adhésif	Aufkleber	Adhesivo	
2	T106812	2	Decal - Safety Strut	Adhésif	Aufkleber	Adhesivo	
3	T106694	1	Decal - Bypass Start	Adhésif	Aufkleber	Adhesivo	
4	T106800	1	Decal - Seat Belt	Adhésif	Aufkleber	Adhesivo	
5	T106687	2	Decal - Crush Hazard	Adhésif	Aufkleber	Adhesivo	
6	T115182	1	Decal - SWL Loader	Adhésif	Aufkleber	Adhesivo	
7	T106798	2	Decal - Crush Hazard	Adhésif	Aufkleber	Adhesivo	
8	T115180	1	Decal - Backhoe Overload	Adhésif	Aufkleber	Adhesivo	
9	T106689	2	Decal - Crush Hazard	Adhésif	Aufkleber	Adhesivo	
10	T106915	1	Decal - Battery Hazard	Adhésif	Aufkleber	Adhesivo	
11	T114900	2	Decal - Isolate Battery	Adhésif	Aufkleber	Adhesivo	
12	T106917	2	Decal - Fan Hazard	Adhésif	Aufkleber	Adhesivo	
13	T106921	2	Decal - Entanglement Hazard	Adhésif	Aufkleber	Adhesivo	
14	T106923	2	Decal - Hydraulic Leaks	Adhésif	Aufkleber	Adhesivo	
15	T106696	1	Decal - Engage Neutral	Adhésif	Aufkleber	Adhesivo	
16	T106919	1	Decal - Radiator Cap	Adhésif	Aufkleber	Adhesivo	
17	T106691	1	Decal - Read OIB	Adhésif	Aufkleber	Adhesivo	
18	T106810	2	Decal - Power Line Hazard	Adhésif	Aufkleber	Adhesivo	
19	T115584	1	Decal - Burn Hazard	Adhésif	Aufkleber	Adhesivo	

C-93039-03.1-A

1

MANUFACTURED AND/OR SOLD UNDER ONE OR MORE OF THE FOLLOWING PATENTS OR DESIGNS AND CORRESPONDING PROTECTION IN OTHER TERRITORIES

PATENTS	DESIGNS
GB2085131	GB1043770
GB2207117	
GB2209060	
EP0298678	

2

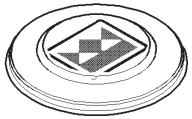

3

4

INSPEKTIONS UND WARTUNGSARBEITEN NUR BEI ABGESTELLTEM MOTOR DURCHFÜHREN

5

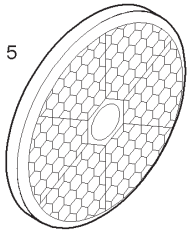

6

7

VOR BEGINN EINER FAHRT AUF OFFENTLICHEN STRASSEN MUSSEN:

- die Schaufel entleert und in Transportstellung gebracht: (Transportstellungsanzeiger am Kühlerschutzrahmen rechts deckungsgleich)
- (bei mechanischer Hydraulikbetätigung) die Bedienungshebel für Hub-und kippzylinder der Schaufel mechanisch verriegelt:
- (bei elektrischer Hydraulikbetätigung) die Hydraulikbedienung durch Stromlosschalten der Steuerrung gesichert:
- die vordere Schaufelkante mit einem Schutz abgedeckt:
- der Heckbagger auf der Führungsschiene nach links bis zum Anschlag versetzt:
- der Baggerarm an das Schwenklager gezogen, sowie nash rechts gegen die Führungsschiene geschwenkt und mittels mechanischer. Sperrvorrichtung gegen Absenken und seitliches Ausschwenken gesichert:
- der Löffelstiel in gesenkter Stellung mit entleertem Löffel und nash innen gerichteten Zähnen an den Baggerarm gekloppt und mittels Kette gesichert:
- bei Ausrustüng mit Teleskoplöffelstiel muß dieser eingezogen und mittels Stechbolzen gegen Ausfahren gesichert:

7518780M1

8

6111055M1

9

6111056M1

10

6111057M1

Item	Part No.	Qty.	English	French	German	Spanish	Remarks
1	T106994	1	Decal - Patent	Adhésif	Aufkleber	Adhesivo	
2	T101398	1	Steering Wheel Cap	Chapeau	Kappe	Tapa	
3	3516532M1	1	Decal - Serial No. Border	Adhésif	Aufkleber	Adhesivo	
4	1731440M1	1	Decal - Maintenance	Adhésif	Aufkleber	Adhesivo	
5	1462768M1	6	Reflector	Catadioptre	Rückstrahler	Reflector	
6	1470972M1	1	Anti Slip Pad	Plaque Antidérapante	Zwischenlage	Cinta Antideslizante	
7	3516760M1	1	Decal - Instructions	Adhésif	Aufkleber	Adhesivo	
8	6111055M1	3	Decal - Speed 20 Kph	Adhésif	Aufkleber	Adhesivo	
9	6111056M1	3	Decal - Speed 35 Kph	Adhésif	Aufkleber	Adhesivo	
10	6111057M1	3	Decal - Speed 40 Kph	Adhésif	Aufkleber	Adhesivo	

C-93040-01.1-B

1

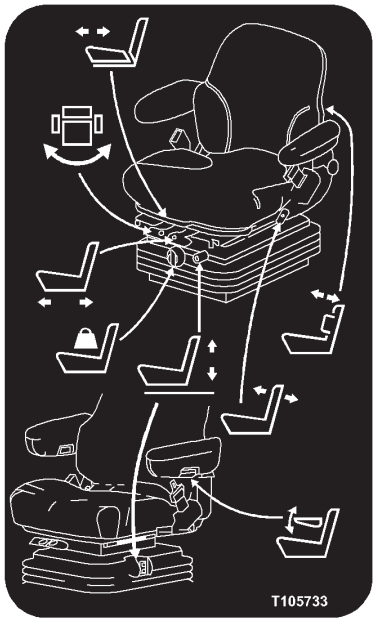

2

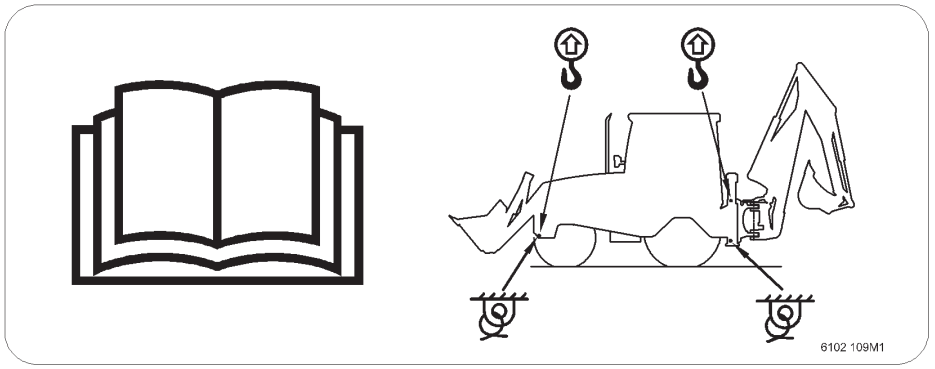

3

4

5

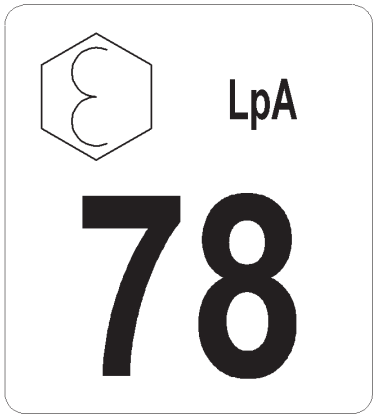

6

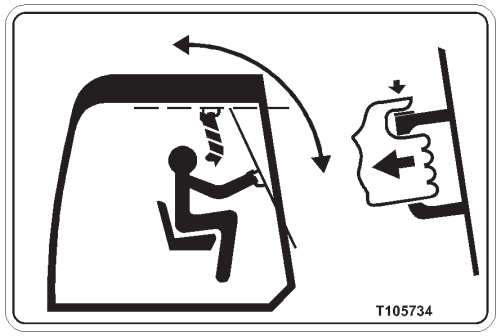

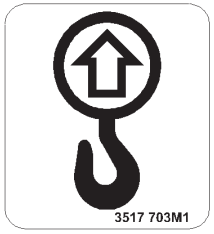

7

8

9

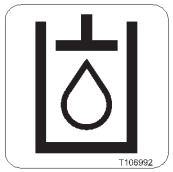

10

11

12

Item	Part No.	Qty.	English	French	German	Spanish	Remarks
1	T105733	1	Decal - Seat Adjust	Adhésif	Aufkleber	Adhesivo	
2	6102109M2	1	Decal - Lifting & Tie Down	Adhésif	Aufkleber	Adhesivo	
3	T116271	1	Decal - Bonnet Unlatch	Adhésif	Aufkleber	Adhesivo	
4	T107000	1	Decal - Hand Throttle	Adhésif	Aufkleber	Adhesivo	
5	6009536M1	1	Decal - Noise 78	Adhésif	Aufkleber	Adhesivo	
6	T105734	1	Decal - Rear Window	Adhésif	Aufkleber	Adhesivo	
7	3517703M1	4	Decal - Lifting	Adhésif	Aufkleber	Adhesivo	
8	3517702M1	4	Decal - Tie Down	Adhésif	Aufkleber	Adhesivo	
9	T106991	1	Decal - Diesel Fuel	Adhésif	Aufkleber	Adhesivo	
10	T106992	1	Decal - Hydraulic Oil	Adhésif	Aufkleber	Adhesivo	
11	6101914M1	1	Decal - Fwd/Rev Switch	Adhésif	Aufkleber	Adhesivo	
12	6101927M1	1	Decal - Diff. Lock	Adhésif	Aufkleber	Adhesivo	

C-93040-02.1-B

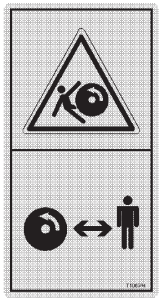
1

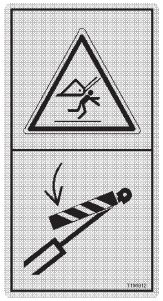
2

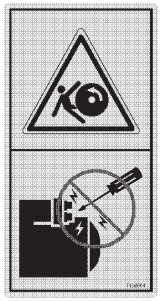
3

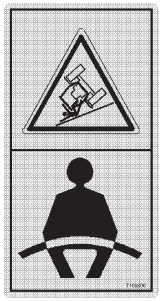
4

5

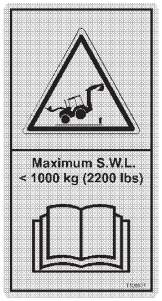

6

7

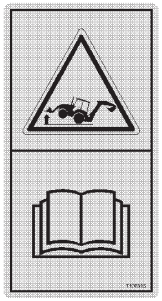
8

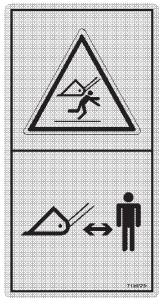
9

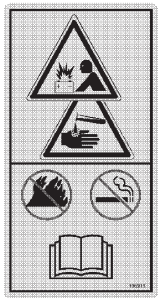
10

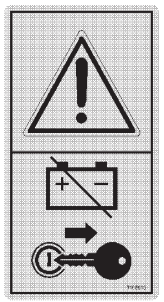
11

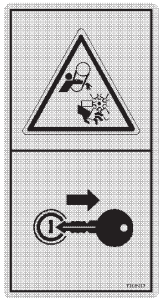
12

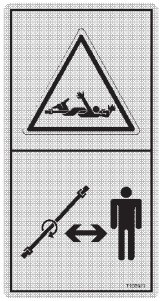
13

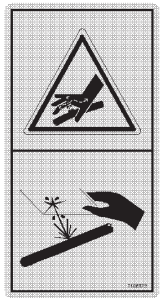
14

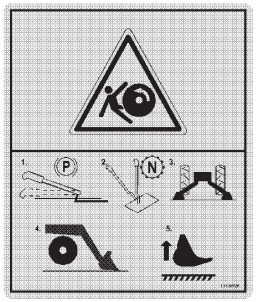
15

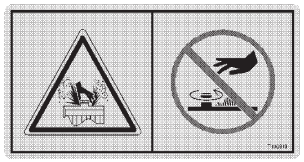
16

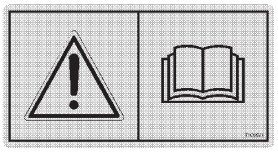
17

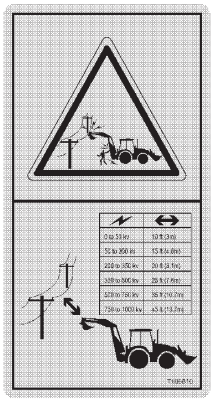
18

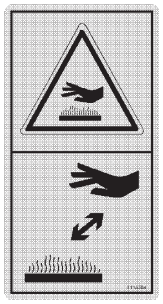
19

Item	Part No.	Qty.	English	French	German	Spanish	Remarks
1	T106594	4	Decal - Keep Away	Adhésif	Aufkleber	Adhesivo	
2	T106812	2	Decal - Safety Strut	Adhésif	Aufkleber	Adhesivo	
3	T106694	1	Decal - Bypass Start	Adhésif	Aufkleber	Adhesivo	
4	T106800	1	Decal - Seat Belt	Adhésif	Aufkleber	Adhesivo	
5	T106687	2	Decal - Crush Hazard	Adhésif	Aufkleber	Adhesivo	
6	T115182	1	Decal - SWL Loader	Adhésif	Aufkleber	Adhesivo	
7	T106798	2	Decal - Crush Hazard	Adhésif	Aufkleber	Adhesivo	
8	T115180	1	Decal - Backhoe Overload	Adhésif	Aufkleber	Adhesivo	
9	T106689	2	Decal - Crush Hazard	Adhésif	Aufkleber	Adhesivo	
10	T106915	1	Decal - Battery Hazard	Adhésif	Aufkleber	Adhesivo	
11	T114900	2	Decal - Isolate Battery	Adhésif	Aufkleber	Adhesivo	
12	T106917	2	Decal - Fan Hazard	Adhésif	Aufkleber	Adhesivo	
13	T106921	2	Decal - Entanglement Hazard	Adhésif	Aufkleber	Adhesivo	
14	T106923	2	Decal - Hydraulic Leaks	Adhésif	Aufkleber	Adhesivo	
15	T106696	1	Decal - Engage Neutral	Adhésif	Aufkleber	Adhesivo	
16	T106919	1	Decal - Radiator Cap	Adhésif	Aufkleber	Adhesivo	
17	T106691	1	Decal - Read OIB	Adhésif	Aufkleber	Adhesivo	
18	T106810	2	Decal - Power Line Hazard	Adhésif	Aufkleber	Adhesivo	
19	T115584	1	Decal - Burn Hazard	Adhésif	Aufkleber	Adhesivo	

C-93040-03.1-A

1

MANUFACTURED AND/OR SOLD UNDER ONE OR MORE OF THE FOLLOWING PATENTS OR DESIGNS AND CORRESPONDING PROTECTION IN OTHER TERRITORIES

PATENTS	DESIGNS
GB2085131	GB1043770
GB2207117	
GB2209060	
EP0298678	

T106994

2

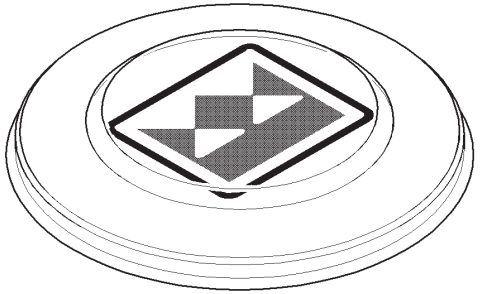

3

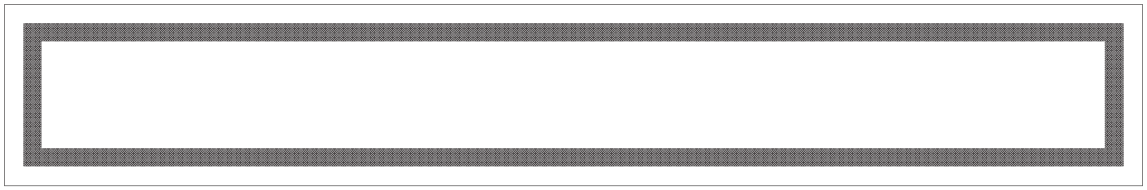

4

$0,95m^{-1}$

6102.158M1

5

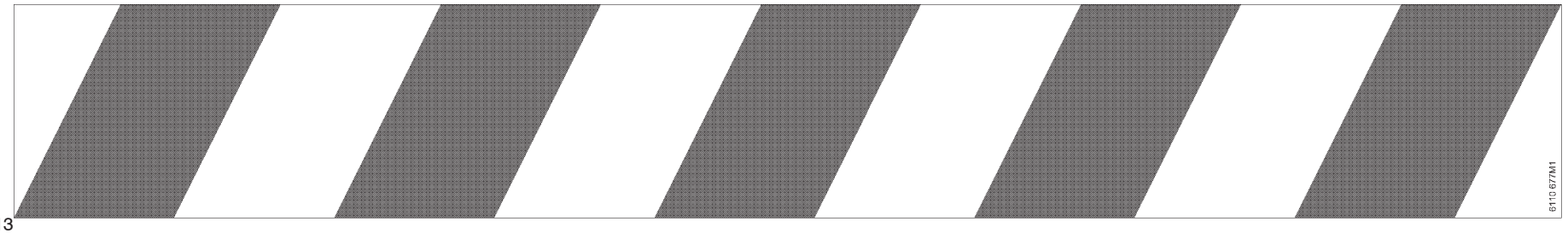

6110.677M1

Item	Part No.	Qty.	English	French	German	Spanish	Remarks
1	T106994	1	Decal - Patent	Adhésif	Aufkleber	Adhesivo	
2	T101398	1	Steering Wheel Cap	Chapeau	Kappe	Tapa	
3	3516532M1	1	Decal - Serial No. Border	Adhésif	Aufkleber	Adhesivo	
4	6102158M1	1	Decal - Light Absorbtion	Adhésif	Aufkleber	Adhesivo	
5	6110677M1	2	Decal - Stripe	Adhésif	Aufkleber	Adhesivo	

C-93041-01.1-B

1

2

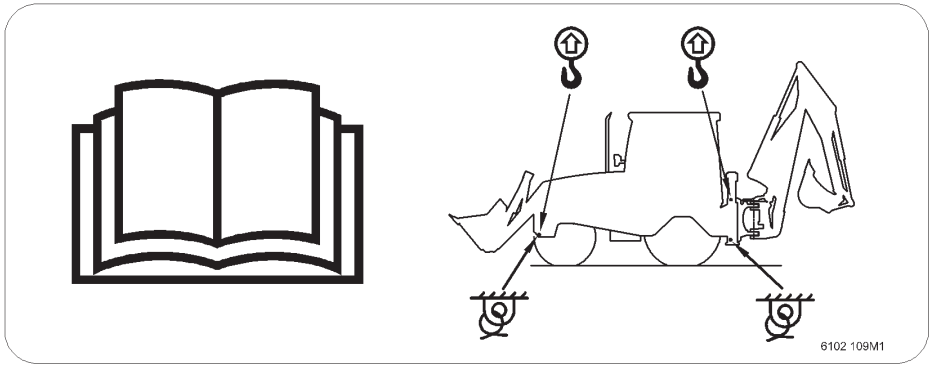

3

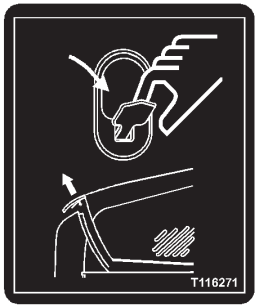

4

5

6

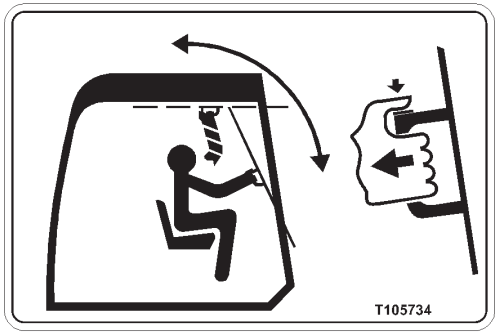

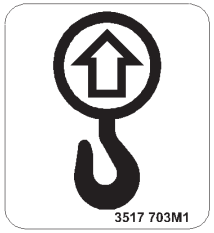

7

8

9

10

11

12

Item	Part No.	Qty.	English	French	German	Spanish	Remarks
1	T105733	1	Decal - Seat Adjust	Adhésif	Aufkleber	Adhesivo	
2	6102109M2	1	Decal - Lifting & Tie Down	Adhésif	Aufkleber	Adhesivo	
3	T116271	1	Decal - Bonnet Unlatch	Adhésif	Aufkleber	Adhesivo	
4	T107000	1	Decal - Hand Throttle	Adhésif	Aufkleber	Adhesivo	
5	6009536M1	1	Decal - Noise 78	Adhésif	Aufkleber	Adhesivo	
6	T105734	1	Decal - Rear Window	Adhésif	Aufkleber	Adhesivo	
7	3517703M1	4	Decal - Lifting	Adhésif	Aufkleber	Adhesivo	
8	3517702M1	4	Decal - Tie Down	Adhésif	Aufkleber	Adhesivo	
9	T106991	1	Decal - Diesel Fuel	Adhésif	Aufkleber	Adhesivo	
10	T106992	1	Decal - Hydraulic Oil	Adhésif	Aufkleber	Adhesivo	
11	6101914M1	1	Decal - Fwd/Rev Switch	Adhésif	Aufkleber	Adhesivo	
12	6101927M1	1	Decal - Diff. Lock	Adhésif	Aufkleber	Adhesivo	

C-93041-02.1-B

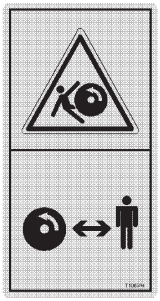
1

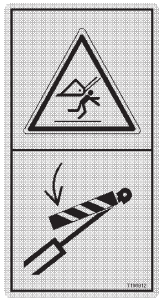
2

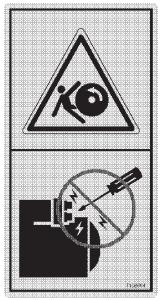
3

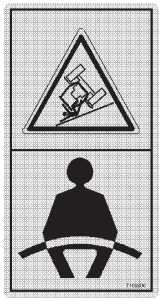
4

5

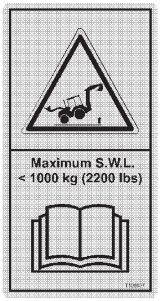

6

7

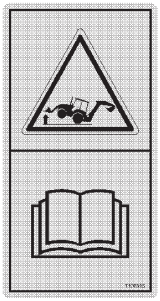
8

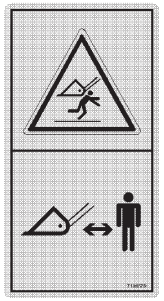
9

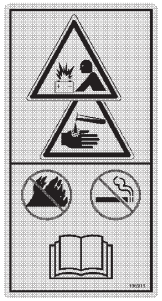
10

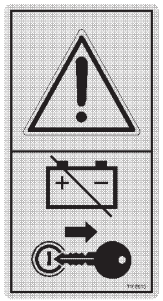
11

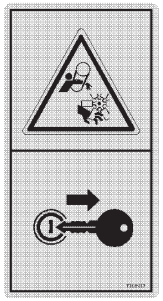
12

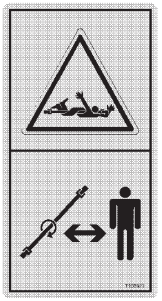
13

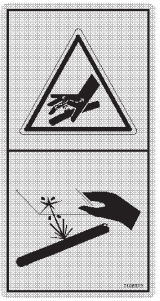
14

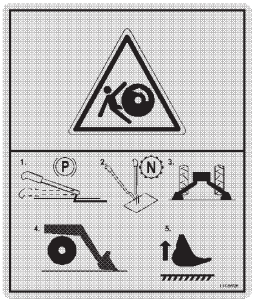
15

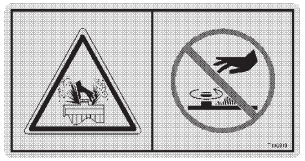
16

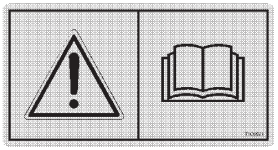
17

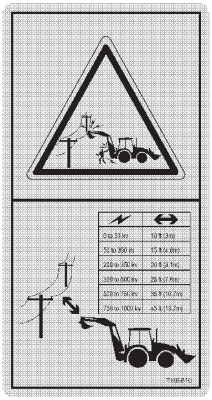
18

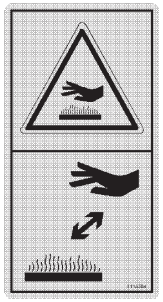
19

Item	Part No.	Qty.	English	French	German	Spanish	Remarks
1	T106594	4	Decal - Keep Away	Adhésif	Aufkleber	Adhesivo	
2	T106812	2	Decal - Safety Strut	Adhésif	Aufkleber	Adhesivo	
3	T106694	1	Decal - Bypass Start	Adhésif	Aufkleber	Adhesivo	
4	T106800	1	Decal - Seat Belt	Adhésif	Aufkleber	Adhesivo	
5	T106687	2	Decal - Crush Hazard	Adhésif	Aufkleber	Adhesivo	
6	T115182	1	Decal - SWL Loader	Adhésif	Aufkleber	Adhesivo	
7	T106798	2	Decal - Crush Hazard	Adhésif	Aufkleber	Adhesivo	
8	T115180	1	Decal - Backhoe Overload	Adhésif	Aufkleber	Adhesivo	
9	T106689	2	Decal - Crush Hazard	Adhésif	Aufkleber	Adhesivo	
10	T106915	1	Decal - Battery Hazard	Adhésif	Aufkleber	Adhesivo	
11	T114900	2	Decal - Isolate Battery	Adhésif	Aufkleber	Adhesivo	
12	T106917	2	Decal - Fan Hazard	Adhésif	Aufkleber	Adhesivo	
13	T106921	2	Decal - Entanglement Hazard	Adhésif	Aufkleber	Adhesivo	
14	T106923	2	Decal - Hydraulic Leaks	Adhésif	Aufkleber	Adhesivo	
15	T106696	1	Decal - Engage Neutral	Adhésif	Aufkleber	Adhesivo	
16	T106919	1	Decal - Radiator Cap	Adhésif	Aufkleber	Adhesivo	
17	T106691	1	Decal - Read OIB	Adhésif	Aufkleber	Adhesivo	
18	T106810	2	Decal - Power Line Hazard	Adhésif	Aufkleber	Adhesivo	
19	T115584	1	Decal - Burn Hazard	Adhésif	Aufkleber	Adhesivo	

C-93041-03.1-A

1

MANUFACTURED AND/OR SOLD UNDER ONE OR MORE OF THE FOLLOWING PATENTS OR DESIGNS AND CORRESPONDING PROTECTION IN OTHER TERRITORIES

PATENTS	DESIGNS
GB2085131	GB1043770
GB2207117	
GB2209060	
EP0298678	

T106994

2

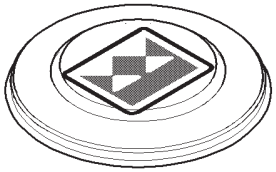

3

4

VOR BEGINN EINER FAHRT AUF OFFENTLICHEN STRASSEN MUSSEN:

- die Schaufel entleert und in Transportstellung gebracht:
  (Transportstellungsanzeiger am Kühlerschutzrahmen rechts deckungsgleich)
- (bei mechanischer Hydraulikbetätigung)
  die Bedienungshebel für Hub-und kippzylinder der Schaufel mechanisch verriegelt:
- (bei elektrischer Hydraulikbetätigung)
  die Hydraulikbedienung durch Stromlosschalten der Steuerrung gesichert:
- die vordere Schaufelkante mit einem Schutz abgedeckt:
- der Heckbagger auf der Führungsschiene nach links bis zum Anschiag versetzt:
- der Baggerarm an das Schwenklager gezogen, sowie nash rechts gegen die Führungsschiene geschwenkt und mittels mechanischer. Sperrvorrichtung gegen Absenken und seitliches Ausschwenken gesichert:
- der Löffelstiel in gesenkter Stellung mit entleertem Löffel und nash innen gerichteten Zähnen an den Baggerarm gekloppt und mittels Kette gesichert:
- bei Ausrustüng mit Teleskoplöffelstiel muß dieser eingezogen und mittels Stechbolzen gegen Ausfahren gesichert:

3516760M1

5

INSPEKTIONS UND
WARTUNGSARBEITEN
NUR BEI
ABGESTELLTEM MOTOR
DURCHFÜHREN

Item	Part No.	Qty.	English	French	German	Spanish	Remarks
1	T106994	1	Decal - Patent	Adhésif	Aufkleber	Adhesivo	
2	T101398	1	Steering Wheel Cap	Chapeau	Kappe	Tapa	
3	3516532M1	1	Decal - Serial No. Border	Adhésif	Aufkleber	Adhesivo	
4	3516760M1	1	Decal - Instructions	Adhésif	Aufkleber	Adhesivo	
5	1731440M1	1	Decal - Maintenance	Adhésif	Aufkleber	Adhesivo	

C-93043-01.1-B

1

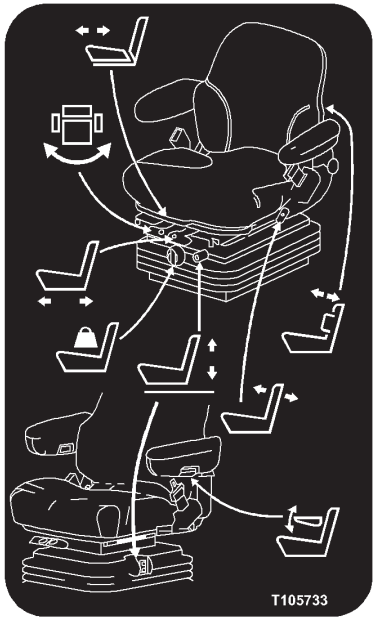

2

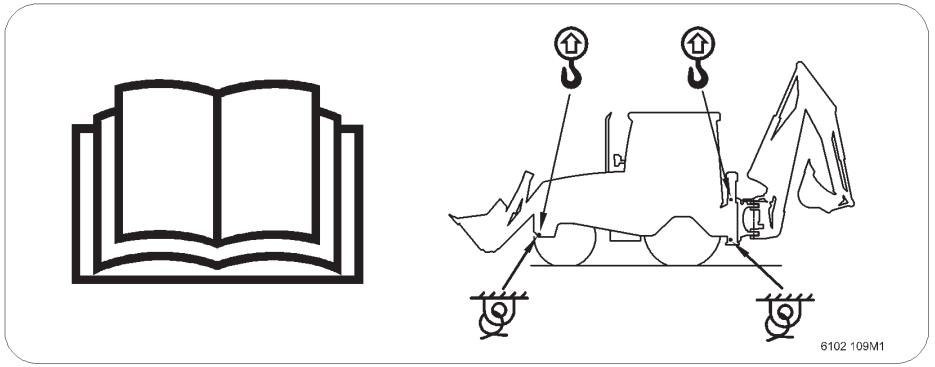

3

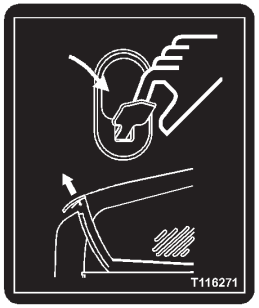

4

5

6

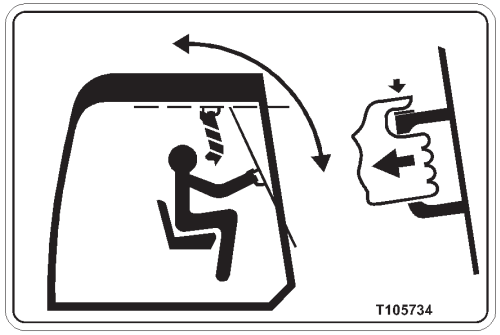

7

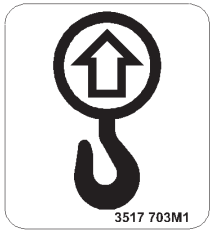

8

9

10

11

12

Item	Part No.	Qty.	English	French	German	Spanish	Remarks
1	T105733	1	Decal - Seat Adjust	Adhésif	Aufkleber	Adhesivo	
2	6102109M2	1	Decal - Lifting & Tie Down	Adhésif	Aufkleber	Adhesivo	
3	T116271	1	Decal - Bonnet Unlatch	Adhésif	Aufkleber	Adhesivo	
4	T107000	1	Decal - Hand Throttle	Adhésif	Aufkleber	Adhesivo	
5	6009536M1	1	Decal - Noise 78	Adhésif	Aufkleber	Adhesivo	
6	T105734	1	Decal - Rear Window	Adhésif	Aufkleber	Adhesivo	
7	3517703M1	4	Decal - Lifting	Adhésif	Aufkleber	Adhesivo	
8	3517702M1	4	Decal - Tie Down	Adhésif	Aufkleber	Adhesivo	
9	T106991	1	Decal - Diesel Fuel	Adhésif	Aufkleber	Adhesivo	
10	T106992	1	Decal - Hydraulic Oil	Adhésif	Aufkleber	Adhesivo	
11	6101914M1	1	Decal - Fwd/Rev Switch	Adhésif	Aufkleber	Adhesivo	
12	6101927M1	1	Decal - Diff. Lock	Adhésif	Aufkleber	Adhesivo	

C-93043-02.1-B

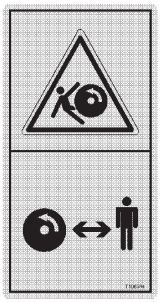
1

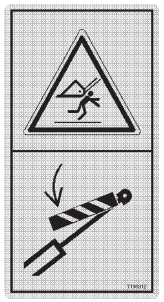
2

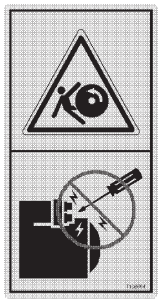
3

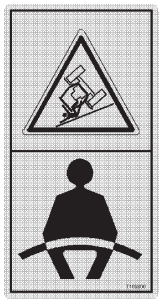
4

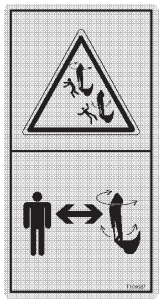
5

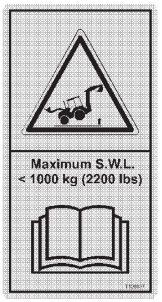

6

7

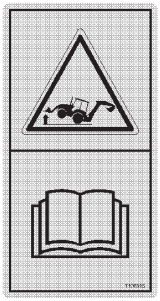
8

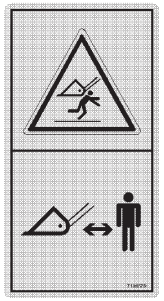
9

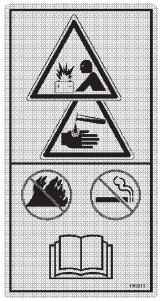
10

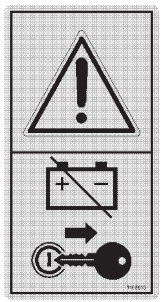
11

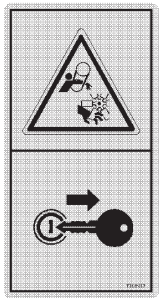
12

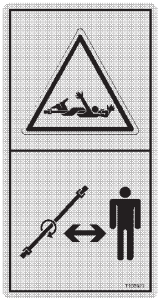
13

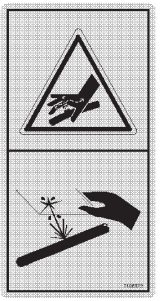
14

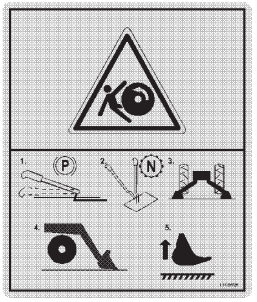
15

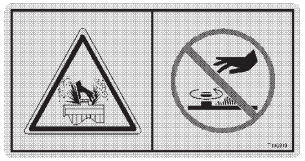
16

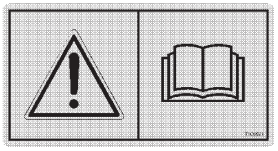
17

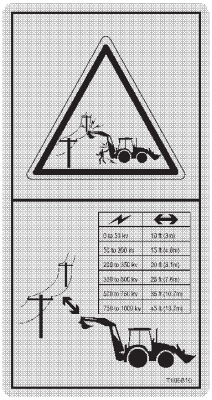
18

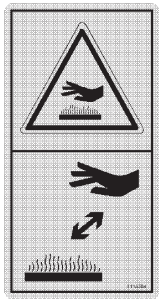
19

Item	Part No.	Qty.	English	French	German	Spanish	Remarks
1	T106594	4	Decal - Keep Away	Adhésif	Aufkleber	Adhesivo	
2	T106812	2	Decal - Safety Strut	Adhésif	Aufkleber	Adhesivo	
3	T106694	1	Decal - Bypass Start	Adhésif	Aufkleber	Adhesivo	
4	T106800	1	Decal - Seat Belt	Adhésif	Aufkleber	Adhesivo	
5	T106687	2	Decal - Crush Hazard	Adhésif	Aufkleber	Adhesivo	
6	T115182	1	Decal - SWL Loader	Adhésif	Aufkleber	Adhesivo	
7	T106798	2	Decal - Crush Hazard	Adhésif	Aufkleber	Adhesivo	
8	T115180	1	Decal - Backhoe Overload	Adhésif	Aufkleber	Adhesivo	
9	T106689	2	Decal - Crush Hazard	Adhésif	Aufkleber	Adhesivo	
10	T106915	1	Decal - Battery Hazard	Adhésif	Aufkleber	Adhesivo	
11	T114900	2	Decal - Isolate Battery	Adhésif	Aufkleber	Adhesivo	
12	T106917	2	Decal - Fan Hazard	Adhésif	Aufkleber	Adhesivo	
13	T106921	2	Decal - Entanglement Hazard	Adhésif	Aufkleber	Adhesivo	
14	T106923	2	Decal - Hydraulic Leaks	Adhésif	Aufkleber	Adhesivo	
15	T106696	1	Decal - Engage Neutral	Adhésif	Aufkleber	Adhesivo	
16	T106919	1	Decal - Radiator Cap	Adhésif	Aufkleber	Adhesivo	
17	T106691	1	Decal - Read OIB	Adhésif	Aufkleber	Adhesivo	
18	T106810	2	Decal - Power Line Hazard	Adhésif	Aufkleber	Adhesivo	
19	T115584	1	Decal - Burn Hazard	Adhésif	Aufkleber	Adhesivo	

C-93043-03.1-A

1

MANUFACTURED AND/OR SOLD UNDER ONE OR MORE OF THE FOLLOWING PATENTS OR DESIGNS AND CORRESPONDING PROTECTION IN OTHER TERRITORIES

PATENTS	DESIGNS
GB2085131	GB1043770
GB2207117	
GB2209060	
EP0298678	

T106994

2

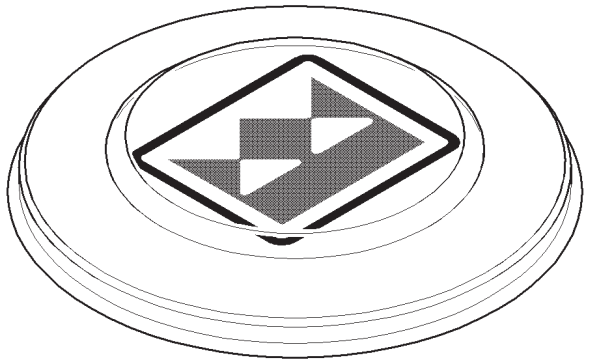

3

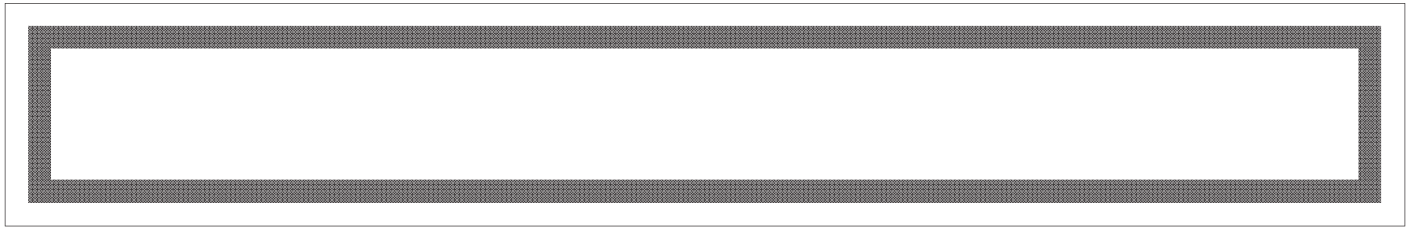

Item	Part No.	Qty.	English	French	German	Spanish	Remarks
1	T106994	1	Decal - Patent	Adhésif	Aufkleber	Adhesivo	
2	T101398	1	Steering Wheel Cap	Chapeau	Kappe	Tapa	
3	3516532M1	1	Decal - Serial No. Border	Adhésif	Aufkleber	Adhesivo	

C-93045-01.1-B

1

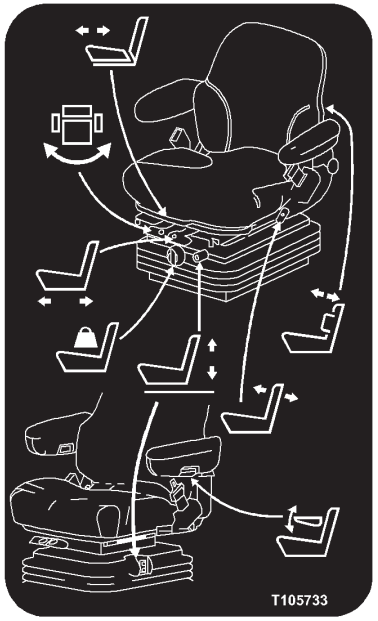

2

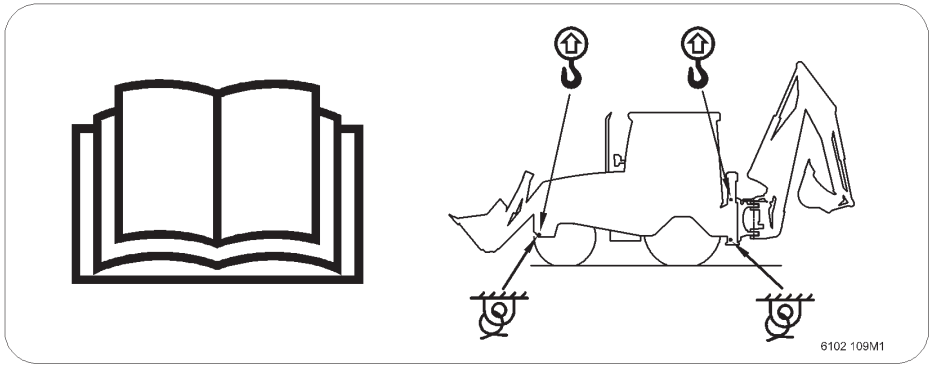

3

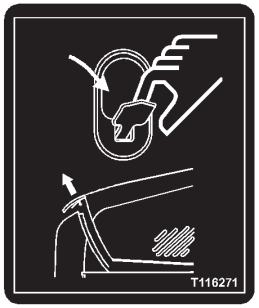

4

5

6

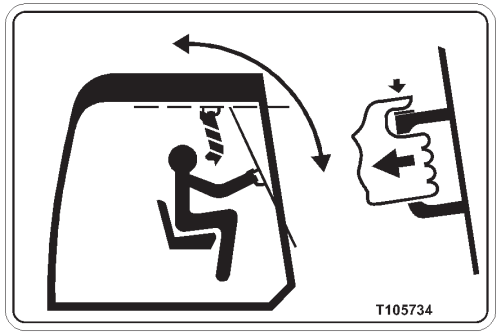

7

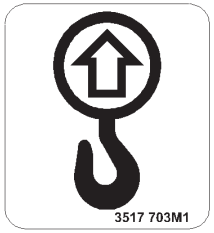

8

9

10

11

12

Item	Part No.	Qty.	English	French	German	Spanish	Remarks
1	T105733	1	Decal - Seat Adjust	Adhésif	Aufkleber	Adhesivo	
2	6102109M2	1	Decal - Lifting & Tie Down	Adhésif	Aufkleber	Adhesivo	
3	T116271	1	Decal - Bonnet Unlatch	Adhésif	Aufkleber	Adhesivo	
4	T107000	1	Decal - Hand Throttle	Adhésif	Aufkleber	Adhesivo	
5	6009536M1	1	Decal - Noise 78	Adhésif	Aufkleber	Adhesivo	
6	T105734	1	Decal - Rear Window	Adhésif	Aufkleber	Adhesivo	
7	3517703M1	4	Decal - Lifting	Adhésif	Aufkleber	Adhesivo	
8	3517702M1	4	Decal - Tie Down	Adhésif	Aufkleber	Adhesivo	
9	T106991	1	Decal - Diesel Fuel	Adhésif	Aufkleber	Adhesivo	
10	T106992	1	Decal - Hydraulic Oil	Adhésif	Aufkleber	Adhesivo	
11	6101914M1	1	Decal - Fwd/Rev Switch	Adhésif	Aufkleber	Adhesivo	
12	6101927M1	1	Decal - Diff. Lock	Adhésif	Aufkleber	Adhesivo	

C-93045-02.1-B

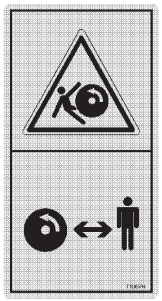
1

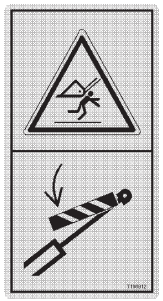
2

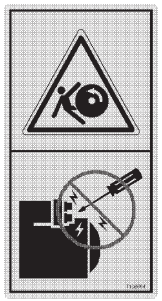
3

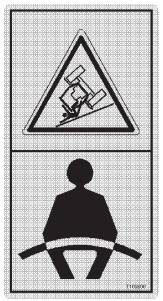
4

5

6

7

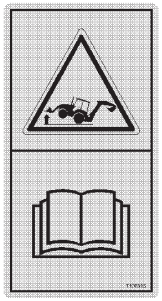
8

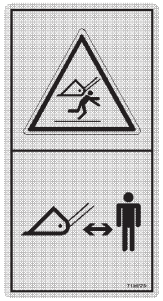
9

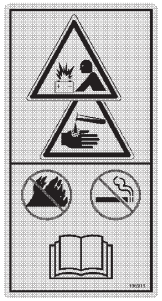
10

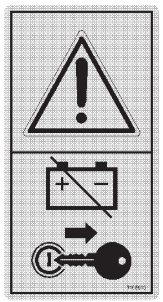
11

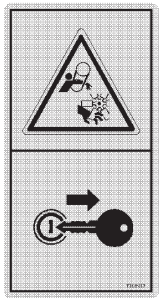
12

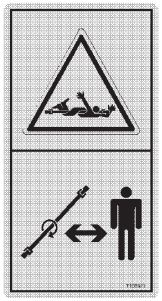
13

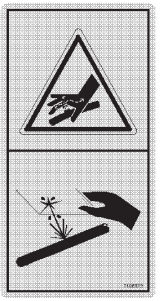
14

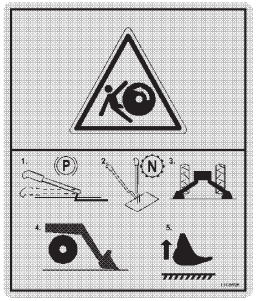
15

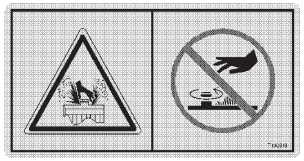
16

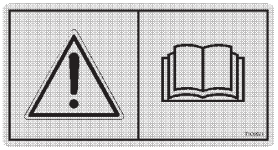
17

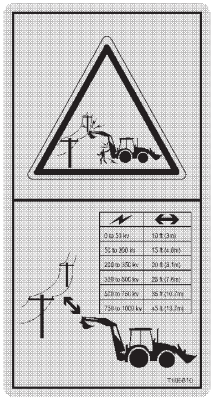
18

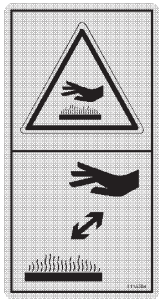
19

Item	Part No.	Qty.	English	French	German	Spanish	Remarks
1	T106594	4	Decal - Keep Away	Adhésif	Aufkleber	Adhesivo	
2	T106812	2	Decal - Safety Strut	Adhésif	Aufkleber	Adhesivo	
3	T106694	1	Decal - Bypass Start	Adhésif	Aufkleber	Adhesivo	
4	T106800	1	Decal - Seat Belt	Adhésif	Aufkleber	Adhesivo	
5	T106687	2	Decal - Crush Hazard	Adhésif	Aufkleber	Adhesivo	
6	T115182	1	Decal - SWL Loader	Adhésif	Aufkleber	Adhesivo	
7	T106798	2	Decal - Crush Hazard	Adhésif	Aufkleber	Adhesivo	
8	T115180	1	Decal - Backhoe Overload	Adhésif	Aufkleber	Adhesivo	
9	T106689	2	Decal - Crush Hazard	Adhésif	Aufkleber	Adhesivo	
10	T106915	1	Decal - Battery Hazard	Adhésif	Aufkleber	Adhesivo	
11	T114900	2	Decal - Isolate Battery	Adhésif	Aufkleber	Adhesivo	
12	T106917	2	Decal - Fan Hazard	Adhésif	Aufkleber	Adhesivo	
13	T106921	2	Decal - Entanglement Hazard	Adhésif	Aufkleber	Adhesivo	
14	T106923	2	Decal - Hydraulic Leaks	Adhésif	Aufkleber	Adhesivo	
15	T106696	1	Decal - Engage Neutral	Adhésif	Aufkleber	Adhesivo	
16	T106919	1	Decal - Radiator Cap	Adhésif	Aufkleber	Adhesivo	
17	T106691	1	Decal - Read OIB	Adhésif	Aufkleber	Adhesivo	
18	T106810	2	Decal - Power Line Hazard	Adhésif	Aufkleber	Adhesivo	
19	T115584	1	Decal - Burn Hazard	Adhésif	Aufkleber	Adhesivo	

C-93045-03.1-A

1

MANUFACTURED AND/OR SOLD UNDER ONE OR MORE OF THE FOLLOWING PATENTS OR DESIGNS AND CORRESPONDING PROTECTION IN OTHER TERRITORIES

PATENTS	DESIGNS
GB2085131	GB1043770
GB2207117	
GB2209060	
EP0298678	

T106994

2

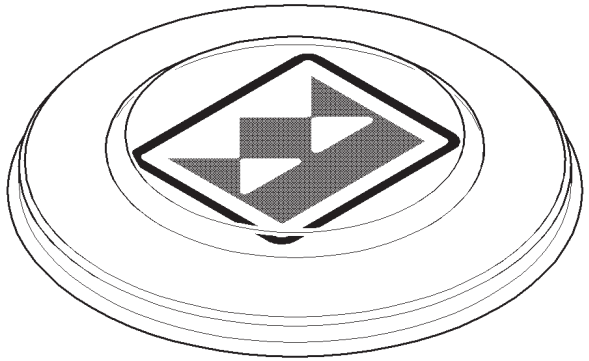

3

Item	Part No.	Qty.	English	French	German	Spanish	Remarks
1	T106994	1	Decal - Patent	Adhésif	Aufkleber	Adhesivo	
2	T101398	1	Steering Wheel Cap	Chapeau	Kappe	Tapa	
3	3516532M1	1	Decal - Serial No. Border	Adhésif	Aufkleber	Adhesivo	

C-93046-01.1-B

1

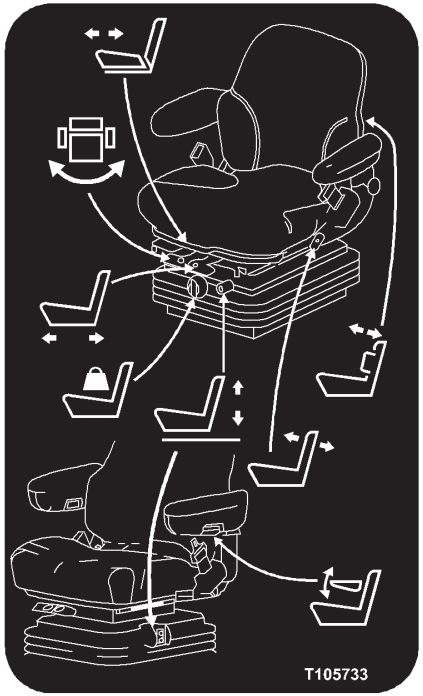

2

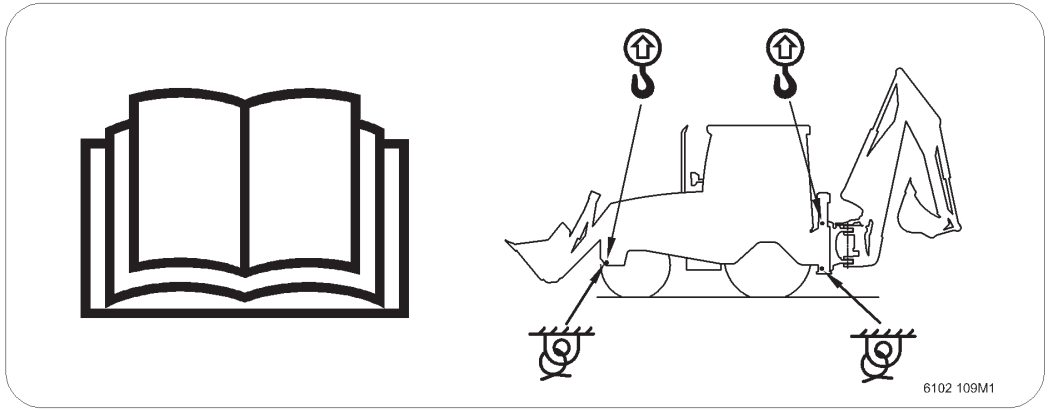

3

4

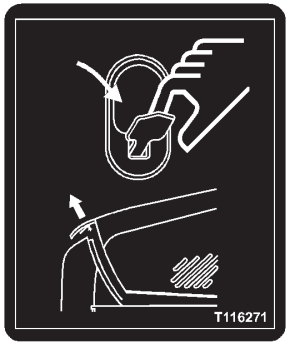

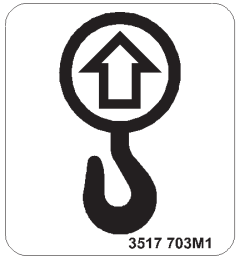

5

6

7

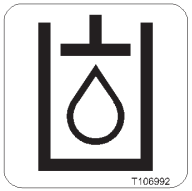

8

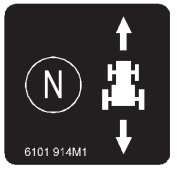

9

10

Item	Part No.	Qty.	English	French	German	Spanish	Remarks
1	T105733	1	Decal - Seat Adjust	Adhésif	Aufkleber	Adhesivo	
2	6102109M2	1	Decal - Lifting & Tie Down	Adhésif	Aufkleber	Adhesivo	
3	T107000	1	Decal - Hand Throttle	Adhésif	Aufkleber	Adhesivo	
4	T116271	1	Decal - Bonnet Unlatch	Adhésif	Aufkleber	Adhesivo	
5	3517703M1	4	Decal - Lifting	Adhésif	Aufkleber	Adhesivo	
6	3517702M1	4	Decal - Tie Down	Adhésif	Aufkleber	Adhesivo	
7	T106991	1	Decal - Diesel Fuel	Adhésif	Aufkleber	Adhesivo	
8	T106992	1	Decal - Hydraulic Oil	Adhésif	Aufkleber	Adhesivo	
9	6101914M1	1	Decal - Fwd/Rev Switch	Adhésif	Aufkleber	Adhesivo	
10	6101927M1	1	Decal - Diff. Lock	Adhésif	Aufkleber	Adhesivo	

C-93046-02.1-B

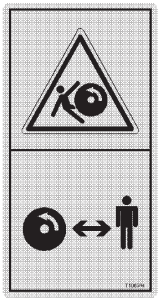
1

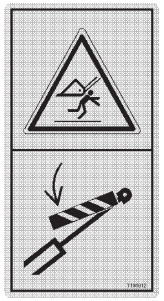
2

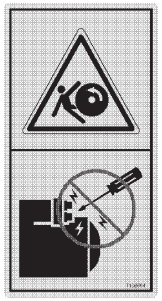
3

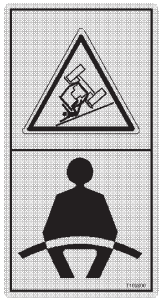
4

5

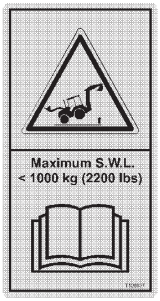

6

7

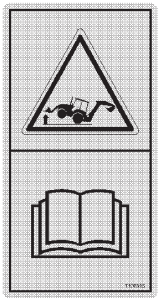
8

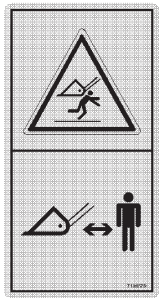
9

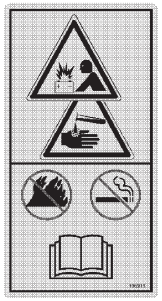
10

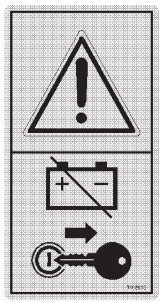
11

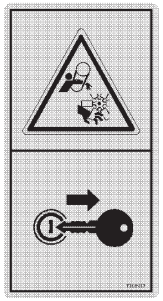
12

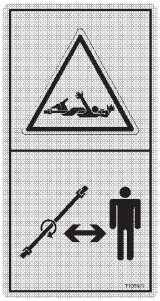
13

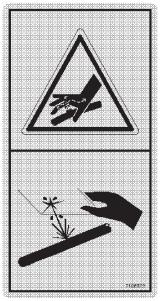
14

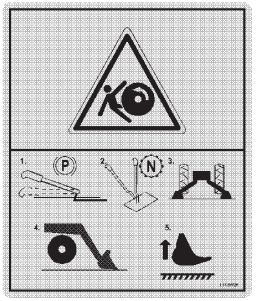
15

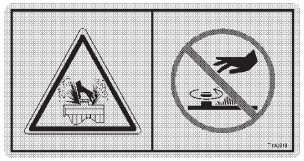
16

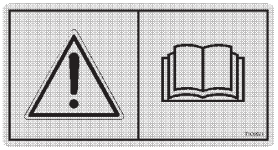
17

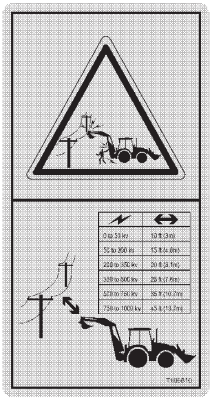
18

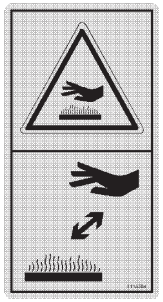
19

Item	Part No.	Qty.	English	French	German	Spanish	Remarks
1	T106594	4	Decal - Keep Away	Adhésif	Aufkleber	Adhesivo	
2	T106812	2	Decal - Safety Strut	Adhésif	Aufkleber	Adhesivo	
3	T106694	1	Decal - Bypass Start	Adhésif	Aufkleber	Adhesivo	
4	T106800	1	Decal - Seat Belt	Adhésif	Aufkleber	Adhesivo	
5	T106687	2	Decal - Crush Hazard	Adhésif	Aufkleber	Adhesivo	
6	T115182	1	Decal - SWL Loader	Adhésif	Aufkleber	Adhesivo	
7	T106798	2	Decal - Crush Hazard	Adhésif	Aufkleber	Adhesivo	
8	T115180	1	Decal - Backhoe Overload	Adhésif	Aufkleber	Adhesivo	
9	T106689	2	Decal - Crush Hazard	Adhésif	Aufkleber	Adhesivo	
10	T106915	1	Decal - Battery Hazard	Adhésif	Aufkleber	Adhesivo	
11	T114900	2	Decal - Isolate Battery	Adhésif	Aufkleber	Adhesivo	
12	T106917	2	Decal - Fan Hazard	Adhésif	Aufkleber	Adhesivo	
13	T106921	2	Decal - Entanglement Hazard	Adhésif	Aufkleber	Adhesivo	
14	T106923	2	Decal - Hydraulic Leaks	Adhésif	Aufkleber	Adhesivo	
15	T106696	1	Decal - Engage Neutral	Adhésif	Aufkleber	Adhesivo	
16	T106919	1	Decal - Radiator Cap	Adhésif	Aufkleber	Adhesivo	
17	T106691	1	Decal - Read OIB	Adhésif	Aufkleber	Adhesivo	
18	T106810	2	Decal - Power Line Hazard	Adhésif	Aufkleber	Adhesivo	
19	T115584	1	Decal - Burn Hazard	Adhésif	Aufkleber	Adhesivo	

C-93046-03.1-A

1

MANUFACTURED AND/OR SOLD UNDER ONE OR MORE OF THE FOLLOWING PATENTS OR DESIGNS AND CORRESPONDING PROTECTION IN OTHER TERRITORIES

PATENTS	DESIGNS
GB2085131	GB1043770
GB2207117	
GB2209060	
EP0298678	

T106994

2

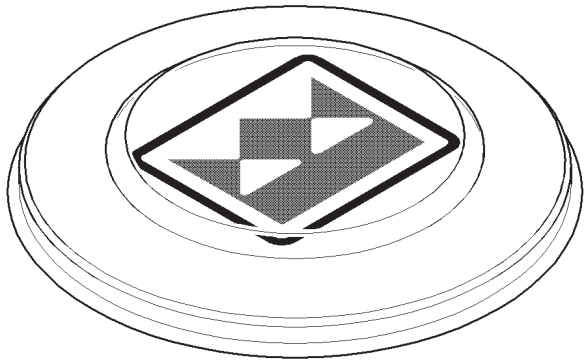

3

Item	Part No.	Qty.	English	French	German	Spanish	Remarks
1	T106994	1	Decal - Patent	Adhésif	Aufkleber	Adhesivo	
2	T101398	1	Steering Wheel Cap	Chapeau	Kappe	Tapa	
3	3516532M1	1	Decal - Serial No. Border	Adhésif	Aufkleber	Adhesivo	

C-93047-01.1-B

1

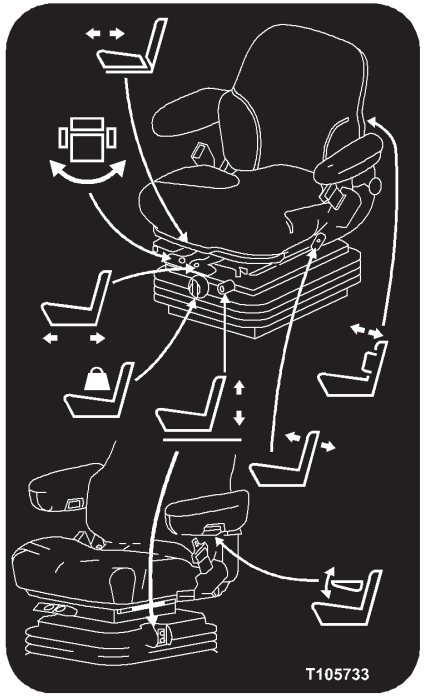

2

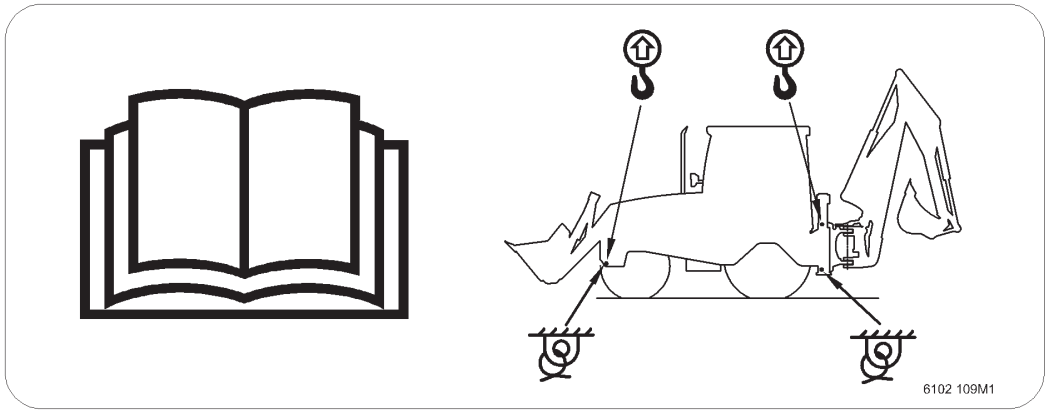

3

4

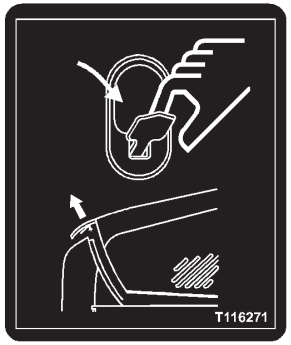

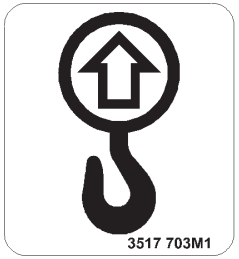

5

6

7

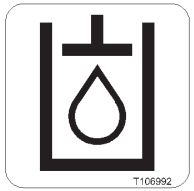

8

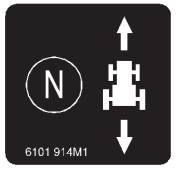

9

10

Item	Part No.	Qty.	English	French	German	Spanish	Remarks
1	T105733	1	Decal - Seat Adjust	Adhésif	Aufkleber	Adhesivo	
2	6102109M2	1	Decal - Lifting & Tie Down	Adhésif	Aufkleber	Adhesivo	
3	T107000	1	Decal - Hand Throttle	Adhésif	Aufkleber	Adhesivo	
4	T116271	1	Decal - Bonnet Unlatch	Adhésif	Aufkleber	Adhesivo	
5	3517703M1	4	Decal - Lifting	Adhésif	Aufkleber	Adhesivo	
6	3517702M1	4	Decal - Tie Down	Adhésif	Aufkleber	Adhesivo	
7	T106991	1	Decal - Diesel Fuel	Adhésif	Aufkleber	Adhesivo	
8	T106992	1	Decal - Hydraulic Oil	Adhésif	Aufkleber	Adhesivo	
9	6101914M1	1	Decal - Fwd/Rev Switch	Adhésif	Aufkleber	Adhesivo	
10	6101927M1	1	Decal - Diff. Lock	Adhésif	Aufkleber	Adhesivo	

C-93047-02.1-B

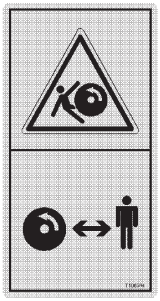
1

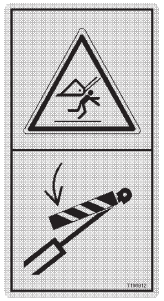
2

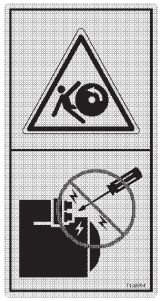
3

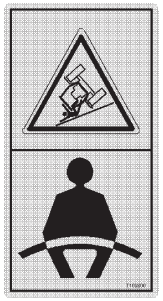
4

5

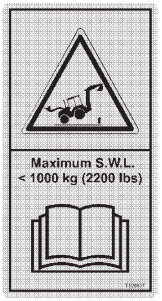

6

7

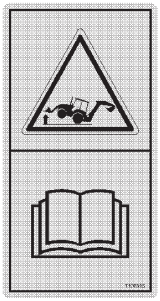
8

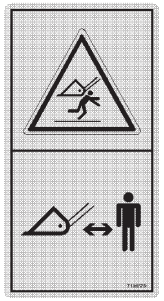
9

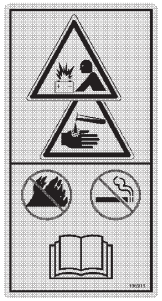
10

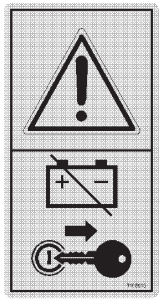
11

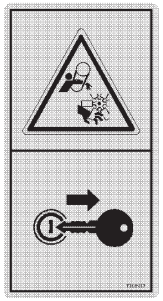
12

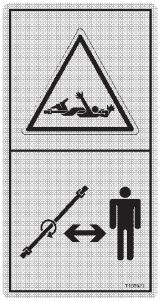
13

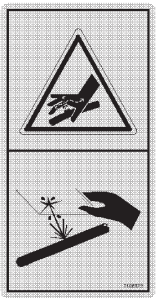
14

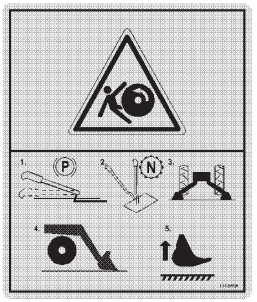
15

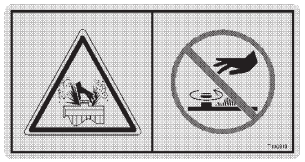
16

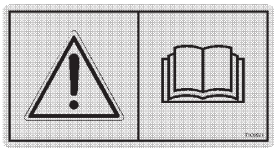
17

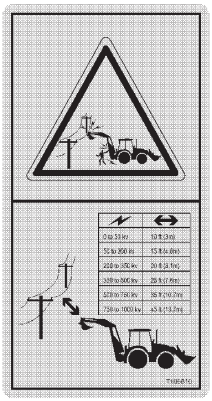
18

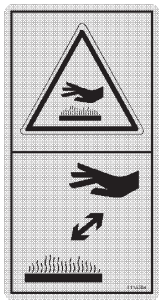
19

Item	Part No.	Qty.	English	French	German	Spanish	Remarks
1	T106594	4	Decal - Keep Away	Adhésif	Aufkleber	Adhesivo	
2	T106812	2	Decal - Safety Strut	Adhésif	Aufkleber	Adhesivo	
3	T106694	1	Decal - Bypass Start	Adhésif	Aufkleber	Adhesivo	
4	T106800	1	Decal - Seat Belt	Adhésif	Aufkleber	Adhesivo	
5	T106687	2	Decal - Crush Hazard	Adhésif	Aufkleber	Adhesivo	
6	T115182	1	Decal - SWL Loader	Adhésif	Aufkleber	Adhesivo	
7	T106798	2	Decal - Crush Hazard	Adhésif	Aufkleber	Adhesivo	
8	T115180	1	Decal - Backhoe Overload	Adhésif	Aufkleber	Adhesivo	
9	T106689	2	Decal - Crush Hazard	Adhésif	Aufkleber	Adhesivo	
10	T106915	1	Decal - Battery Hazard	Adhésif	Aufkleber	Adhesivo	
11	T114900	2	Decal - Isolate Battery	Adhésif	Aufkleber	Adhesivo	
12	T106917	2	Decal - Fan Hazard	Adhésif	Aufkleber	Adhesivo	
13	T106921	2	Decal - Entanglement Hazard	Adhésif	Aufkleber	Adhesivo	
14	T106923	2	Decal - Hydraulic Leaks	Adhésif	Aufkleber	Adhesivo	
15	T106696	1	Decal - Engage Neutral	Adhésif	Aufkleber	Adhesivo	
16	T106919	1	Decal - Radiator Cap	Adhésif	Aufkleber	Adhesivo	
17	T106691	1	Decal - Read OIB	Adhésif	Aufkleber	Adhesivo	
18	T106810	2	Decal - Power Line Hazard	Adhésif	Aufkleber	Adhesivo	
19	T115584	1	Decal - Burn Hazard	Adhésif	Aufkleber	Adhesivo	

C-93047-03.1-A

1

MANUFACTURED AND/OR SOLD UNDER ONE OR MORE OF THE FOLLOWING PATENTS OR DESIGNS AND CORRESPONDING PROTECTION IN OTHER TERRITORIES

PATENTS	DESIGNS
GB2085131	GB1043770
GB2207117	
GB2209060	
EP0298678	

T106994

2

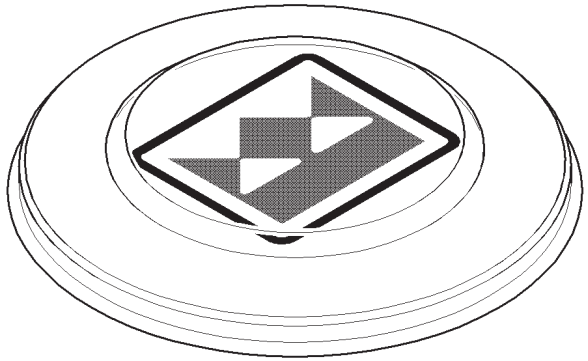

3

Item	Part No.	Qty.	English	French	German	Spanish	Remarks
1	T106994	1	Decal - Patent	Adhésif	Aufkleber	Adhesivo	
2	T101398	1	Steering Wheel Cap	Chapeau	Kappe	Tapa	
3	3516532M1	1	Decal - Serial No. Border	Adhésif	Aufkleber	Adhesivo	

C-93048-01.1-B

1

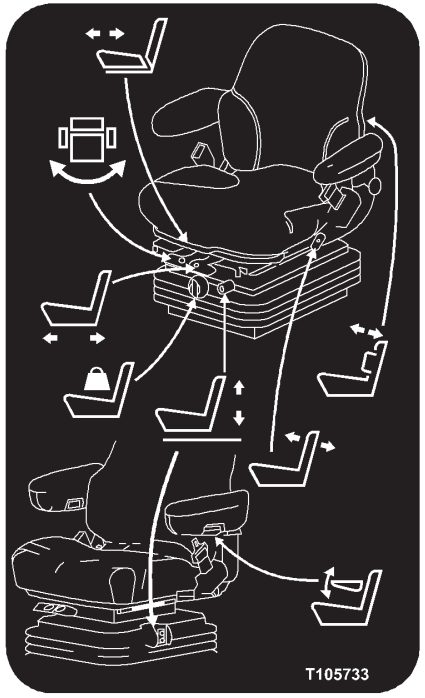

2

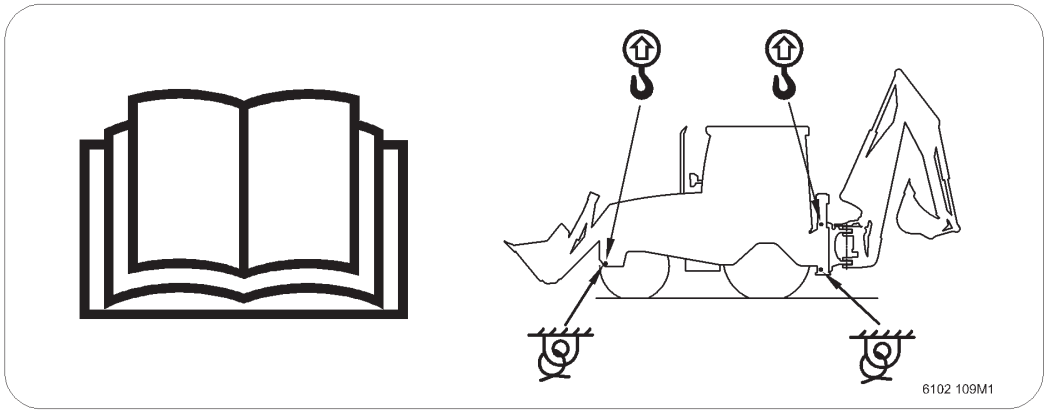

3

4

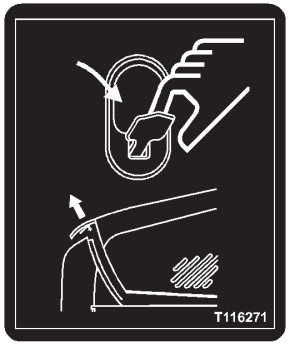

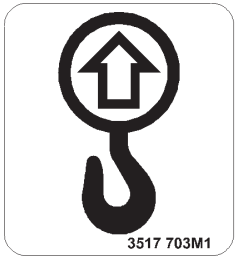

5

6

7

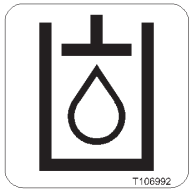

8

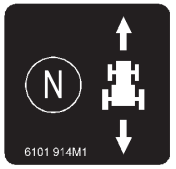

9

10

Item	Part No.	Qty.	English	French	German	Spanish	Remarks
1	T105733	1	Decal - Seat Adjust	Adhésif	Aufkleber	Adhesivo	
2	6102109M2	1	Decal - Lifting & Tie Down	Adhésif	Aufkleber	Adhesivo	
3	T107000	1	Decal - Hand Throttle	Adhésif	Aufkleber	Adhesivo	
4	T116271	1	Decal - Bonnet Unlatch	Adhésif	Aufkleber	Adhesivo	
5	3517703M1	4	Decal - Lifting	Adhésif	Aufkleber	Adhesivo	
6	3517702M1	4	Decal - Tie Down	Adhésif	Aufkleber	Adhesivo	
7	T106991	1	Decal - Diesel Fuel	Adhésif	Aufkleber	Adhesivo	
8	T106992	1	Decal - Hydraulic Oil	Adhésif	Aufkleber	Adhesivo	
9	6101914M1	1	Decal - Fwd/Rev Switch	Adhésif	Aufkleber	Adhesivo	
10	6101927M1	1	Decal - Diff. Lock	Adhésif	Aufkleber	Adhesivo	

C-93048-02.1-B

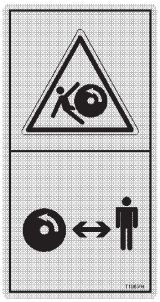
1

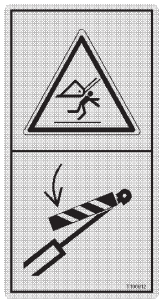
2

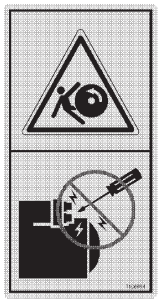
3

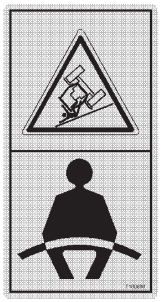
4

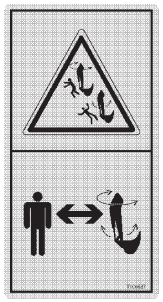
5

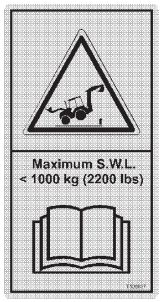

6

7

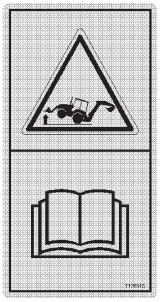
8

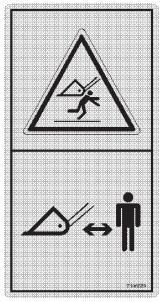
9

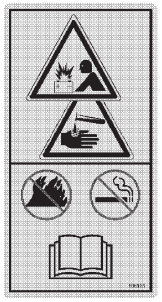
10

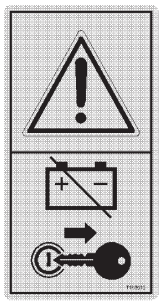
11

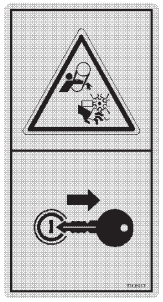
12

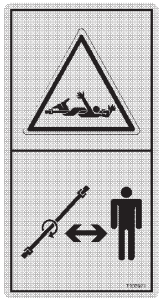
13

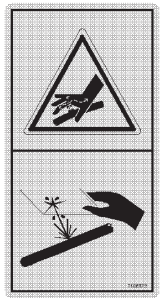
14

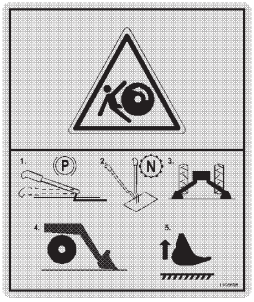
15

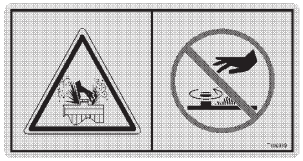
16

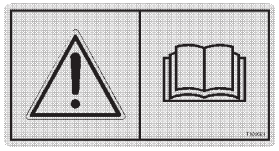
17

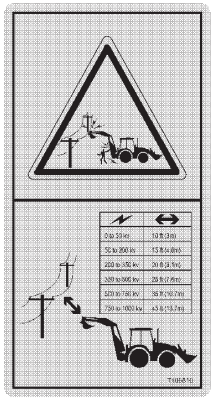
18

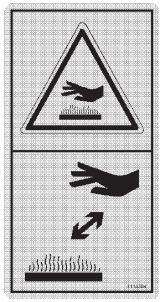
19

Item	Part No.	Qty.	English	French	German	Spanish	Remarks
1	T106594	4	Decal - Keep Away	Adhésif	Aufkleber	Adhesivo	
2	T106812	2	Decal - Safety Strut	Adhésif	Aufkleber	Adhesivo	
3	T106694	1	Decal - Bypass Start	Adhésif	Aufkleber	Adhesivo	
4	T106800	1	Decal - Seat Belt	Adhésif	Aufkleber	Adhesivo	
5	T106687	2	Decal - Crush Hazard	Adhésif	Aufkleber	Adhesivo	
6	T115182	1	Decal - SWL Loader	Adhésif	Aufkleber	Adhesivo	
7	T106798	2	Decal - Crush Hazard	Adhésif	Aufkleber	Adhesivo	
8	T115180	1	Decal - Backhoe Overload	Adhésif	Aufkleber	Adhesivo	
9	T106689	2	Decal - Crush Hazard	Adhésif	Aufkleber	Adhesivo	
10	T106915	1	Decal - Battery Hazard	Adhésif	Aufkleber	Adhesivo	
11	T114900	2	Decal - Isolate Battery	Adhésif	Aufkleber	Adhesivo	
12	T106917	2	Decal - Fan Hazard	Adhésif	Aufkleber	Adhesivo	
13	T106921	2	Decal - Entanglement Hazard	Adhésif	Aufkleber	Adhesivo	
14	T106923	2	Decal - Hydraulic Leaks	Adhésif	Aufkleber	Adhesivo	
15	T106696	1	Decal - Engage Neutral	Adhésif	Aufkleber	Adhesivo	
16	T106919	1	Decal - Radiator Cap	Adhésif	Aufkleber	Adhesivo	
17	T106691	1	Decal - Read OIB	Adhésif	Aufkleber	Adhesivo	
18	T106810	2	Decal - Power Line Hazard	Adhésif	Aufkleber	Adhesivo	
19	T115584	1	Decal - Burn Hazard	Adhésif	Aufkleber	Adhesivo	

C-93048-03.1-A

1

MANUFACTURED AND/OR SOLD UNDER ONE OR MORE OF THE FOLLOWING PATENTS OR DESIGNS AND CORRESPONDING PROTECTION IN OTHER TERRITORIES

PATENTS	DESIGNS
GB2085131	GB1043770
GB2207117	
GB2209060	
EP0298678	

T106994

2

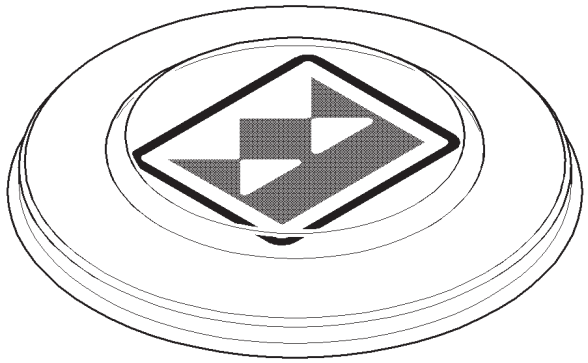

3

Item	Part No.	Qty.	English	French	German	Spanish	Remarks
1	T106994	1	Decal - Patent	Adhésif	Aufkleber	Adhesivo	
2	T101398	1	Steering Wheel Cap	Chapeau	Kappe	Tapa	
3	3516532M1	1	Decal - Serial No. Border	Adhésif	Aufkleber	Adhesivo	

C-93049-01.1-A

1

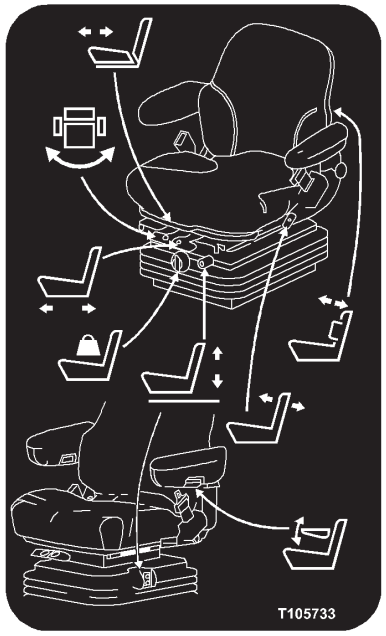

2

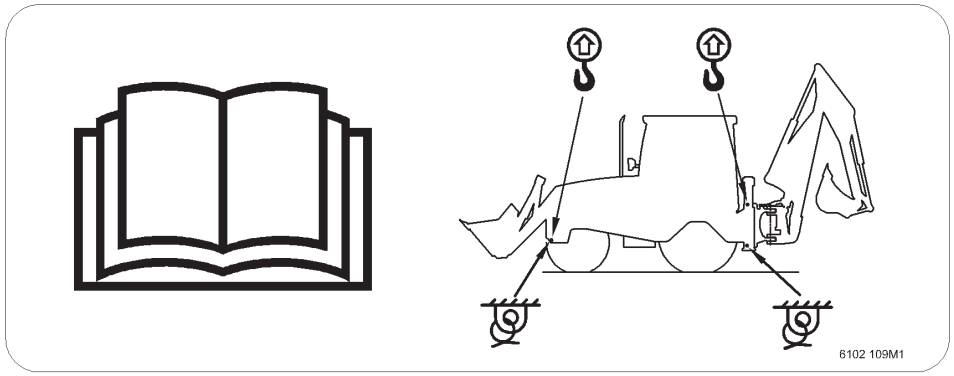

3

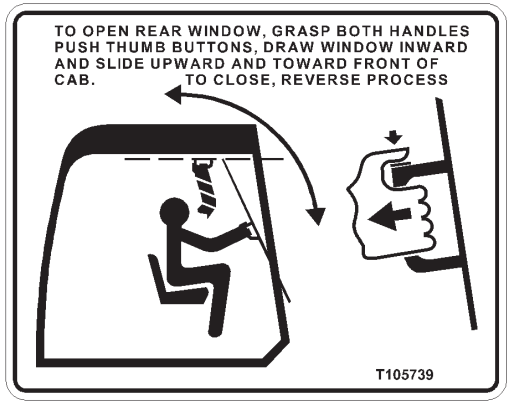

4

5

6

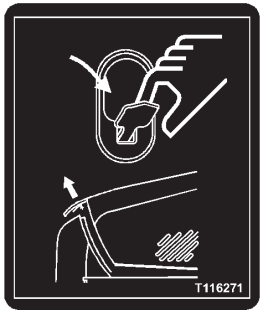

7

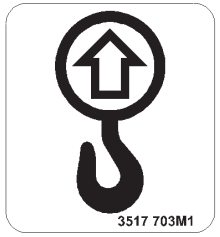

8

9

10

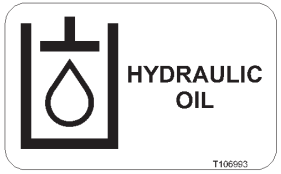

11

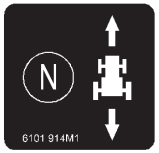

12

Item	Part No.	Qty.	English	French	German	Spanish	Remarks
1	T105733	1	Decal - Seat Adjust	Adhésif	Aufkleber	Adhesivo	
2	6102109M2	1	Decal - Lifting & Tie Down	Adhésif	Aufkleber	Adhesivo	
3	T105739	1	Decal - Rear Window Operation	Adhésif	Aufkleber	Adhesivo	
4	T107001	1	Decal - 1800 RPM	Adhésif	Aufkleber	Adhesivo	
5	T107000	1	Decal - Hand Throttle	Adhésif	Aufkleber	Adhesivo	
6	T116271	1	Decal - Bonnet Unlatch	Adhésif	Aufkleber	Adhesivo	
7	3517703M1	4	Decal - Lifting	Adhésif	Aufkleber	Adhesivo	
8	3517702M1	4	Decal - Tie Down	Adhésif	Aufkleber	Adhesivo	
9	T106991	1	Decal - Diesel Fuel	Adhésif	Aufkleber	Adhesivo	
10	T106993	1	Decal - Hydraulic Oil	Adhésif	Aufkleber	Adhesivo	
11	6101914M1	1	Decal - Fwd/Rev Switch	Adhésif	Aufkleber	Adhesivo	
12	6101927M1	1	Decal - Diff. Lock	Adhésif	Aufkleber	Adhesivo	

C-93049-02.1-B

1

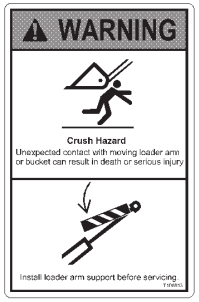

2

3

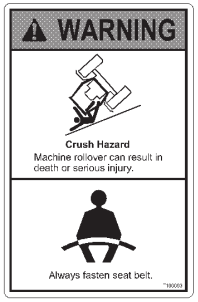

4

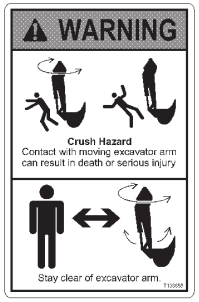

5

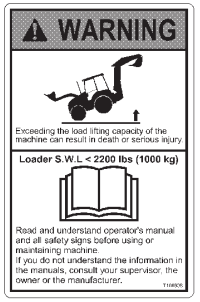

6

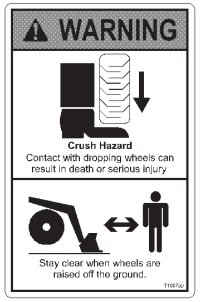

7

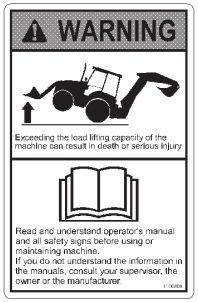

8

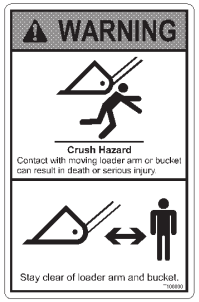

9

10

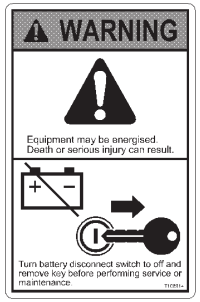

11

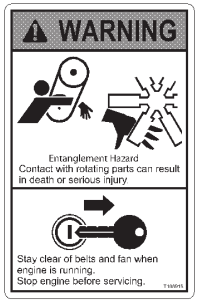

12

13

14

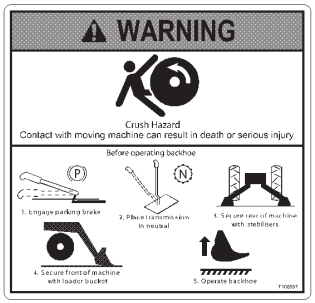

15

16

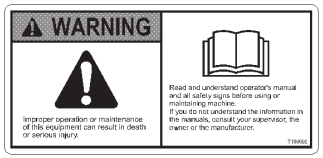

17

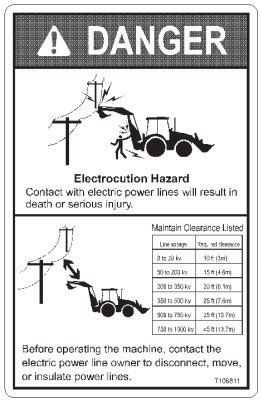

18

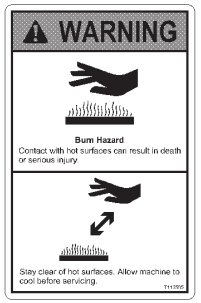

19

Item	Part No.	Qty.	English	French	German	Spanish	Remarks
1	T106595	4	Decal - Keep Away	Adhésif	Aufkleber	Adhesivo	
2	T106813	2	Decal - Safety Strut	Adhésif	Aufkleber	Adhesivo	
3	T106695	1	Decal - Bypass Start	Adhésif	Aufkleber	Adhesivo	
4	T106693	1	Decal - Use Seat Belt	Adhésif	Aufkleber	Adhesivo	
5	T106688	2	Decal - Crush Hazard	Adhésif	Aufkleber	Adhesivo	
6	T115183	1	Decal - SWL Loader	Adhésif	Aufkleber	Adhesivo	
7	T106799	2	Decal - Crush Hazard	Adhésif	Aufkleber	Adhesivo	
8	T115181	1	Decal - Backhoe Overload	Adhésif	Aufkleber	Adhesivo	
9	T106690	2	Decal - Crush Hazard	Adhésif	Aufkleber	Adhesivo	
10	T106916	1	Decal - Battery Hazard	Adhésif	Aufkleber	Adhesivo	
11	T114901	2	Decal - Isolate Battery	Adhésif	Aufkleber	Adhesivo	
12	T106918	2	Decal - Fan Hazard	Adhésif	Aufkleber	Adhesivo	
13	T106922	2	Decal - Entanglement Hazard	Adhésif	Aufkleber	Adhesivo	
14	T106924	2	Decal - Hydraulic Leaks	Adhésif	Aufkleber	Adhesivo	
15	T106697	1	Decal - Engage Neutral	Adhésif	Aufkleber	Adhesivo	
16	T106920	1	Decal - Radiator Cap	Adhésif	Aufkleber	Adhesivo	
17	T106692	1	Decal - Read OIB	Adhésif	Aufkleber	Adhesivo	
18	T106811	2	Decal - Power Line Hazard	Adhésif	Aufkleber	Adhesivo	
19	T115585	1	Decal - Burn Hazard	Adhésif	Aufkleber	Adhesivo	

C-93049-03.1-A

1

MANUFACTURED AND/OR SOLD UNDER ONE OR MORE OF THE FOLLOWING PATENTS OR DESIGNS AND CORRESPONDING PROTECTION IN OTHER TERRITORIES

PATENTS	DESIGNS
GB2085131	GB1043770
GB2207117	
GB2209060	
EP0298678	

T106994

2

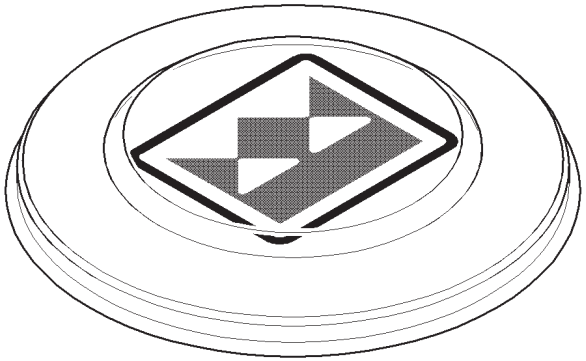

3

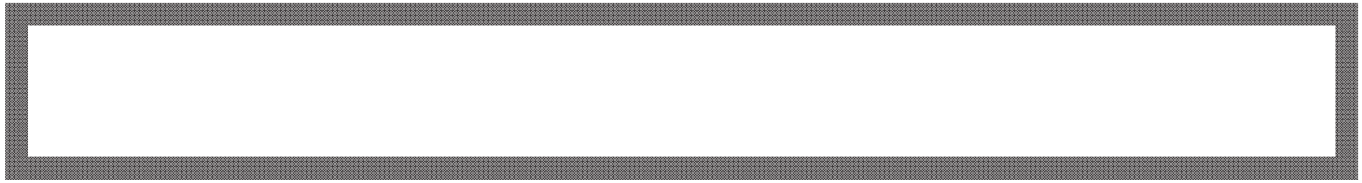

Item	Part No.	Qty.	English	French	German	Spanish	Remarks
1	T106994	1	Decal - Patent	Adhésif	Aufkleber	Adhesivo	
2	T101398	1	Steering Wheel Cap	Chapeau	Kappe	Tapa	
3	3516532M1	1	Decal - Serial No. Border	Adhésif	Aufkleber	Adhesivo	

C-93050-01.1-A

1

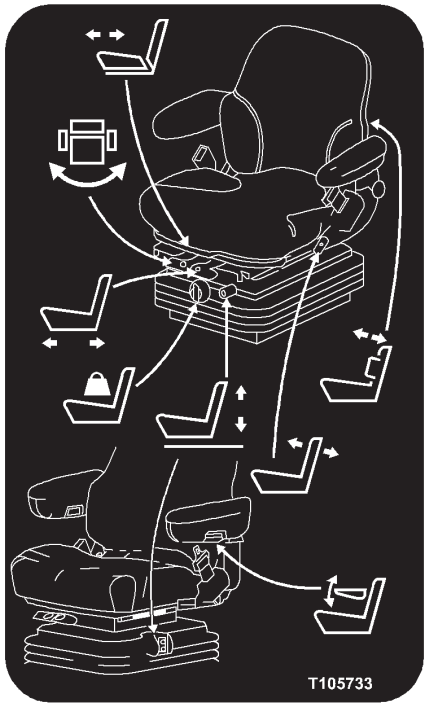

2

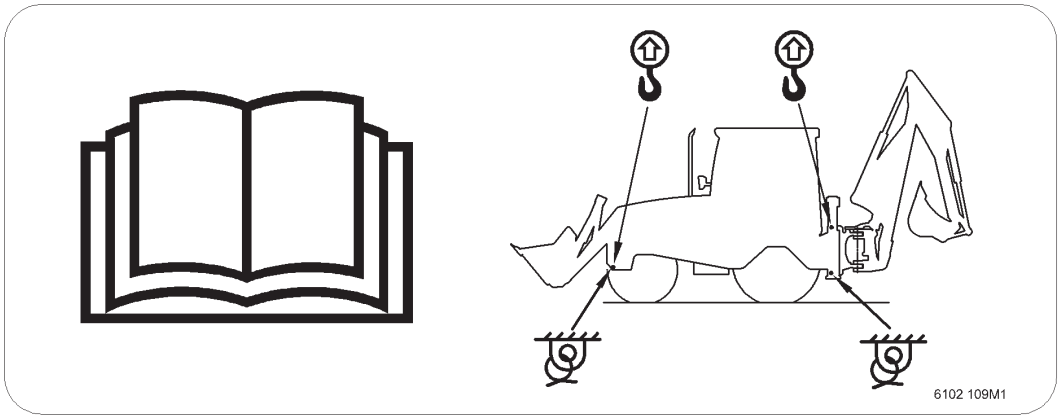

3

4

5

6

7

8

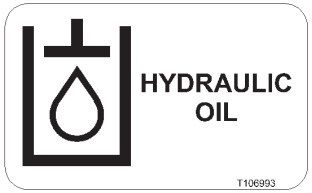

9

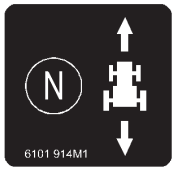

10

11

Item	Part No.	Qty.	English	French	German	Spanish	Remarks
1	T105733	1	Decal - Seat Adjust	Adhésif	Aufkleber	Adhesivo	
2	6102109M2	1	Decal - Lifting & Tie Down	Adhésif	Aufkleber	Adhesivo	
3	T107001	1	Decal - 1800 RPM	Adhésif	Aufkleber	Adhesivo	
4	T107000	1	Decal - Hand Throttle	Adhésif	Aufkleber	Adhesivo	
5	T116271	1	Decal - Bonnet Unlatch	Adhésif	Aufkleber	Adhesivo	
6	3517703M1	4	Decal - Lifting	Adhésif	Aufkleber	Adhesivo	
7	3517702M1	4	Decal - Tie Down	Adhésif	Aufkleber	Adhesivo	
8	T106991	1	Decal - Diesel Fuel	Adhésif	Aufkleber	Adhesivo	
9	T106993	1	Decal - Hydraulic Oil	Adhésif	Aufkleber	Adhesivo	
10	6101914M1	1	Decal - Fwd/Rev Switch	Adhésif	Aufkleber	Adhesivo	
11	6101927M1	1	Decal - Diff. Lock	Adhésif	Aufkleber	Adhesivo	

C-93050-02.1-B

1

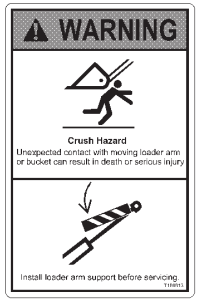

2

3

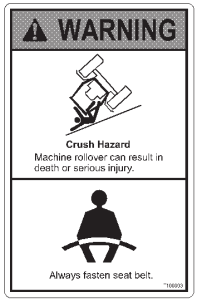

4

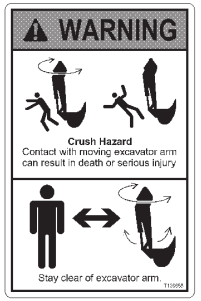

5

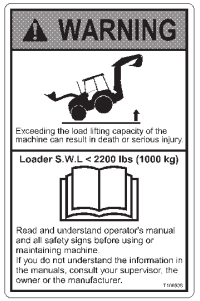

6

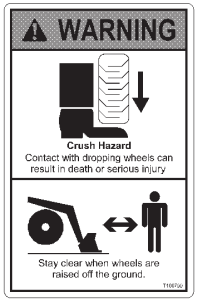

7

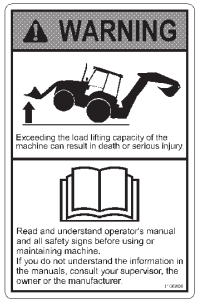

8

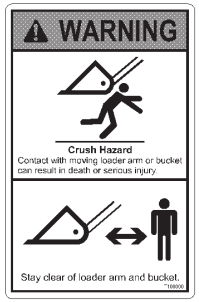

9

10

11

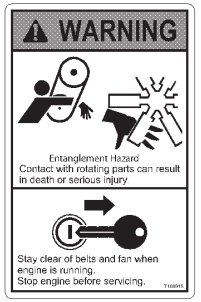

12

13

14

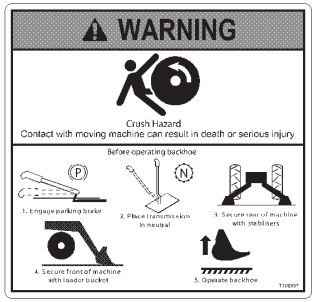

15

16

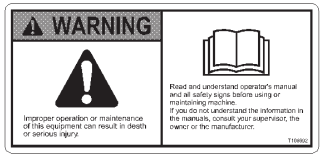

17

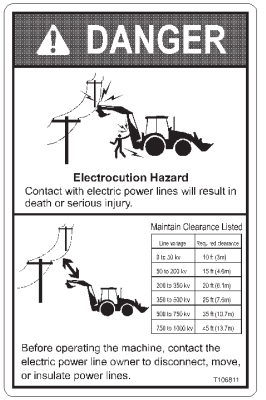

18

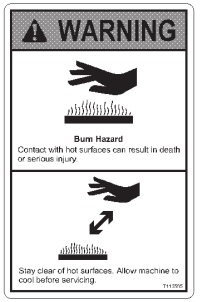

19

Item	Part No.	Qty.	English	French	German	Spanish	Remarks
1	T106595	4	Decal - Keep Away	Adhésif	Aufkleber	Adhesivo	
2	T106813	2	Decal - Safety Strut	Adhésif	Aufkleber	Adhesivo	
3	T106695	1	Decal - Bypass Start	Adhésif	Aufkleber	Adhesivo	
4	T106693	1	Decal - Use Seat Belt	Adhésif	Aufkleber	Adhesivo	
5	T106688	2	Decal - Crush Hazard	Adhésif	Aufkleber	Adhesivo	
6	T115183	1	Decal - SWL Loader	Adhésif	Aufkleber	Adhesivo	
7	T106799	2	Decal - Crush Hazard	Adhésif	Aufkleber	Adhesivo	
8	T115181	1	Decal - Backhoe Overload	Adhésif	Aufkleber	Adhesivo	
9	T106690	2	Decal - Crush Hazard	Adhésif	Aufkleber	Adhesivo	
10	T106916	1	Decal - Battery Hazard	Adhésif	Aufkleber	Adhesivo	
11	T114901	1	Decal - Isolate Battery	Adhésif	Aufkleber	Adhesivo	
12	T106918	2	Decal - Fan Hazard	Adhésif	Aufkleber	Adhesivo	
13	T106922	2	Decal - Entanglement Hazard	Adhésif	Aufkleber	Adhesivo	
14	T106924	2	Decal - Hydraulic Leaks	Adhésif	Aufkleber	Adhesivo	
15	T106697	1	Decal - Engage Neutral	Adhésif	Aufkleber	Adhesivo	
16	T106920	1	Decal - Radiator Cap	Adhésif	Aufkleber	Adhesivo	
17	T106692	1	Decal - Read OIB	Adhésif	Aufkleber	Adhesivo	
18	T106811	2	Decal - Power Line Hazard	Adhésif	Aufkleber	Adhesivo	
19	T115585	1	Decal - Burn Hazard	Adhésif	Aufkleber	Adhesivo	

C-93050-03.1-A

1

MANUFACTURED AND/OR SOLD UNDER ONE OR MORE OF THE FOLLOWING PATENTS OR DESIGNS AND CORRESPONDING PROTECTION IN OTHER TERRITORIES

PATENTS	DESIGNS
GB2085131	GB1043770
GB2207117	
GB2209060	
EP0298678	

T106994

2

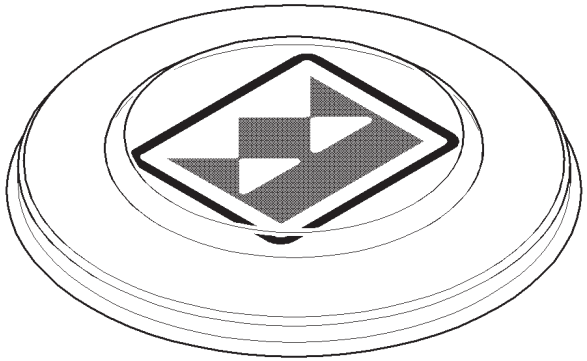

3

Item	Part No.	Qty.	English	French	German	Spanish	Remarks
1	T106994	1	Decal - Patent	Adhésif	Aufkleber	Adhesivo	
2	T101398	1	Steering Wheel Cap	Chapeau	Kappe	Tapa	
3	3516532M1	1	Decal - Serial No. Border	Adhésif	Aufkleber	Adhesivo	

C-94001-01.1-A

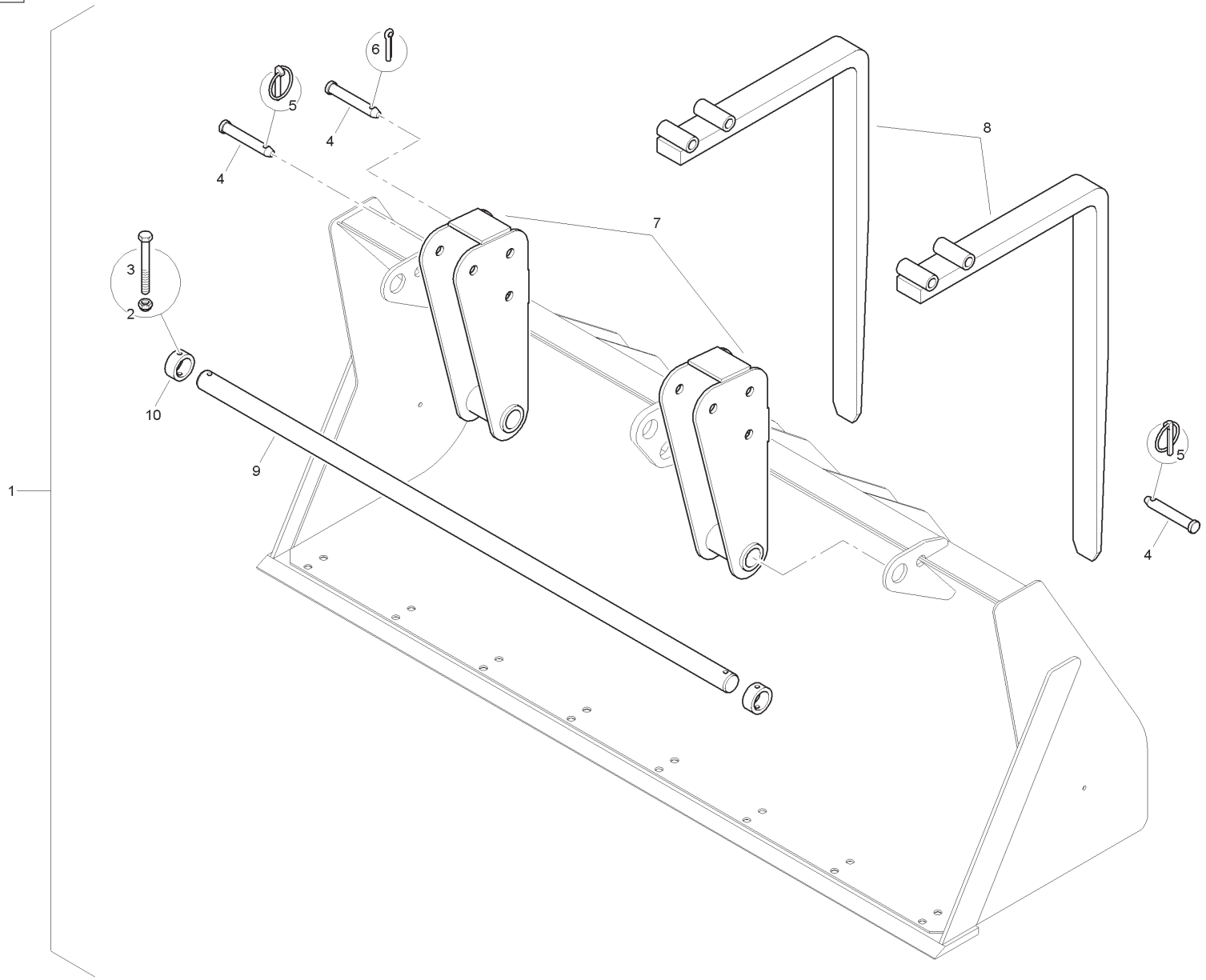

Item	Part No.	Qty.	English	French	German	Spanish	Remarks
1	6106224M94	1	Forks Kit	Jeu De Fourchettes	Reparatursatz, Gabel	Juego De Horquillas	
2	1441932X1	2	Nut	Ecrou Blocage	Flashmutter	Tuerca	
3	3009503X1	2	Bolt	Boulon	Bolzen	Tornillo	
4	3507537M1	6	Pivot Pin	Goupille	Bolzen	Pasador	
5	810285M92	4	Linch Pin & Ring	Goupille D´Arrêt	Klappstecker	Pasador De Parada	
6	1442984X1	2	Pin Cotter	Goupille Fendue	Splint	Pasador	
7	6103661M92	2	Pivot	Ensemble De Pivot	Wellenzapfen Kpl.	Pivote, Conj.	
8	3519728M91	2	Fork Arm	Fourchette	Gabel	Horquilla, Conj.	
9	6103667M1	1	Bar	Barre	Stab	Barra	
10	6103668M1	2	Boss	Bossage	Anschweißauge	Saliente	

C-94002-01.1-A

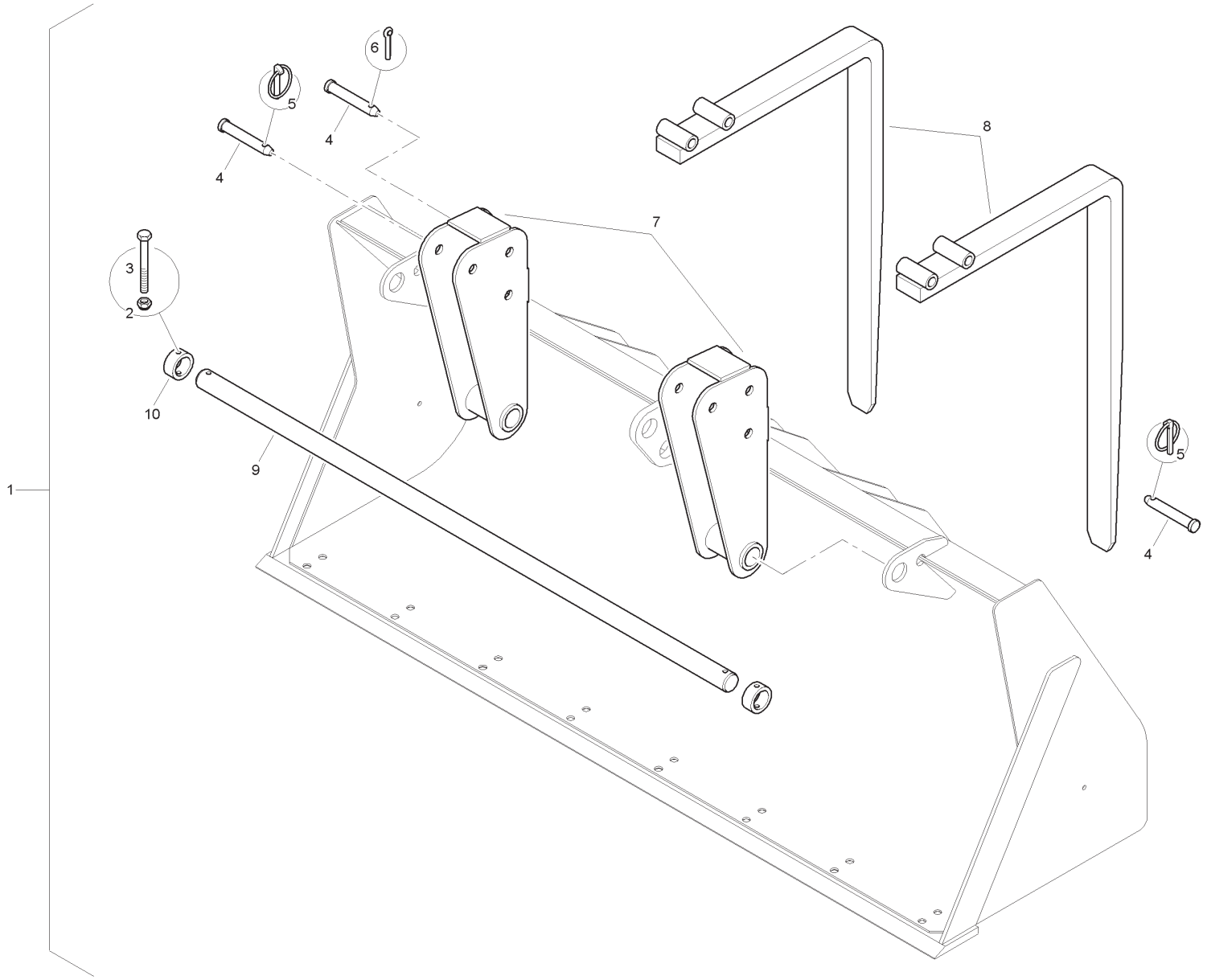

Item	Part No.	Qty.	English	French	German	Spanish	Remarks
1	6106224M94	1	Forks Kit	Jeu De Fourchettes	Reparatursatz, Gabel	Juego De Horquillas	
2	1441932X1	2	Nut	Ecrou Blocage	Flashmutter	Tuerca	
3	3009503X1	2	Bolt	Boulon	Bolzen	Tornillo	
4	3507537M1	6	Pivot Pin	Goupille	Bolzen	Pasador	
5	810285M92	4	Linch Pin & Ring	Goupille D´Arrêt	Klappstecker	Pasador De Parada	
6	1442984X1	2	Pin Cotter	Goupille Fendue	Splint	Pasador	
7	6103661M92	2	Pivot	Ensemble De Pivot	Wellenzapfen Kpl.	Pivote, Conj.	
8	3516339M91	2	Fork Arm	Fourchette	Gabel	Horquilla, Conj.	
9	6103667M1	1	Bar	Barre	Stab	Barra	
10	6103668M1	2	Boss	Bossage	Anschweißauge	Saliente	

C-94099-01.1-A

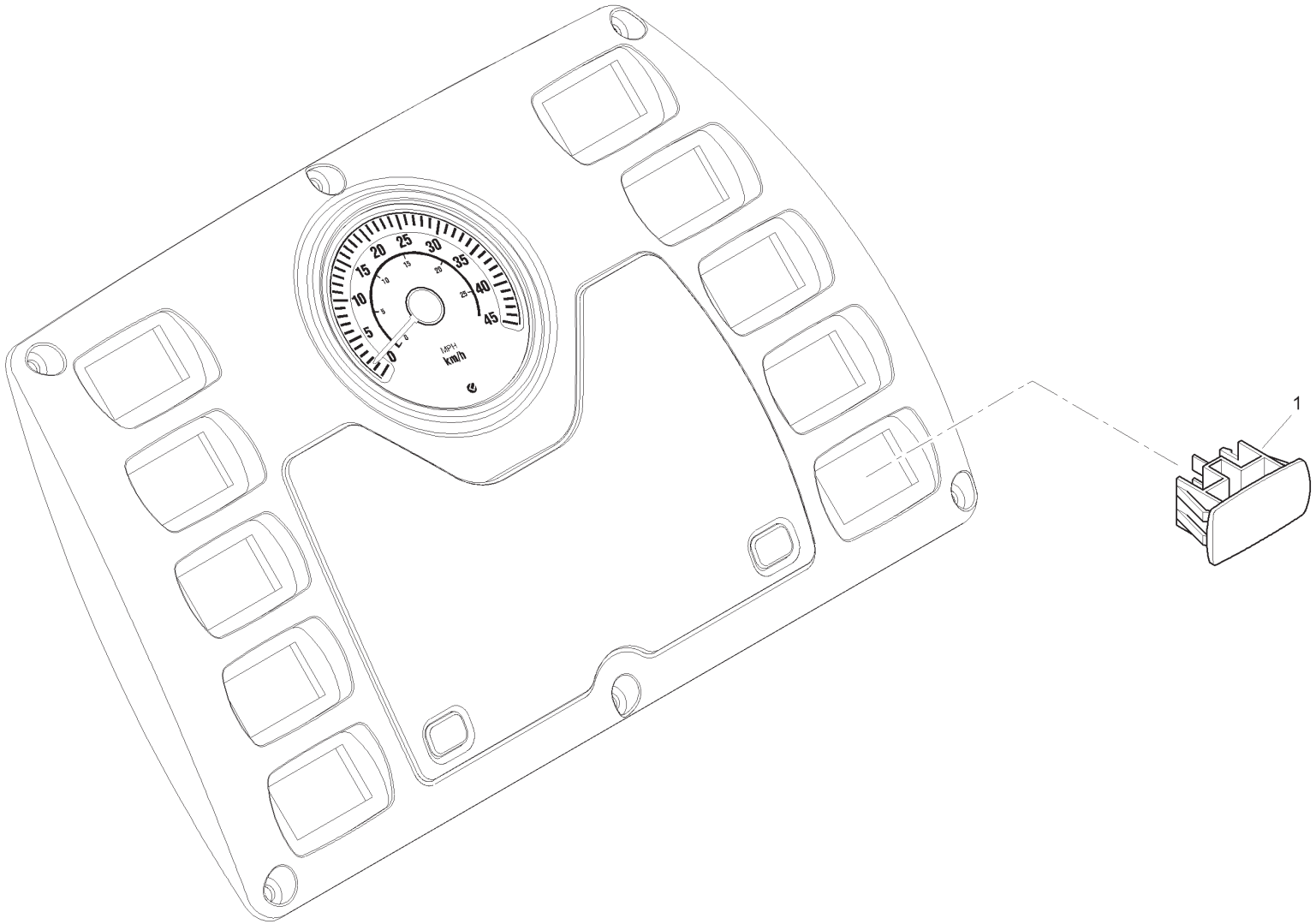

Item	Part No.	Qty.	English	French	German	Spanish	Remarks
1	6114338M1	1	Plug	Bouchon	VerschlStopfen	Tapón	

Tooth Guard - Multi-Purpose Bucket - Wide

4067- 95001

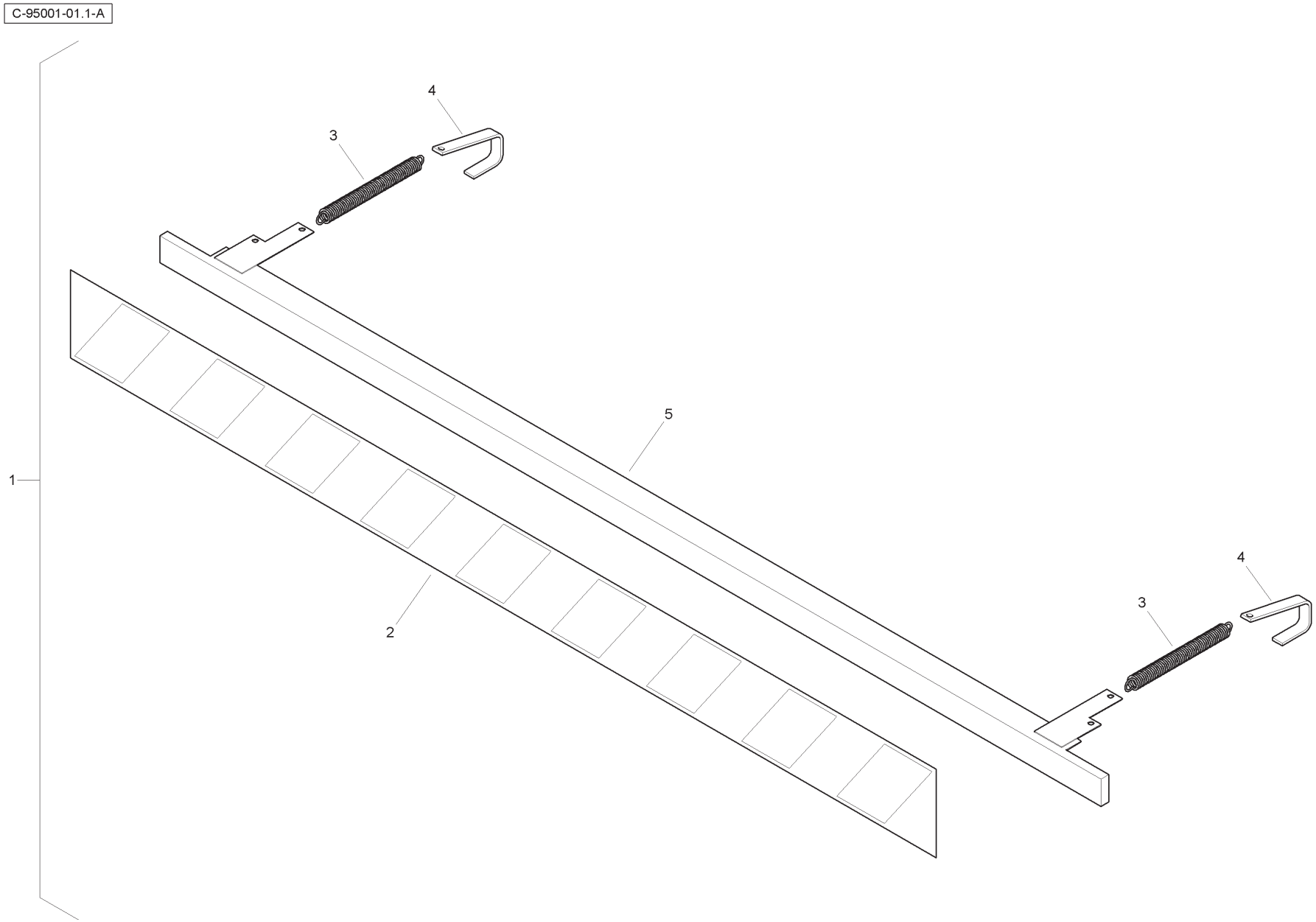

Item	Part No.	Qty.	English	French	German	Spanish	Remarks
1	3519785M91	1	Tooth Guard Kit	Démodé	Überholt	Protector, Conj.	
2	1471920M1	1	Decal	Adhésif	Aufkleber	Adhesivo	
3	1470338M1	2	Spring	Siège De Ressort	Federsitz	Muelle	
4	6106687M1	2	Hook	Patte De Fixation	Halter	Pata De Fijación	
5	3522151M93	1	Guard	Protecteur	Schutz	Protector	

Tooth Guard - Multi-Purpose Bucket - Narrow

4067- 95003

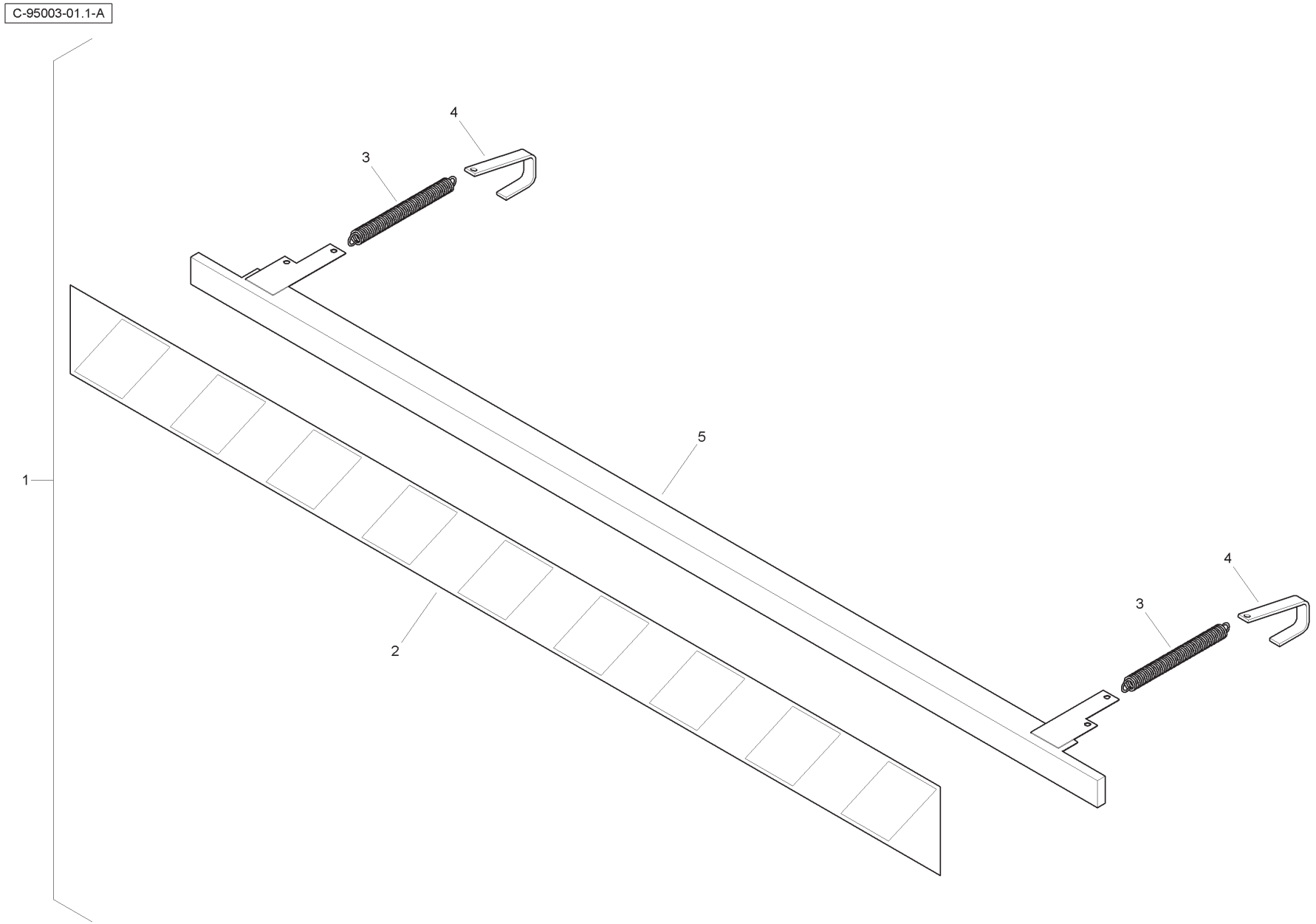

Item	Part No.	Qty.	English	French	German	Spanish	Remarks
1	3519805M91	1	Tooth Guard Kit	Démodé	Überholt	Protector, Conj.	
2	1471920M1	1	Decal	Adhésif	Aufkleber	Adhesivo	
3	1470338M1	2	Spring	Siège De Ressort	Federsitz	Muelle	
4	6106687M1	2	Hook	Patte De Fixation	Halter	Pata De Fijación	
5	3516939M91	1	Guard	Protecteur	Schutz	Protector	

Tooth Guard - Standard Bucket - Narrow

4067- 95005

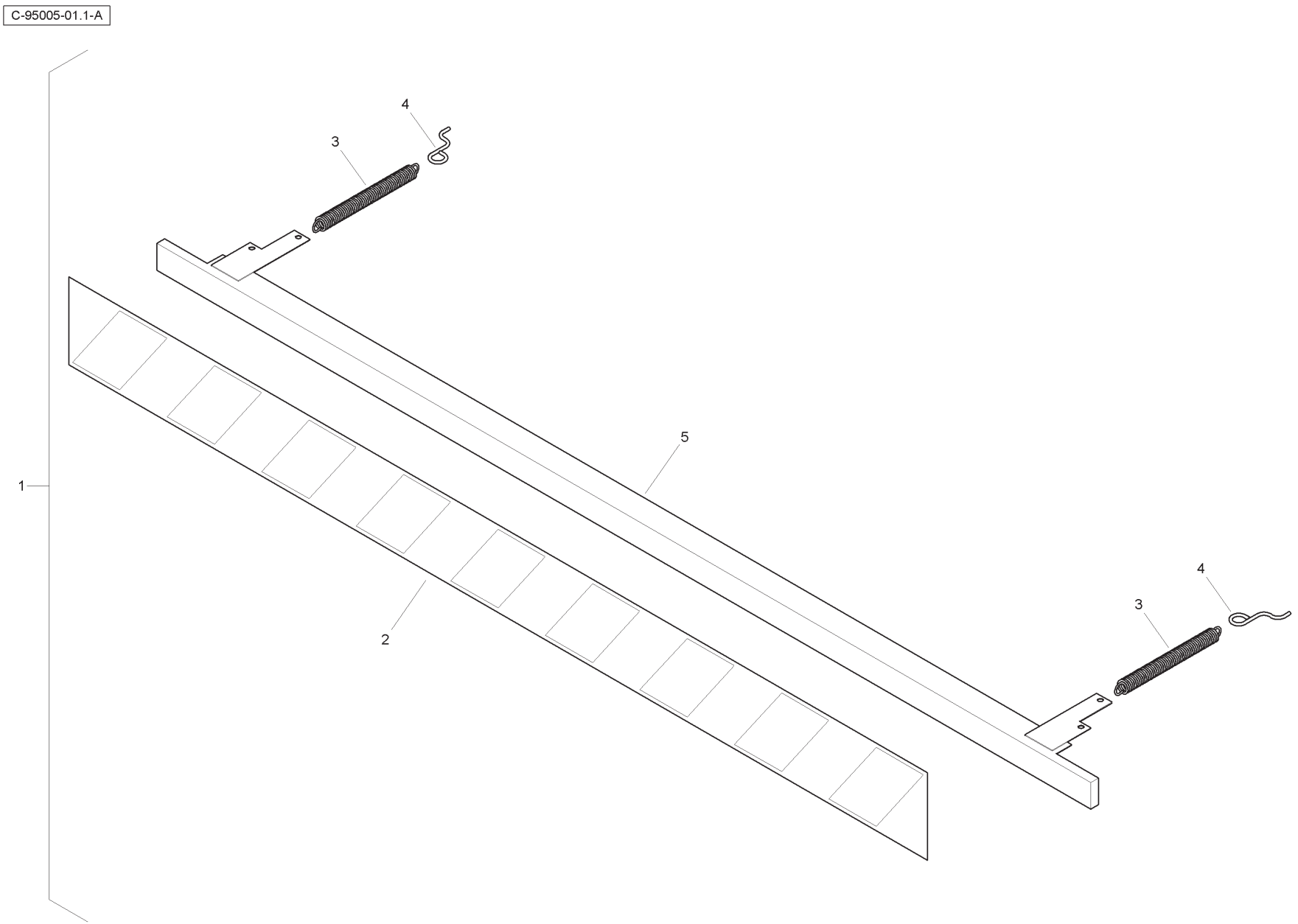

Item	Part No.	Qty.	English	French	German	Spanish	Remarks
1	3516937M91	1	Tooth Guard Kit	Démodé	Überholt	Protector, Conj.	
2	1471920M1	1	Decal	Adhésif	Aufkleber	Adhesivo	
3	1470338M1	2	Spring	Siège De Ressort	Federsitz	Muelle	
4	3516782M2	2	Hook	Patte De Fixation	Halter	Pata De Fijación	
5	3516939M91	1	Guard	Protecteur	Schutz	Protector	

Tooth Guard - Standard Bucket - Wide

4067- 95007

C-95007-01.1-A

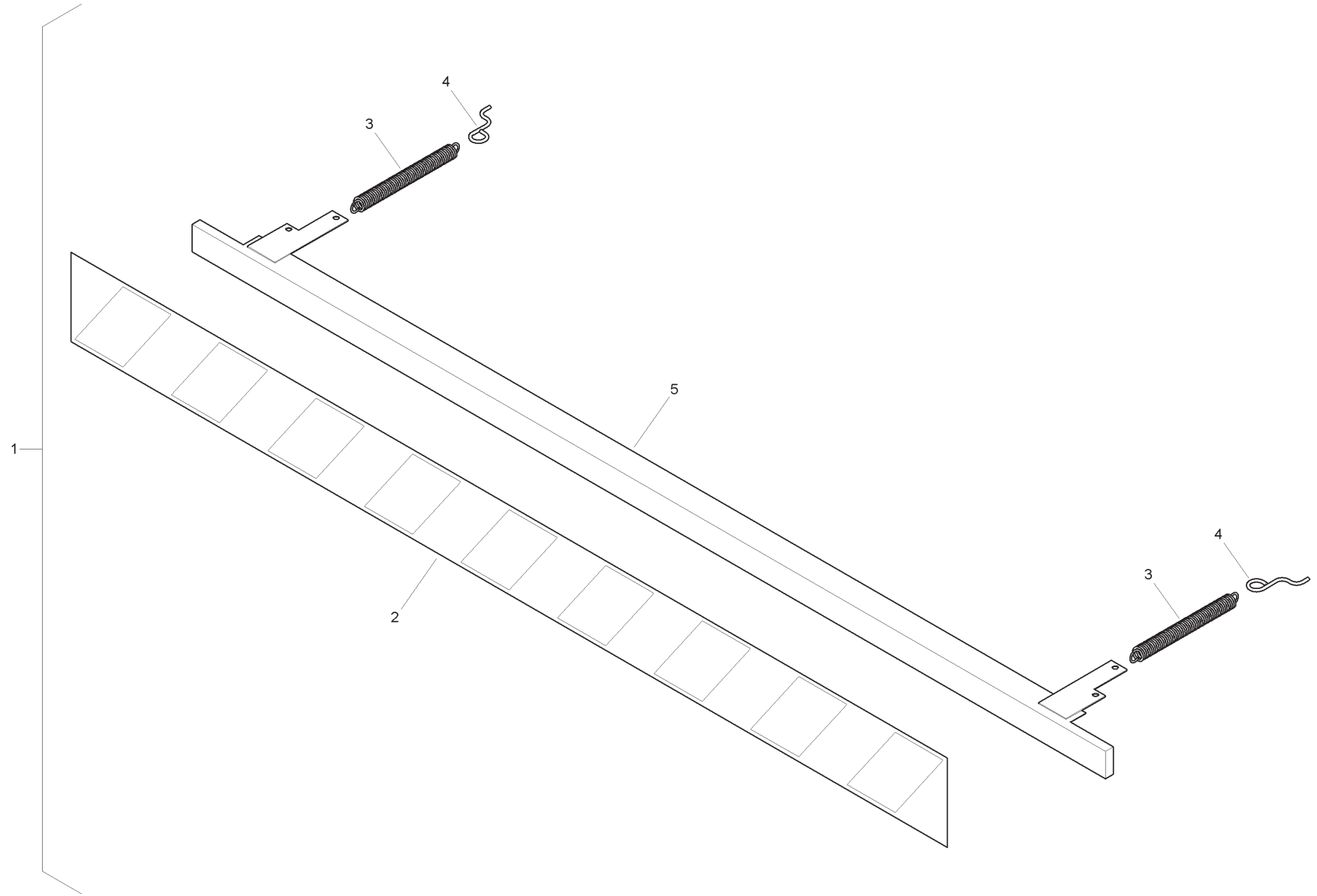

Item	Part No.	Qty.	English	French	German	Spanish	Remarks
1	3522150M94	1	Tooth Guard Kit	Démodé	Überholt	Protector, Conj.	
2	1471920M1	1	Decal	Adhésif	Aufkleber	Adhesivo	
3	1470338M1	2	Spring	Siège De Ressort	Federsitz	Muelle	
4	3516782M2	2	Hook	Patte De Fixation	Halter	Pata De Fijación	
5	3522151M93	1	Guard	Protecteur	Schutz	Protector	

Licence Plate Holder - Rear

4067- 95011

C-95011-01.1-A

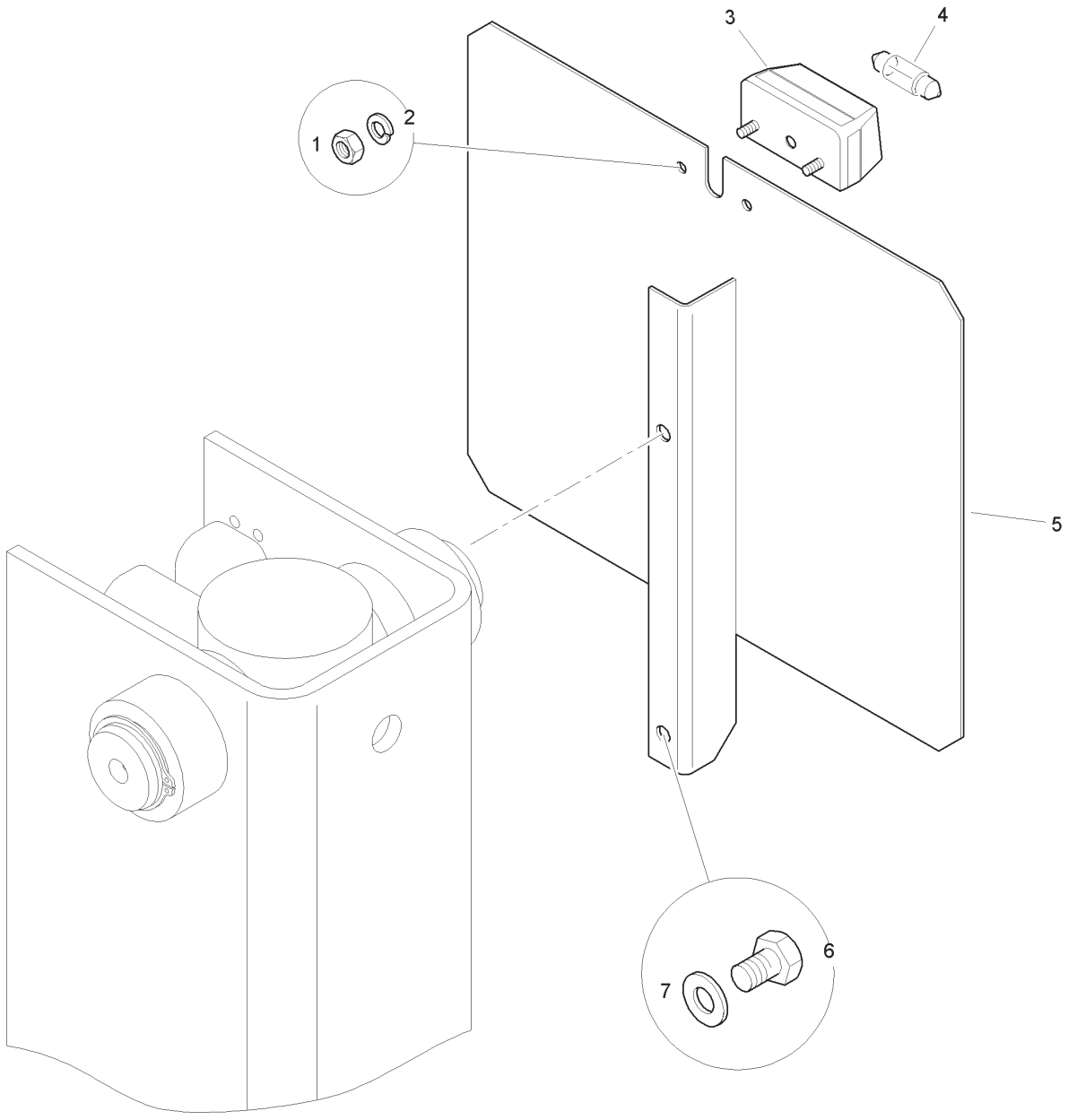

Item	Part No.	Qty.	English	French	German	Spanish	Remarks
1	390995X1	2	Nut	Ecrou	Mutter	Tuerca	
2	339381X1	2	Washer	Rondelle Frein	Federring	Arandela De Freno	
3	3516826M91	1	Number Plate Light	Ensemble De Feux	Leuchte Kpl.	Luz, Conj.	
4	3523686M1	1	Bulb	Lampe	Lampe	Lámpara	
5	6106999M91	1	Plate-number	Plaque Immatricul.	Nummernschild	Placa De Matrícula	
6	339228X1	2	Bolt	Boulon	Maschschraube	Tornillo	
7	339374X1	2	Washer	Rondelle Frein	Federring	Arandela De Freno	

Wheel Wedge

4067- 95012

C-95012-01.1-A

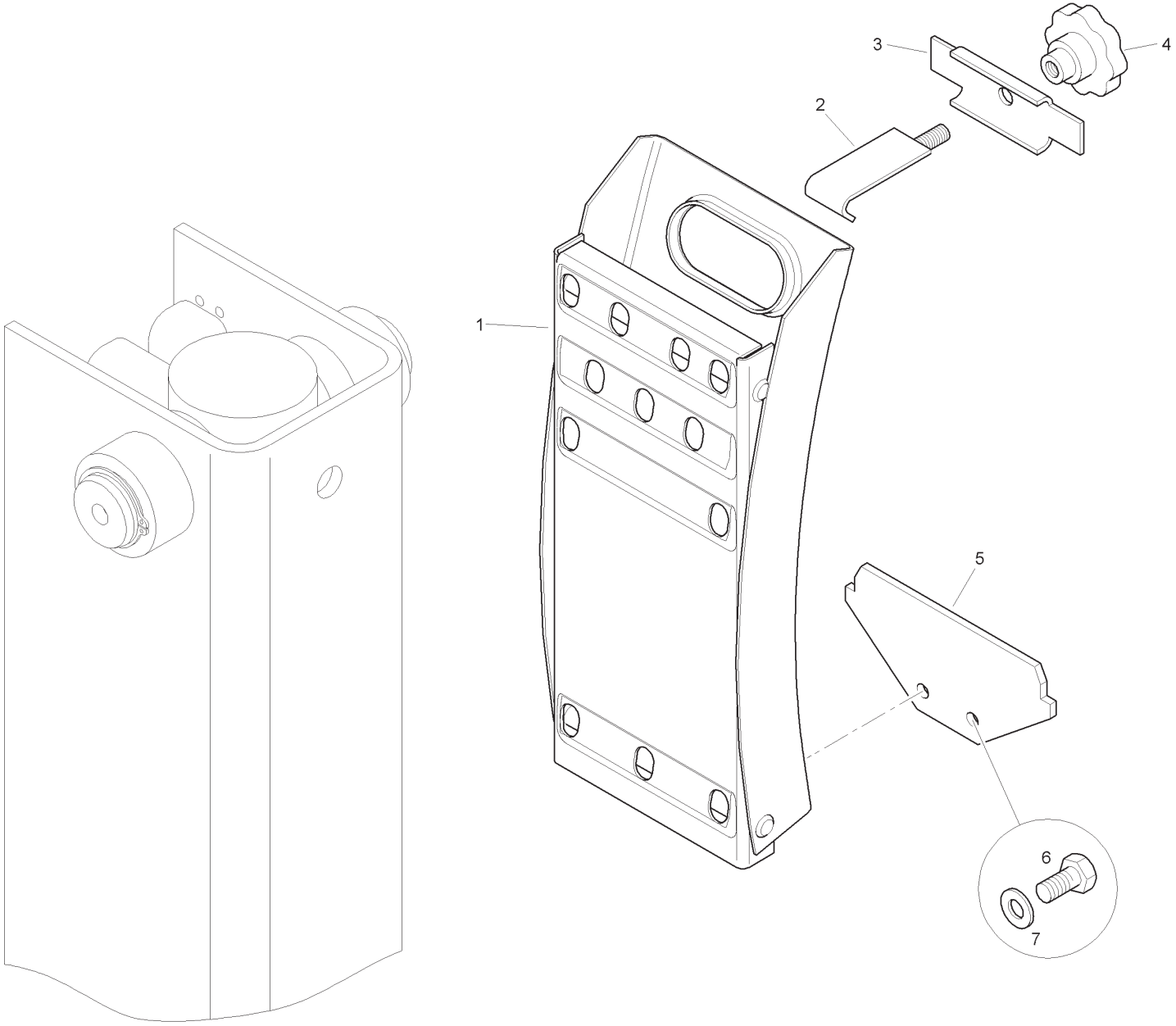

Item	Part No.	Qty.	English	French	German	Spanish	Remarks
1	3042422M1	1	Wedge Wheel	Cale De Blocage	Unterlegkeil	Calce De Bloqueo	
2	6102196M91	1	Strap	Pièces De Fixation	Befestigungskleintei	Piezas De Fijación	
3	6102192M1	1	Retainer	Arrêtoir	Befestigungsteil	Placa	
4	3518438M1	1	Handwheel	Poignée	Handgriff	Asa	
5	6102172M1	1	Plate	Plaque	Platte	Placa	
6	339124X1	2	Bolt	Boulon	Maschschraube	Tornillo	
7	390972X1	2	Washer	Rondelle	Scheibe	Arandela	

Transport Chain - Digger

C-95016-01.1-A

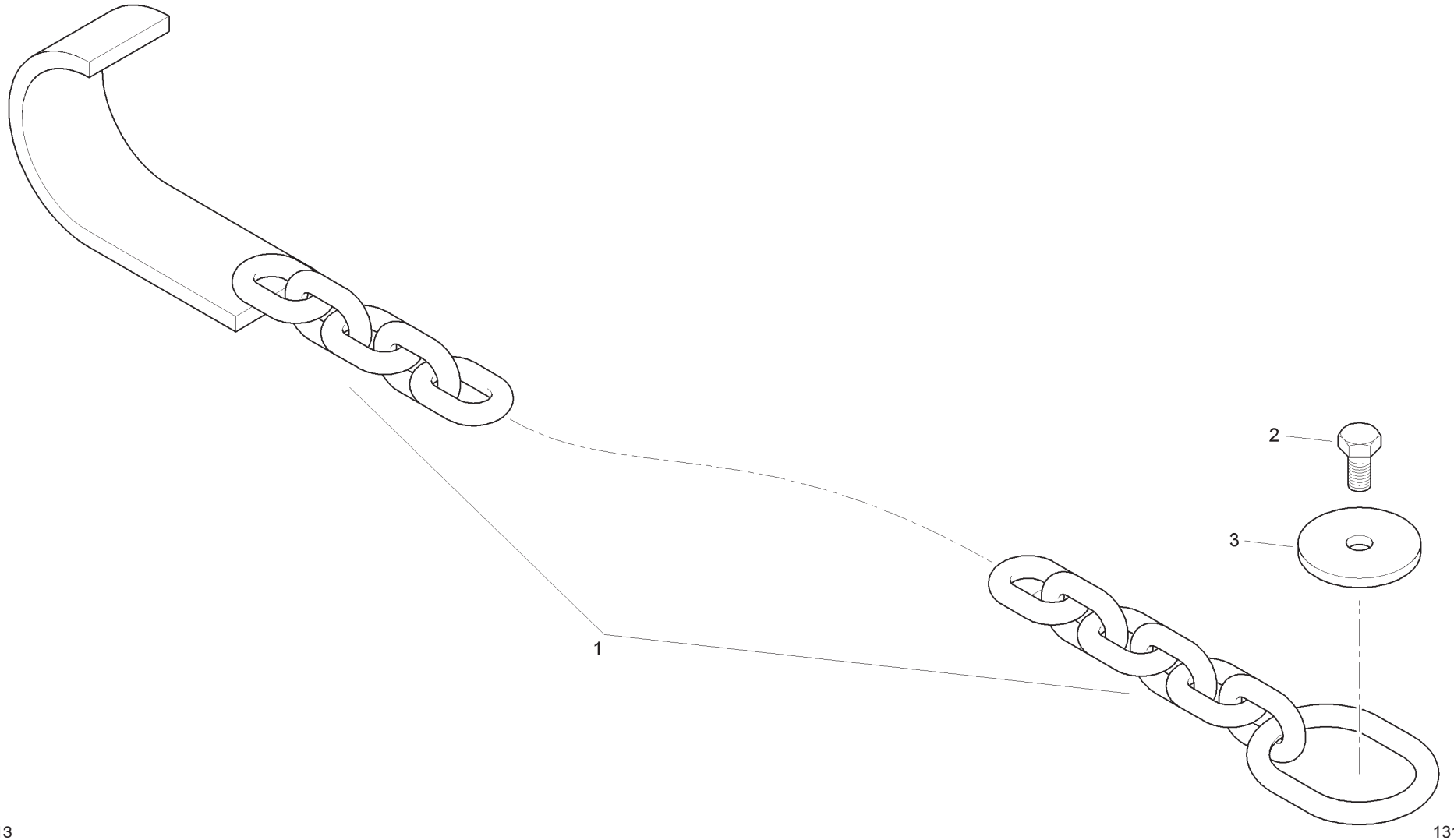

Item	Part No.	Qty.	English	French	German	Spanish	Remarks
1	3516790M91	1	Chain	Chaîne	Kette	Cadena	
2	3009505X1	1	Bolt	Boulon	Maschschraube	Tornillo	
3	3516791M1	1	Washer	Rondelle	Scheibe	Arandela	

C-95017-01.1-A

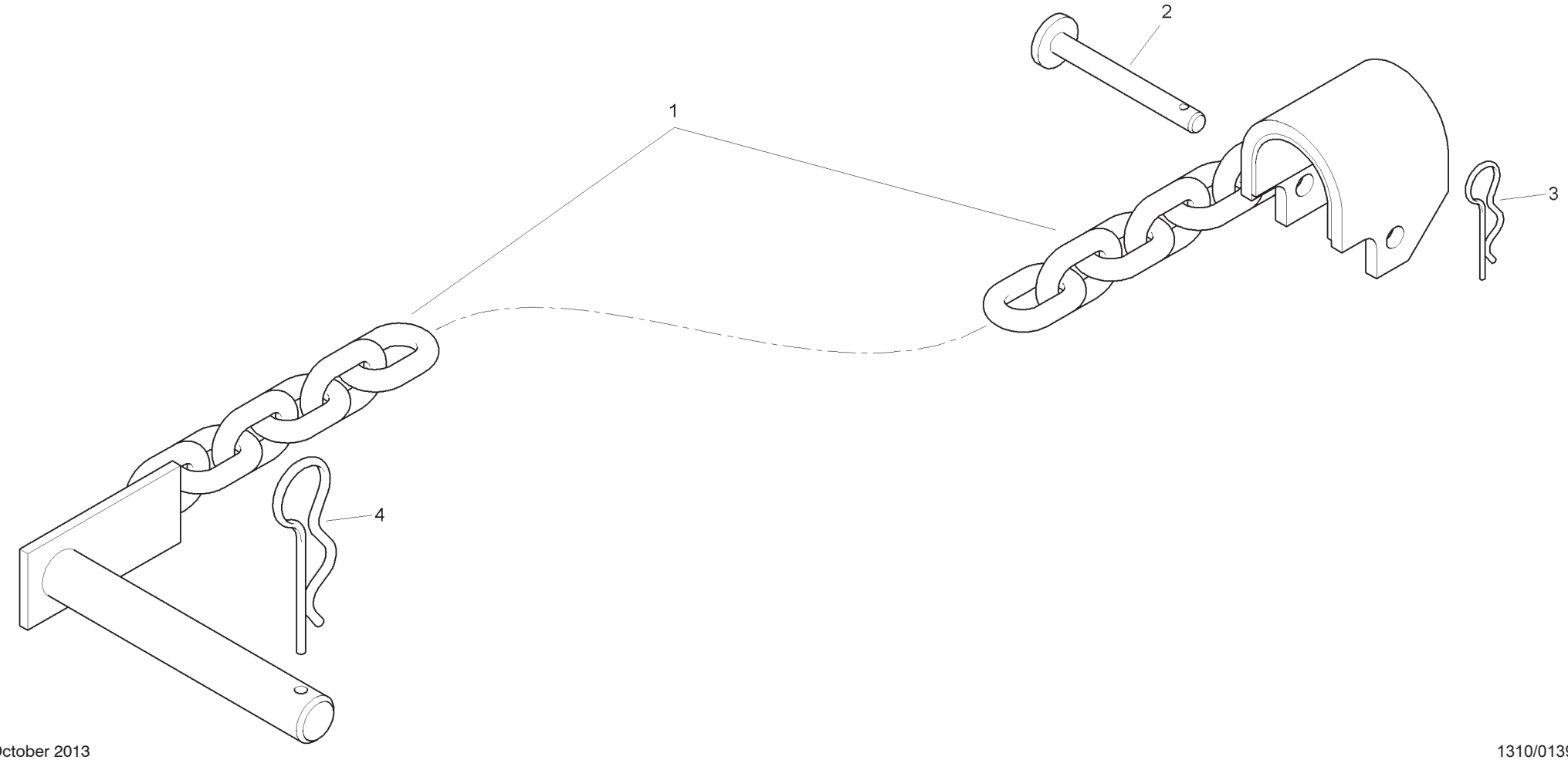

Item	Part No.	Qty.	English	French	German	Spanish	Remarks
1	3517949M93	1	Chain	Chaîne	Kette	Cadena	
2	3517952M91	1	Pin	Axe	Bolzen	Pasador	
3	377165X1	1	Safety Pin	Goupille D'arrêt	Splint	Pasador De Parada	
4	3517961M1	1	Safety Pin	Goupille D'arrêt	Splint	Pasador De Parada	

Transport Side Plate - Loader Bucket

4067- 95018

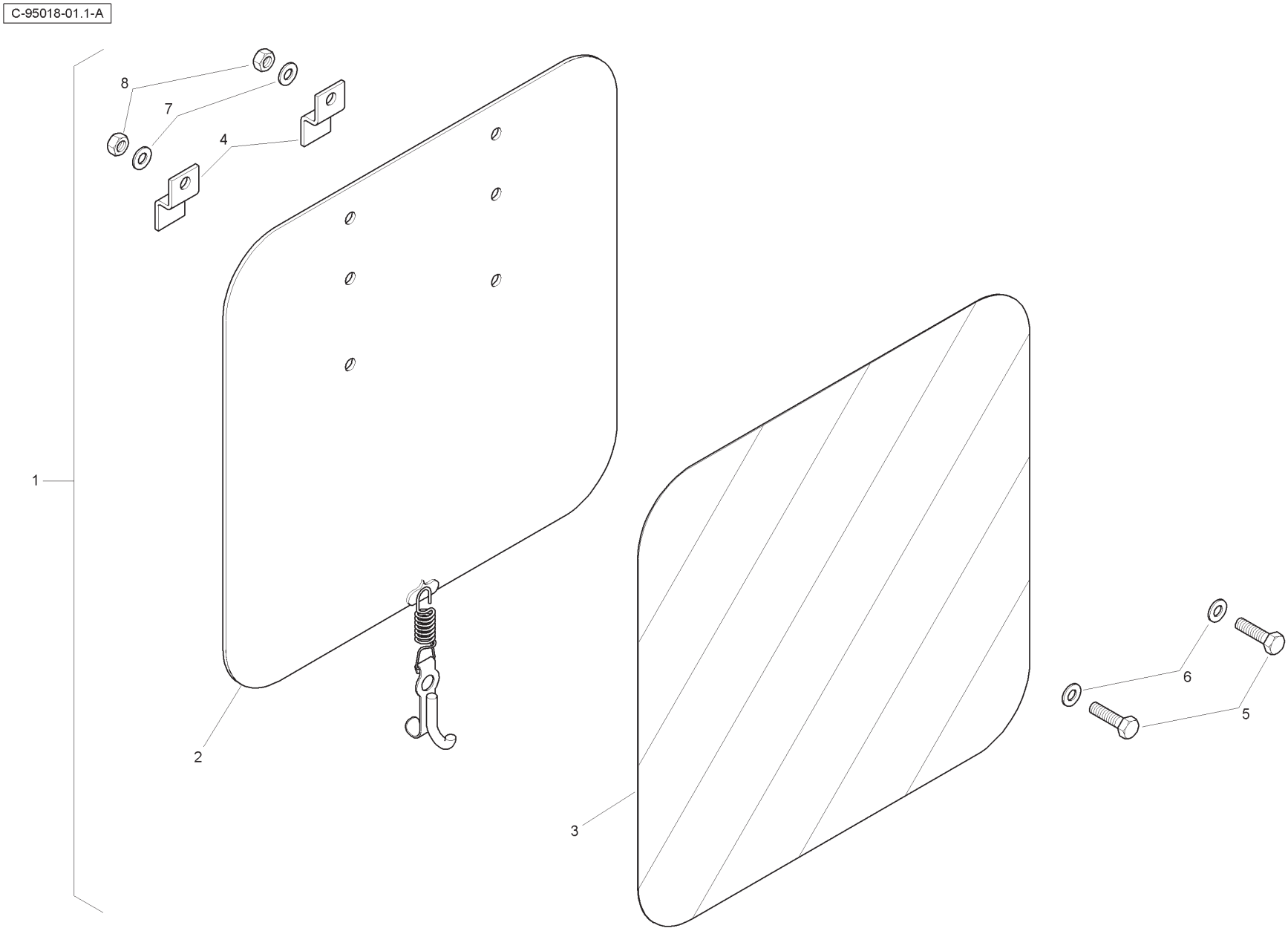

Item	Part No.	Qty.	English	French	German	Spanish	Remarks
1	E2117	2	Transport Side Plate	Plaque Ass.	Platte Kplt	Placa, Conj.	
2	E47344	1	Plate Assy	Plaque Ass.	Platte Kplt	Placa	
3	E47346	1	Transfer	Adhésif	Aufkleber	Adhesivo	
4	E47345	2	Bracket	Patte Fixation	Halter	Pata De Fijación	
5	413-612	2	Capscrew	Vis Borgne	Gewindestift	Tornillo	
6	495-21044	2	Washer	Rondelle	Scheibe	Arandela	
7	492-11038	2	Lock Washer	Rondelle Frein	Scheibe, Sicherungs-	Arandela	
8	425-106	2	Nut	Ecrou	Mutter	Tuerca	

Fan Guard - Without Air Con

4067- 95023

C-95023-01.1-B

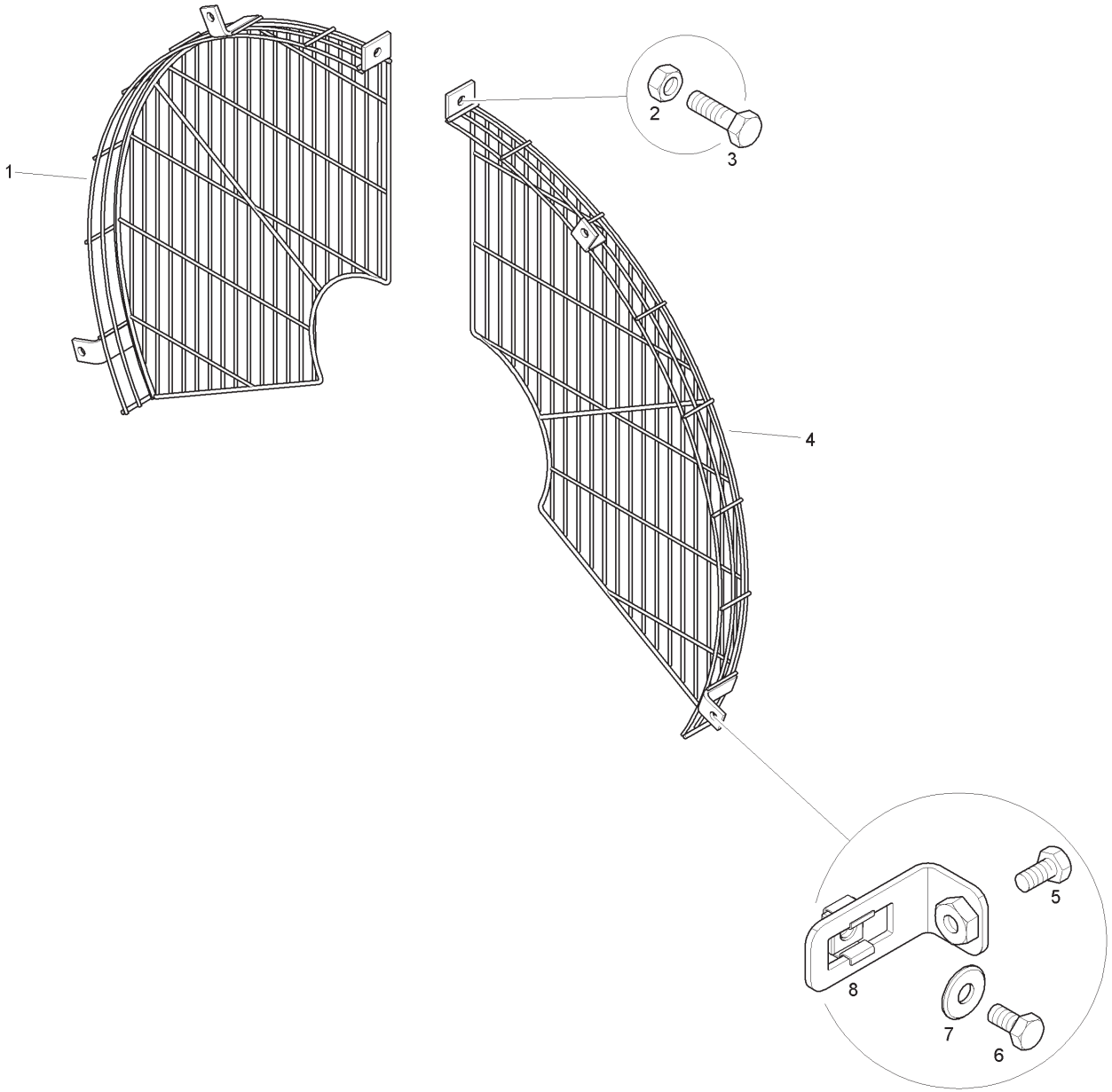

Item	Part No.	Qty.	English	French	German	Spanish	Remarks
1	6110182M2	1	Fan Guard	Garde	Schutzvorr	Rejilla	
2	1441500X1	1	Nut	Ecrou	Flachmutter	Tuerca De Retención	
3	339666X1	1	Bolt	Boulon	Schraubbolzen	Perno	
4	6110183M2	1	Fan Guard	Garde	Schutzvorr	Rejilla	
5	391074X1	4	Bolt	Boulon	Schraubbolzen	Perno	
6	391074X1	4	Bolt	Boulon	Schraubbolzen	Perno	
7	391038X1	4	Washer	Rondelle	Scheibe	Arandela	
8	T127395	4	Bracket	Support	Haltevorrichtung	Soporte De Fijación	

Fan Guard - With Air Con

4067- 95024

C-95024-01.1-C

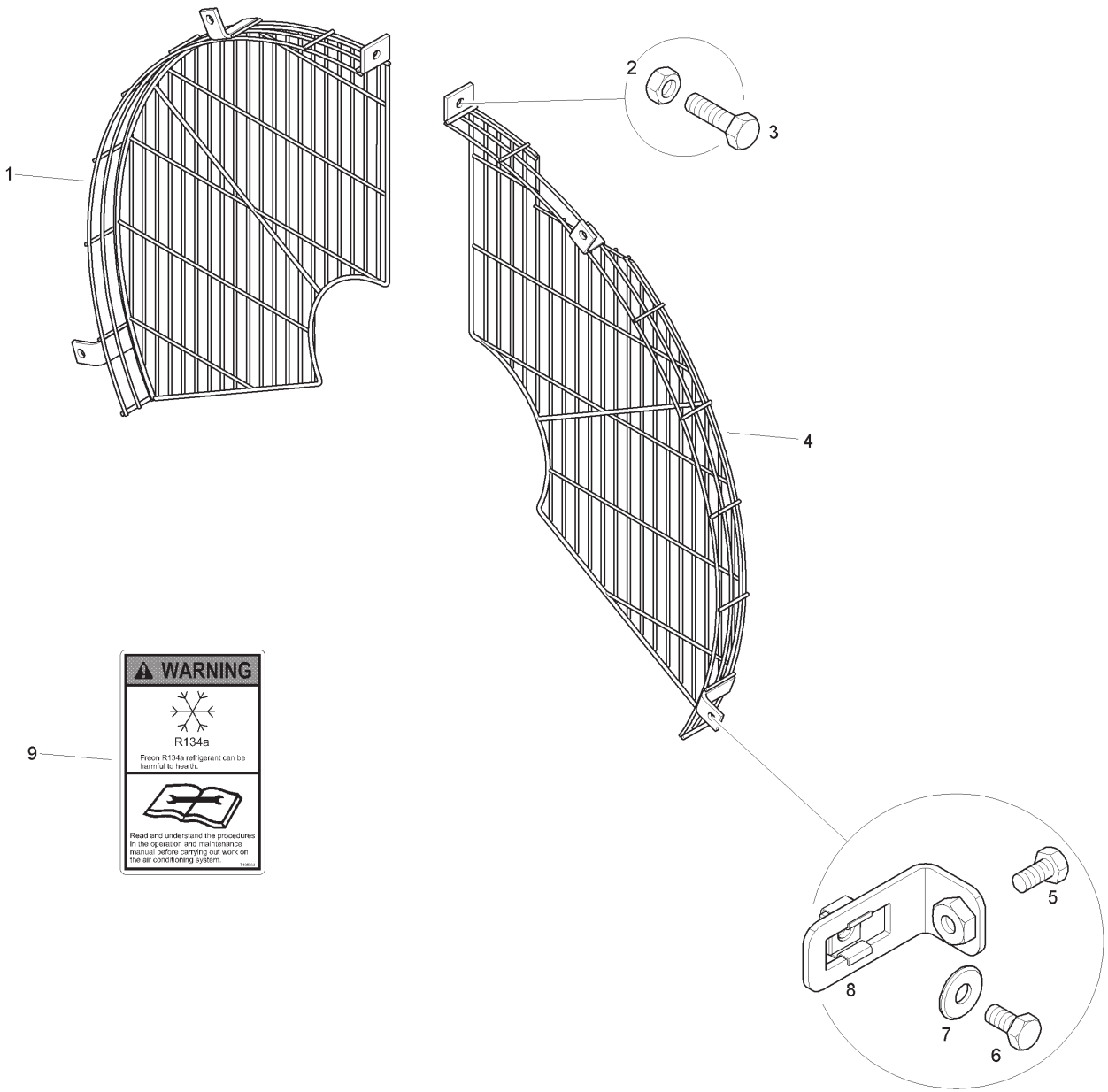

Item	Part No.	Qty.	English	French	German	Spanish	Remarks
1	6110182M2	1	Fan Guard	Garde	Schutzvorr	Rejilla	
2	1441500X1	1	Nut	Ecrou	Flachmutter	Tuerca De Retención	
3	339666X1	1	Bolt	Boulon	Schraubbolzen	Perno	
4	6110579M1	1	Fan Guard	Garde	Schutzvorr	Rejilla	
5	391074X1	4	Bolt	Boulon	Schraubbolzen	Perno	
6	391074X1	4	Bolt	Boulon	Schraubbolzen	Perno	
7	391038X1	4	Washer	Rondelle	Scheibe	Arandela	
8	T127395	4	Bracket	Support	Haltevorrichtung	Soporte De Fijación	
9	T114905	3	Decal - Air Conditioning	Adhésif	Aufkleber	Adhesivo	

Seat Belt - 3 inch

C-95030-01.1A

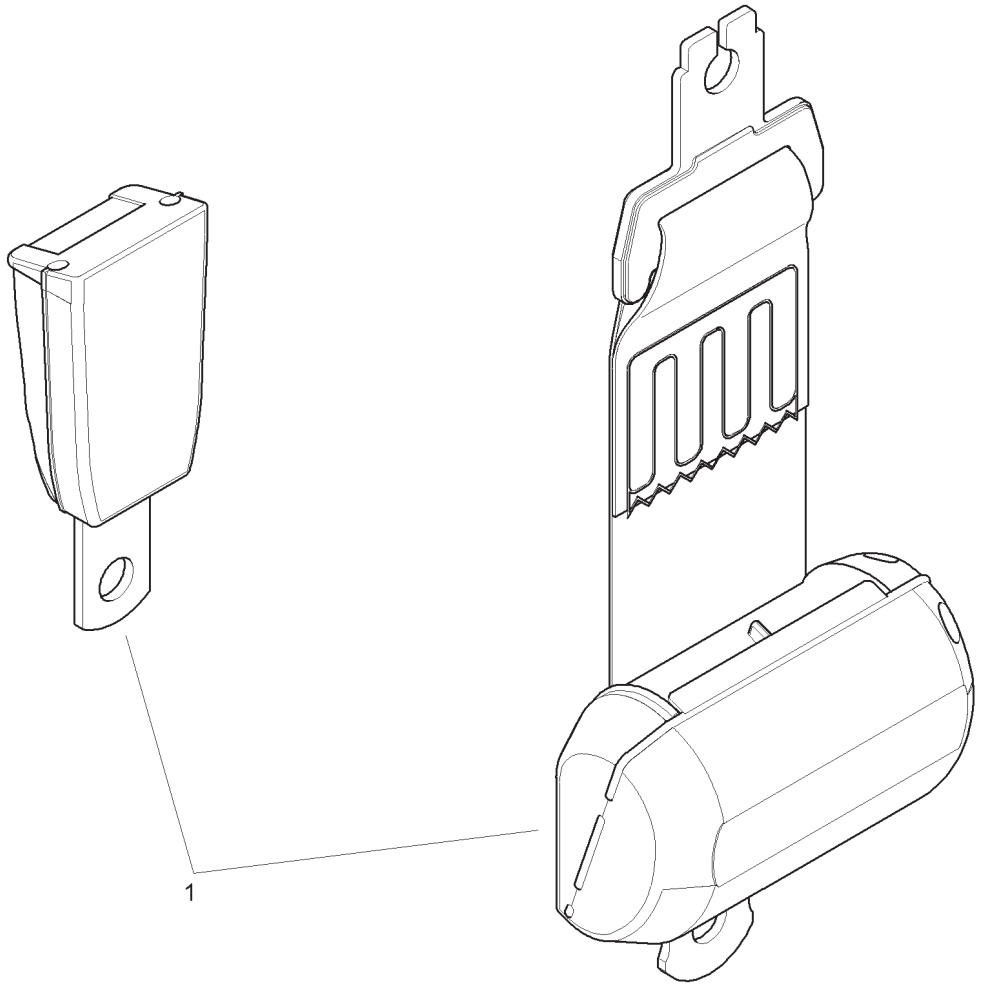

Item	Part No.	Qty.	English	French	German	Spanish	Remarks
1	T104806	1	Seat Belt	Courroie	Riemen	Riemen	

Transport Height Decal

C-95031-01.1-A

1

Item	Part No.	Qty.	English	French	German	Spanish	Remarks
1	T105380	1	Decal	Adhésif	Aufkleber	Adhesivo	

Stabiliser Leg Lock Up - Sideshift

C-95033-01.1-A

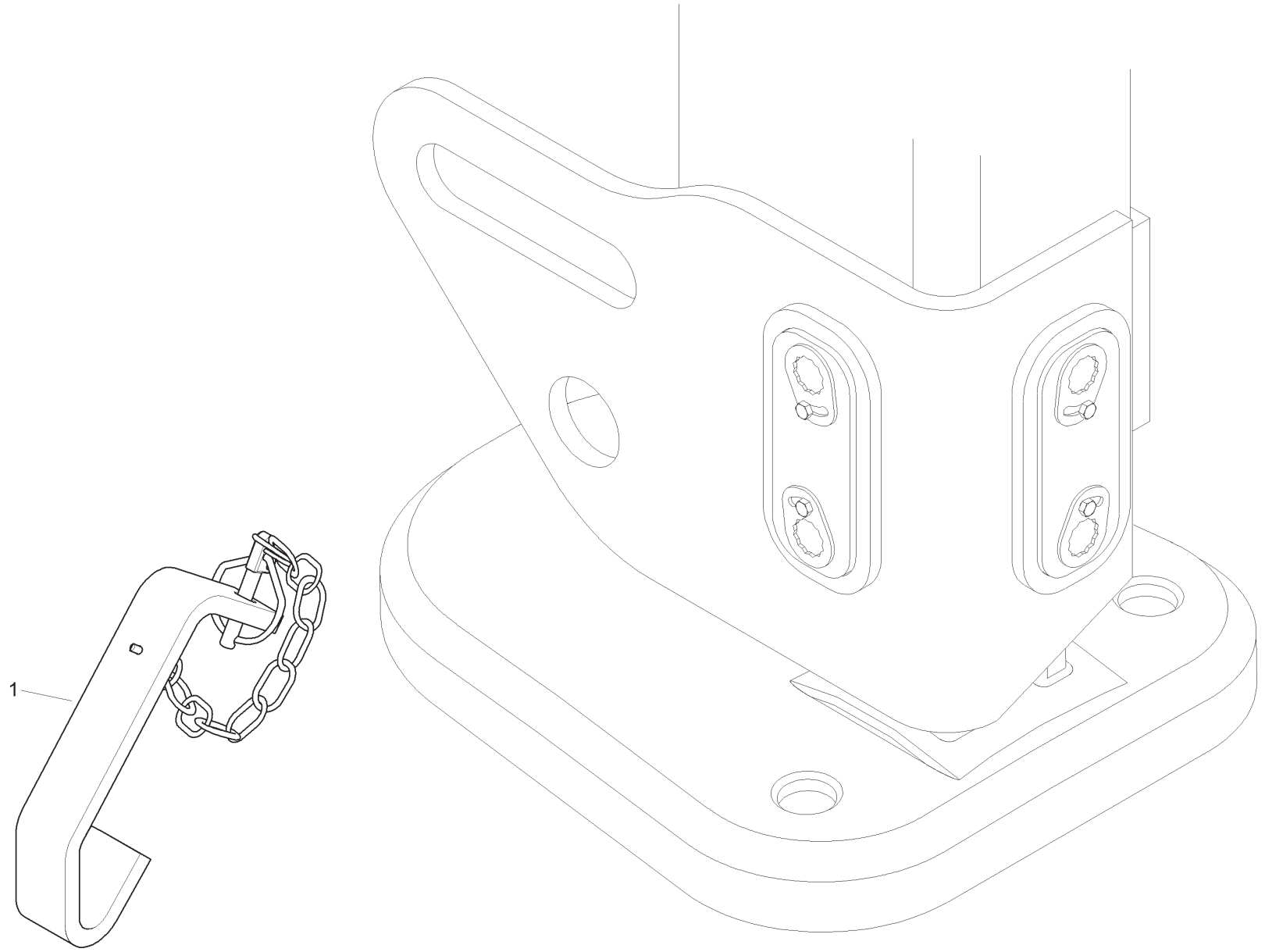

Item	Part No.	Qty.	English	French	German	Spanish	Remarks
1	T105031	2	Lock Up Bracket	Support	Haltearm	Soporte	

C-95037-01.1-A

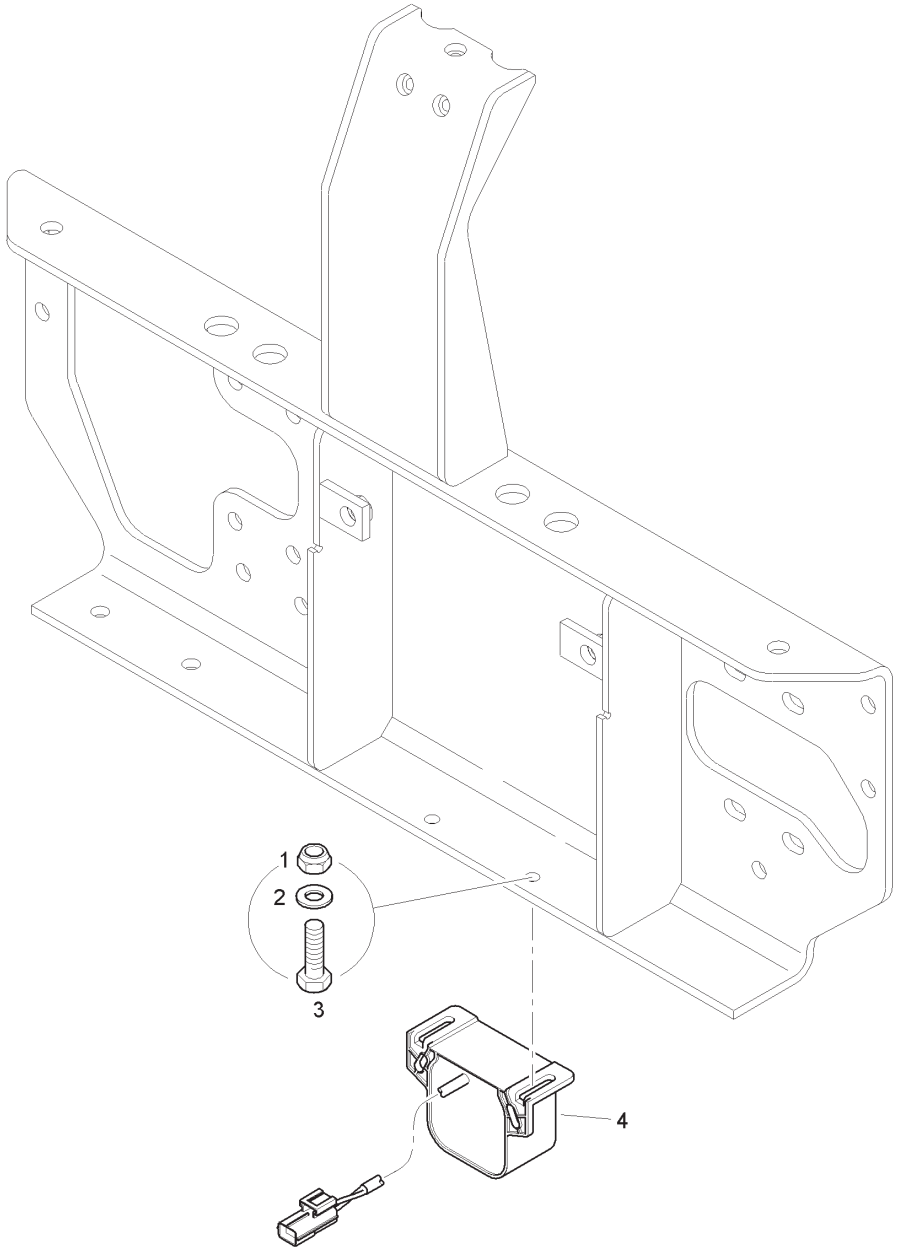

Item	Part No.	Qty.	English	French	German	Spanish	Remarks
1	1441500X1	2	Nut	Ecrou	Flachmutter	Tuerca De Retención	
2	390971X1	2	Washer	Rondelle	Scheibe	Arandela	
3	339666X1	2	Bolt	Boulon	Schraubbolzen	Perno	
4	6114877M91	1	Reverse Alarm	Alarme	Alarm	Alarma	

Stabiliser Leg Warning - Centremount

4067- 95038

C-95038-01.1-A

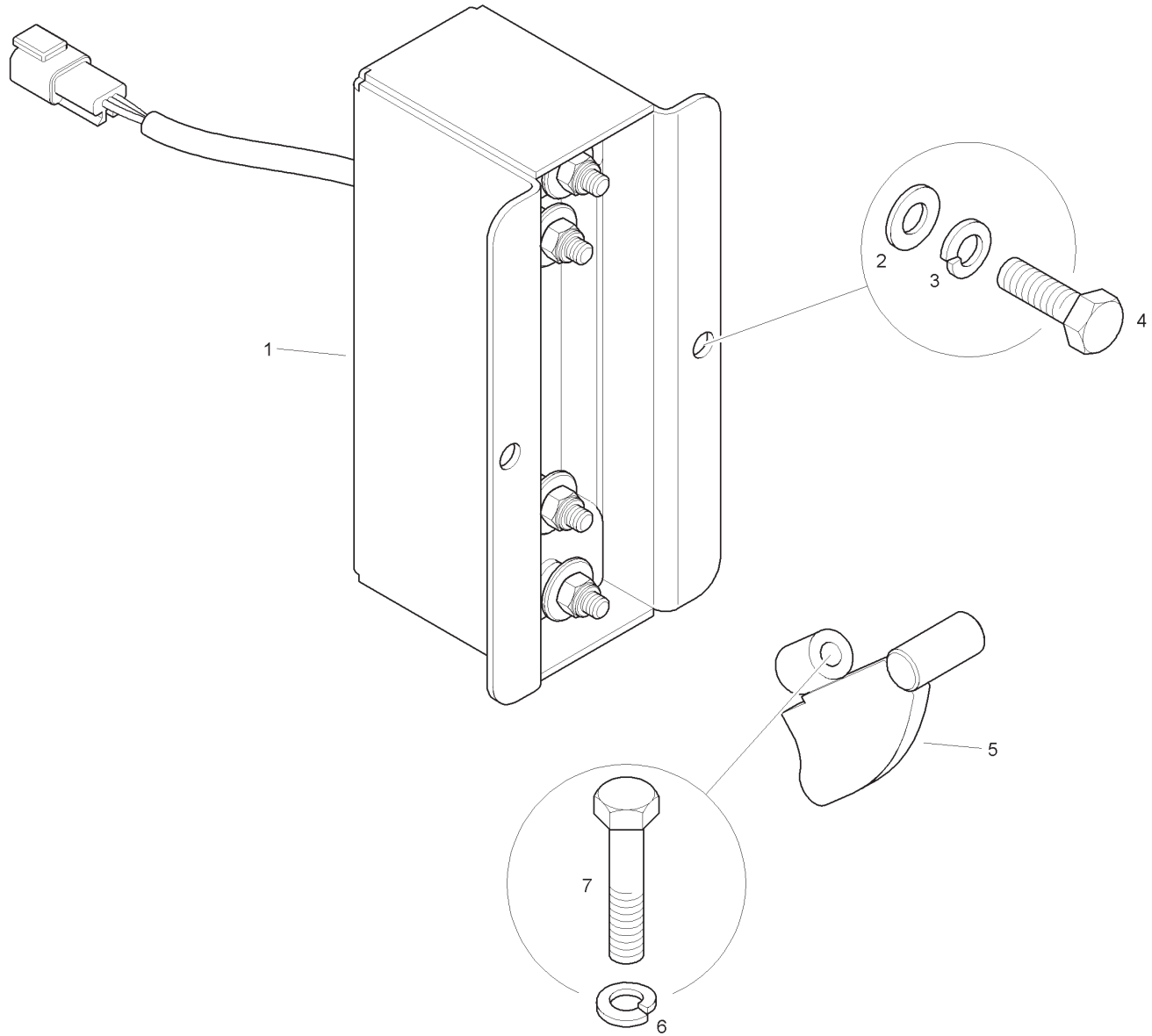

Item	Part No.	Qty.	English	French	German	Spanish	Remarks
1	T103950	2	Stab Leg Switch	Interrupteur	Schalter	Interruptor	
2	390972X1	4	Washer	Rondelle	Scheibe	Arandela	
3	339374X1	4	Washer	Rondelle Frein	Federring	Arandela De Freno	
4	339761X1	4	Bolt	Boulon	Schraubbolzen	Perno	
5	T103958	2	Striker	Déclencheur	Schwenkzylinder	Actuador	
6	339374X1	2	Washer	Rondelle Frein	Federring	Arandela De Freno	
7	339010X1	2	Bolt	Boulon	Schraubbolzen	Perno	

C-96120-01.1-A

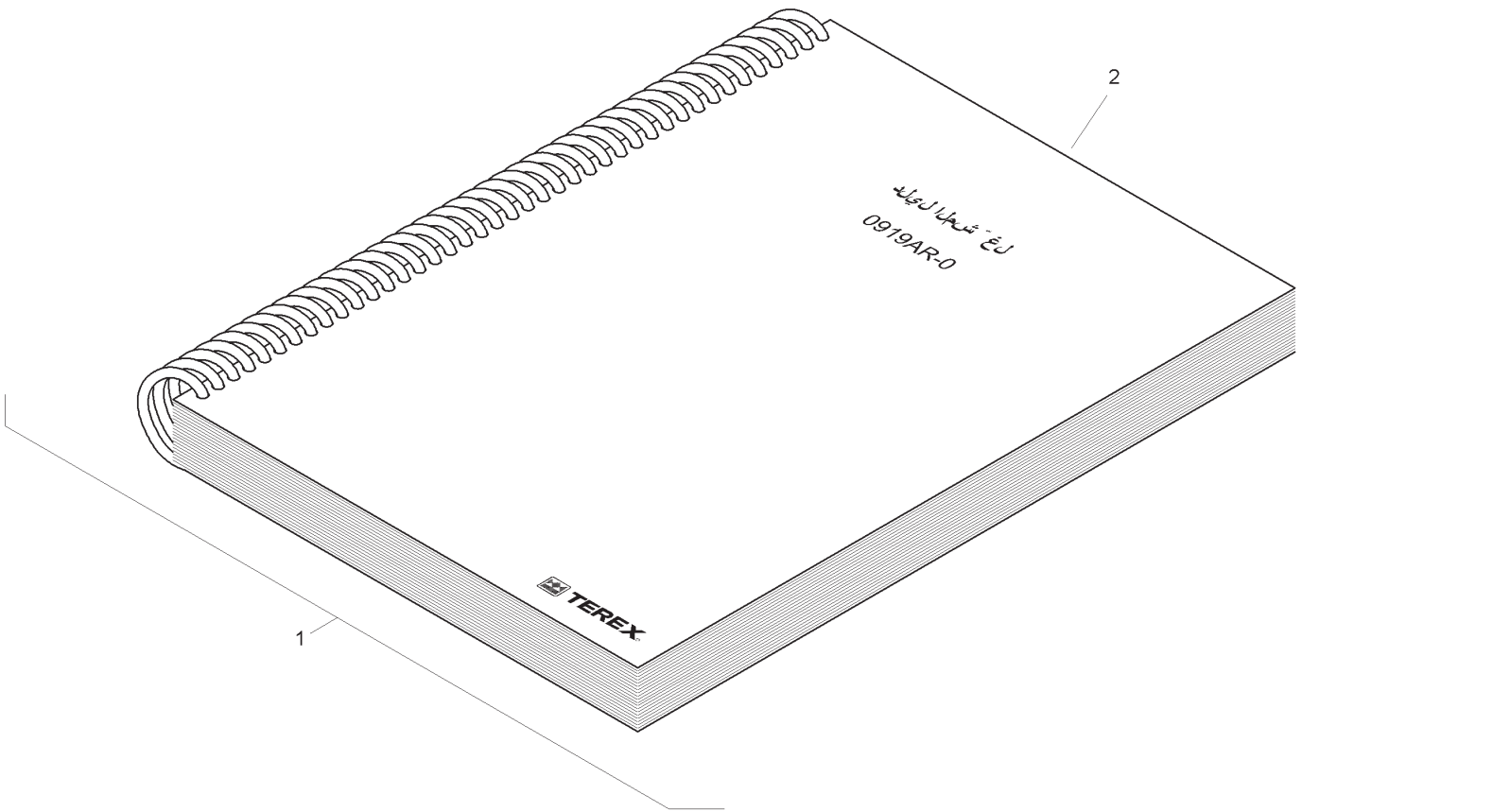

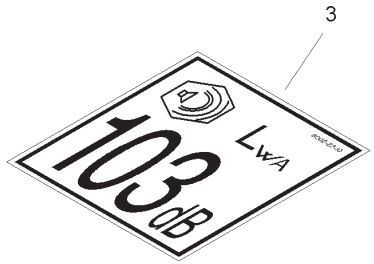

Item	Part No.	Qty.	English	French	German	Spanish	Remarks
1	T120163-AR	1	Literature Pack	Paquet de Littérature	Literatur-Satz	Paquete de la Literatura	
2	1103AR-0	1	Operator Instruction Manual	Manuel d'utilisation	Bedienerhandbuch	Manual del Operador	
3	8002-2340	1	Decal - Noise Level	Decalcolmanie	Abziehbild	Placa	

C-96121-01.1-A

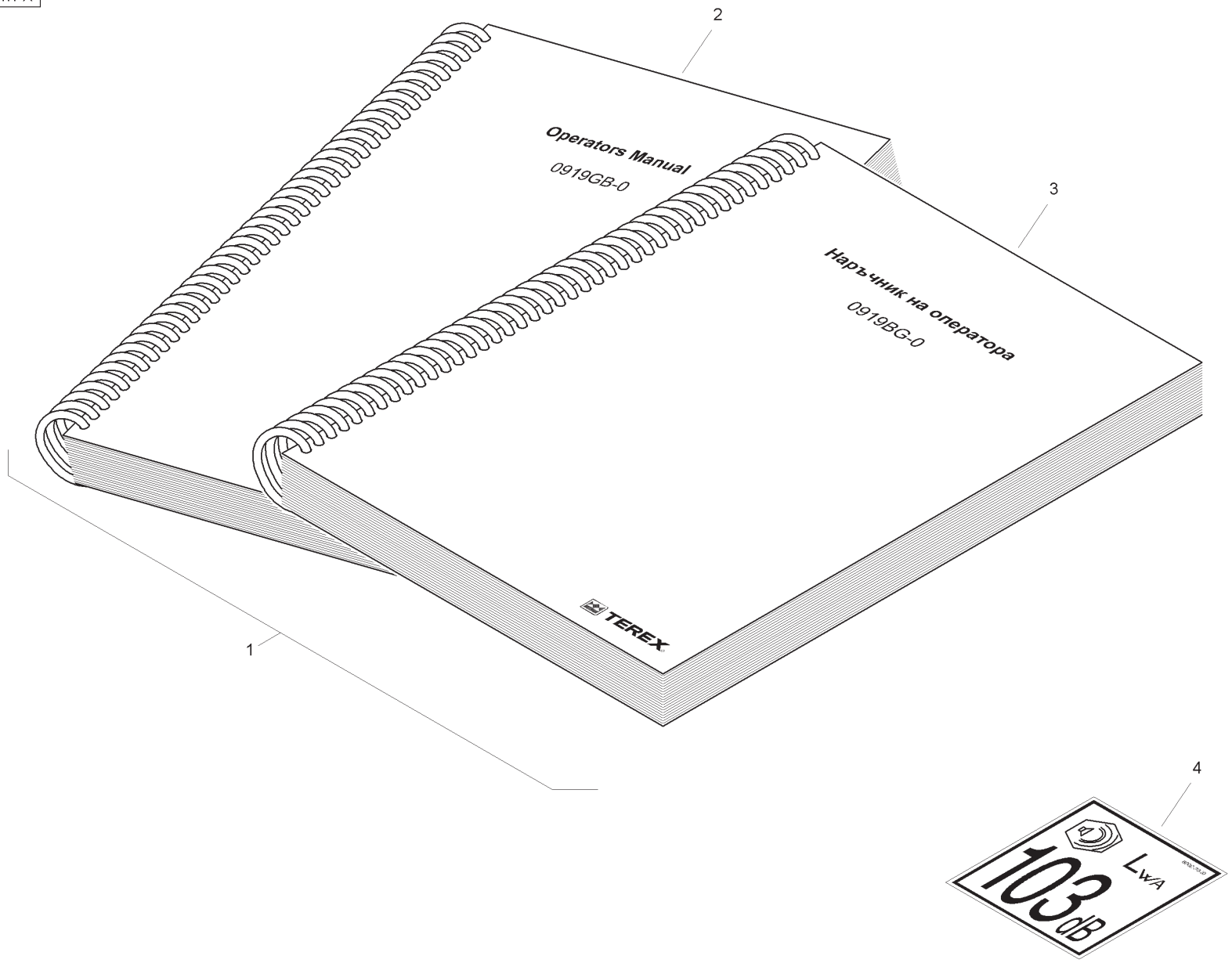
2
Operators Manual
0919GB-0
3
Наръчник на оператора
0919BG-0
TEREX
1
4
LWA
103 dB

Item	Part No.	Qty.	English	French	German	Spanish	Remarks
1	T120163-BG	1	Literature Pack	Paquet de Littérature	Literatur-Satz	Paquete de la Literatura	
2	11013GB-0	1	Operator Instruction Manual	Manuel d'utilisation	Bedienerhandbuch	Manual del Operador	
3	1103BG-0	1	Operator Instruction Manual	Manuel d'utilisation	Bedienerhandbuch	Manual del Operador	
4	8002-2340	1	Decal - Noise Level	Decalcolmanie	Abziehbild	Placa	

C-96122-01.1-A

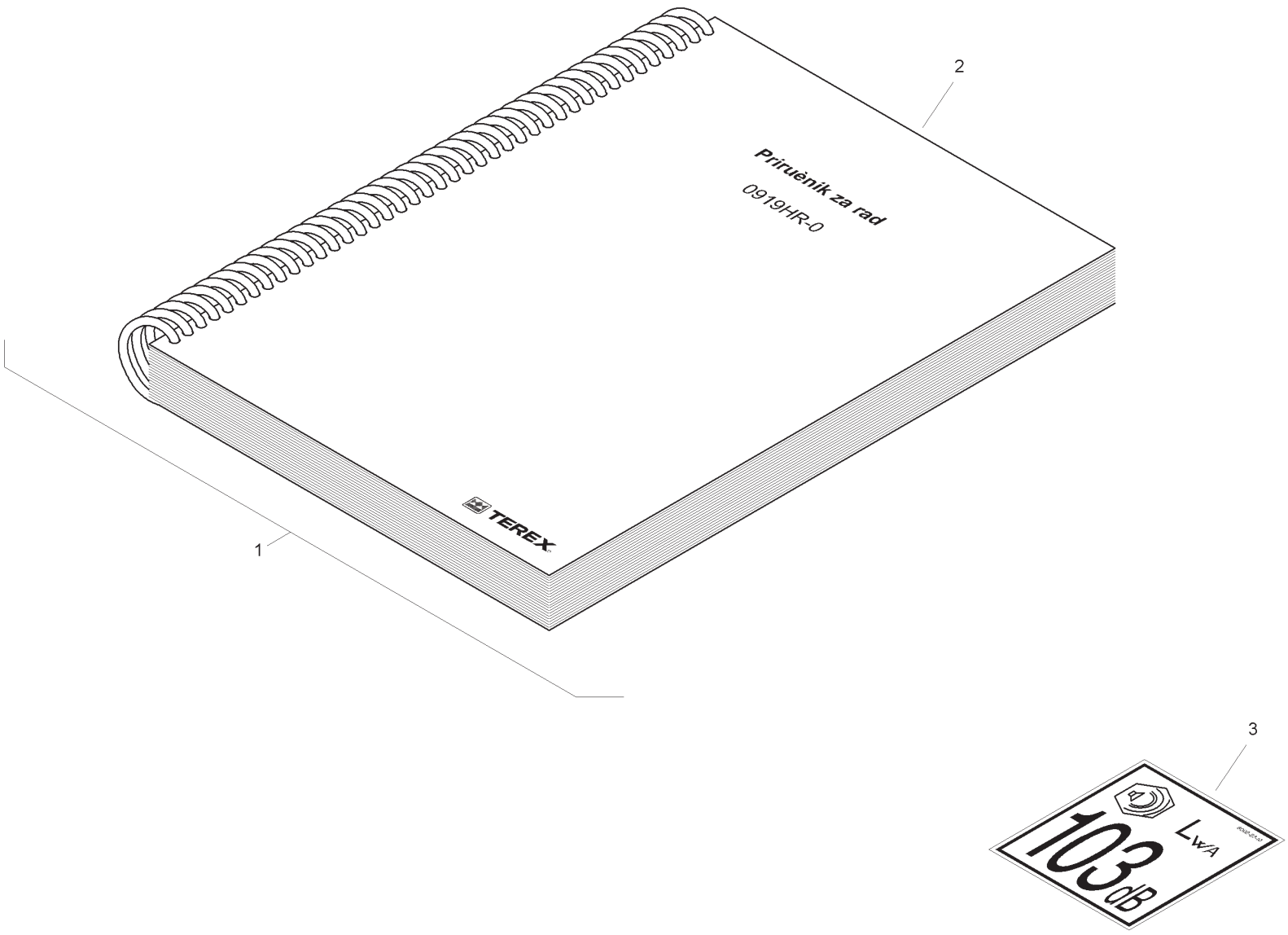

Item	Part No.	Qty.	English	French	German	Spanish	Remarks
1	T120163-HR	1	Literature Pack	Paquet de Littérature	Literatur-Satz	Paquete de la Literatura	
2	1103HR-0	1	Operator Instruction Manual	Manuel d'utilisation	Bedienerhandbuch	Manual del Operador	
3	8002-2340	1	Decal - Noise Level	Decalcolmanie	Abziehbild	Placa	

C-96123-01.1-A

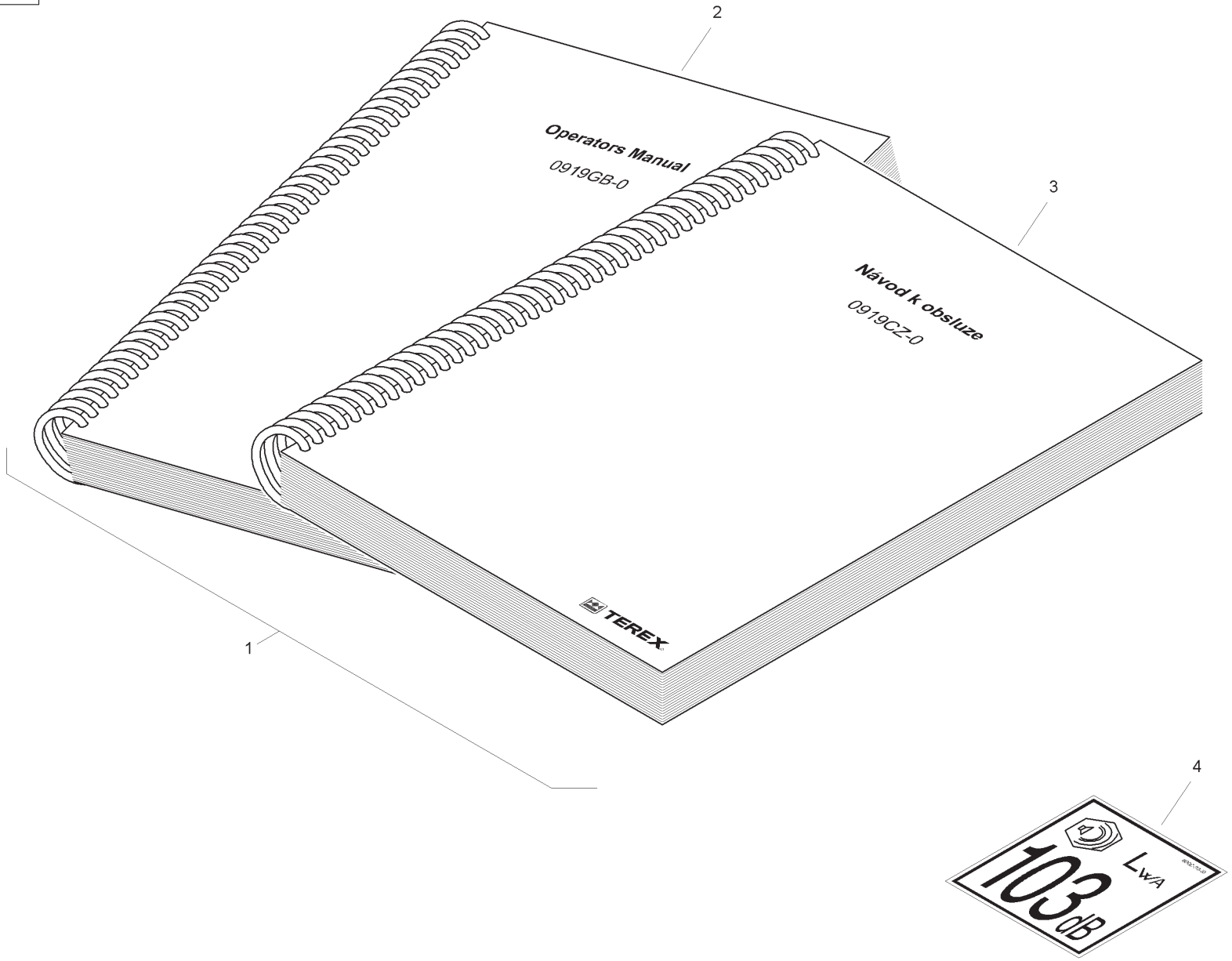
2
Operators Manual
0919GB-0
3
Návod k obsluze
0919CZ-0
TEREX
1
4
LWA
103 dB

Item	Part No.	Qty.	English	French	German	Spanish	Remarks
1	T120163-CZ	1	Literature Pack	Paquet de Littérature	Literatur-Satz	Paquete de la Literatura	
2	1103GB-0	1	Operator Instruction Manual	Manuel d'utilisation	Bedienerhandbuch	Manual del Operador	
3	1103CZ-0	1	Operator Instruction Manual	Manuel d'utilisation	Bedienerhandbuch	Manual del Operador	
4	8002-2340	1	Decal - Noise Level	Decalcolmanie	Abziehbild	Placa	

C-96124-01.1-A

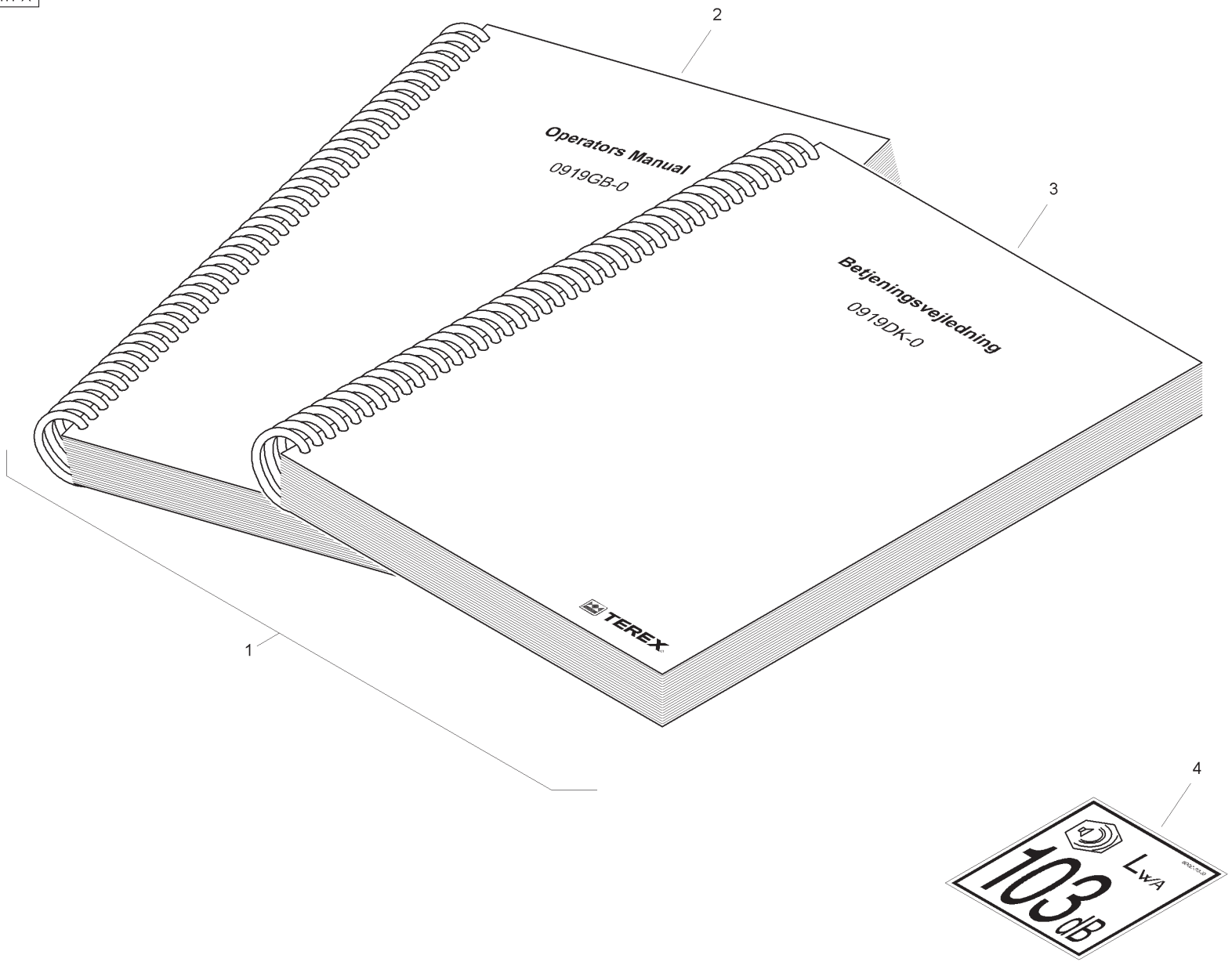
2
Operators Manual
0919GB-0
3
Betjeningsvejledning
0919DK-0
TEREX
1
4
LWA
103 dB

Item	Part No.	Qty.	English	French	German	Spanish	Remarks
1	T120163-DK	1	Literature Pack	Paquet de Littérature	Literatur-Satz	Paquete de la Literatura	
2	1103GB-0	1	Operator Instruction Manual	Manuel d'utilisation	Bedienerhandbuch	Manual del Operador	
3	1103DK-0	1	Operator Instruction Manual	Manuel d'utilisation	Bedienerhandbuch	Manual del Operador	
4	8002-2340	1	Decal - Noise Level	Decalcolmanie	Abziehbild	Placa	

C-96125-01.1-A

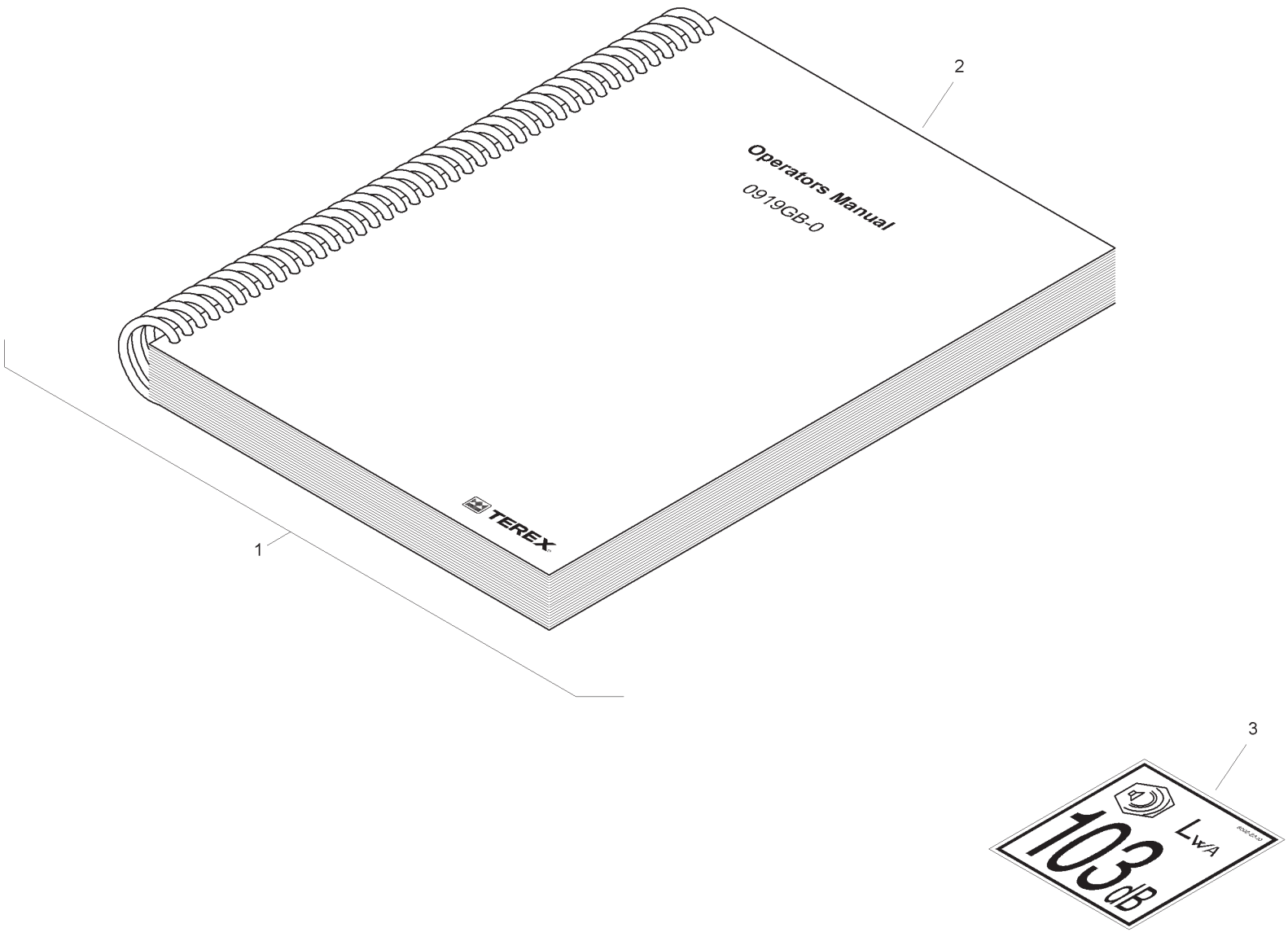

Item	Part No.	Qty.	English	French	German	Spanish	Remarks
1	T120163-GB	1	Literature Pack	Paquet de Littérature	Literatur-Satz	Paquete de la Literatura	
2	1103GB-0	1	Operator Instruction Manual	Manuel d'utilisation	Bedienerhandbuch	Manual del Operador	
3	8002-2340	1	Decal - Noise Level	Decalcolmanie	Abziehbild	Placa	

C-96126-01.1-A

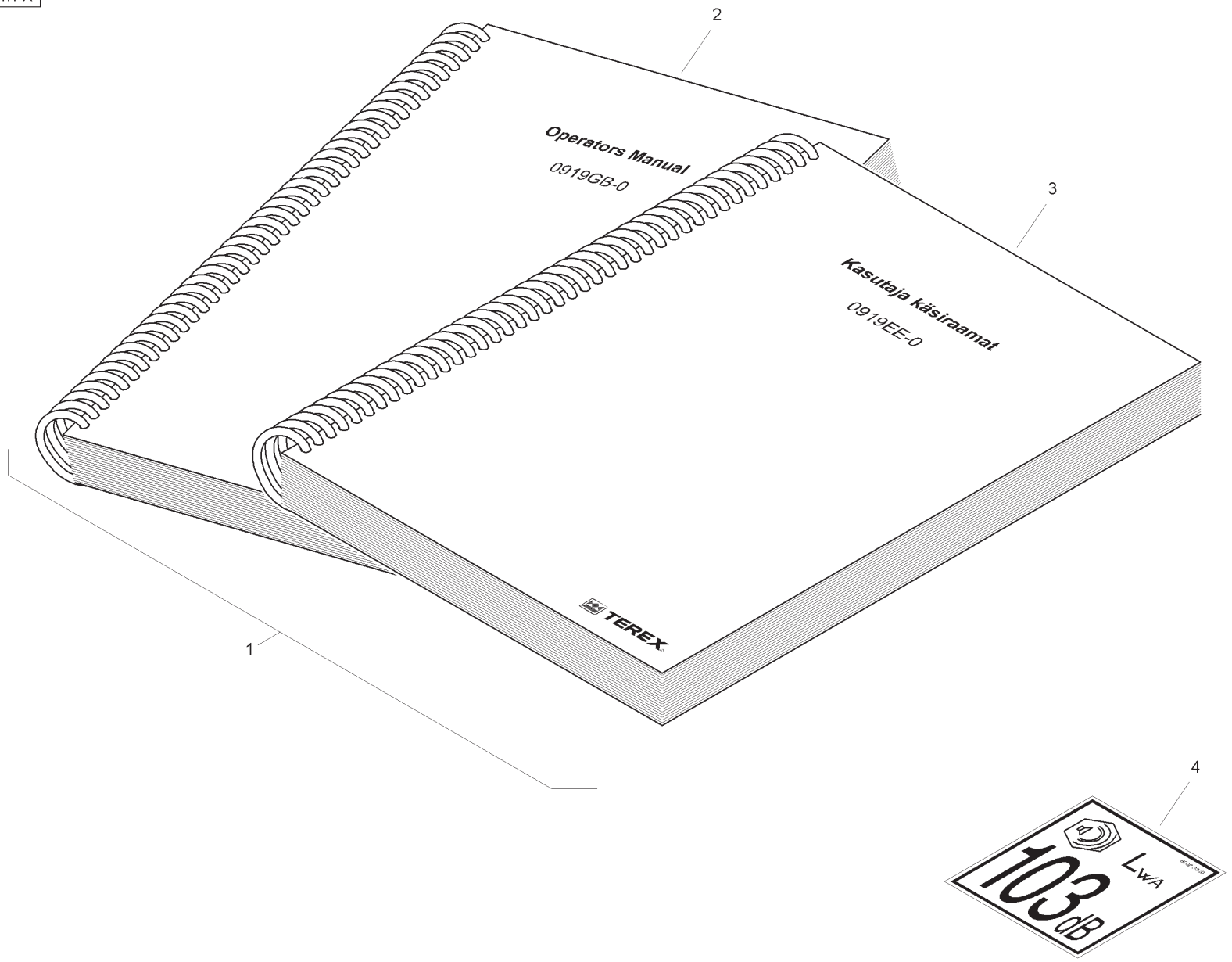
2
Operators Manual
0919GB-0
3
Kasutaja käsiraamat
0919EE-0
TEREX
1
4
LWA
103 dB

Item	Part No.	Qty.	English	French	German	Spanish	Remarks
1	T120163-EE	1	Literature Pack	Paquet de Littérature	Literatur-Satz	Paquete de la Literatura	
2	1103GB-0	1	Operator Instruction Manual	Manuel d'utilisation	Bedienerhandbuch	Manual del Operador	
3	1103EE-0	1	Operator Instruction Manual	Manuel d'utilisation	Bedienerhandbuch	Manual del Operador	
4	8002-2340	1	Decal - Noise Level	Decalcolmanie	Abziehbild	Placa	

C-96127-01.1-A

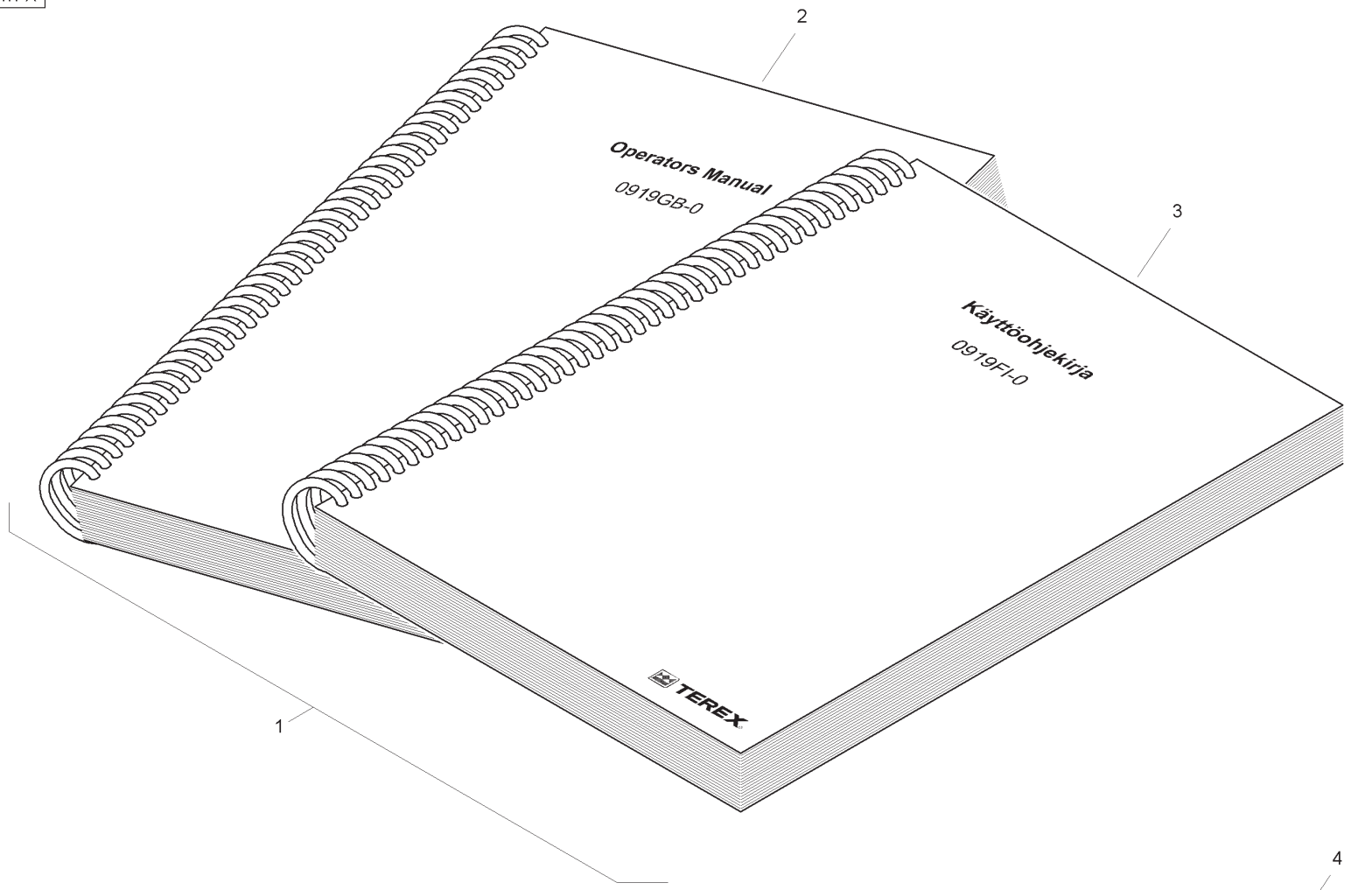
2
Operators Manual
0919GB-0
3
Käyttöohjekirja
0919FI-0
TEREX
1
4
LWA
103 dB

Item	Part No.	Qty.	English	French	German	Spanish	Remarks
1	T120163-FI	1	Literature Pack	Paquet de Littérature	Literatur-Satz	Paquete de la Literatura	
2	1103GB-0	1	Operator Instruction Manual	Manuel d'utilisation	Bedienerhandbuch	Manual del Operador	
3	1103FI-0	1	Operator Instruction Manual	Manuel d'utilisation	Bedienerhandbuch	Manual del Operador	
4	8002-2340	1	Decal - Noise Level	Decalcolmanie	Abziehbild	Placa	

C-96128-01.1-A

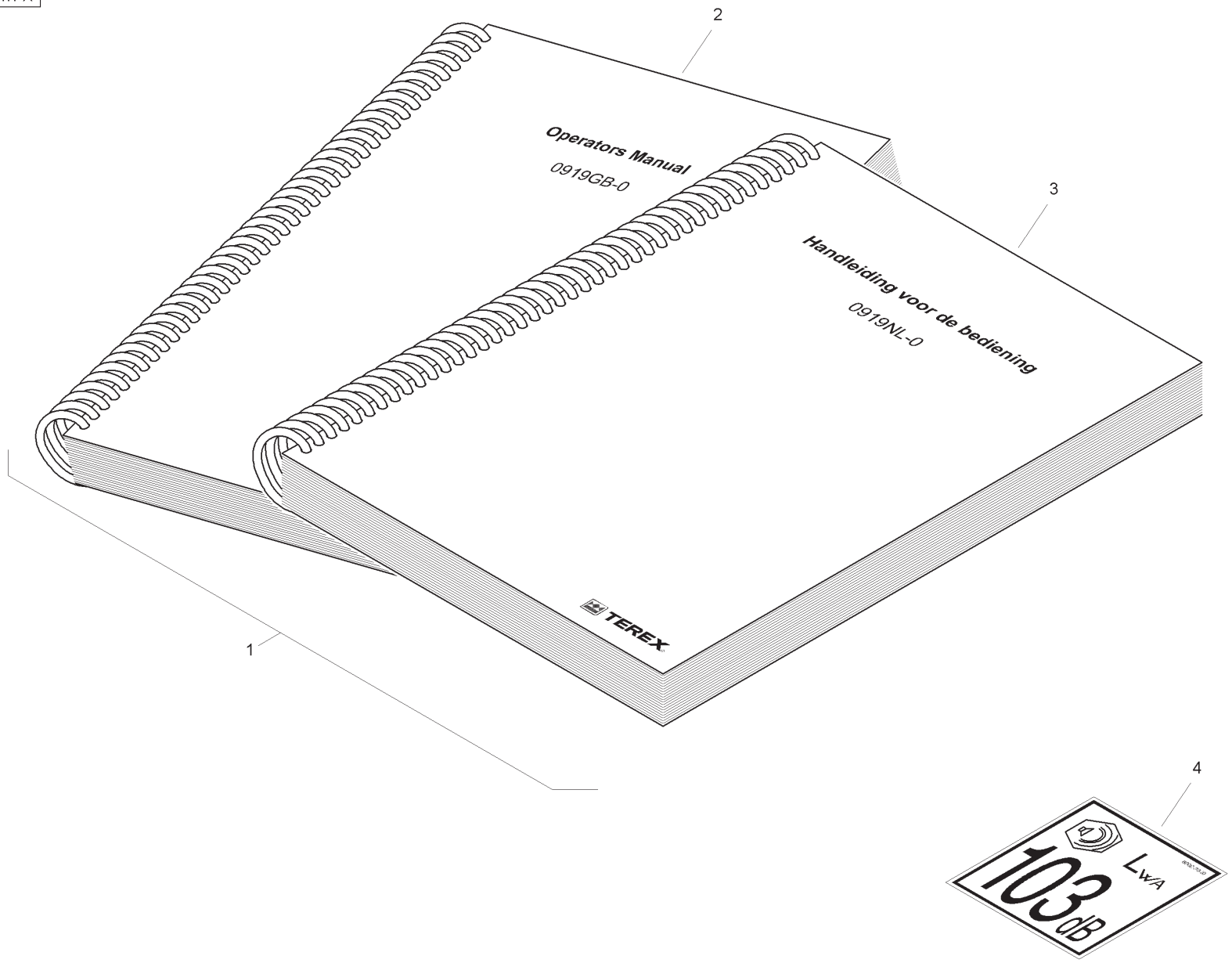
2
Operators Manual
0919GB-0
3
Handleiding voor de bediening
0919NL-0
TEREX
1
4
LWA
103 dB

Item	Part No.	Qty.	English	French	German	Spanish	Remarks
1	T120163-NL	1	Literature Pack	Paquet de Littérature	Literatur-Satz	Paquete de la Literatura	
2	1103GB-0	1	Operator Instruction Manual	Manuel d'utilisation	Bedienerhandbuch	Manual del Operador	
3	1103NL-0	1	Operator Instruction Manual	Manuel d'utilisation	Bedienerhandbuch	Manual del Operador	
4	8002-2340	1	Decal - Noise Level	Decalcolmanie	Abziehbild	Placa	

C-96129-01.1-A

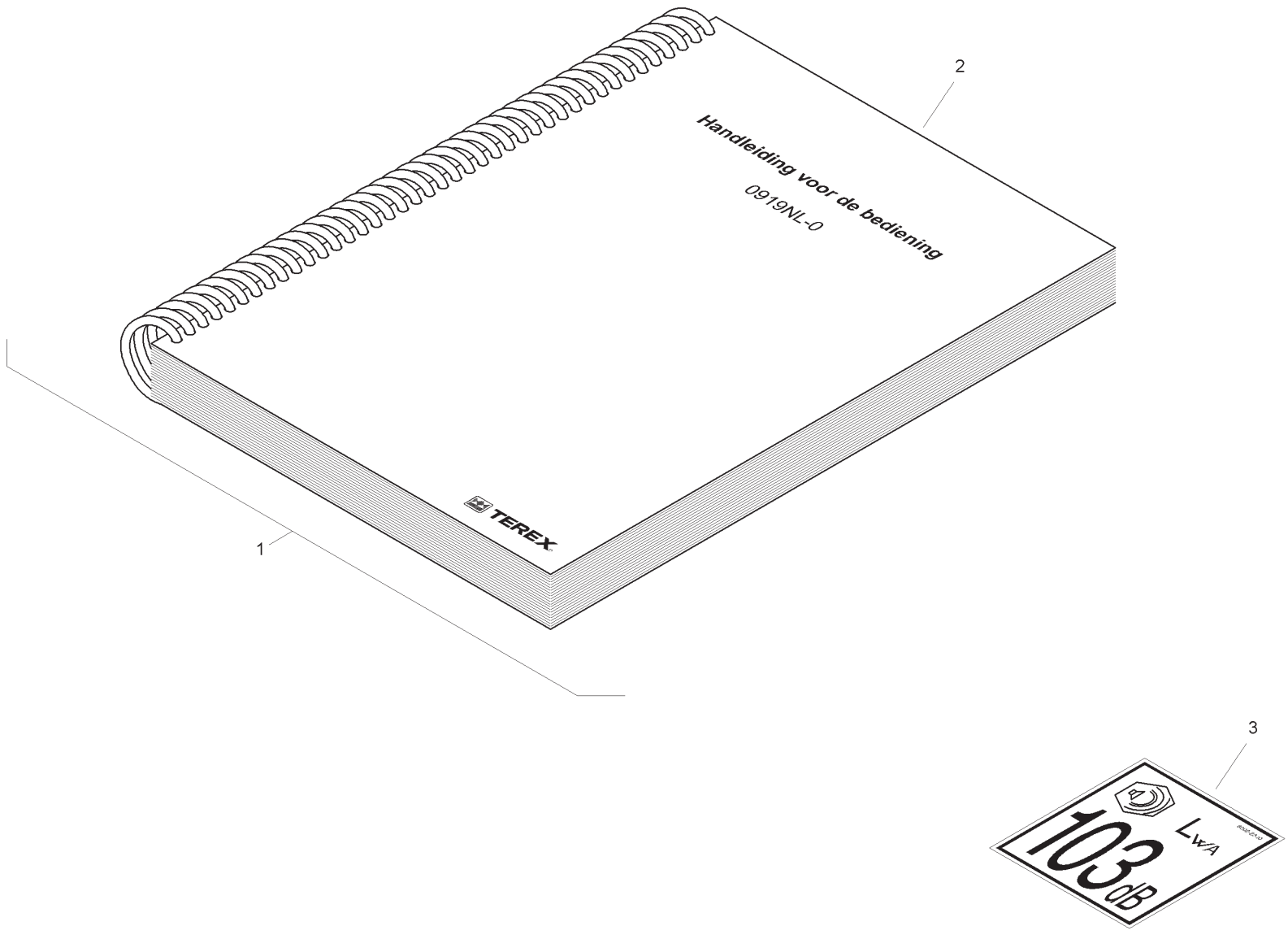

Item	Part No.	Qty.	English	French	German	Spanish	Remarks
1	T120163-NL-NONEU	1	Literature Pack	Paquet de Littérature	Literatur-Satz	Paquete de la Literatura	
2	1103NL-0	1	Operator Instruction Manual	Manuel d'utilisation	Bedienerhandbuch	Manual del Operador	
3	8002-2340	1	Decal - Noise Level	Decalcolmanie	Abziehbild	Placa	

C-96130-01.1-A

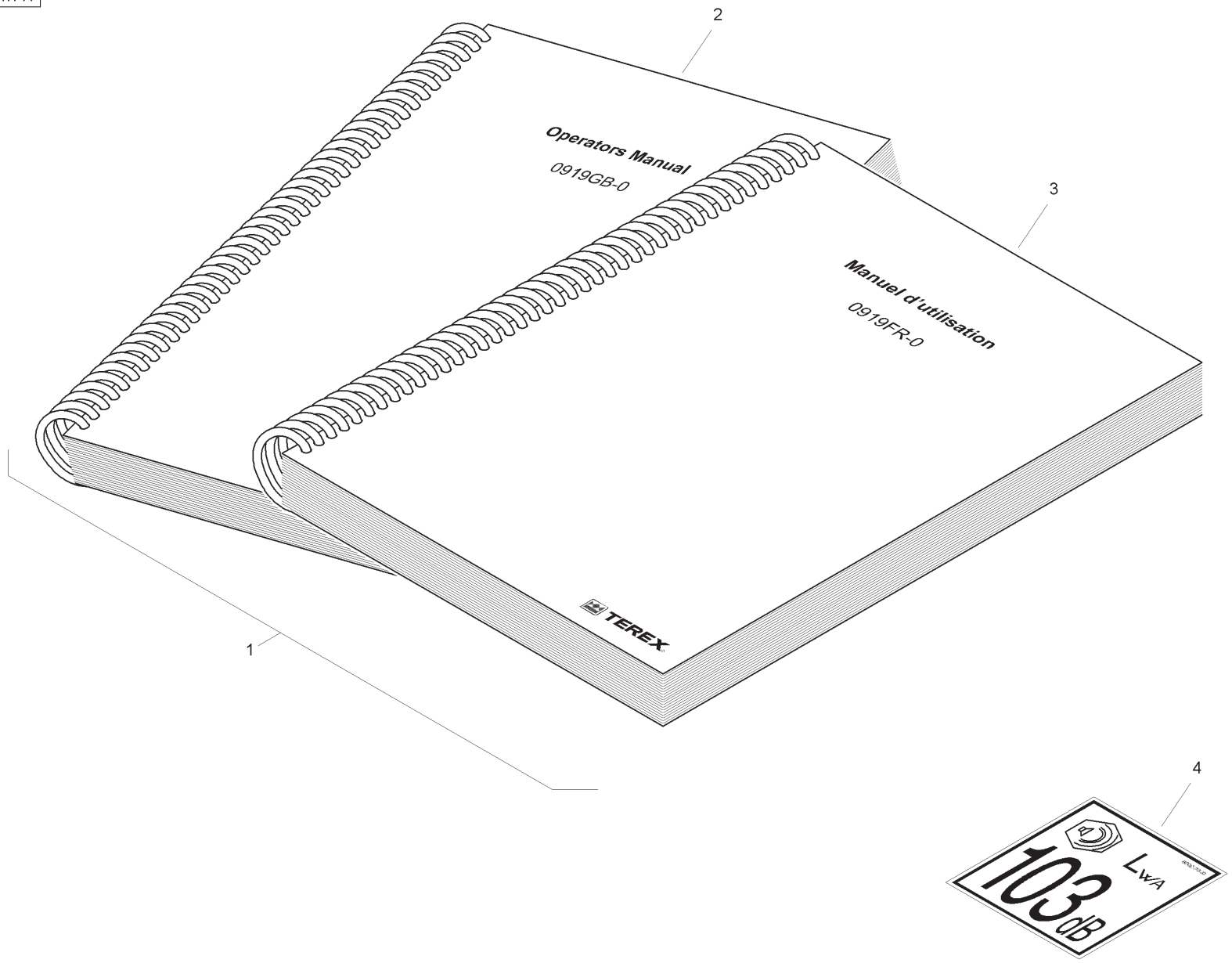
2
Operators Manual
0919GB-0
3
Manuel d'utilisation
0919FR-0
TEREX
1
4
LWA
103 dB

Item	Part No.	Qty.	English	French	German	Spanish	Remarks
1	T120163-FR	1	Literature Pack	Paquet de Littérature	Literatur-Satz	Paquete de la Literatura	
2	1103GB-0	1	Operator Instruction Manual	Manuel d'utilisation	Bedienerhandbuch	Manual del Operador	
3	1103FR-0	1	Operator Instruction Manual	Manuel d'utilisation	Bedienerhandbuch	Manual del Operador	
4	8002-2340	1	Decal - Noise Level	Decalcolmanie	Abziehbild	Placa	

C-96131-01.1-A

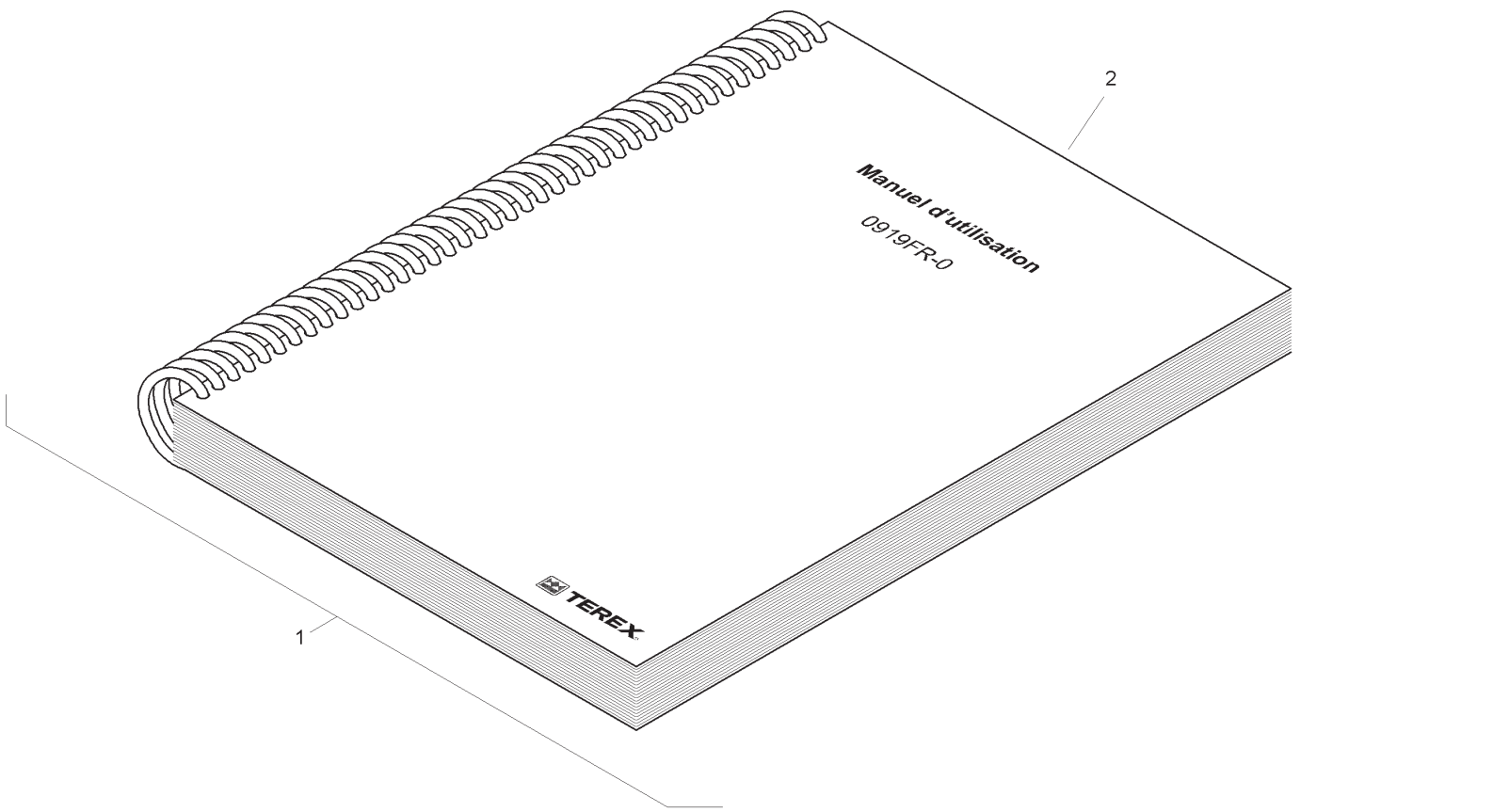

Item	Part No.	Qty.	English	French	German	Spanish	Remarks
1	T120163-FR-NONEU	1	Literature Pack	Paquet de Littérature	Literatur-Satz	Paquete de la Literatura	
2	1103FR-0	1	Operator Instruction Manual	Manuel d'utilisation	Bedienerhandbuch	Manual del Operador	
3	8002-2340	1	Decal - Noise Level	Decalcolmanie	Abziehbild	Placa	

C-96132-01.1-A

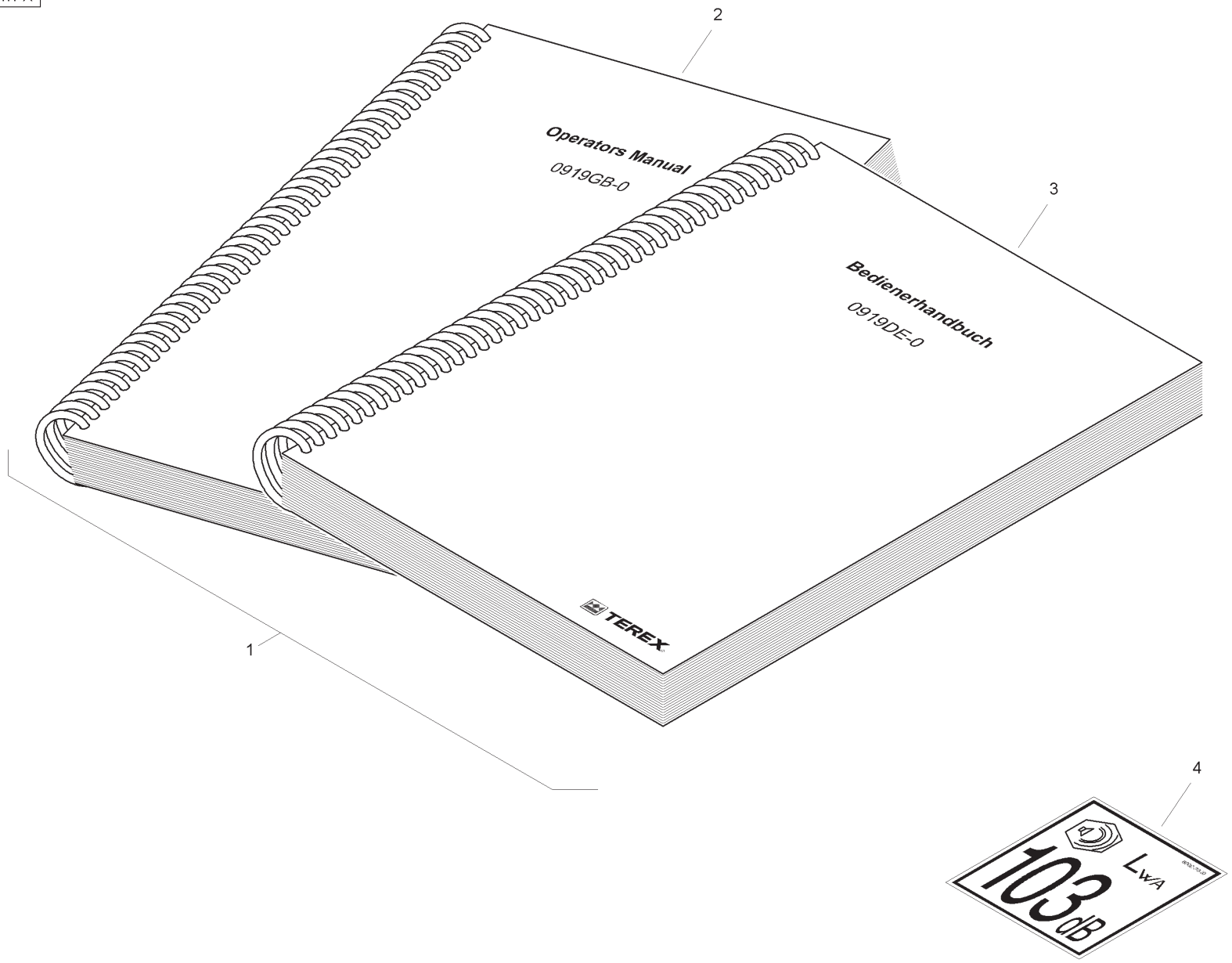
2
Operators Manual
0919GB-0
3
Bedienerhandbuch
0919DE-0
TEREX
1
4
LWA
103 dB

Item	Part No.	Qty.	English	French	German	Spanish	Remarks
1	T120163-DE	1	Literature Pack	Paquet de Littérature	Literatur-Satz	Paquete de la Literatura	
2	1103GB-0	1	Operator Instruction Manual	Manuel d'utilisation	Bedienerhandbuch	Manual del Operador	
3	1103DE-0	1	Operator Instruction Manual	Manuel d'utilisation	Bedienerhandbuch	Manual del Operador	
4	8002-2340	1	Decal - Noise Level	Decalcolmanie	Abziehbild	Placa	

C-96133-01.1-A

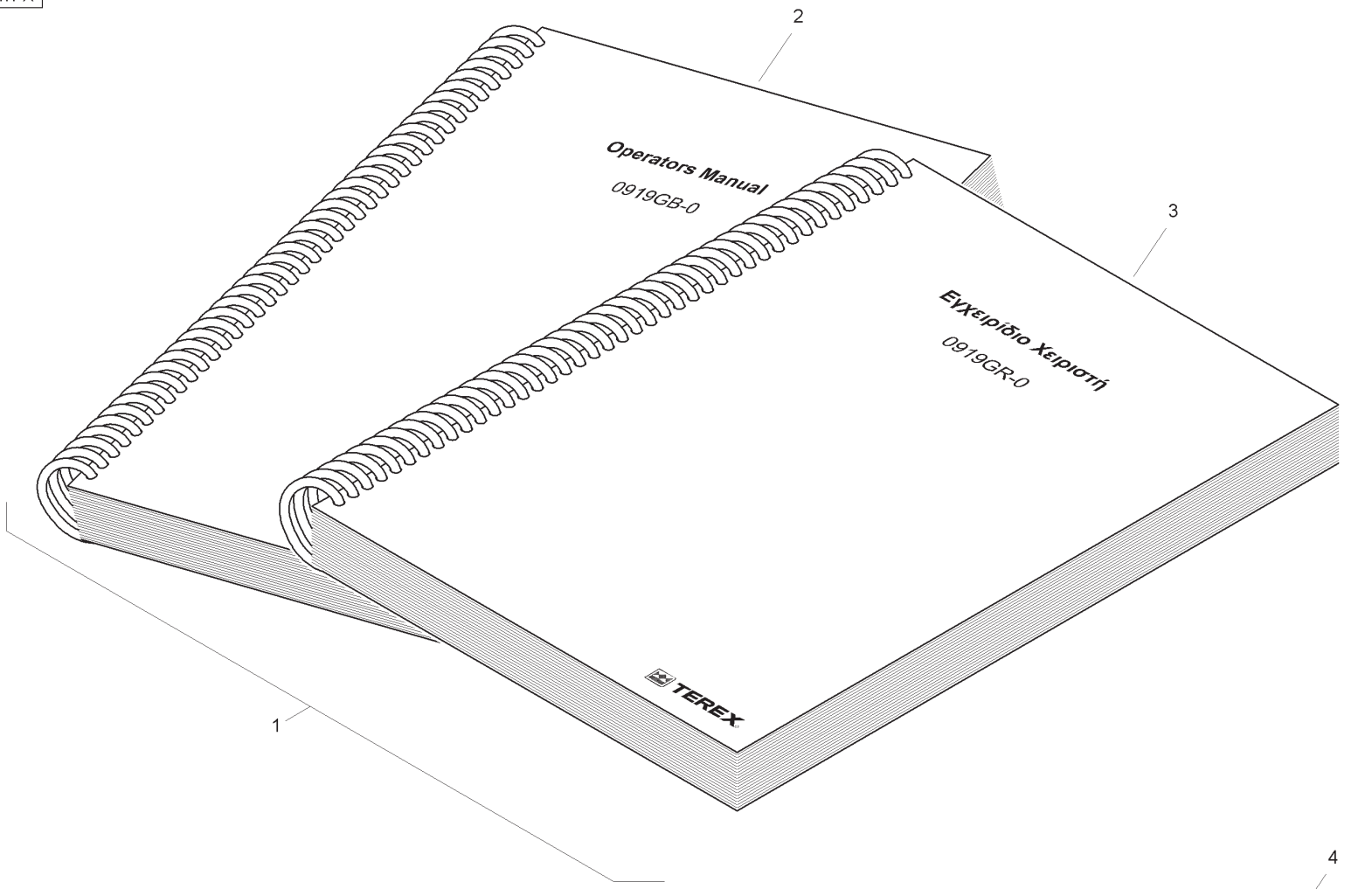
2
Operators Manual
0919GB-0
3
Εγχειρίδιο Χειριστή
0919GR-0
TEREX
1
4
LWA
103 dB

Item	Part No.	Qty.	English	French	German	Spanish	Remarks
1	T120163-GR	1	Literature Pack	Paquet de Littérature	Literatur-Satz	Paquete de la Literatura	
2	1103GB-0	1	Operator Instruction Manual	Manuel d'utilisation	Bedienerhandbuch	Manual del Operador	
3	1103GR-0	1	Operator Instruction Manual	Manuel d'utilisation	Bedienerhandbuch	Manual del Operador	
4	8002-2340	1	Decal - Noise Level	Decalcolmanie	Abziehbild	Placa	

C-96134-01.1-A

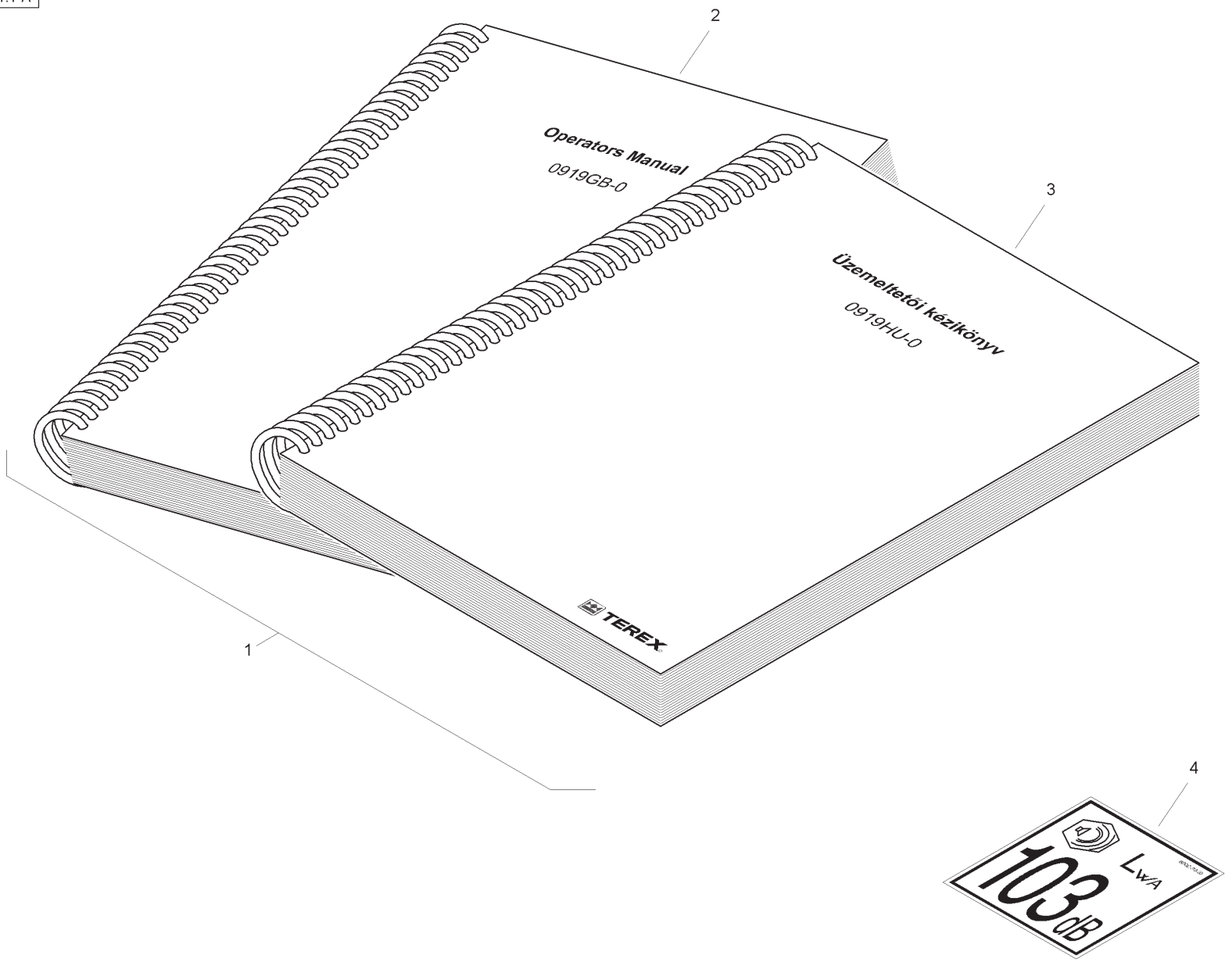
2
Operators Manual
0919GB-0
3
Üzemeltetői kézikönyv
0919HU-0
TEREX
1
4
LWA
103 dB

Item	Part No.	Qty.	English	French	German	Spanish	Remarks
1	T120163-HU	1	Literature Pack	Paquet de Littérature	Literatur-Satz	Paquete de la Literatura	
2	1103GB-0	1	Operator Instruction Manual	Manuel d'utilisation	Bedienerhandbuch	Manual del Operador	
3	1103HU-0	1	Operator Instruction Manual	Manuel d'utilisation	Bedienerhandbuch	Manual del Operador	
4	8002-2340	1	Decal - Noise Level	Decalcolmanie	Abziehbild	Placa	

C-96135-01.1-A

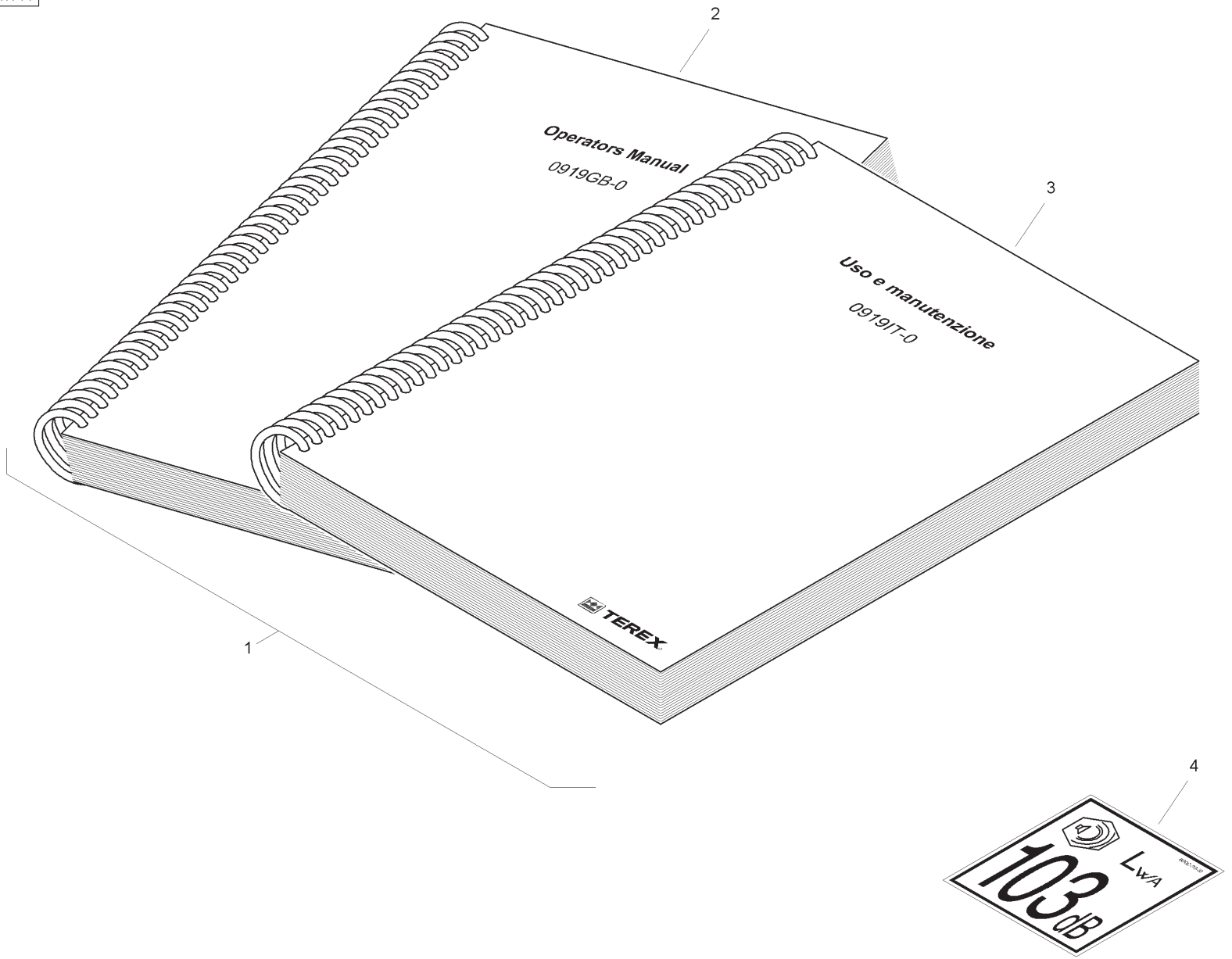
2
Operators Manual
0919GB-0
3
Uso e manutenzione
0919IT-0
TEREX
1
4
LWA
103 dB

Item	Part No.	Qty.	English	French	German	Spanish	Remarks
1	T120163-IT	1	Literature Pack	Paquet de Littérature	Literatur-Satz	Paquete de la Literatura	
2	1103GB-0	1	Operator Instruction Manual	Manuel d'utilisation	Bedienerhandbuch	Manual del Operador	
3	1103IT-0	1	Operator Instruction Manual	Manuel d'utilisation	Bedienerhandbuch	Manual del Operador	
4	8002-2340	1	Decal - Noise Level	Decalcolmanie	Abziehbild	Placa	

C-96136-01.1-A

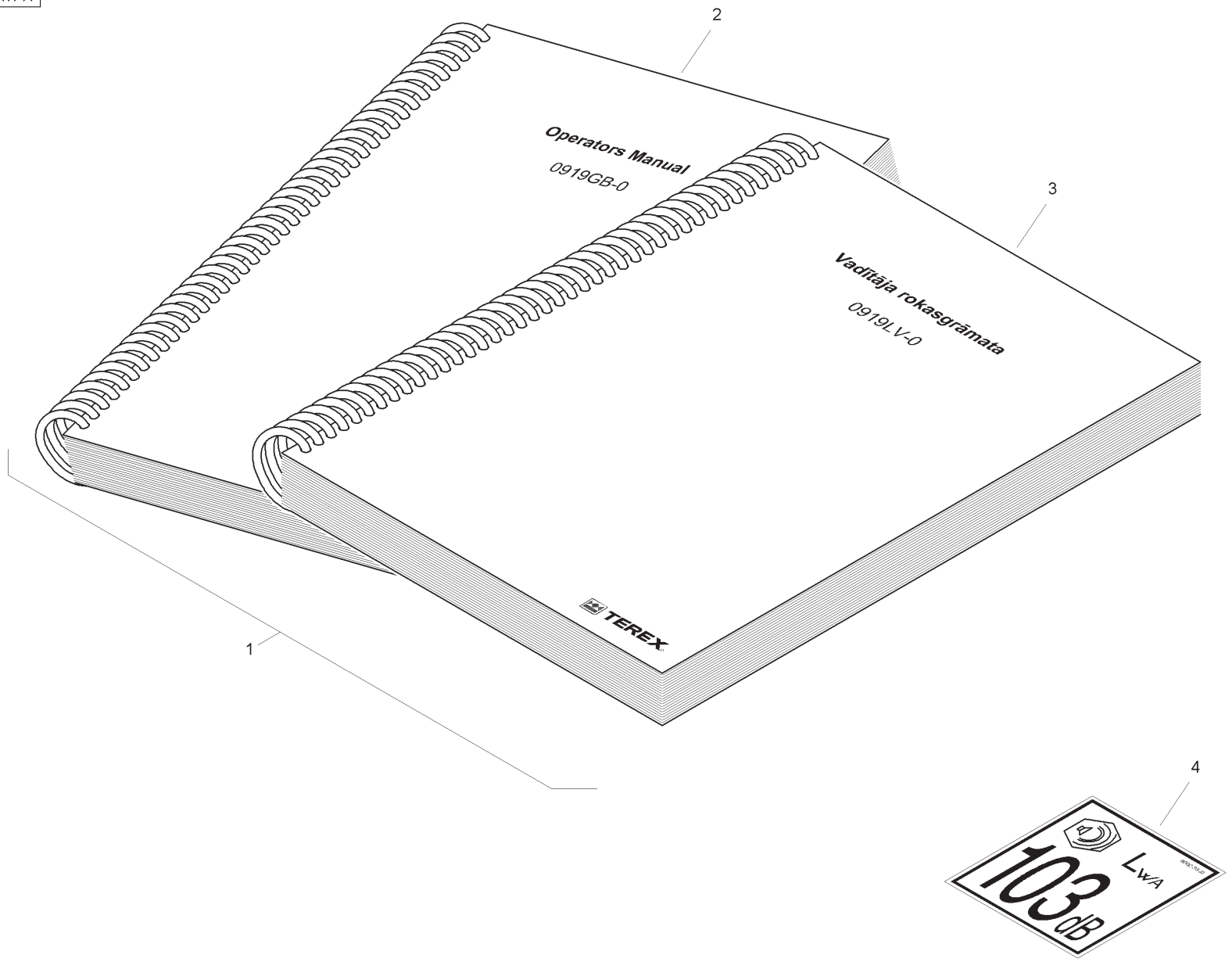
2
Operators Manual
0919GB-0
3
Vadītāja rokasgrāmata
0919LV-0
TEREX
1
4
LWA
103 dB

Item	Part No.	Qty.	English	French	German	Spanish	Remarks
1	T120163-LV	1	Literature Pack	Paquet de Littérature	Literatur-Satz	Paquete de la Literatura	
2	1103GB-0	1	Operator Instruction Manual	Manuel d'utilisation	Bedienerhandbuch	Manual del Operador	
3	1103LV-0	1	Operator Instruction Manual	Manuel d'utilisation	Bedienerhandbuch	Manual del Operador	
4	8002-2340	1	Decal - Noise Level	Decalcolmanie	Abziehbild	Placa	

C-96137-01.1-A

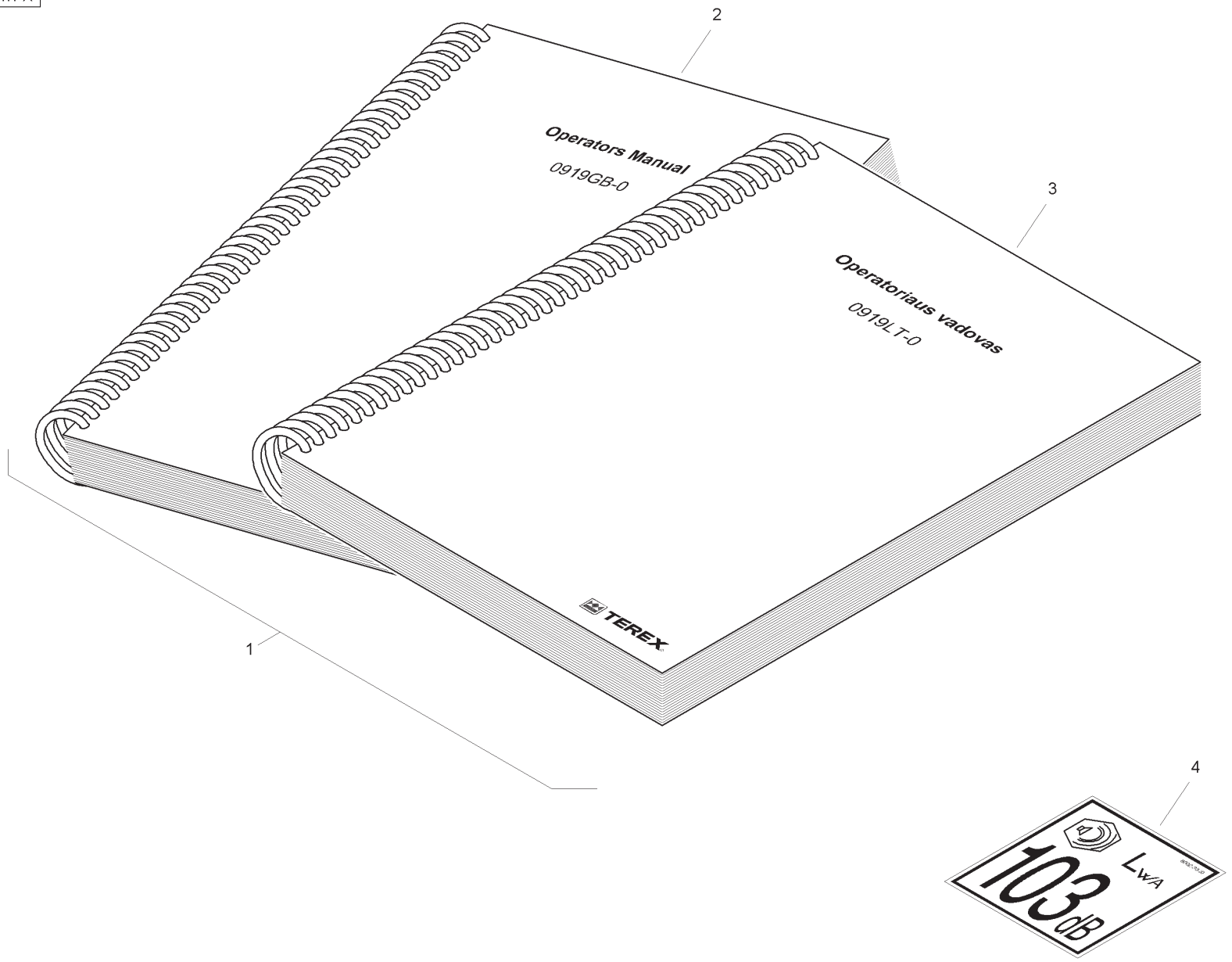
2
Operators Manual
0919GB-0
3
Operatoriaus vadovas
0919LT-0
TEREX
1
4
LWA
103 dB

Item	Part No.	Qty.	English	French	German	Spanish	Remarks
1	T120163-LT	1	Literature Pack	Paquet de Littérature	Literatur-Satz	Paquete de la Literatura	
2	1103GB-0	1	Operator Instruction Manual	Manuel d'utilisation	Bedienerhandbuch	Manual del Operador	
3	1103LT-0	1	Operator Instruction Manual	Manuel d'utilisation	Bedienerhandbuch	Manual del Operador	
4	8002-2340	1	Decal - Noise Level	Decalcolmanie	Abziehbild	Placa	

C-96138-01.1-A

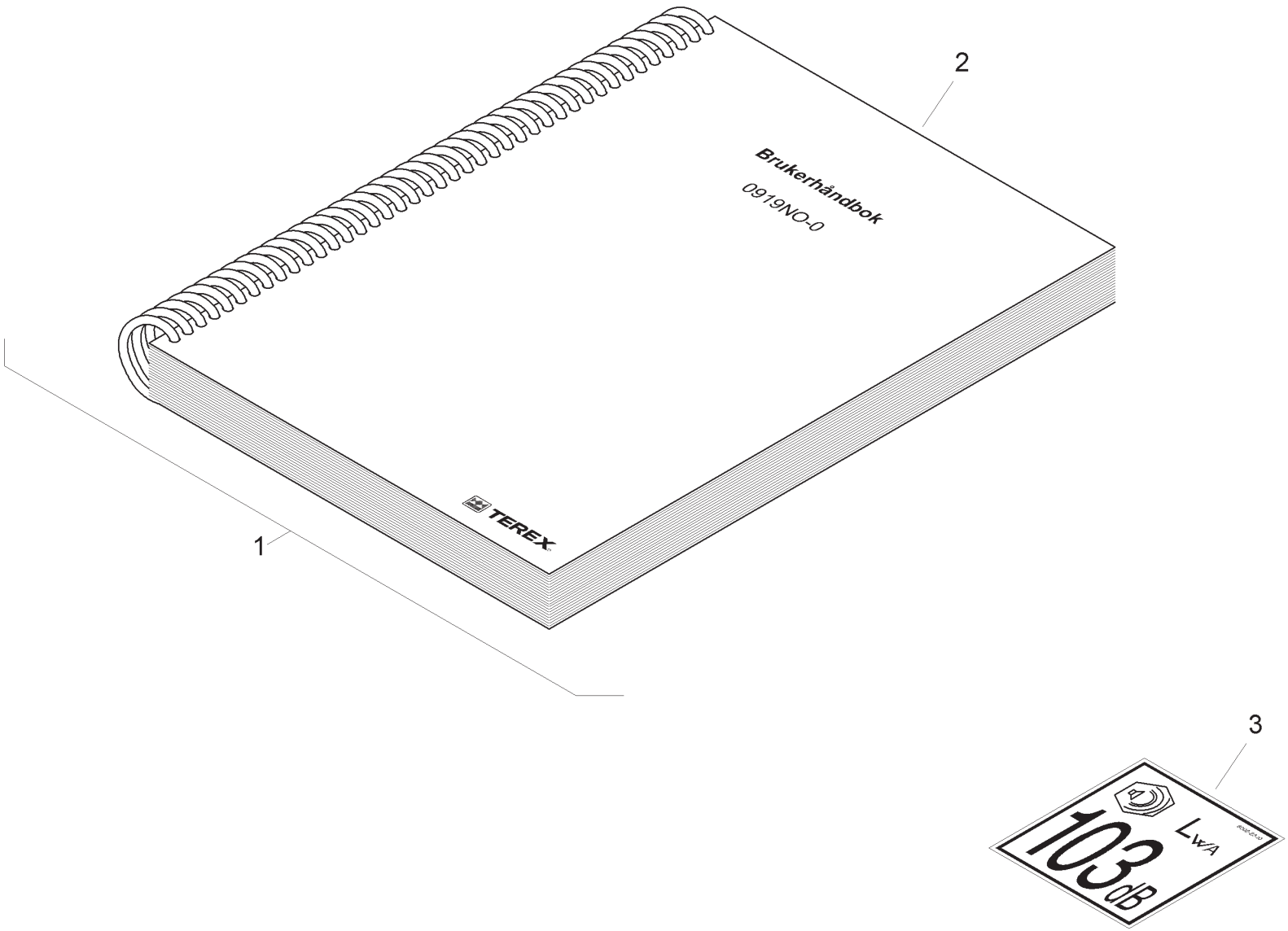

Item	Part No.	Qty.	English	French	German	Spanish	Remarks
1	T120163-NO	1	Literature Pack	Paquet de Littérature	Literatur-Satz	Paquete de la Literatura	
2	1103NO-0	1	Operator Instruction Manual	Manuel d'utilisation	Bedienerhandbuch	Manual del Operador	
3	8002-2340	1	Decal - Noise Level	Decalcolmanie	Abziehbild	Placa	

C-96139-01.1-A

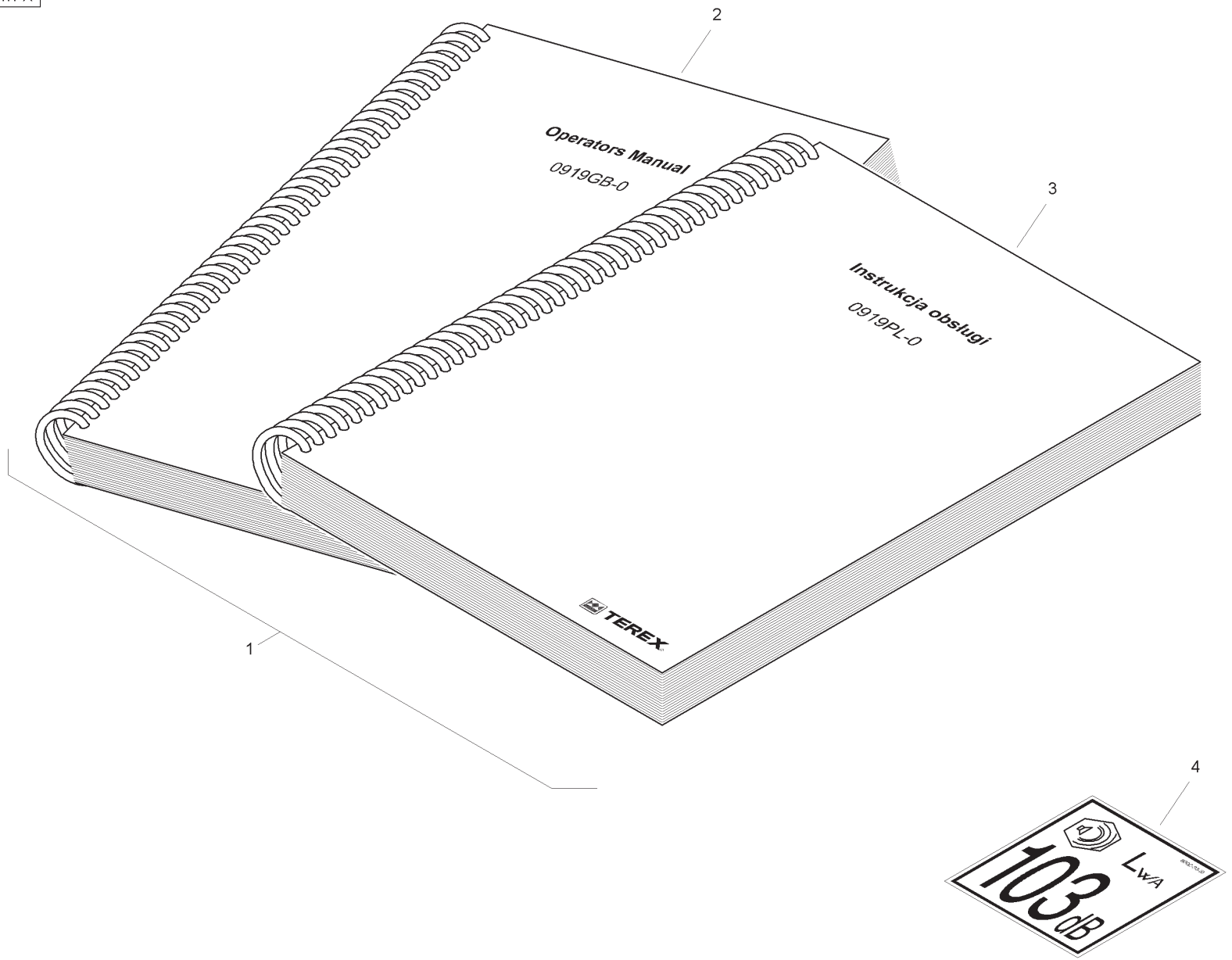
2
Operators Manual
0919GB-0
3
Instrukcja obsługi
0919PL-0
TEREX
1
4
LWA
103 dB

Item	Part No.	Qty.	English	French	German	Spanish	Remarks
1	T120163-PL	1	Literature Pack	Paquet de Littérature	Literatur-Satz	Paquete de la Literatura	
2	1103GB-0	1	Operator Instruction Manual	Manuel d'utilisation	Bedienerhandbuch	Manual del Operador	
3	1103PL-0	1	Operator Instruction Manual	Manuel d'utilisation	Bedienerhandbuch	Manual del Operador	
4	8002-2340	1	Decal - Noise Level	Decalcolmanie	Abziehbild	Placa	

C-96140-01.1-A

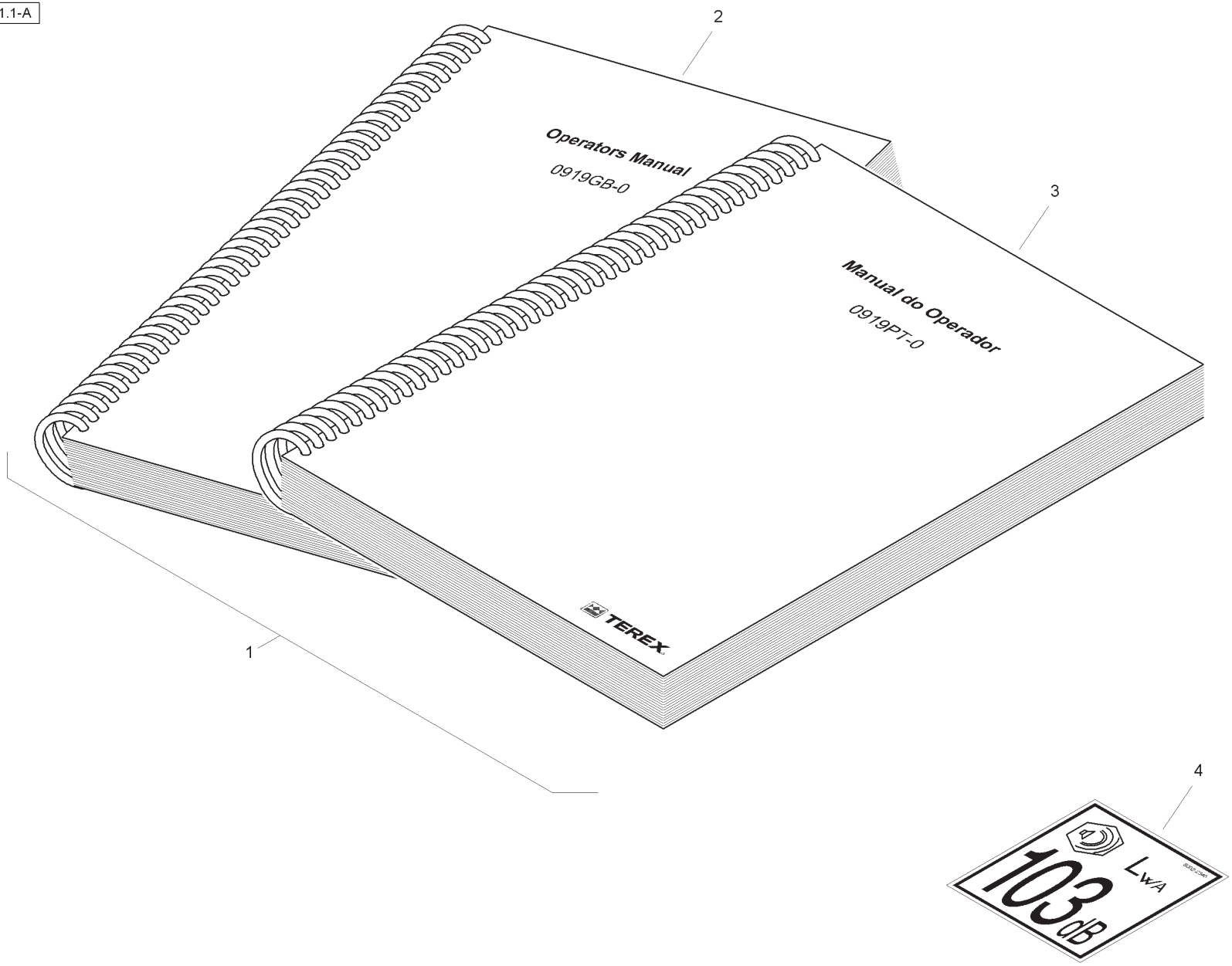
2
Operators Manual
0919GB-0
3
Manual do Operador
0919PT-0
TEREX
1
4
LWA
103 dB

Item	Part No.	Qty.	English	French	German	Spanish	Remarks
1	T120163-PT	1	Literature Pack	Paquet de Littérature	Literatur-Satz	Paquete de la Literatura	
2	1103GB-0	1	Operator Instruction Manual	Manuel d'utilisation	Bedienerhandbuch	Manual del Operador	
3	1103PT-0	1	Operator Instruction Manual	Manuel d'utilisation	Bedienerhandbuch	Manual del Operador	
4	8002-2340	1	Decal - Noise Level	Decalcolmanie	Abziehbild	Placa	

C-96141-01.1-A

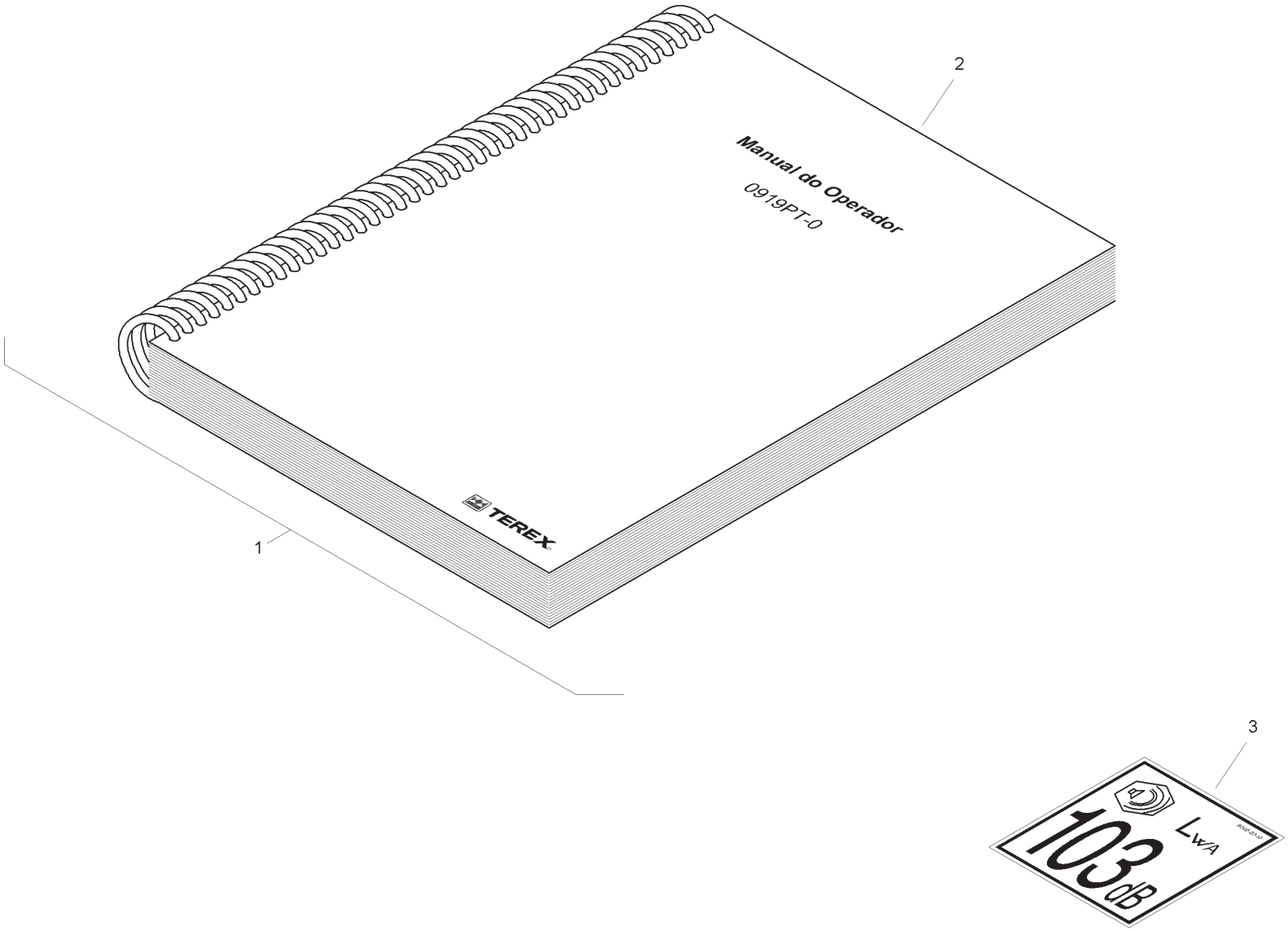

Item	Part No.	Qty.	English	French	German	Spanish	Remarks
1	T120163-PT-NONEU	1	Literature Pack	Paquet de Littérature	Literatur-Satz	Paquete de la Literatura	
2	1103PT-0	1	Operator Instruction Manual	Manuel d'utilisation	Bedienerhandbuch	Manual del Operador	
3	8002-2340	1	Decal - Noise Level	Decalcolmanie	Abziehbild	Placa	

C-96142-01.1-A

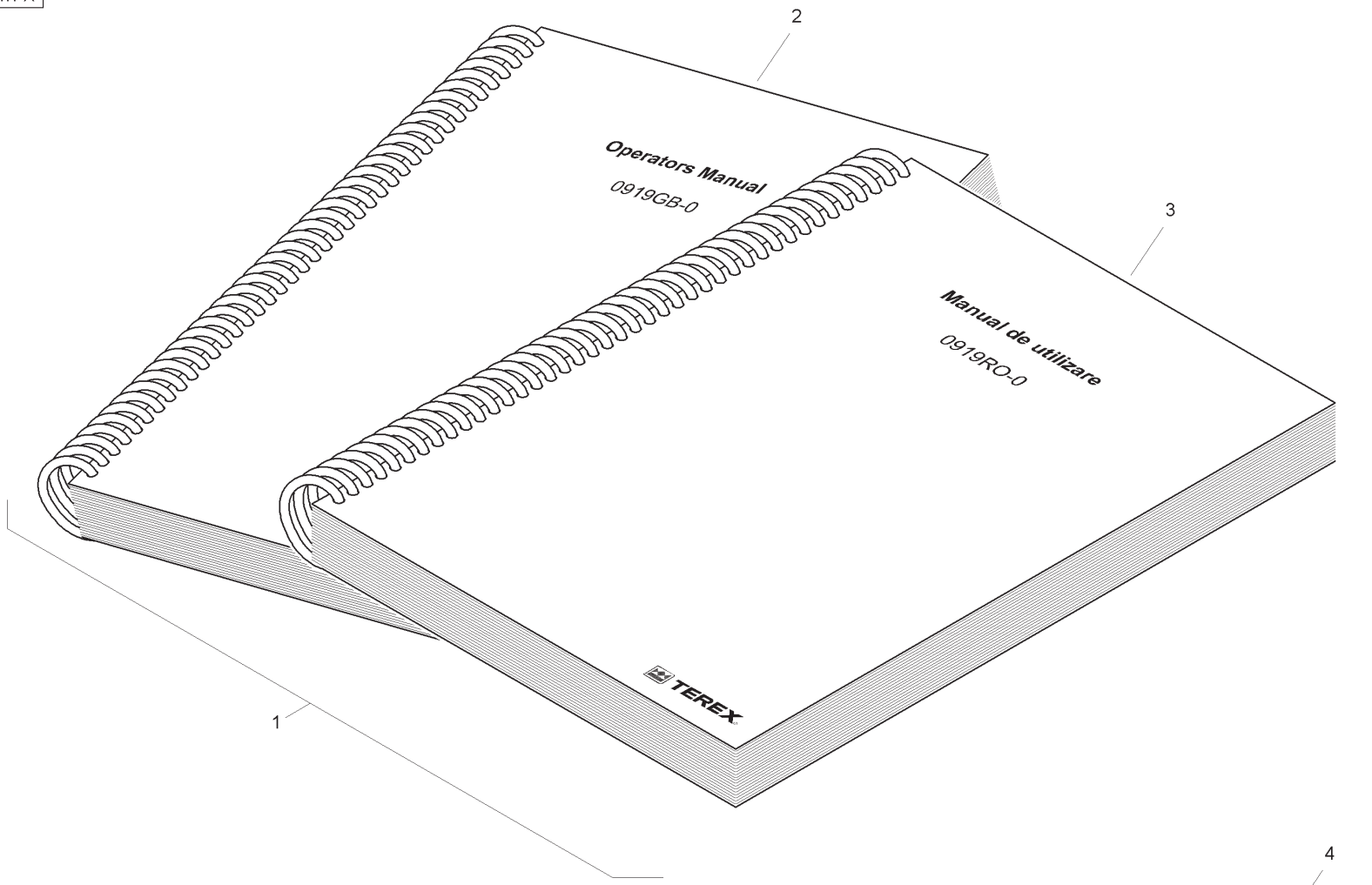
2
Operators Manual
0919GB-0
3
Manual de utilizare
0919RO-0
TEREX
1
4
LWA
103 dB

Item	Part No.	Qty.	English	French	German	Spanish	Remarks
1	T120163-RO	1	Literature Pack	Paquet de Littérature	Literatur-Satz	Paquete de la Literatura	
2	1103GB-0	1	Operator Instruction Manual	Manuel d'utilisation	Bedienerhandbuch	Manual del Operador	
3	1103RO-0	1	Operator Instruction Manual	Manuel d'utilisation	Bedienerhandbuch	Manual del Operador	
4	8002-2340	1	Decal - Noise Level	Decalcolmanie	Abziehbild	Placa	

C-96143-01.1-A

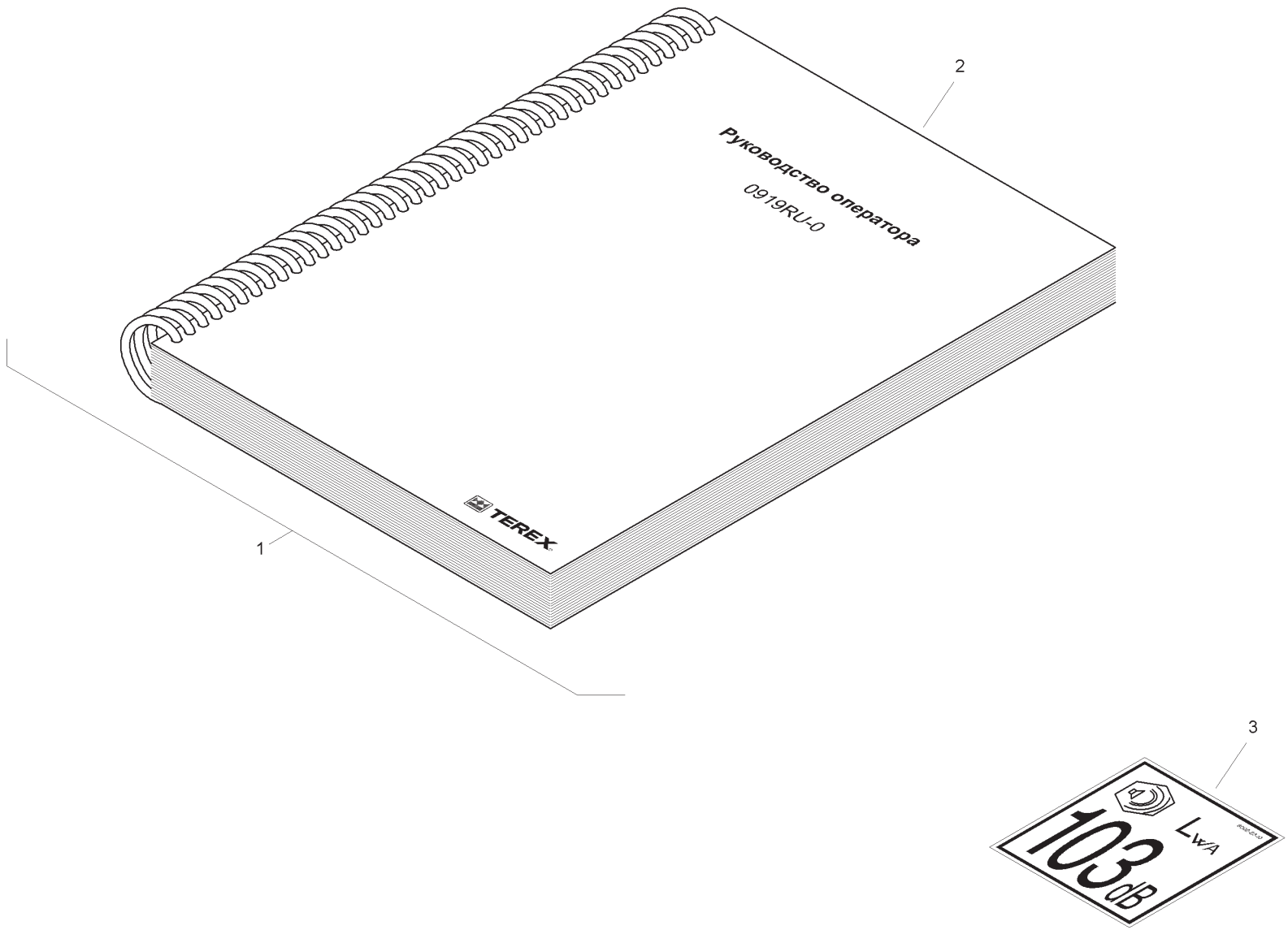

Item	Part No.	Qty.	English	French	German	Spanish	Remarks
1	T120163-RU	1	Literature Pack	Paquet de Littérature	Literatur-Satz	Paquete de la Literatura	
2	1103RU-0	1	Operator Instruction Manual	Manuel d'utilisation	Bedienerhandbuch	Manual del Operador	
3	8002-2340	1	Decal - Noise Level	Decalcolmanie	Abziehbild	Placa	

C-96144-01.1-A

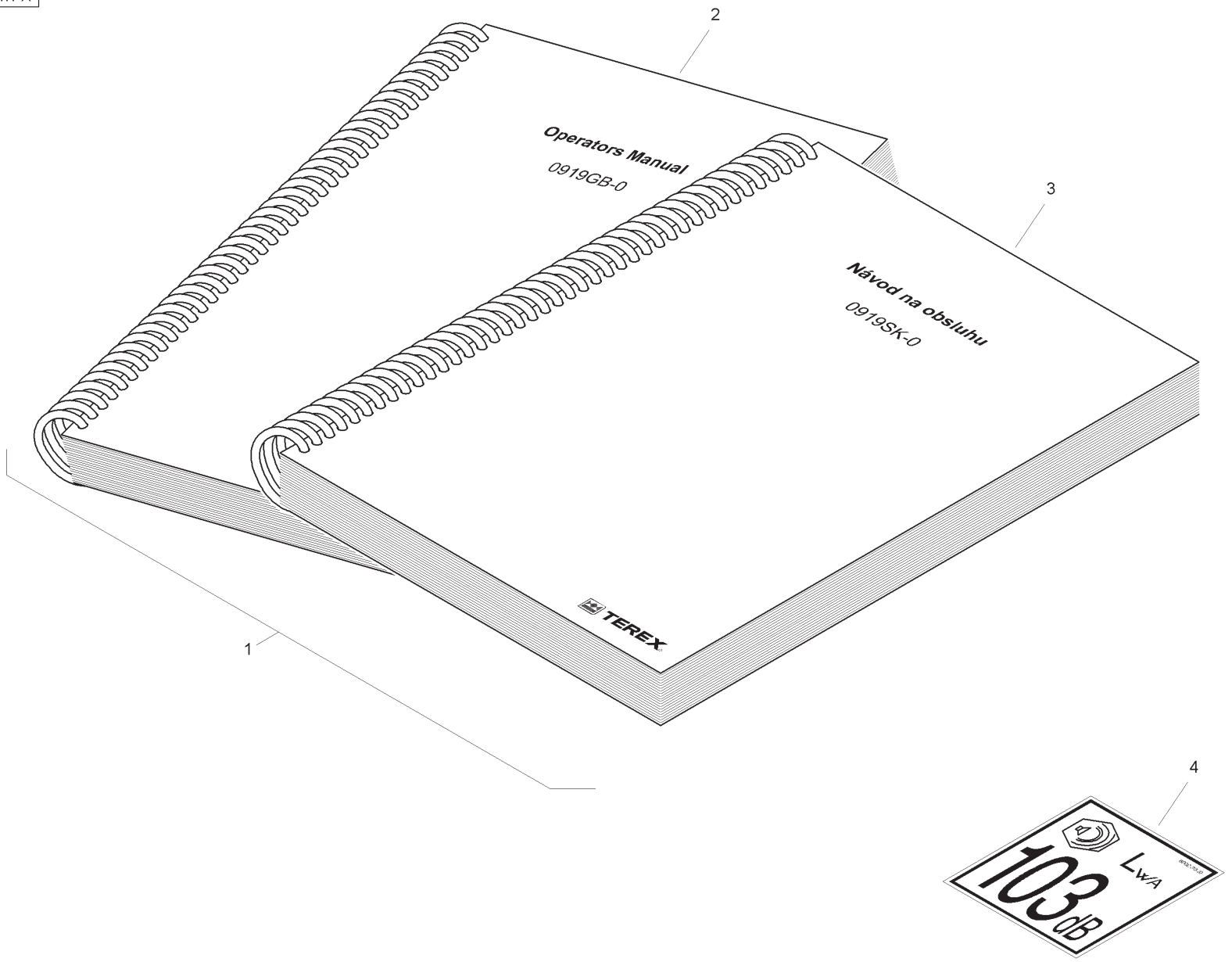
2
Operators Manual
0919GB-0
3
Návod na obsluhu
0919SK-0
TEREX
1
4
LWA
103 dB

Item	Part No.	Qty.	English	French	German	Spanish	Remarks
1	T120163-SK	1	Literature Pack	Paquet de Littérature	Literatur-Satz	Paquete de la Literatura	
2	1103GB-0	1	Operator Instruction Manual	Manuel d'utilisation	Bedienerhandbuch	Manual del Operador	
3	1103SK-0	1	Operator Instruction Manual	Manuel d'utilisation	Bedienerhandbuch	Manual del Operador	
4	8002-2340	1	Decal - Noise Level	Decalcolmanie	Abziehbild	Placa	

C-96145-01.1-A

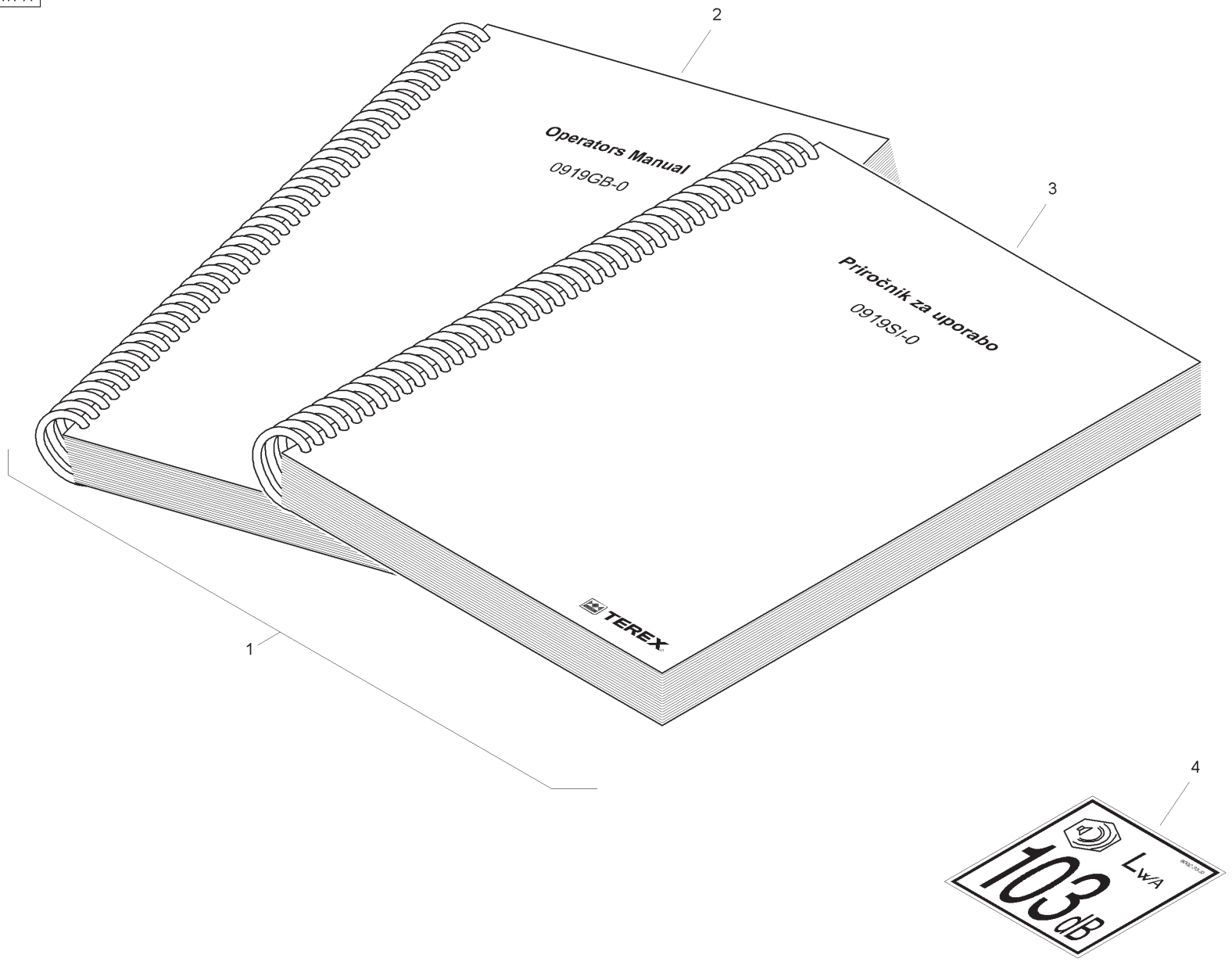
2
Operators Manual
0919GB-0
3
Priročnik za uporabo
0919SI-0
TEREX
1
4
LWA
103 dB

Item	Part No.	Qty.	English	French	German	Spanish	Remarks
1	T120163-SI	1	Literature Pack	Paquet de Littérature	Literatur-Satz	Paquete de la Literatura	
2	1103GB-0	1	Operator Instruction Manual	Manuel d'utilisation	Bedienerhandbuch	Manual del Operador	
3	1103SI-0	1	Operator Instruction Manual	Manuel d'utilisation	Bedienerhandbuch	Manual del Operador	
4	8002-2340	1	Decal - Noise Level	Decalcolmanie	Abziehbild	Placa	

C-96146-01.1-A

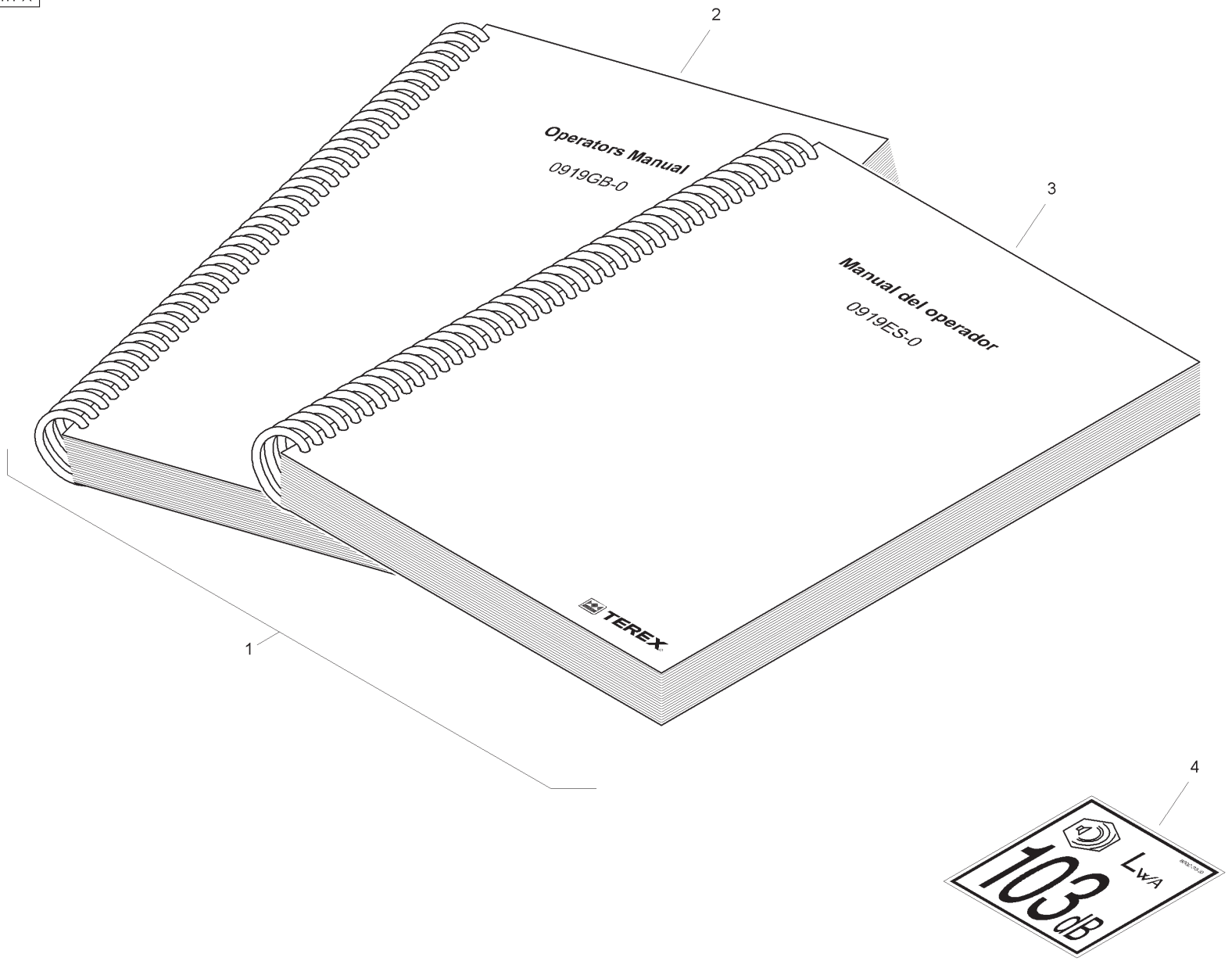
2
Operators Manual
0919GB-0
3
Manual del operador
0919ES-0
TEREX
1
4
LW/A
103 dB

Item	Part No.	Qty.	English	French	German	Spanish	Remarks
1	T120163-ES	1	Literature Pack	Paquet de Littérature	Literatur-Satz	Paquete de la Literatura	
2	1103GB-0	1	Operator Instruction Manual	Manuel d'utilisation	Bedienerhandbuch	Manual del Operador	
3	1103ES-0	1	Operator Instruction Manual	Manuel d'utilisation	Bedienerhandbuch	Manual del Operador	
4	8002-2340	1	Decal - Noise Level	Decalcolmanie	Abziehbild	Placa	

C-96147-01.1-A

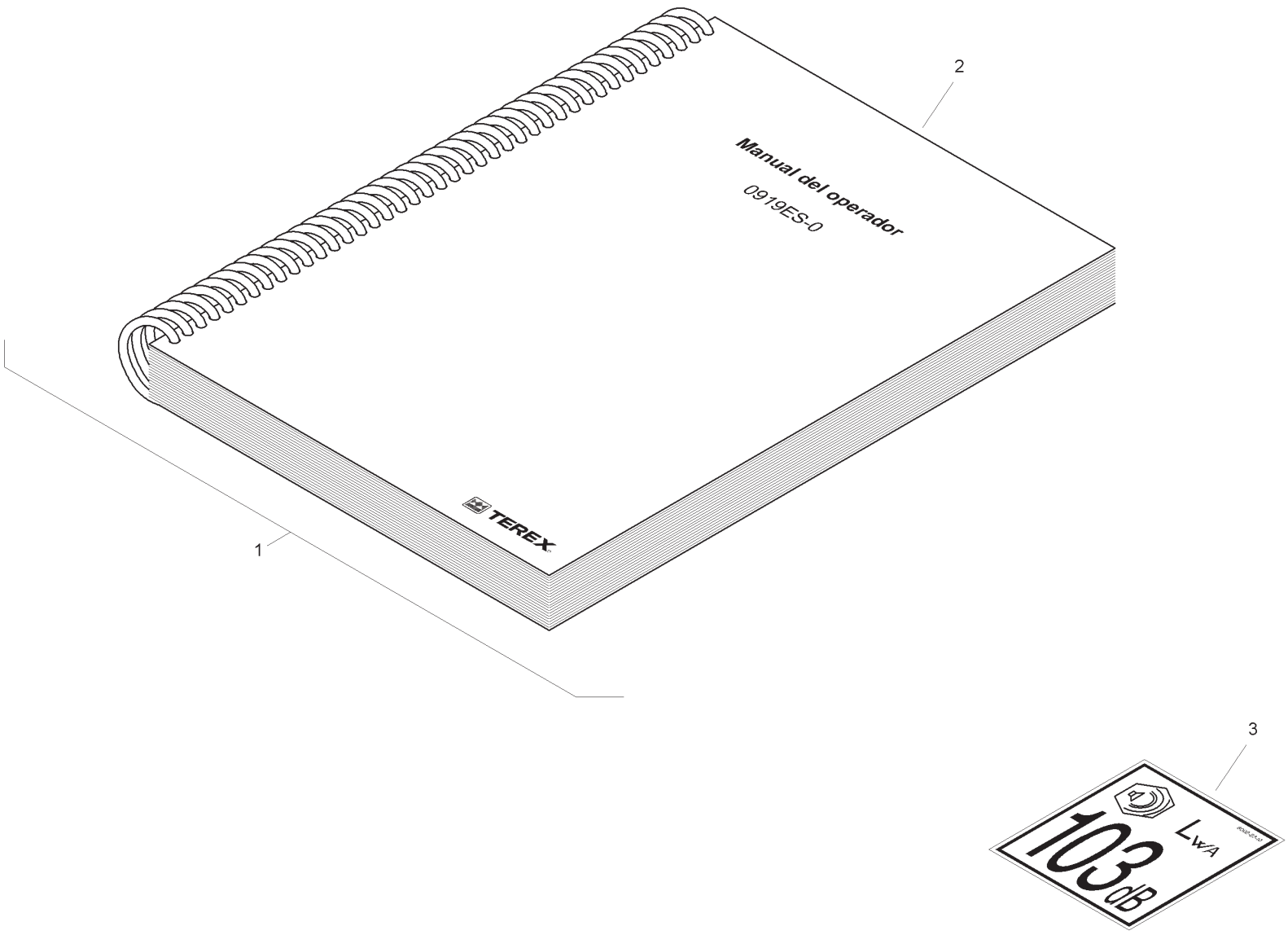

Item	Part No.	Qty.	English	French	German	Spanish	Remarks
1	T120163-ES-NONEU	1	Literature Pack	Paquet de Littérature	Literatur-Satz	Paquete de la Literatura	
2	1103ES-0	1	Operator Instruction Manual	Manuel d'utilisation	Bedienerhandbuch	Manual del Operador	
3	8002-2340	1	Decal - Noise Level	Decalcolmanie	Abziehbild	Placa	

C-96148-01.1-A

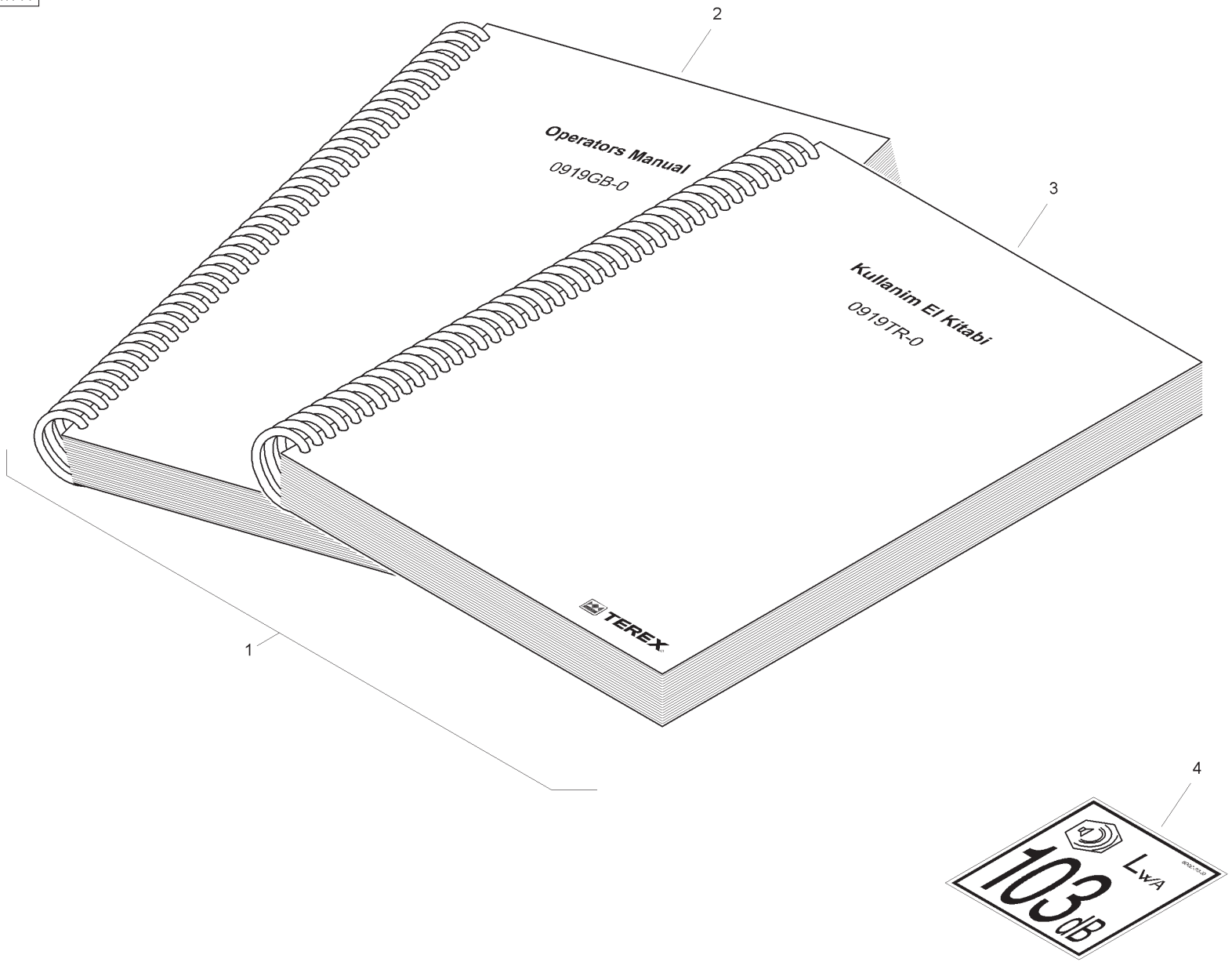
2
Operators Manual
0919GB-0
3
Kullanim El Kitabi
0919TR-0
TEREX
1
4
LWA
103 dB

Item	Part No.	Qty.	English	French	German	Spanish	Remarks
1	T120163-TR	1	Literature Pack	Paquet de Littérature	Literatur-Satz	Paquete de la Literatura	
2	1103GB-0	1	Operator Instruction Manual	Manuel d'utilisation	Bedienerhandbuch	Manual del Operador	
3	1103TR-0	1	Operator Instruction Manual	Manuel d'utilisation	Bedienerhandbuch	Manual del Operador	
4	8002-2340	1	Decal - Noise Level	Decalcolmanie	Abziehbild	Placa	

Digger Bucket Pin Kit - Single

4067- 98006

C-98006-01.1-A

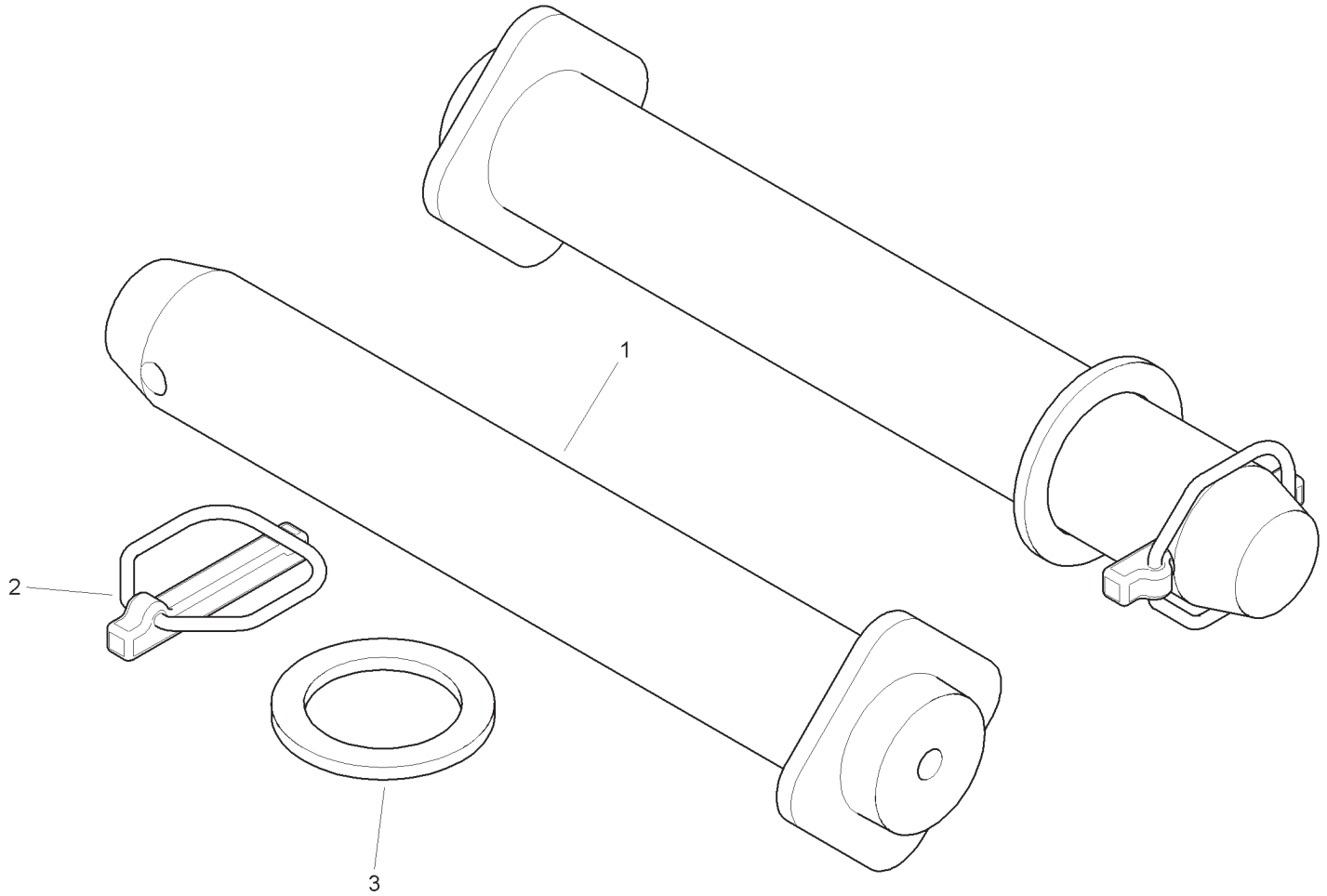

Item	Part No.	Qty.	English	French	German	Spanish	Remarks
1	3516519M94	2	Pin	Axe	Bolzen	Pasador	
2	3516522M91	2	Linch Pin	Goupille D´Arrêt	Klappstecker	Pasador De Parada	
3	3501790M1	2	Washer	Rondelle	Scheibe	Arandela	

Digger Bucket Pin Kit - Double

4067- 98007

C-98007-01.1-A

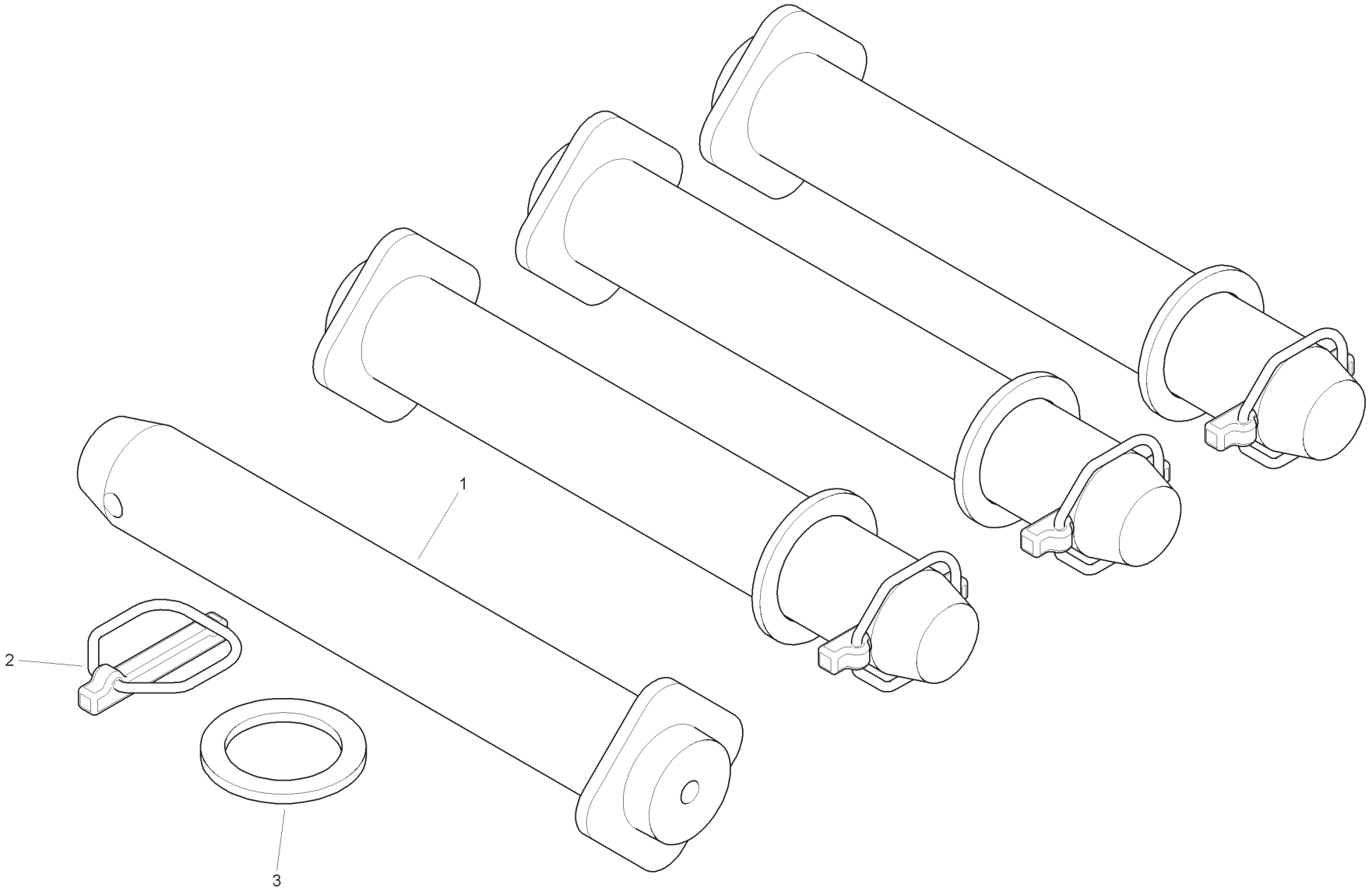

Item	Part No.	Qty.	English	French	German	Spanish	Remarks
1	3516519M94	4	Pin	Axe	Bolzen	Pasador	
2	3516522M91	4	Linch Pin	Goupille D´Arrêt	Klappstecker	Pasador De Parada	
3	3501790M1	4	Washer	Rondelle	Scheibe	Arandela	

Loader Bucket Tooth Kit - Standard

4067- 98010

C-98010-01.1-B

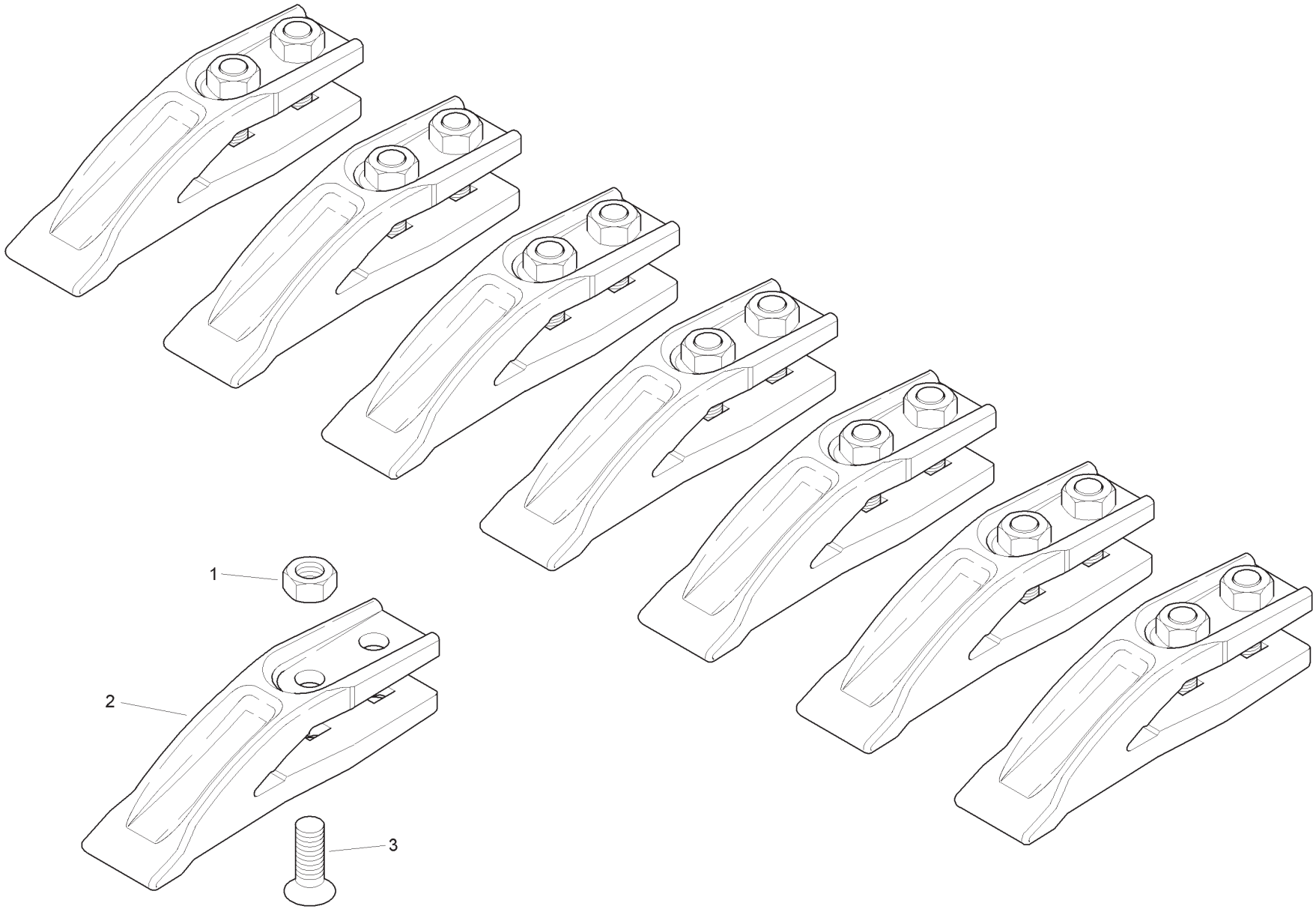

Item	Part No.	Qty.	English	French	German	Spanish	Remarks
1	353427x1	16	Nut	Ecrou	Mutter	Tuerca	
2	1462201m3	8	Tooth, Bucket	Dent	Zahn	Diente	
3	353915x1	16	Bolt	Boulon	Spezialschraube	Perno	

Loader Bucket Tooth Kit - Multi-Purpose

4067- 98011

C-98011-01.1-B

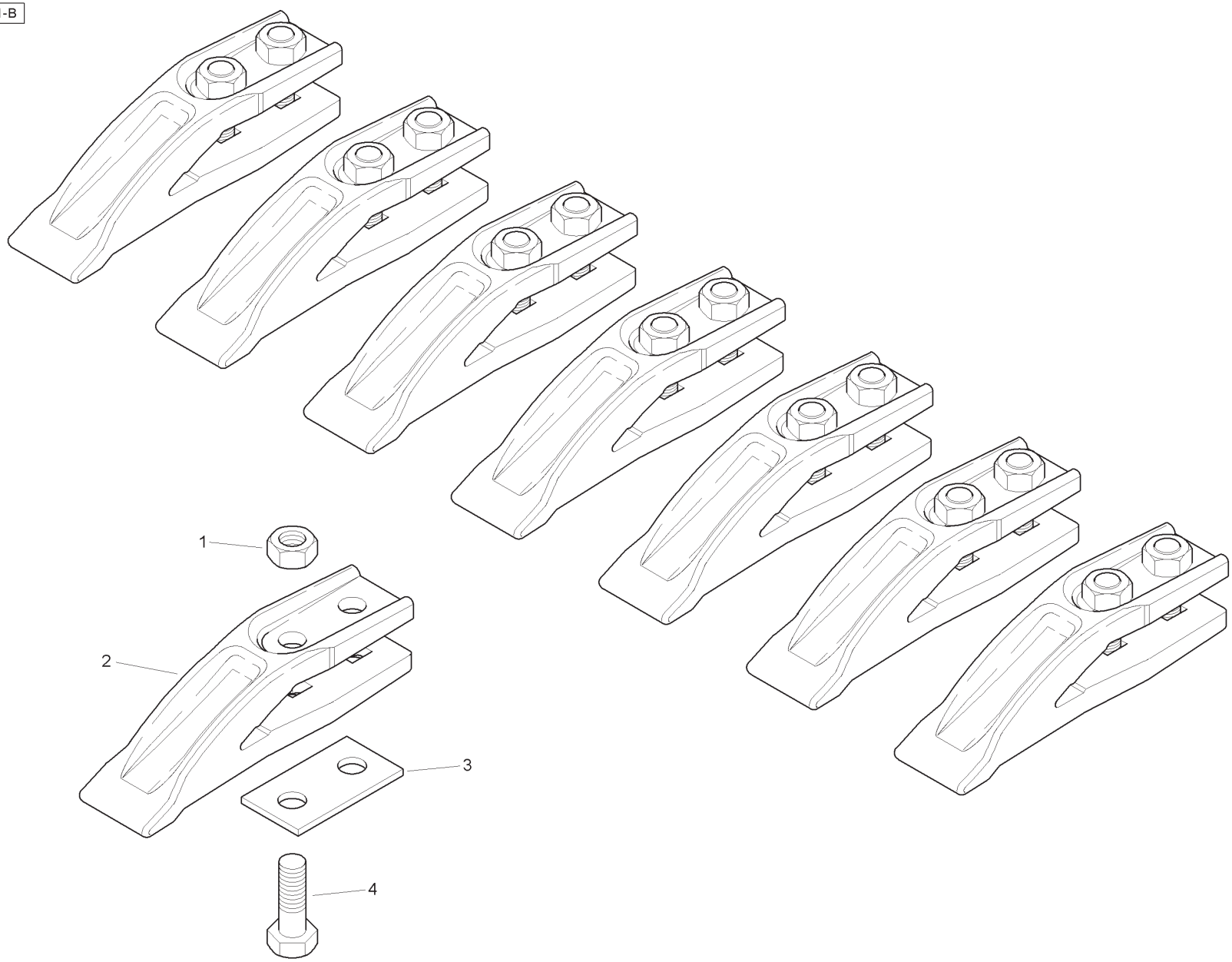

Item	Part No.	Qty.	English	French	German	Spanish	Remarks
1	353427X1	16	Nut	Ecrou	Mutter	Tuerca	
2	1462201M3	8	Bucket Tooth	Dent	Zahn	Diente	
3	3519698M1	8	Packer	Patin D'usure	Verschleisskissen	Patín De Desgaste	
4	353915X1	16	Bolt	Boulon	Spezialschraube	Perno	

C-98012-01.1-A

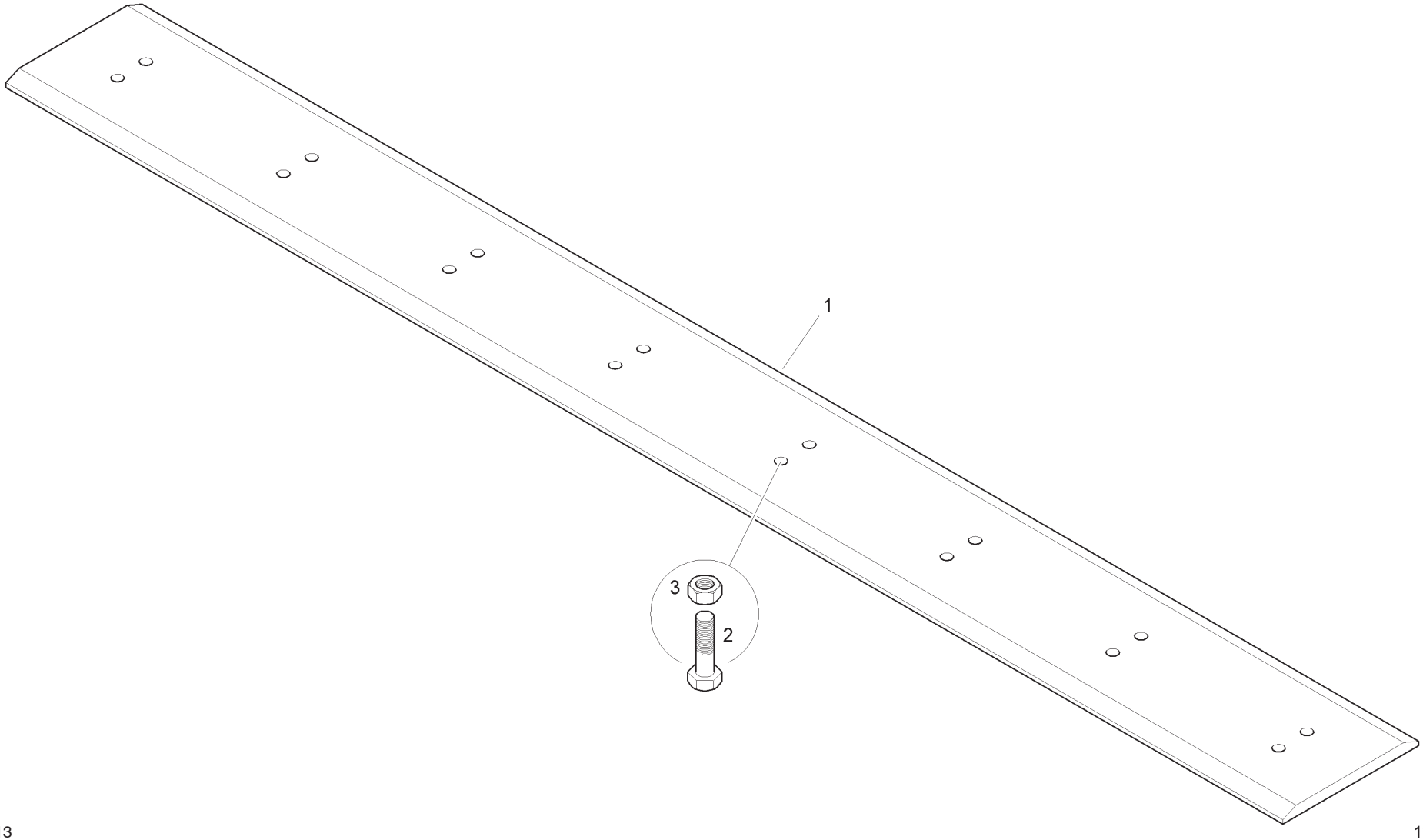

Item	Part No.	Qty.	English	French	German	Spanish	Remarks
1	3517383M2	1	Blade	Lame D'attaque	Schneidkante	Cuchilla De Ataque	
2	3009480X1	16	Bolt	Boulon	Schraubbolzen	Perno	
3	339034X1	16	Nut	Ecrou Métrique	Mutter Metrisch	Tuerca	

Blade - MP - Narrow

4067- 98013

C-98013-01.1-A

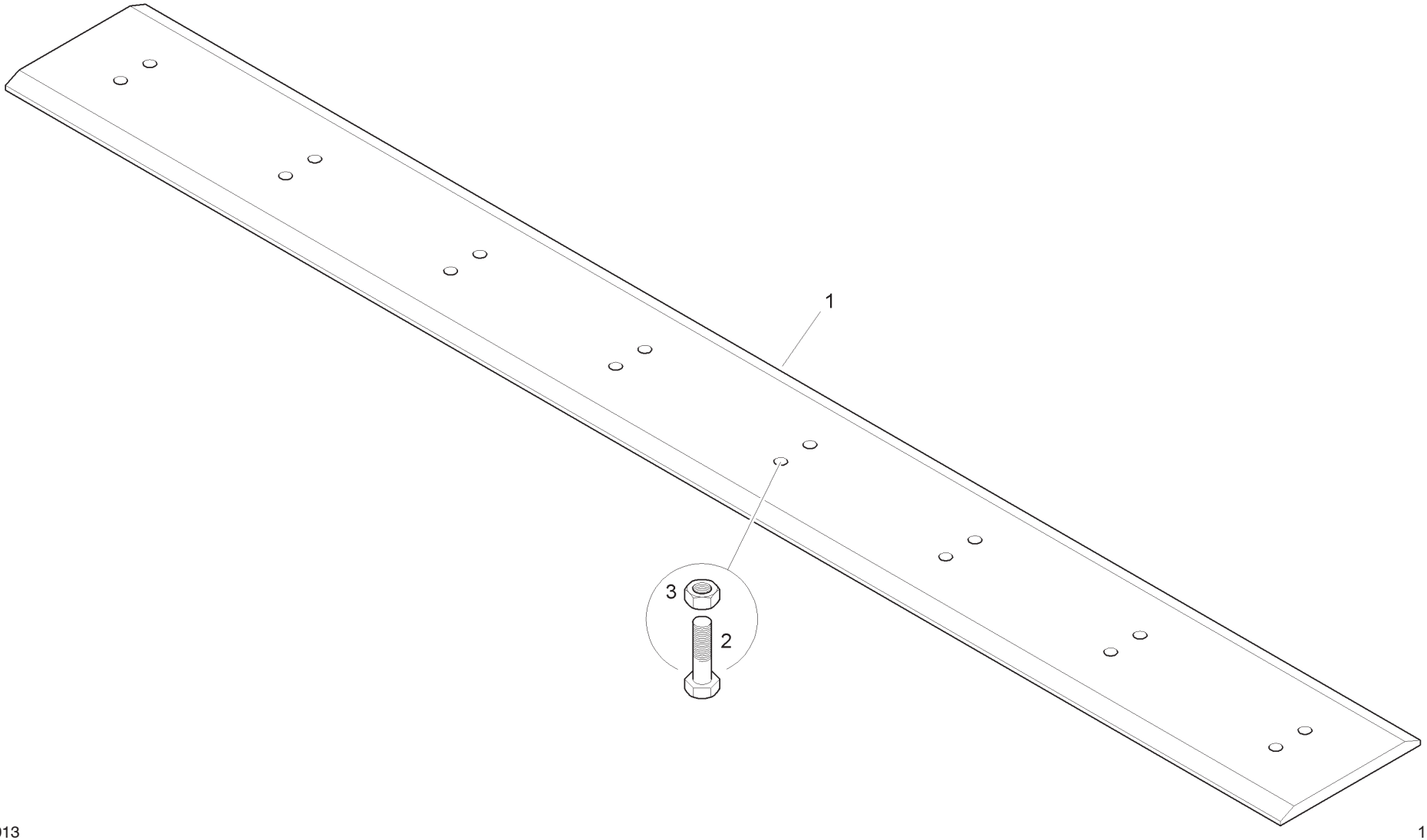

Item	Part No.	Qty.	English	French	German	Spanish	Remarks
1	6106228M1	1	Blade	Lame D'attaque	Schneidkante	Cuchilla De Ataque	
2	3009480X1	16	Bolt	Boulon	Schraubbolzen	Perno	
3	339034X1	16	Nut	Ecrou Métrique	Mutter Metrisch	Tuerca	

C-98015-01.1-A

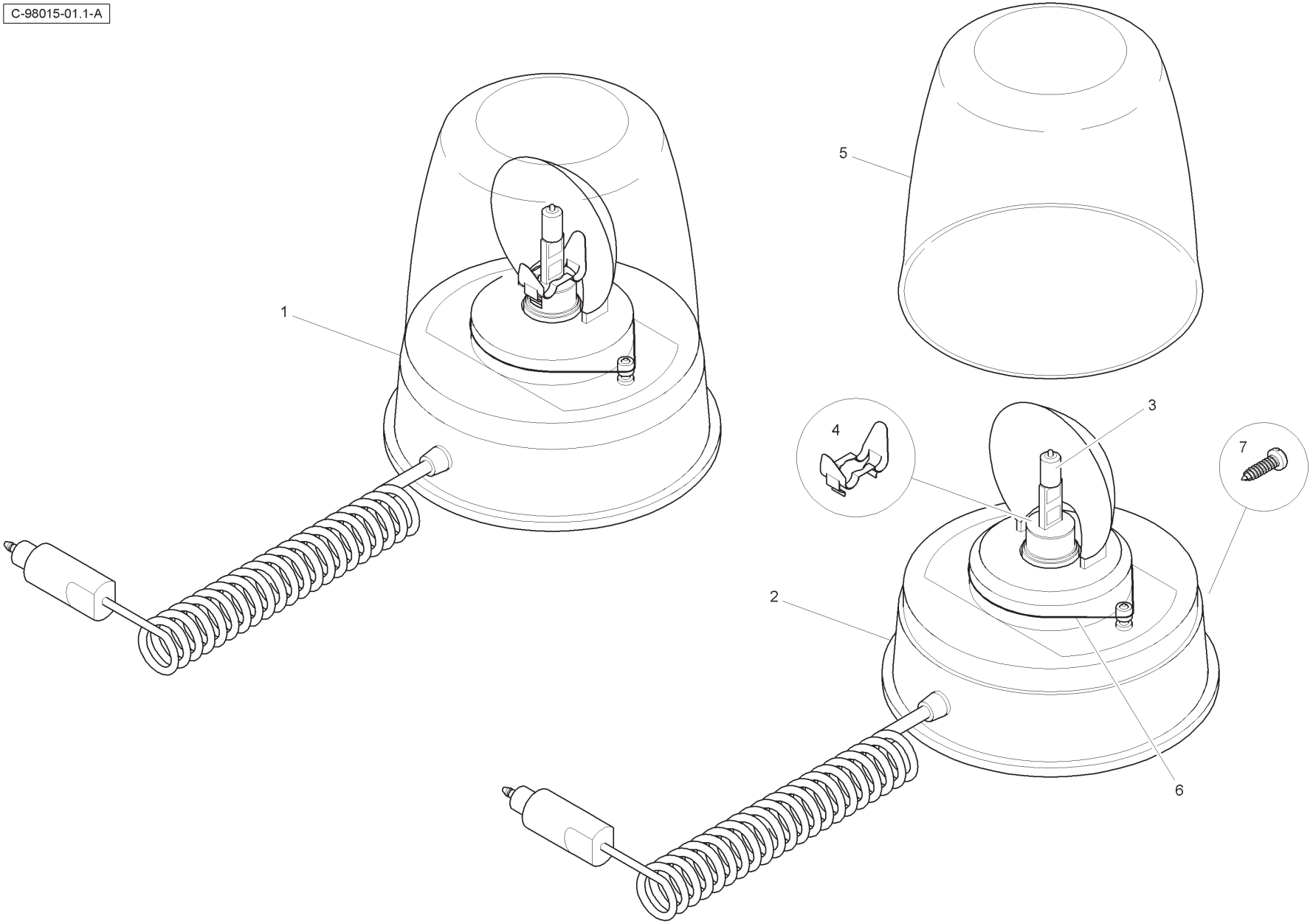

Item	Part No.	Qty.	English	French	German	Spanish	Remarks
1	3517622M91	2	Rotating Beacon	Feu Intermittent	Rundumleuchte	Luz Giratoria	
2	-	1	Base	Semelle	Fußplatte	Base	Ref. 1
3	3523689M1	1	Bulb	Lampe	Lampe	Lámpara	
4	6190229M1	1	Clip	Clip	Klips	Soporte	
5	6190227M1	1	Lens	Cabochon	Streuscheibe	Lente	
6	6190228M1	1	Belt	Courroie	Riemen	Correa	
7	365915X1	1	Screw	Vis	Schraube	Tornillo	

C-98016-01.1-A

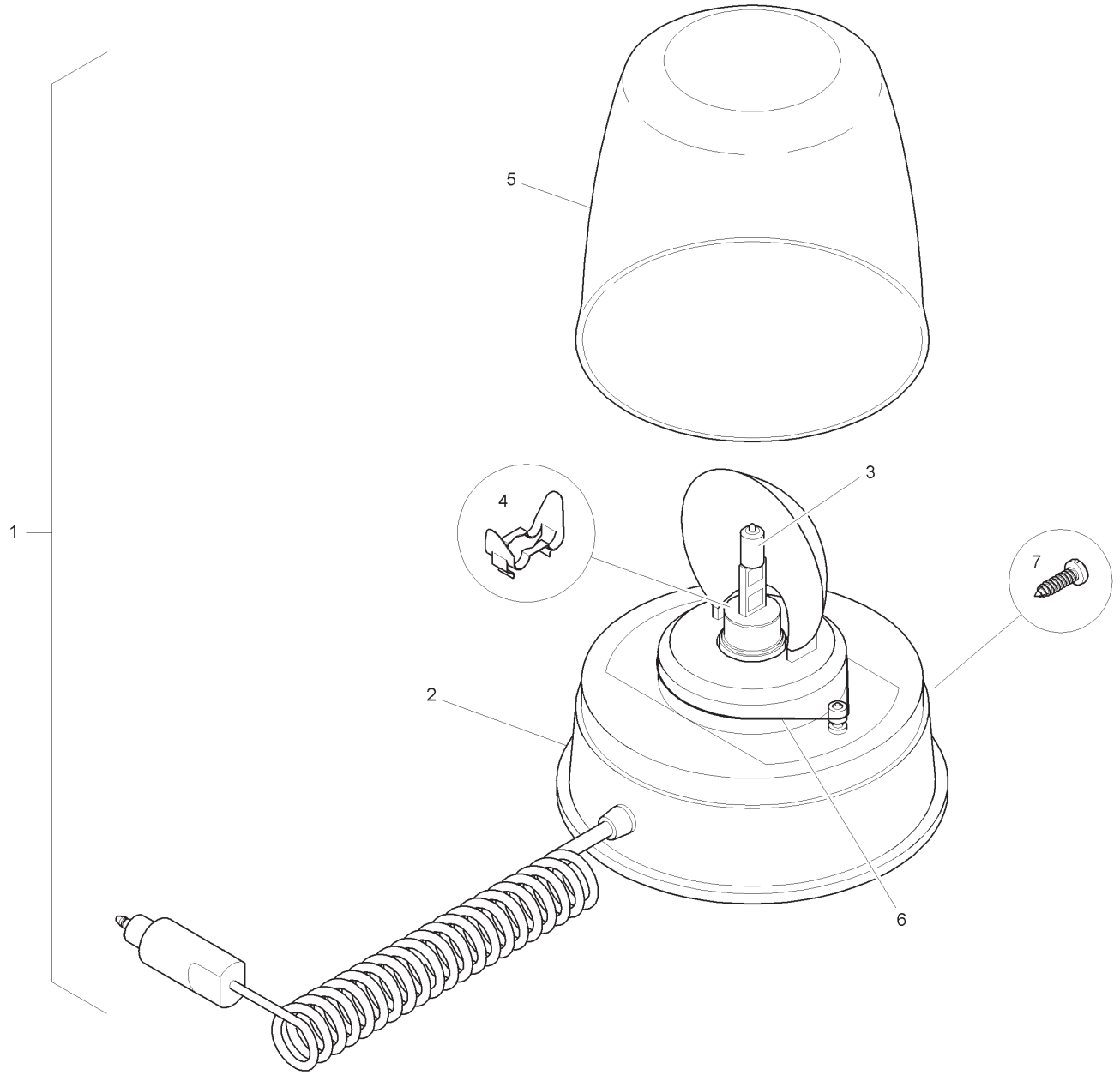

Item	Part No.	Qty.	English	French	German	Spanish	Remarks
1	3517622M91	1	Rotating Beacon	Feu Intermittent	Rundumleuchte	Luz Giratoria	
2	-	1	Base	Semelle	Fußplatte	Base	Ref. 1
3	3523689M1	1	Bulb	Lampe	Lampe	Lámpara	
4	6190229M1	1	Clip	Clip	Klips	Soporte	
5	6190227M1	1	Lens	Cabochon	Streuscheibe	Lente	
6	6190228M1	1	Belt	Courroie	Riemen	Correa	
7	365915X1	1	Screw	Vis	Schraube	Tornillo	

C-98019-01.1-B

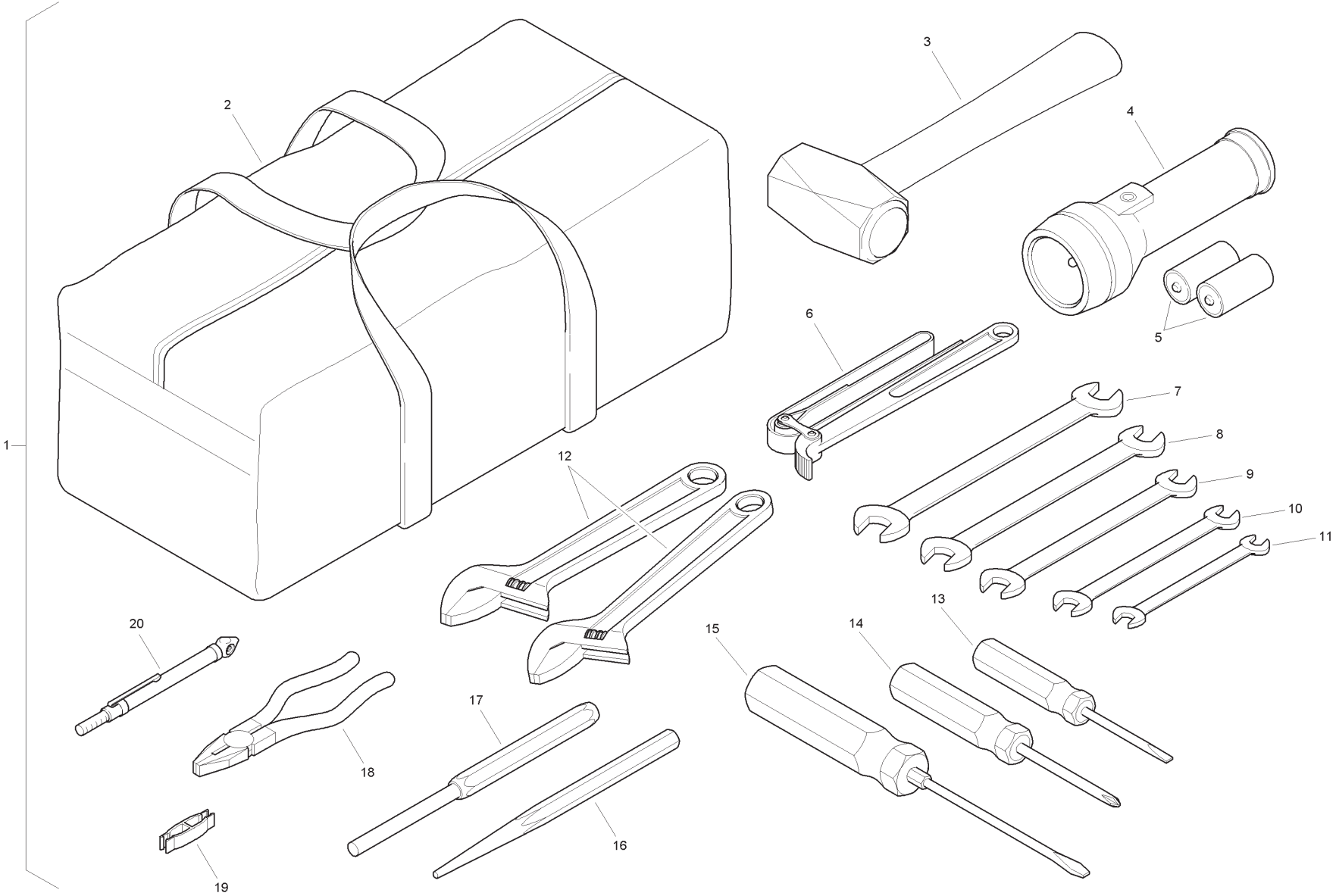

Item	Part No.	Qty.	English	French	German	Spanish	Remarks
1	3621190M93	1	Tool Kit - Service	Jeu Outils	Werkzeugsatz	Herramientas	
2	-	1	Bag, Tool	Sac	Sack	Saco	
3	-	1	Hammer	Marteau	Hammer	Martillo	2 1/2lb Lump
4	-	1	Torch	Torche	Fackel	Antorcha	
5	-	1	Battery	Batterie	Batterie	Batería	Pair
6	-	1	Wrench	Clé à Fourche	Mutterschlüssel	Llave	Oil Filter 100mm
7	-	1	Spanner	Clé	SchrSchlüssel	Llave De Rueda	18 X 19mm
8	-	1	Spanner	Clé	SchrSchlüssel	Llave De Rueda	16 X 17mm
9	-	1	Spanner	Clé	SchrSchlüssel	Llave De Rueda	14 X 15mm
10	-	1	Spanner	Clé	SchrSchlüssel	Llave De Rueda	12 X 13mm
11	-	1	Spanner	Clé	SchrSchlüssel	Llave De Rueda	10 X 11mm
12	-	2	Spanner	Clé à Molette	Engländer	Llave Inglesa	Adjustable
13	-	1	Screwdriver	Tournevis	Schraubendreher	Destornillador	Flat
14	-	1	Screwdriver	Tournevis	Schraubendreher	Destornillador	Flat
15	-	1	Screwdriver	Tournevis	Schraubendreher	Destornillador	Cross Head
16	-	1	Drift	Outil	Werkzeug	Herramienta	Taper
17	-	1	Drift	Outil	Werkzeug	Herramienta	Parallel
18	-	1	Pliers	Pince	Zange	Pinzas	6” Engineers
19	-	1	Fuse Remover	Solvant de fusible	Sicherungs-Remover	Removedor Del Fusible	
20	-	1	Gauge	Appareil Indicat	Meßgerät	Aparat Indicador	

Not Illustrated

Non Illustrée

Nicht Abgebildet

Non Illustrato

No Ilustrado

Item	Part No.	Qty.	English	French	German	Spanish	Remarks
1	-	0	Not Serviced	Non Entretenu	Nicht Instand Gehalten	No Mantenido	

Not Illustrated

Non Illustrée

Nicht Abgebildet

Non Illustrato

No Ilustrado

Item	Part No.	Qty.	English	French	German	Spanish	Remarks
1	-	0	Not Serviced	Non Entretenu	Nicht Instand Gehalten	No Mantenido	

Loader Bucket Pin Kit

4067- 98216

C-98216-01.1-A

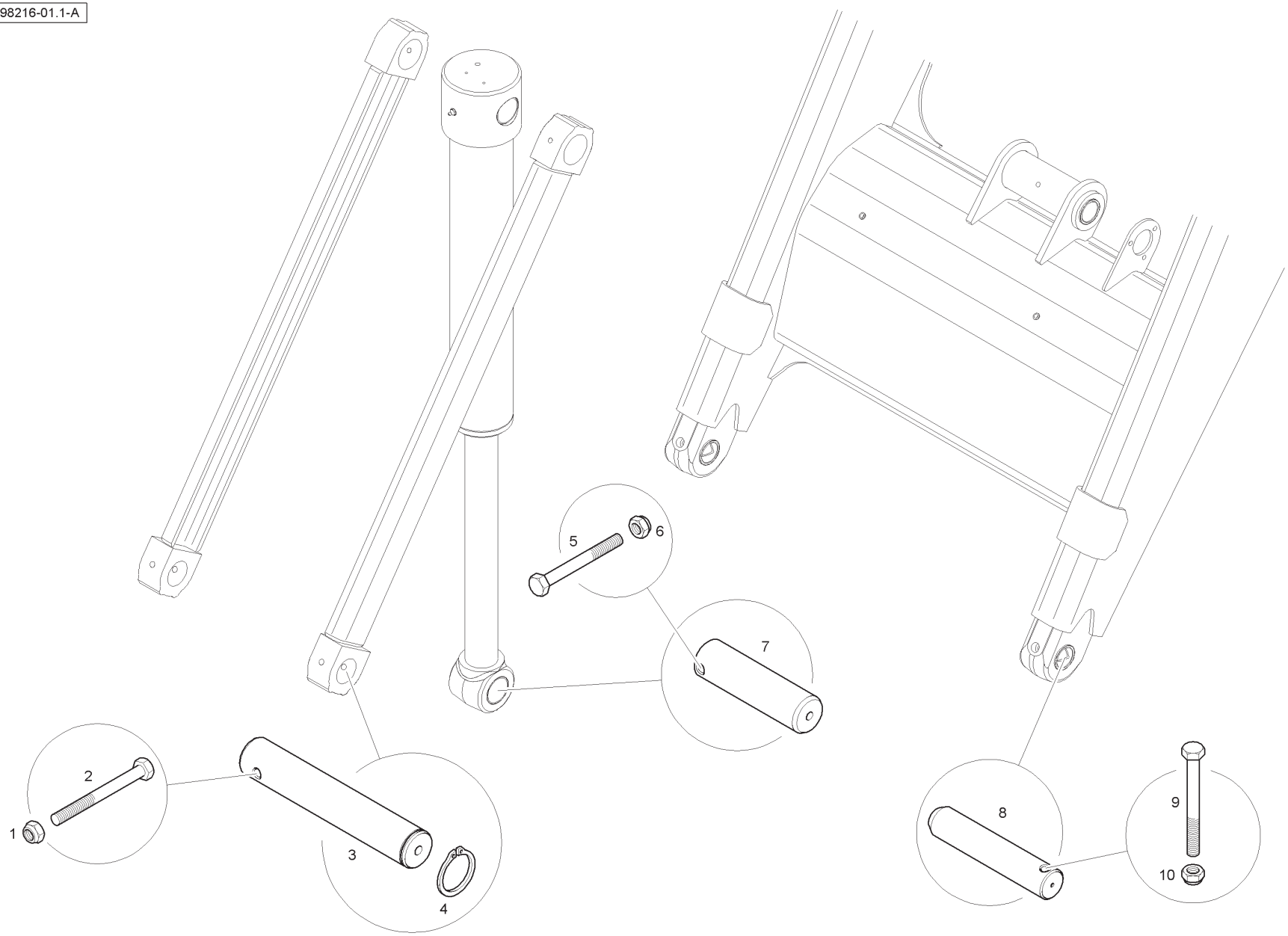

Item	Part No.	Qty.	English	French	German	Spanish	Remarks
1	1440329X1	1	Nut	Ecrou Blocage	Flachmutter	Tuerca De Retención	
2	3501289M1	1	Bolt	Boulon	Bolzen	Tornillo	
3	3521723M5	1	Pin	Goupille	Bolzen	Pasador	
4	391129X1	1	Circlip	Segment D´Arrêt	Sicherungsring	Anillo De Resorte	
5	3516014M1	1	Bolt	Boulon	Maschschraube	Tornillo	
6	1440329X1	1	Nut	Ecrou Blocage	Flachmutter	Tuerca De Retención	
7	6106216M1	1	Pin	Goupille	Bolzen	Pasador	
8	3520042M5	2	Pin	Goupille	Bolzen	Pasador	
9	3516014M1	2	Bolt	Boulon	Maschschraube	Tornillo	
10	1440329X1	2	Nut	Ecrou Blocage	Flachmutter	Tuerca De Retención	

Spare Wheel - Front - White

C-98244-01.1-A

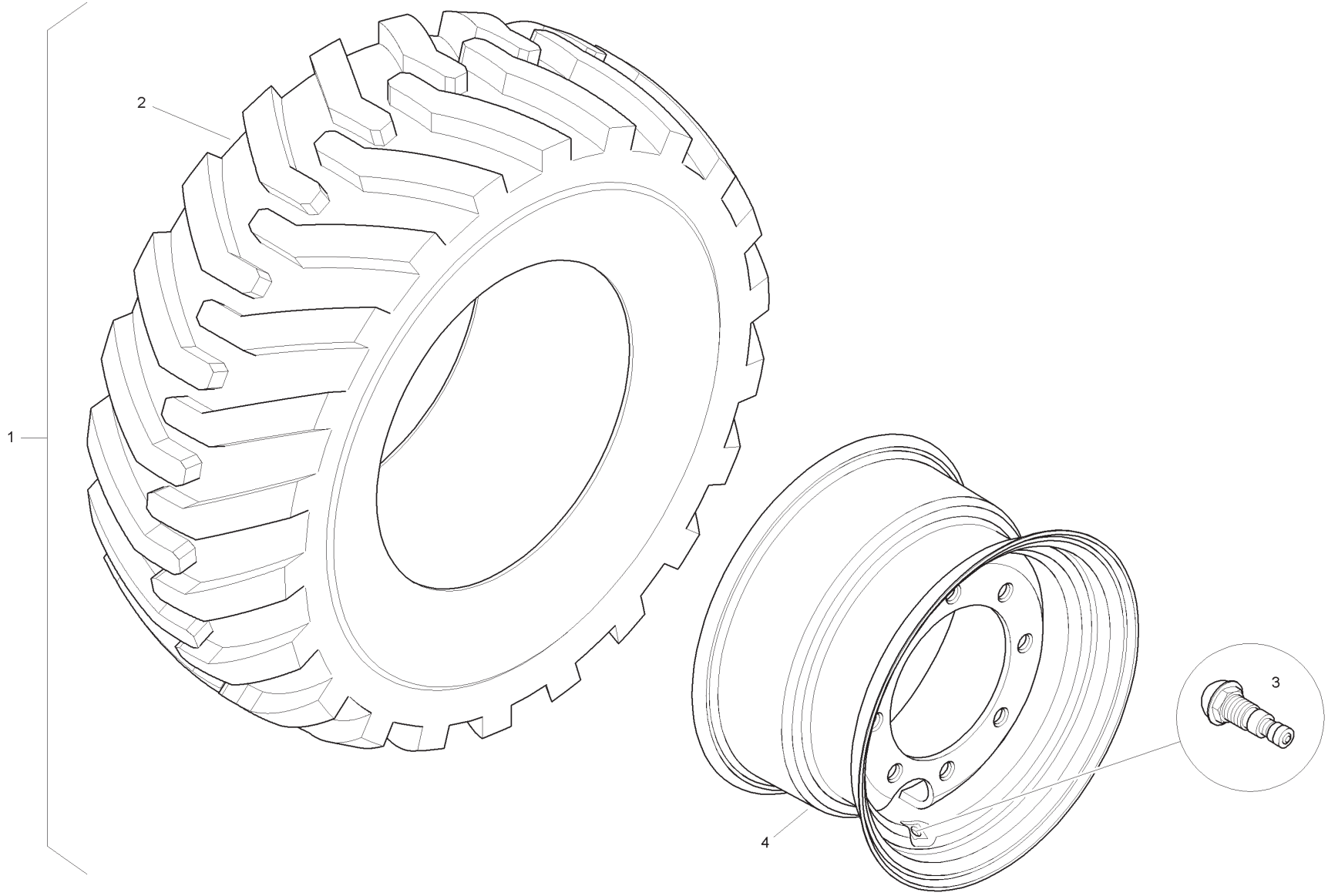

Item	Part No.	Qty.	English	French	German	Spanish	Remarks
1	6111475M91W01	1	Wheel Assy	Roue Et Pneu	Rad Mit Bereifg	Rueda, Conj.	
2	6110756M1	1	Tyre	Pneu	Reifen	Neumático	
3	842537M1	1	Valve	Soupape	Ventilspindel	Válvula De Inflado	
4	6111445M91W01	1	Wheel Rim	Roue	Rad	Rueda	

Spare Wheel - Front - Yellow

C-98245-01.1-A

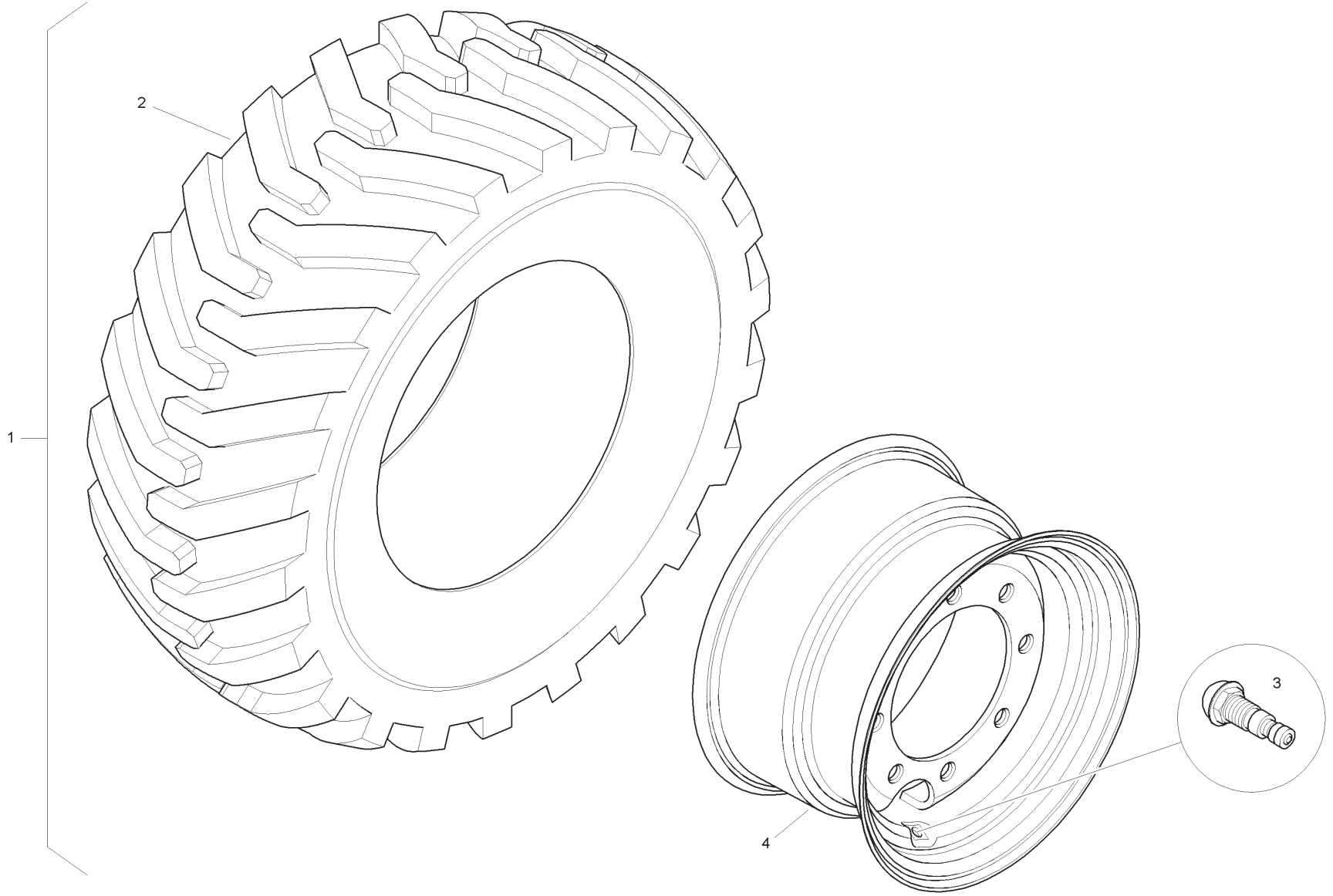

Item	Part No.	Qty.	English	French	German	Spanish	Remarks
1	6111475M91Y02	1	Wheel Assy	Roue Et Pneu	Rad Mit Bereifg	Rueda, Conj.	
2	6110756M1	1	Tyre	Pneu	Reifen	Neumático	
3	842537M1	1	Valve	Soupape	Ventilspindel	Válvula De Inflado	
4	6111445M91Y02	1	Wheel Rim	Roue	Rad	Rueda	

Spare Wheel - Front - White

4067- 98256

C-98256-01.1-A

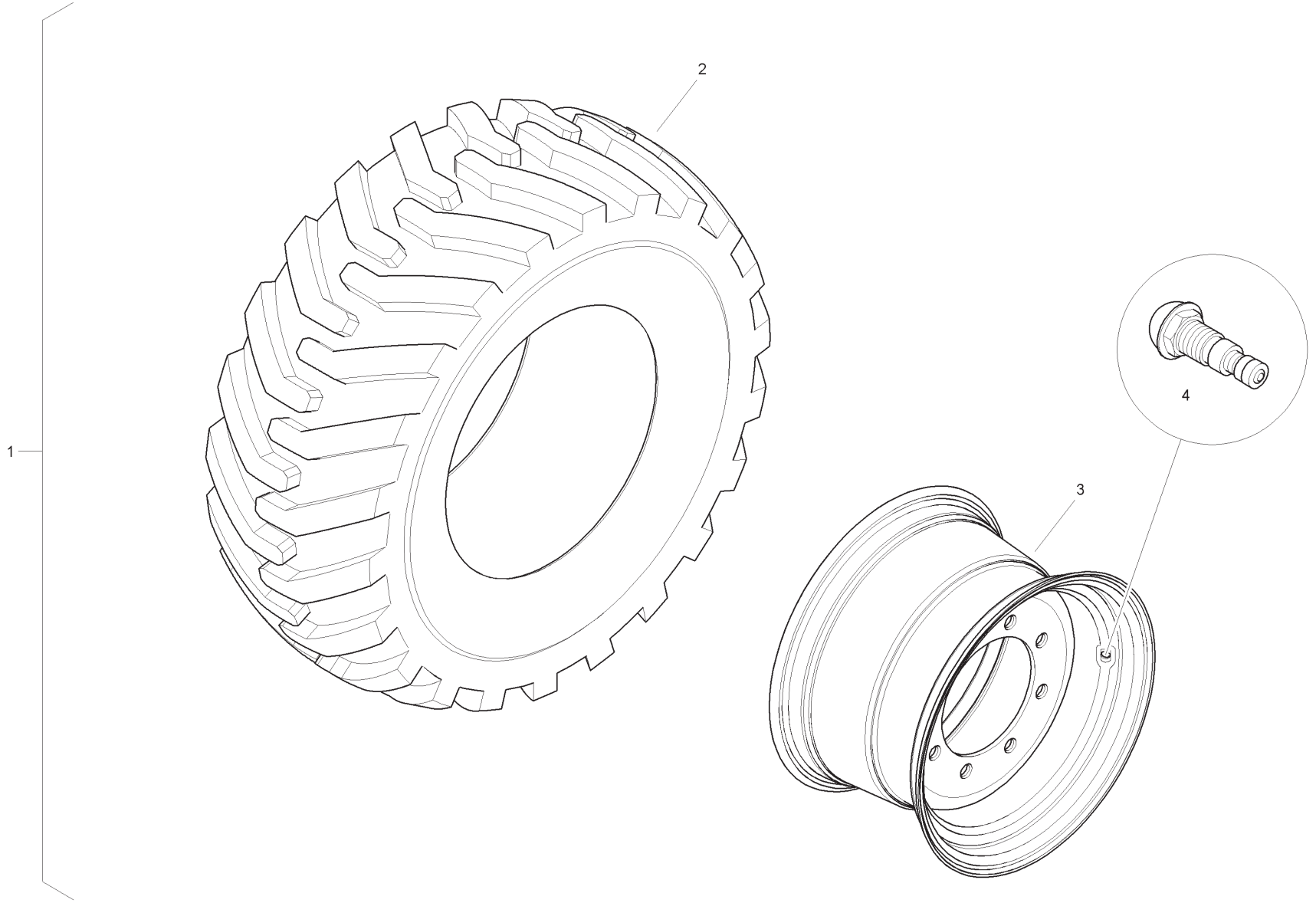

Item	Part No.	Qty.	English	French	German	Spanish	Remarks
1	6111461M91W01	1	Wheel Assy	Roue Et Pneu	Rad Mit Bereifg	Rueda, Conj.	
2	6110755M1	1	Tyre	Pneu	Reifen	Neumático	
3	842537M1	1	Valve	Soupape	Ventilspindel	Válvula De Inflado	
4	6111376M91W01	1	Wheel Rim	Roue	Rad	Rueda	

Spare Wheel - Front - Yellow

C-98257-01.1-A

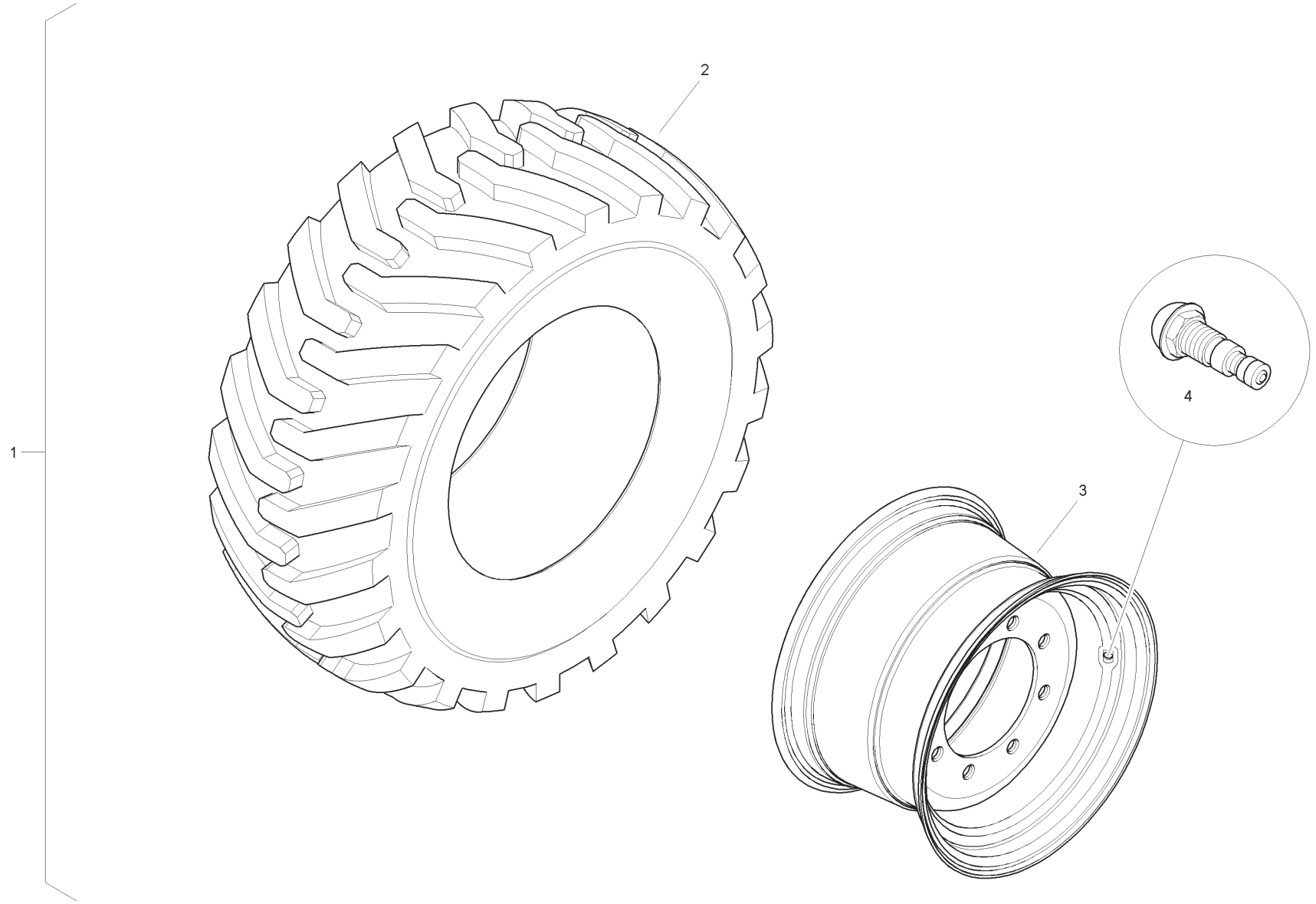

Item	Part No.	Qty.	English	French	German	Spanish	Remarks
1	6111461M91Y02	1	Wheel Assy	Roue Et Pneu	Rad Mit Bereifg	Rueda, Conj.	
2	6110755M1	1	Tyre	Pneu	Reifen	Neumático	
3	842537M1	1	Valve	Soupape	Ventilspindel	Válvula De Inflado	
4	6111376M91Y02	1	Wheel Rim	Roue	Rad	Rueda	

Spare Wheel - Front - White

4067- 98258

C-98258-01.1-A

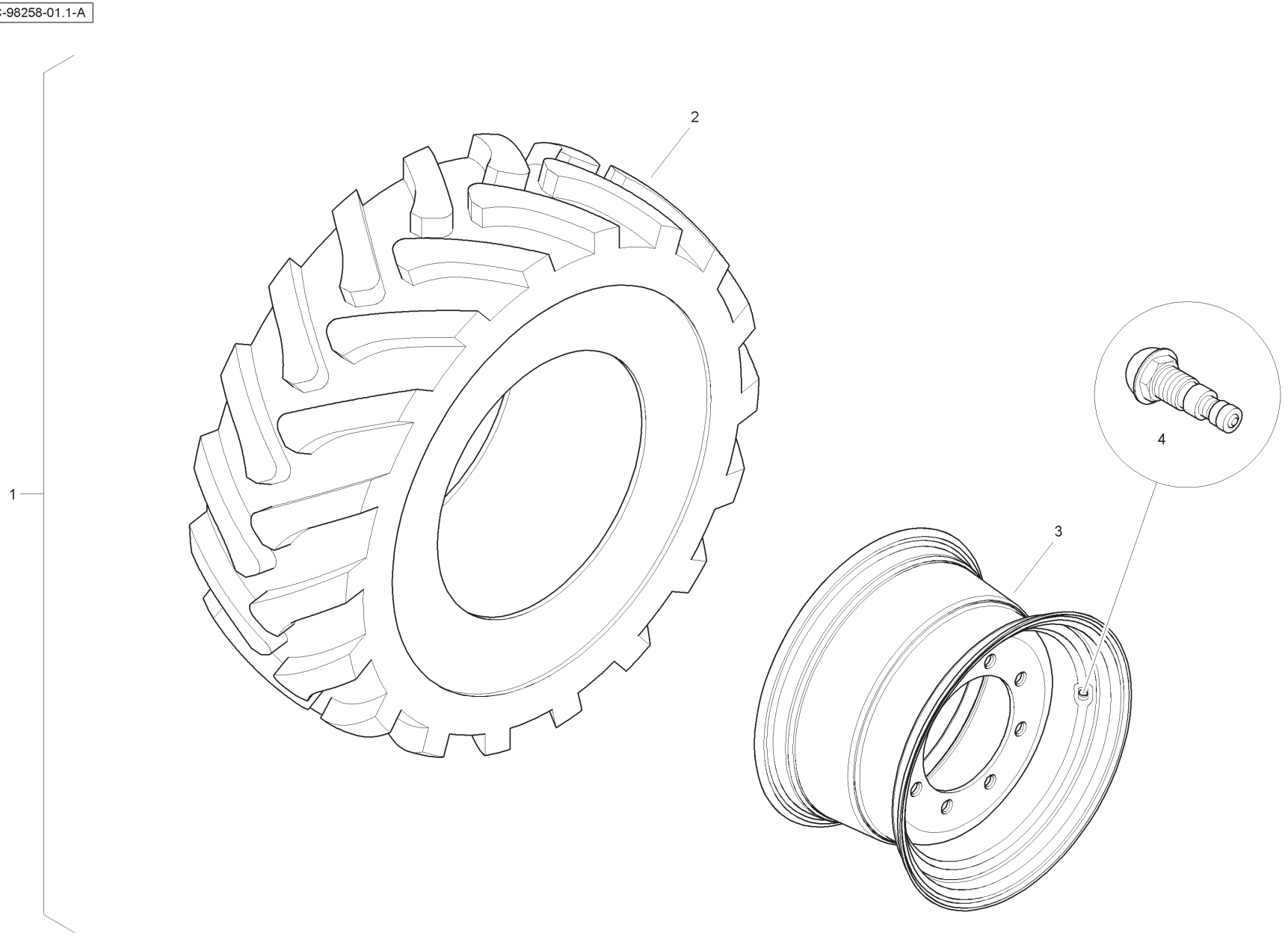

Item	Part No.	Qty.	English	French	German	Spanish	Remarks
1	6111463M91W01	1	Wheel Assy	Roue Et Pneu	Rad Mit Bereifg	Rueda, Conj.	
2	6110757M1	1	Tyre	Pneu	Reifen	Neumático	
3	842537M1	1	Valve	Soupape	Ventilspindel	Válvula De Inflado	
4	6111376M91W01	1	Wheel Rim	Roue	Rad	Rueda	

Spare Wheel - Front - Yellow

4067- 98259

C-98259-01.1-A

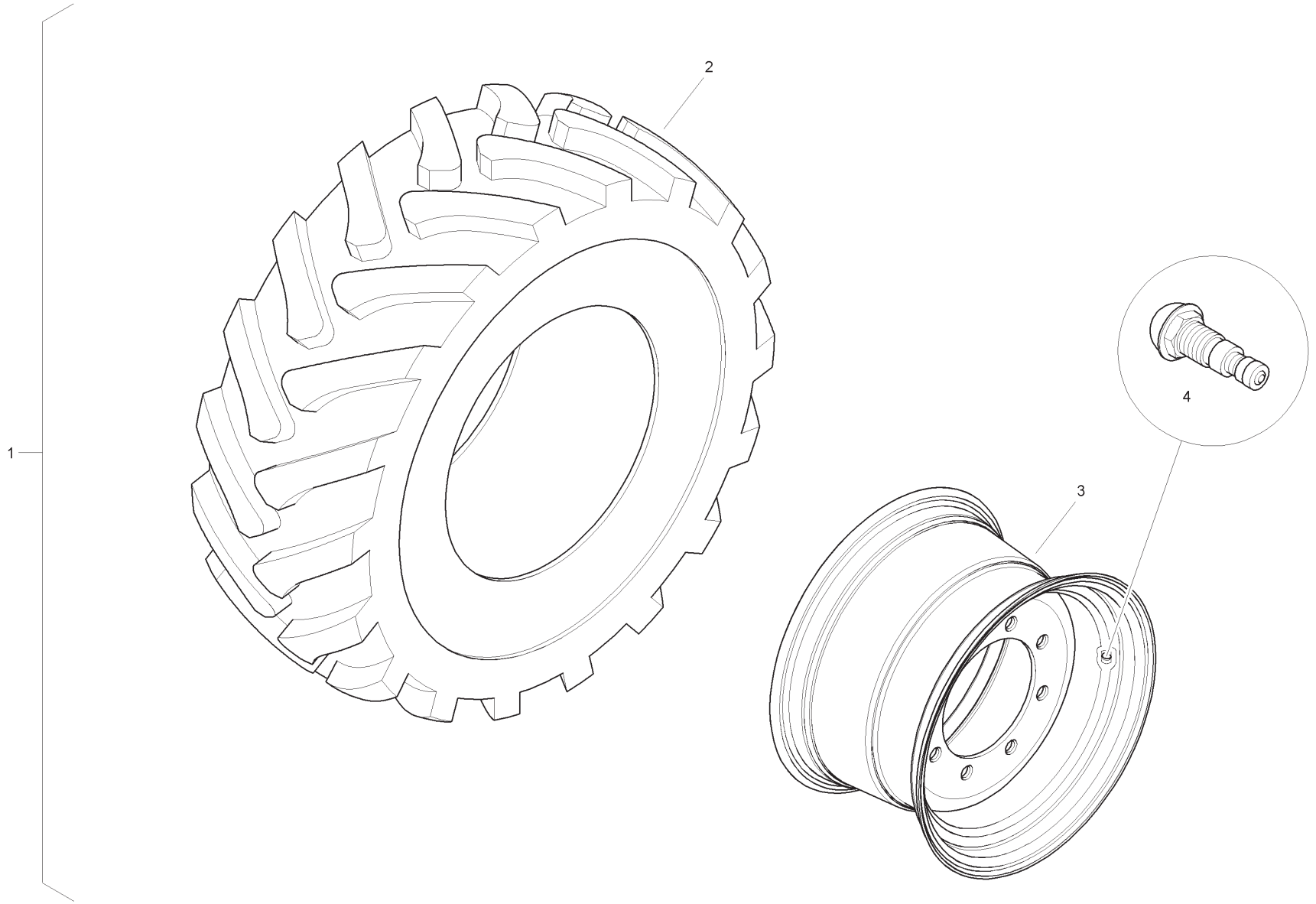

Item	Part No.	Qty.	English	French	German	Spanish	Remarks
1	6111463M91Y02	1	Wheel Assy	Roue Et Pneu	Rad Mit Bereifg	Rueda, Conj.	
2	6110757M1	1	Tyre	Pneu	Reifen	Neumático	
3	842537M1	1	Valve	Soupape	Ventilspindel	Válvula De Inflado	
4	6111376M91Y02	1	Wheel Rim	Roue	Rad	Rueda	

Blade - Narrow - 3 Piece

4067- 98290

C-98290-01.1-A

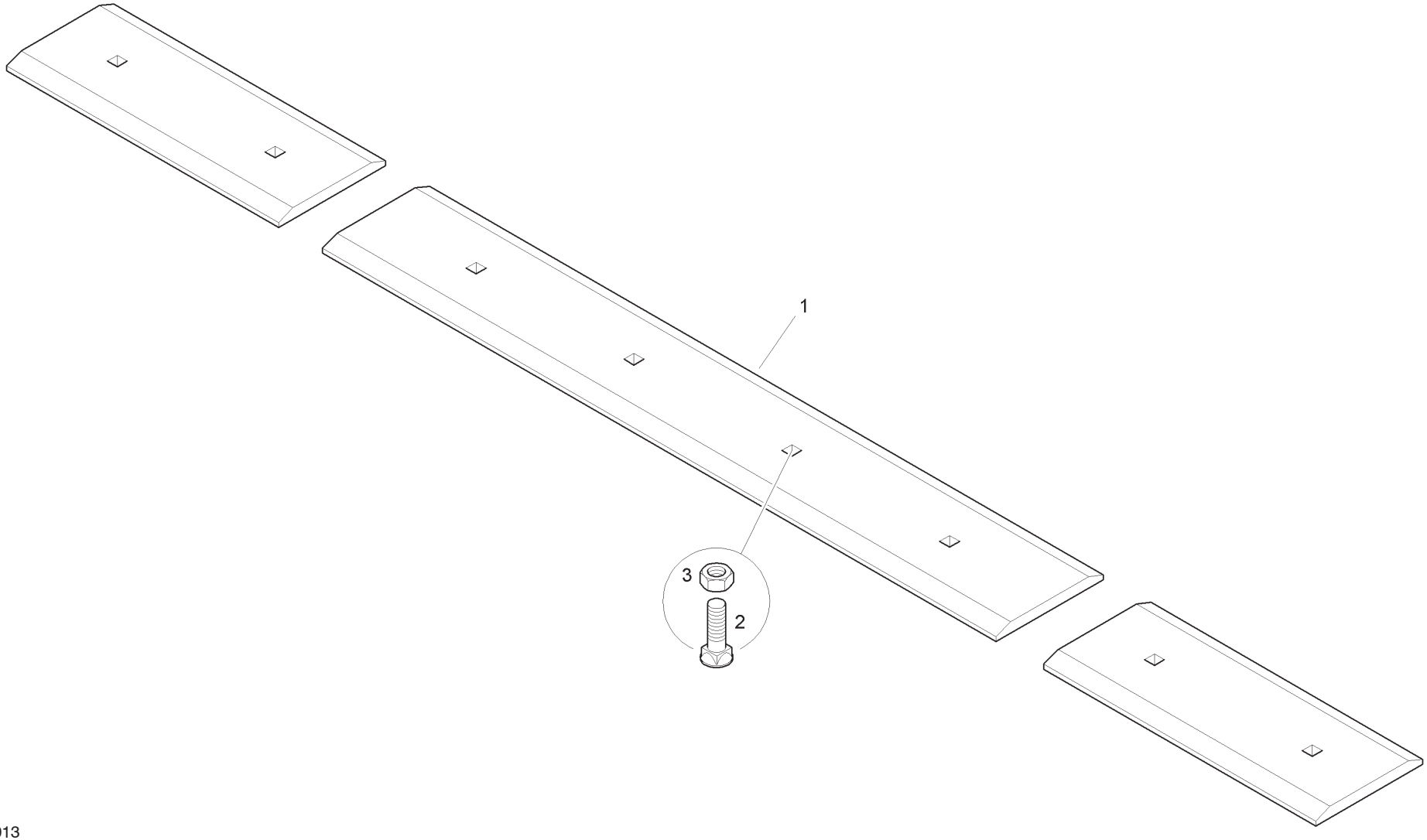

Item	Part No.	Qty.	English	French	German	Spanish	Remarks
1	6111277M1	2	Outer Blade	Lame	Klinge	Hoja	
2	6111276M1	1	Centre Blade	Lame	Klinge	Hoja	
3	6112243M1	8	Bolt	Boulon	Maschschraube	Perno	
4	339034X1	8	Nut	Ecrou Métrique	Mutter Metrisch	Tuerca	

Blade - Wide - 3 Piece

4067- 98291

C-98291-01.1-A

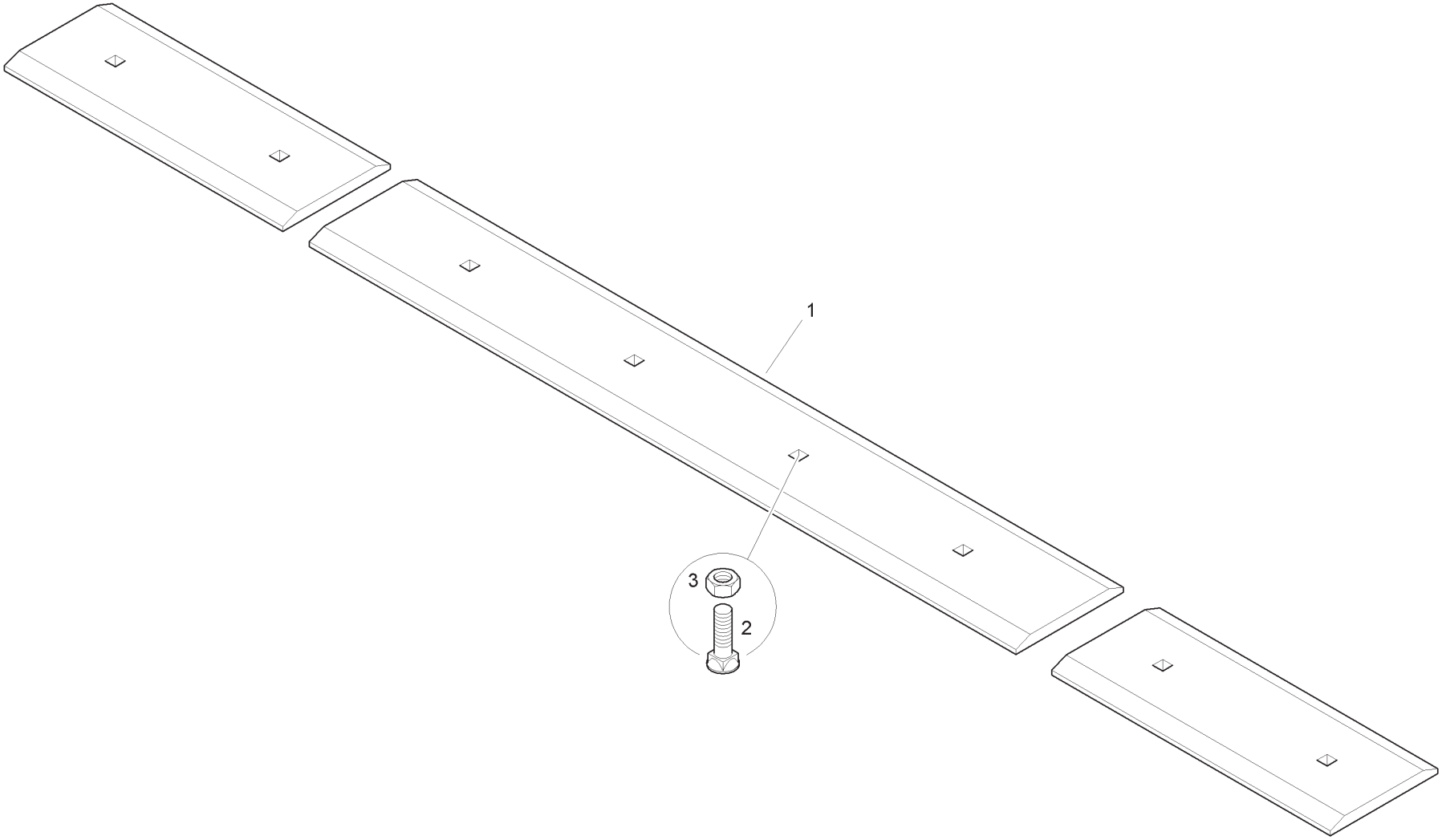

Item	Part No.	Qty.	English	French	German	Spanish	Remarks
1	6111275M1	2	Outer Blade	Lame	Klinge	Hoja	
2	6111274M1	1	Centre Blade	Lame	Klinge	Hoja	
3	6112243M1	8	Bolt	Boulon	Maschschraube	Perno	
4	339034X1	8	Nut	Ecrou Métrique	Mutter Metrisch	Tuerca	

C-98299-01.1-A

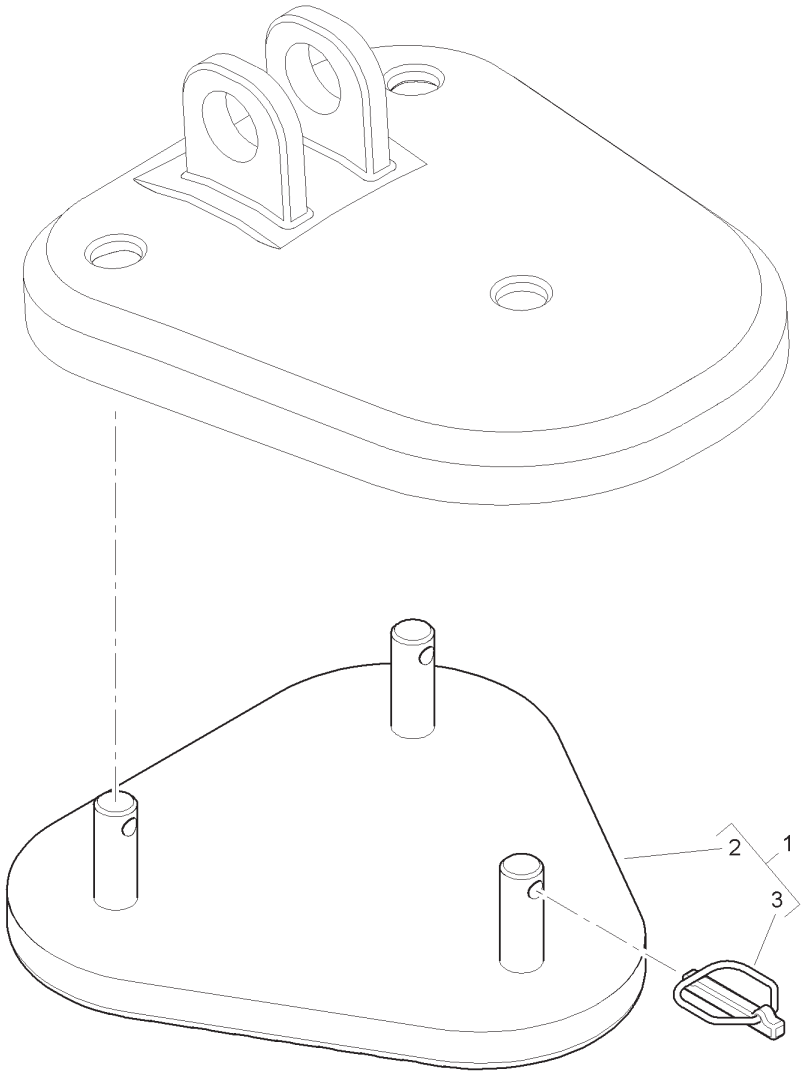

Item	Part No.	Qty.	English	French	German	Spanish	Remarks
1	6111279M91	2	Street Pad Assembly	Plaque Antidérapante	Zwischenlage	Cinta Antideslizante	
2	6111280M1	1	Pad	Plaque Antidérapante	Zwischenlage	Cinta Antideslizante	
3	3516522M91	3	Safety Pin	Goupille D´Arrêt	Klappstecker	Pasador De Parada	

Not Illustrated

Non Illustrée

Nicht Abgebildet

Non Illustrato

No Ilustrado

Item	Part No.	Qty.	English	French	German	Spanish	Remarks
1	-	0	Not Serviced	Non Entretenu	Nicht Instand Gehalten	No Mantenido	

C-98310-01.1-A

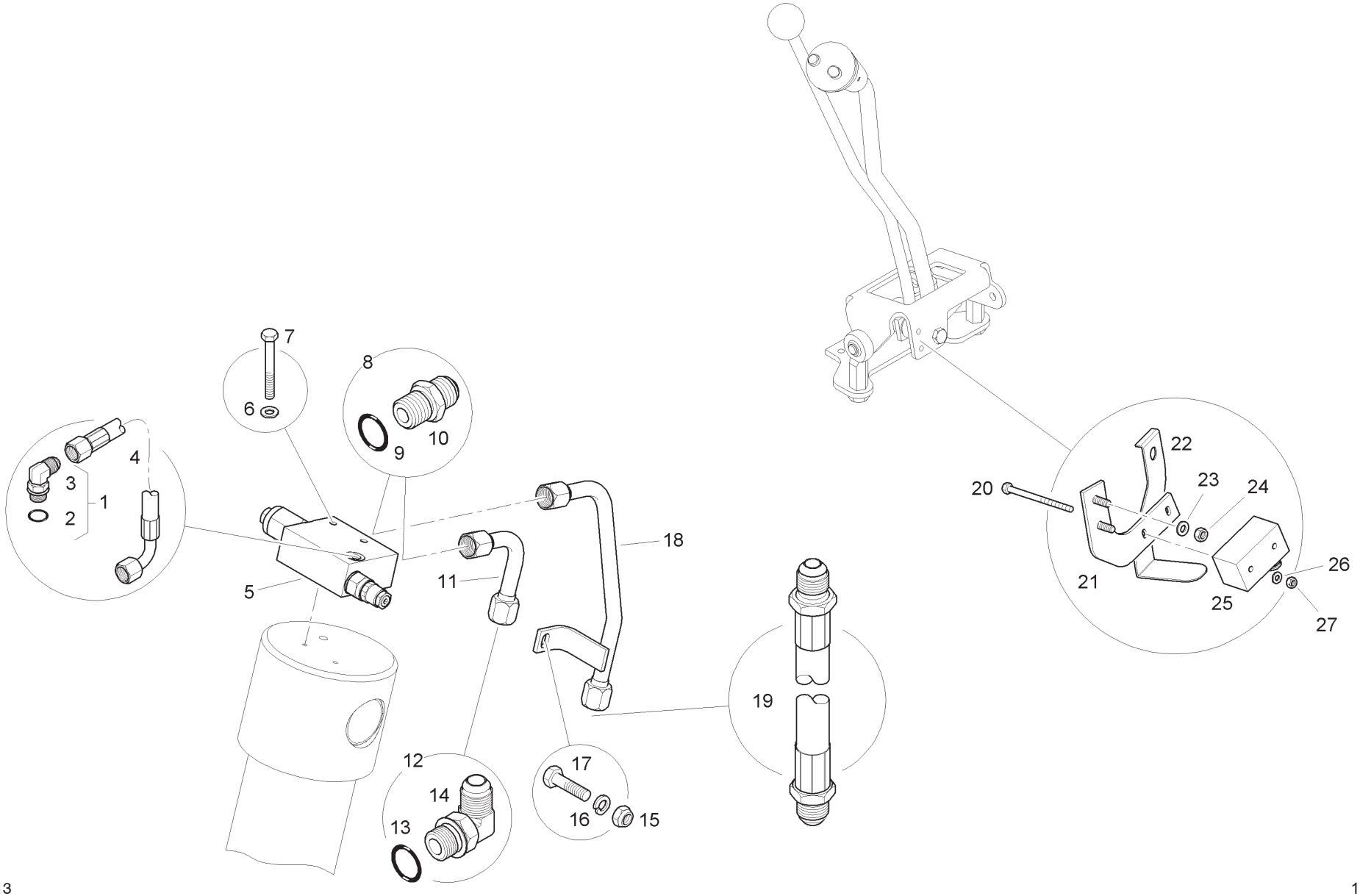

Item	Part No.	Qty.	English	French	German	Spanish	Remarks
1	358760X91	1	Elbow	Coude	Kniestück	Codo	
2	831495M1	1	O Ring	Joint Torique	O Ring	Junta De Tipo O	
3	-	1	Elbow	Coude	Kniestück	Codo	
4	6114808M91	1	Hose	Durit	Schlauch	Flexible	
5	6114069M91	1	Valve	Soupape	Ventil	Válvula	
6	390971X1	2	Washer	Rondelle	Scheibe	Arandela	
7	391884X1	2	Bolt	Boulon	Schraubbolzen	Perno	
8	835013M91	2	Connector	Raccord	Schraubanschluss	Conexión, Conj.	
9	835024M1	1	O Ring	Joint Torique	O Ring	Junta De Tipo O	
10	-	1	Union	Raccord	Verschraubung	Racor	
11	6114803M91	1	Tube	Tube	Rohr	Tubo	
12	835007M91	1	Elbow	Coude	Kniestück	Codo	
13	835024M1	1	O Ring	Joint Torique	O Ring	Junta De Tipo O	
14	-	1	Elbow	Coude	Kniestück	Codo	
15	394367X1	1	Nut	Ecrou	Mutter	Tuerca	
16	339374X1	1	Washer	Rondelle	Scheibe	Arandela	
17	339337X1	1	Bolt	Boulon	Schraubbolzen	Perno	
18	6114804M91	1	Tube	Tube	Rohr	Tubo	
19	6114028M91	1	Hose	Durit	Schlauch	Flexible	
20	3522433M2	2	Bolt	Boulon	Schraubbolzen	Perno	
21	6109602M91	1	Plate	Plaque	Platte	Placa, Conj.	
22	6109603M1	1	Actuator	Vérin	Steuermechanismus	Mecanismo De Mando	
23	390469X1	2	Washer	Rondelle	Scheibe	Arandela	
24	3005823X1	2	Nut	Ecrou	Mutter	Tuerca	
25	6102075M91	1	Micro Switch	Ensemble Commutat.	Mikroschalter	Conmutador, Conj.	
26	390752X1	2	Washer	Rondelle	Scheibe	Arandela	
27	391216X1	2	Nut	Ecrou	Mutter	Tuerca	

C-98310-02.1-A

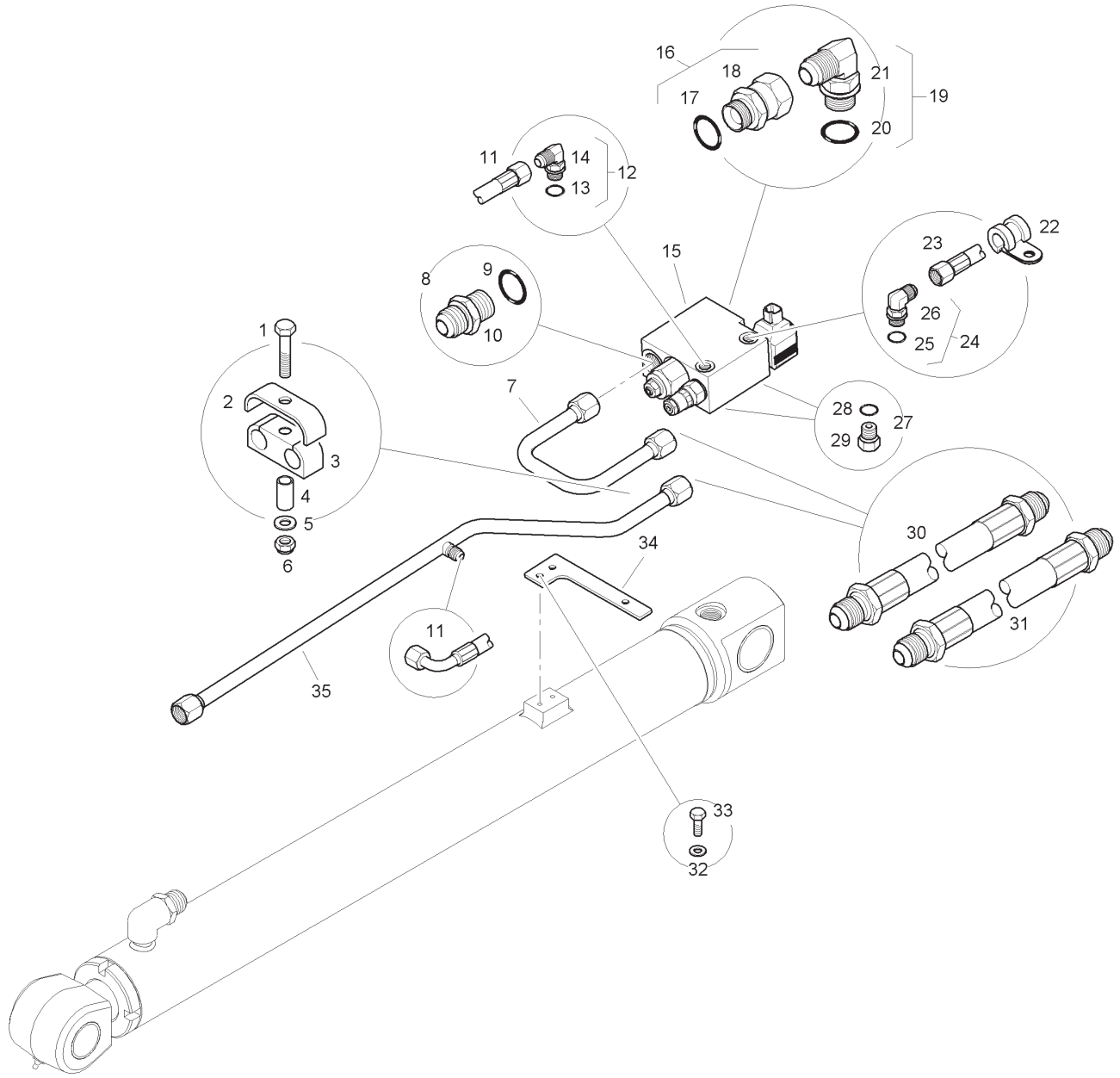
16
18
21
19
17
20
11
14
12
13
22
23
15
8
9
26
10
25
24
1
7
28
27
2
29
3
4
5
30
34
6
11
31
35
33
32

Item	Part No.	Qty.	English	French	German	Spanish	Remarks
1	339010X1	2	Bolt	Boulon	Schraubbolzen	Perno	
2	6114127M1	2	Stirrup	Etrier	Bügel	Estribo	
3	6114129M1	2	Clamp	Collier	Halteschelle	Abrazadera	
4	6114128M1	2	Sleeve	Manchon	Hülse	Mancha	
5	390972X1	2	Washer	Rondelle	Scheibe	Arandela	
6	394367X1	2	Nut	Ecrou	Mutter	Tuerca	
7	6114807M91	2	Tube	Tube	Rohr	Tubo	
8	835013M91	2	Connector	Raccord	Schraubanschluss	Conexión, Conj.	
9	835024M1	1	O Ring	Joint Torique	O Ring	Junta De Tipo O	
10	-	1	Union	Raccord	Verschraubung	Racor	
11	6114809M91	2	Hose	Durit	Schlauch	Flexible	
12	358760X91	2	Elbow	Coude	Kniestück	Codo	
13	831495M1	1	O Ring	Joint Torique	O Ring	Junta De Tipo O	
14	-	1	Elbow	Coude	Kniestück	Codo	
15	6114070M91	2	Valve	Soupape	Ventil	Válvula	
16	6109935M91	2	Connector	Ensemble Connexion	Doppelnippel	Conexión, Conj.	
17	835024M1	1	O Ring	Joint Torique	O Ring	Junta De Tipo O	
18	-	1	Connector	Ensemble Connexion	Doppelnippel	Conexión, Conj.	
19	835007M91	2	Elbow	Coude	Kniestück	Codo	
20	835024M1	1	O Ring	Joint Torique	O Ring	Junta De Tipo O	
21	-	1	Elbow	Coude	Kniestück	Codo	
22	T115355	4	P Clip	Circlip	Schelle	Clip	
23	6114810M91	1	Hose	Durit	Schlauch	Flexible	
24	358760X91	2	Elbow	Coude	Kniestück	Codo	
25	831495M1	1	O Ring	Joint Torique	O Ring	Junta De Tipo O	
26	-	1	Elbow	Coude	Kniestück	Codo	
27	358722X91	4	Plug	Bouchon	Stopfen	Tapón	
28	831495M1	1	O Ring	Joint Torique	O Ring	Junta De Tipo O	
29	-	1	Plug	Bouchon	VerschlStopfen	Tapón	
30	6114017M91	2	Hose	Durit	Schlauch	Flexible	
31	6114018M91	2	Hose	Durit	Schlauch	Flexible	
32	390971X1	4	Washer	Rondelle	Scheibe	Arandela	
33	339560X1	4	Bolt	Boulon	Schraubbolzen	Perno	
34	6114805M1	2	Plate	Plaque	Platte	Placa, Conj.	
35	6114806M91	2	Tube	Tube	Rohr	Tubo	

Digger Bucket Pin Kit - 3 Sets

4067- 98345

C-98345-01.1-A

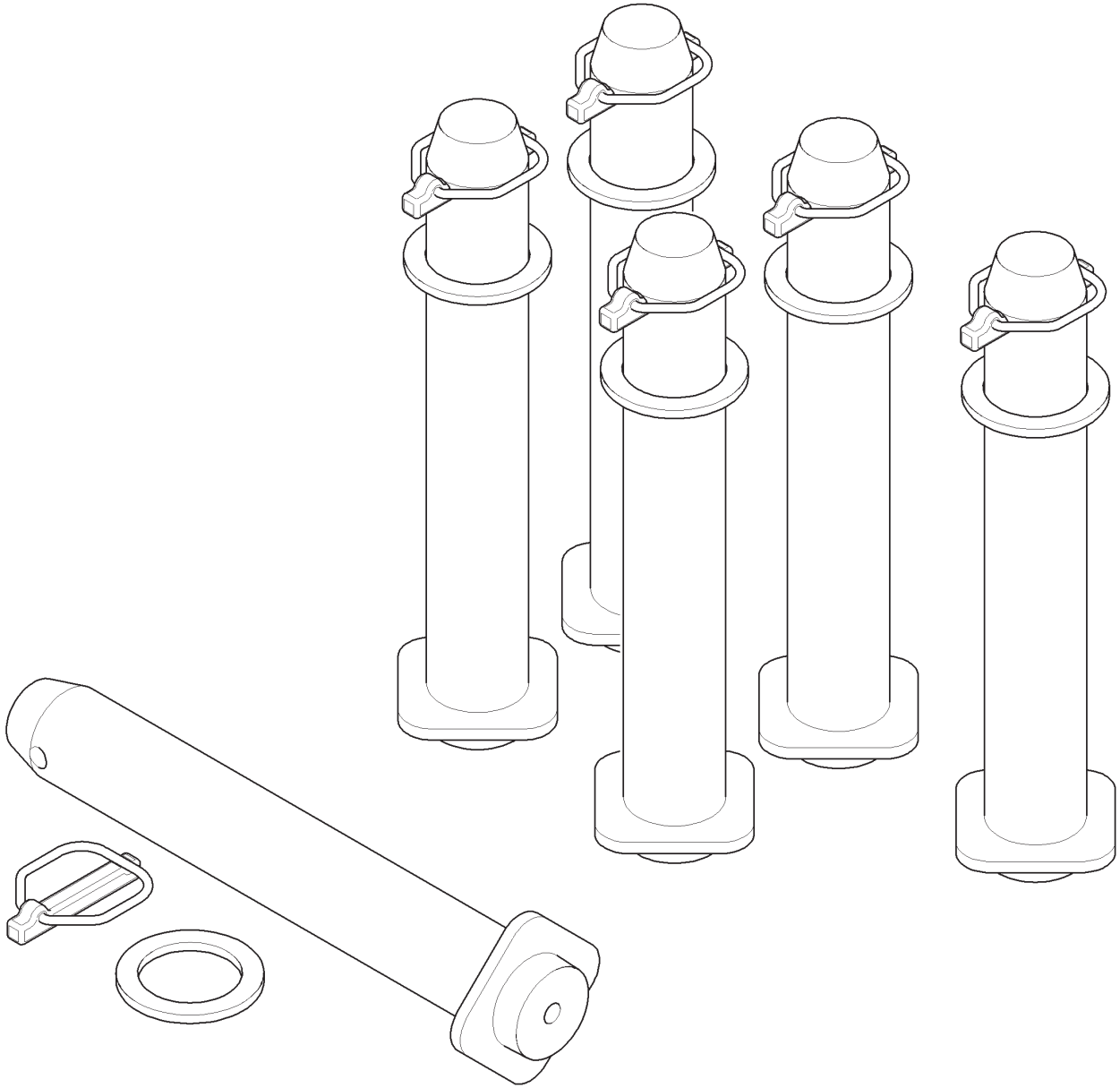

Item	Part No.	Qty.	English	French	German	Spanish	Remarks
1	3516519M94	6	Pin	Axe	Bolzen	Pasador	
2	3516522M91	6	Linch Pin	Goupille D´Arrêt	Klappstecker	Pasador De Parada	
3	3501790M1	6	Washer	Rondelle	Scheibe	Arandela	

Digger Bucket Pin Kit - 4 Sets

4067- 98346

C-98346-01.1-A

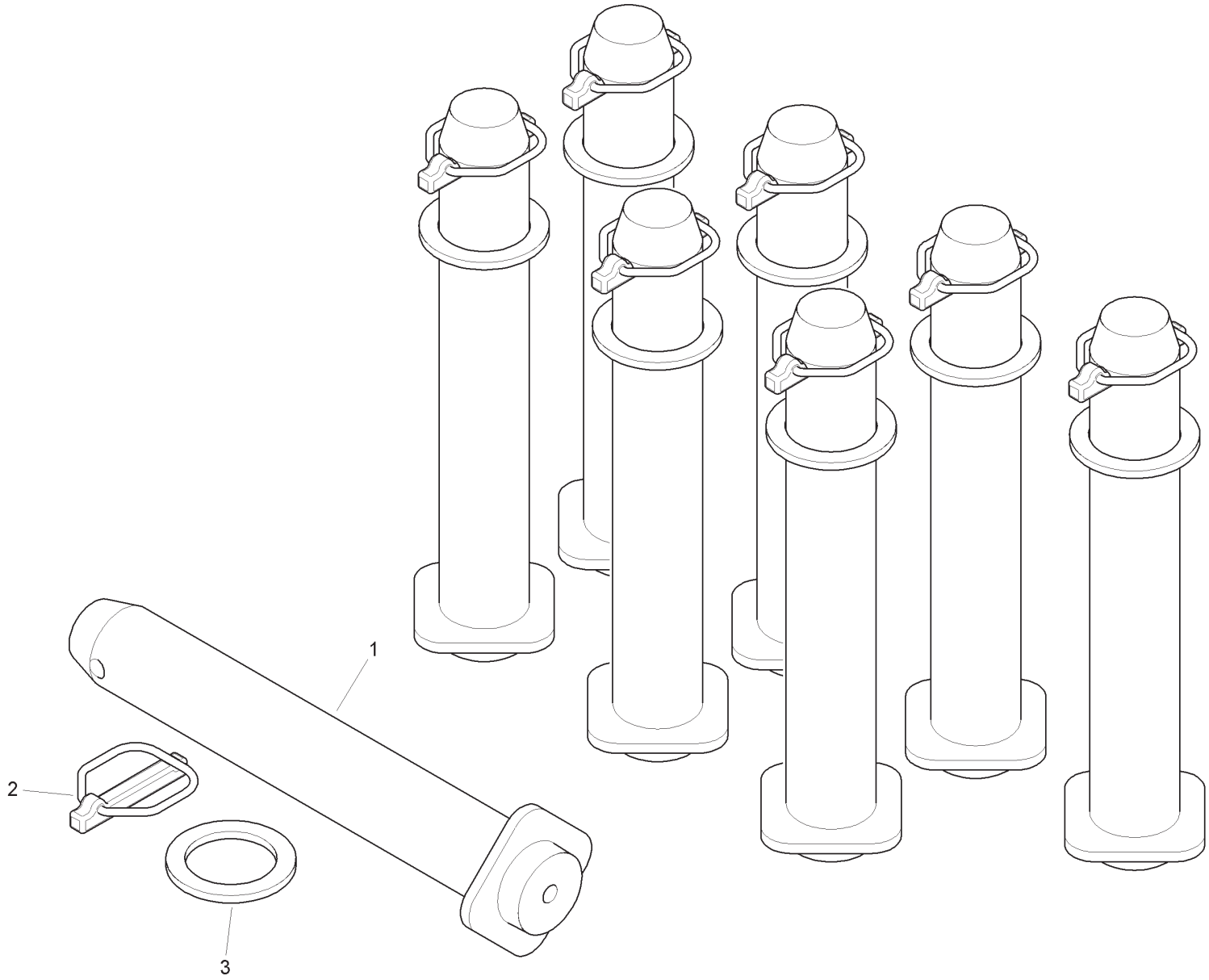

Item	Part No.	Qty.	English	French	German	Spanish	Remarks
1	3516519M94	8	Pin	Axe	Bolzen	Pasador	
2	3516522M91	8	Linch Pin	Goupille D´Arrêt	Klappstecker	Pasador De Parada	
3	3501790M1	8	Washer	Rondelle	Scheibe	Arandela	

C-98355-01.1-A

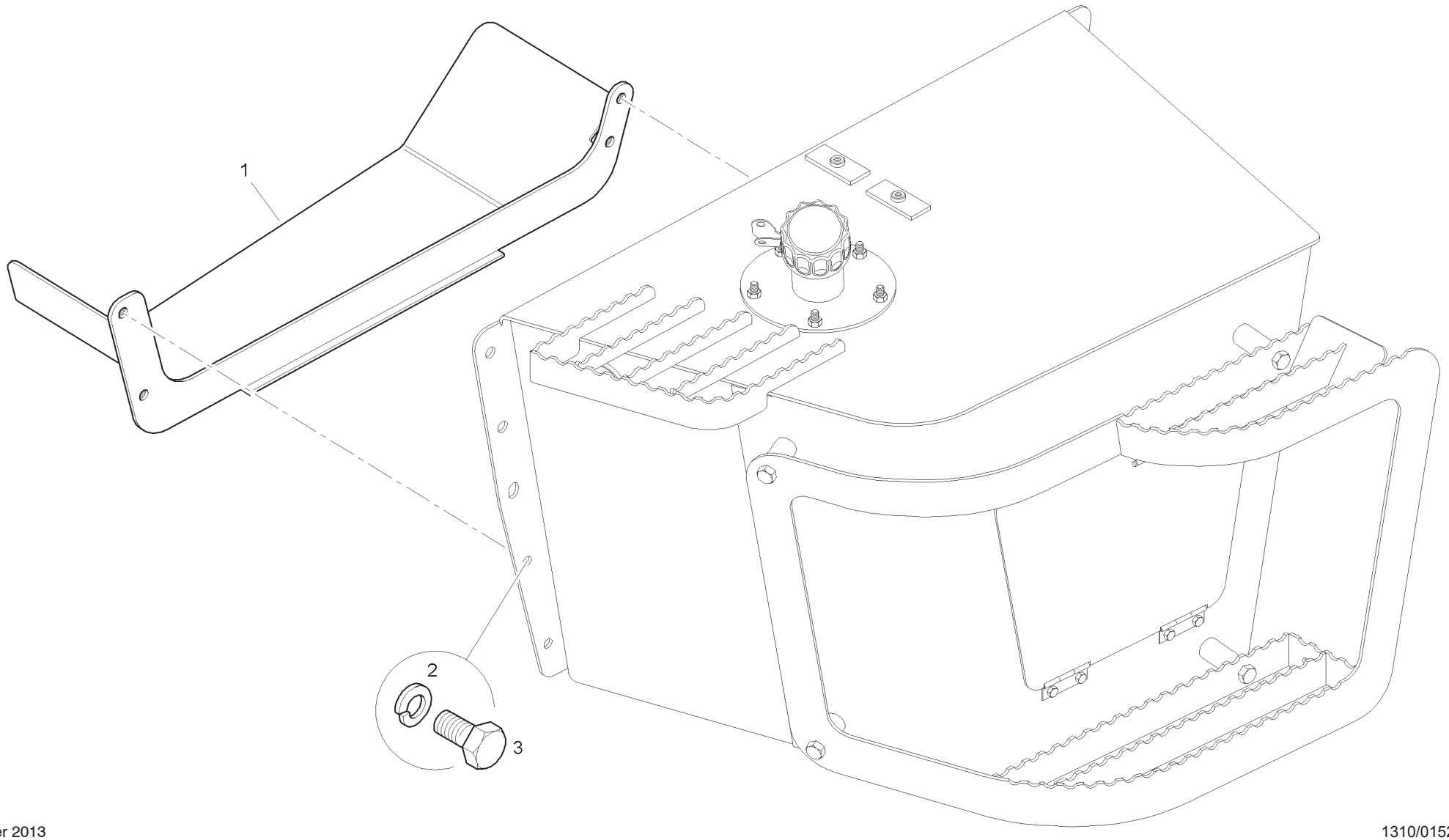

Item	Part No.	Qty.	English	French	German	Spanish	Remarks
1	T113287	1	Hose Guard	Garde	Schutzvorr	Defensa	
2	339376X1	4	Washer	Rondelle	Scheibe	Arandela	
3	3009491X1	4	Bolt	Boulon	Schraubbolzen	Perno	

C-98356-01.1-A

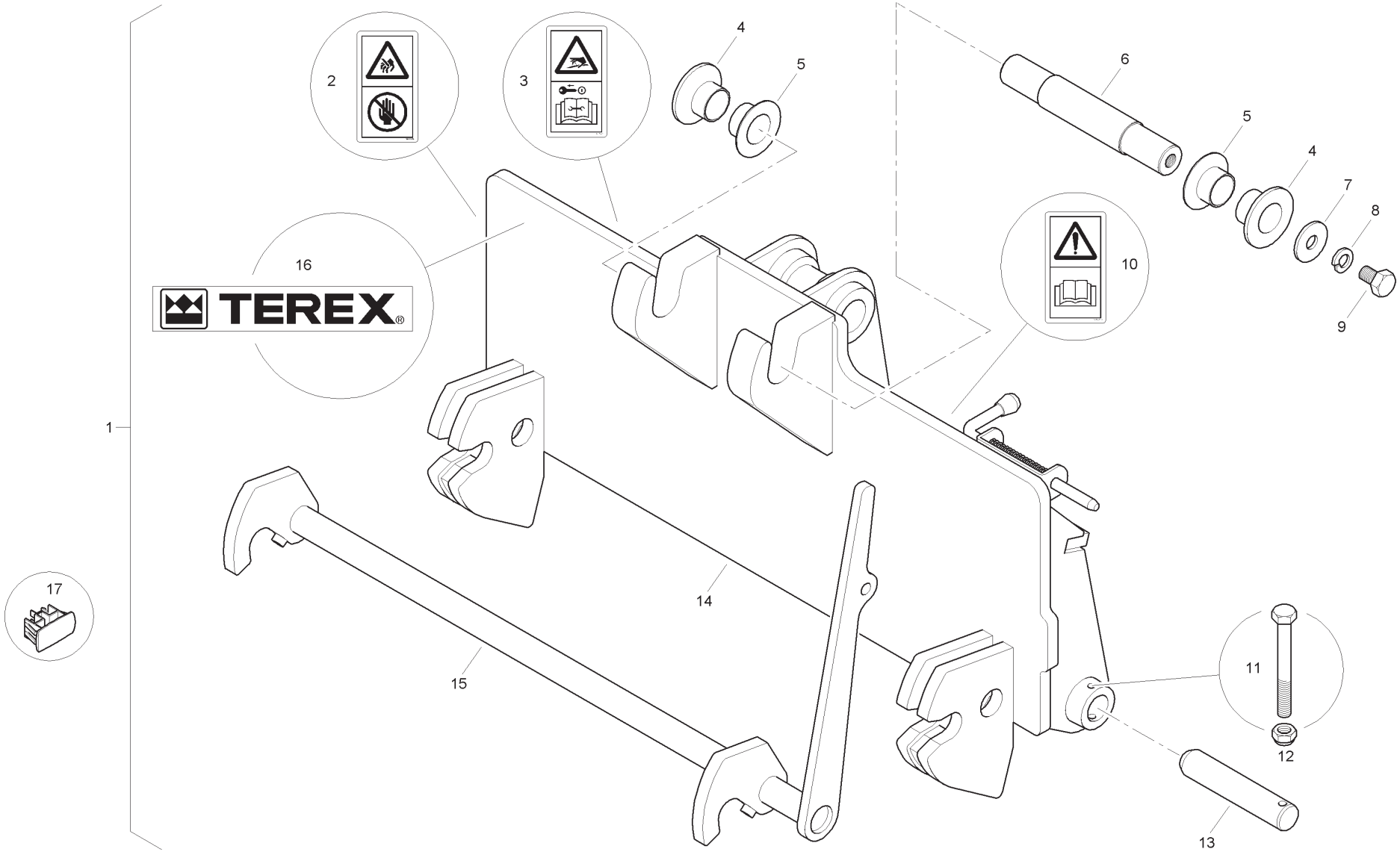

Item	Part No.	Qty.	English	French	German	Spanish	Remarks
1	T102660	1	Manual Quick Coupler	Accouplement	Kupplungsstuck	Acoplador	
2	6195436M1	2	Decal	Decalcomanie	Aufkleber	Calcomania	
3	6195435M1	1	Decal	Decalcomanie	Aufkleber	Calcomania	
4	6195425M1	2	Collar	Collerette	Flanschring	Collar	
5	6195426M1	2	Collar	Collerette	Flanschring	Collar	
6	6195423M1	1	Pin	Goupille	Bolzen	Pasador	
7	6195430M1	2	Washer	Rondelle	Scheibe	Arandela	
8	6195431M1	2	Washer	Rondelle	Scheibe	Arandela	
9	6195429M1	2	Set Screw	Vis	Schraube	Tornillo	
10	6195434M1	1	Decal	Decalcomanie	Aufkleber	Calcomania	
11	6195427M1	2	Bolt	Boulon	Maschschraube	Perno	
12	6195428M1	2	Nut	Ecrou	Mutter	Tuerca	
13	6195424M1	2	Pin	Goupille	Bolzen	Pasador	
14	-	1	Frame	Frame	Frame	Frame	
15	6195422M91	1	Hook	Crochet	Haken	Gancho	
16	6195433M1	1	Decal	Decalcomanie	Aufkleber	Calcomania	
17	6114338M1	1	Plug	Bouchon	VerschlStopfen	Tapón	

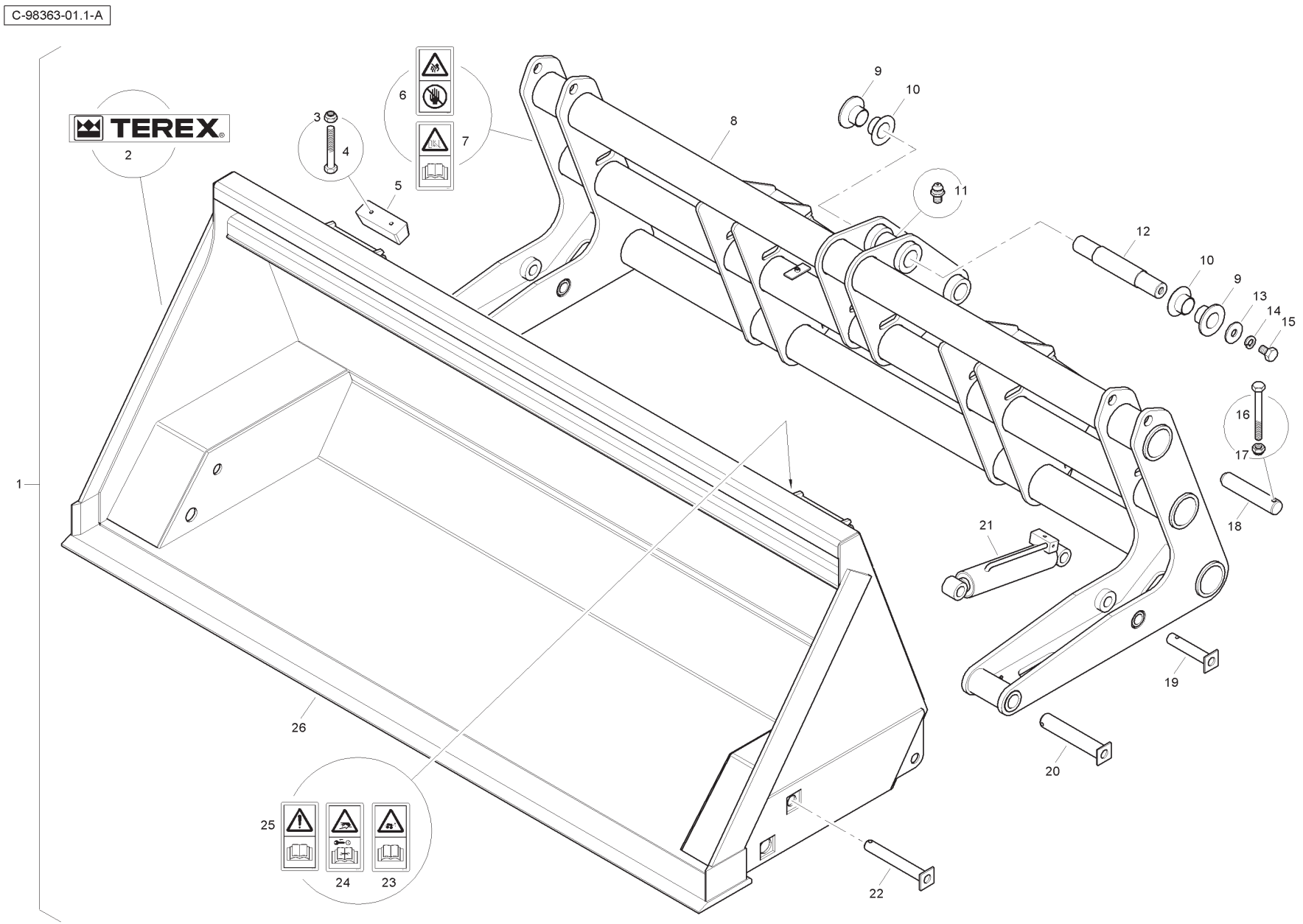
C-98363-01.1-A
TEREX
1
2
3
4
5
6
7
8
9
10
11
12
13
14
15
16
17
18
19
20
21
22
23
24
25
26

Item	Part No.	Qty.	English	French	German	Spanish	Remarks
1	T102667	1	High Tip Bucket Assembly	Godet	Schaufel Bagger	Cuchara	
2	6195433M1	2	Decal	Decalcomanie	Aufleber	Calcomania	
3	6195428M1	4	Nut	Ecrou	Mutter	Tuerca	
4	6195445M1	4	Bolt	Boulon	Maschschraube	Perno	
5	6195444M1	2	Rubber Bump Stop	Butee	Anschlag	Paro	
6	6195436M1	2	Decal	Decalcomanie	Aufkleber	Calcomania	
7	6195447M1	2	Decal	Decalcomanie	Aufkleber	Calcomania	
8	6195437M91	1	Frame	Cadre	Rahmen Kpl	Cjto. Bastidor	
9	6195426M1	2	Collar	Collerette	Flanschring	Collar	
10	6195425M1	2	Collar	Collerette	Flanschring	Collar	
11	6195443M1	1	Grease Nipple	Graisseur Coude	Nippel	Niple	
12	6195423M1	1	Pin	Goupille	Bolzen	Pasador	
13	6195430M1	2	Washer	Rondelle	Scheibe	Arandela	
14	6195431M1	2	Washer	Rondelle	Scheibe	Arandela	
15	6195429M1	2	Set Screw	Vis	Schraube	Tornillo	
16	6195427M1	2	Bolt	Boulon	Maschschraube	Perno	
17	6195428M1	2	Nut	Ecrou	Mutter	Tuerca	
18	6195424M1	2	Pin	Goupille	Bolzen	Pasador	
19	6195441M1	2	Pin	Goupille	Bolzen	Pasador	
20	6195439M1	2	Pin	Goupille	Bolzen	Pasador	
21	6195442M91	2	Cylinder	Verin Hydrauli.	Hydraulik Zyl	Cilindro Hidrauli.	
22	6195440M1	2	Pin	Goupille	Bolzen	Pasador	
23	6195448M1	1	Decal	Decalcomanie	Aufkleber	Calcomania	
24	6195435M1	1	Decal	Decalcomanie	Aufkleber	Calcomania	
25	6195434M1	1	Decal	Decalcomanie	Aufkleber	Calcomania	
26	6195438M91	1	Bucket	Godet	Schaufel, Bagger	Cuchara	

C-98370-01.1-A

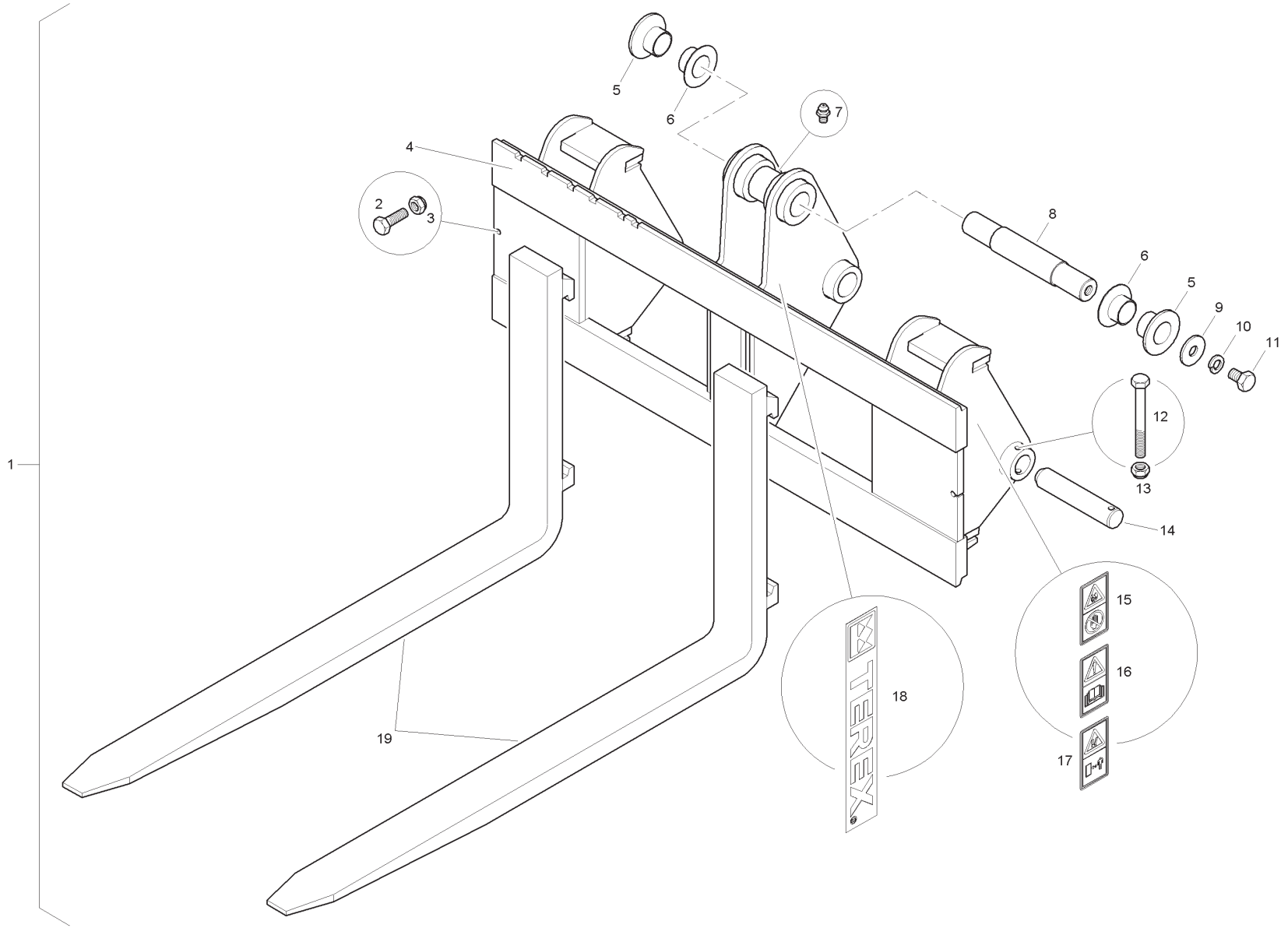

Item	Part No.	Qty.	English	French	German	Spanish	Remarks
1	T102674	1	Pallet Fork Attachment	Fourchette	Gabel	Horquilla	
2	3009493X1	2	Bolt	Boulon	Maschschraube	Perno	
3	6195428M1	2	Nut	Ecrou	Mutter	Tuerca	
4	-	1	Frame	Frame	Frame	Frame	
5	6195426M1	2	Collar	Collerette	Flanschring	Collar	
6	6195425M1	1	Collar	Collerette	Flanschring	Collar	
7	6195443M1	1	Grease Nipple	Graisseur Coude	Nippel	Niple	
8	6195423M1	1	Pin	Goupille	Bolzen	Pasador	
9	6195430M1	2	Washer	Rondelle	Scheibe	Arandela	
10	6195431M1	2	Washer	Rondelle	Scheibe	Arandela	
11	6195429M1	2	Set Screw	Vis	Schraube	Tornillo	
12	6195427M1	2	Bolt	Boulon	Maschschraube	Perno	
13	6195428M1	2	Nut	Ecrou	Mutter	Tuerca	
14	6195424M1	2	Pin	Goupille	Bolzen	Pasador	
15	6195436M1	2	Decal	Decalcomanie	Aufkleber	Calcomania	
16	6195434M1	1	Decal	Decalcomanie	Aufkleber	Calcomania	
17	6195447M1	2	Decal	Decalcomanie	Aufkleber	Calcomania	
18	6195433M1	2	Decal	Decalcomanie	Aufleber	Calcomania	
19	6195449M1	2	Fork Blade	Fourchette	Gabel	Horquilla	

Sweeper Collector - 2500mm - Bucket

4067- 98371

C-98371-01.1-A

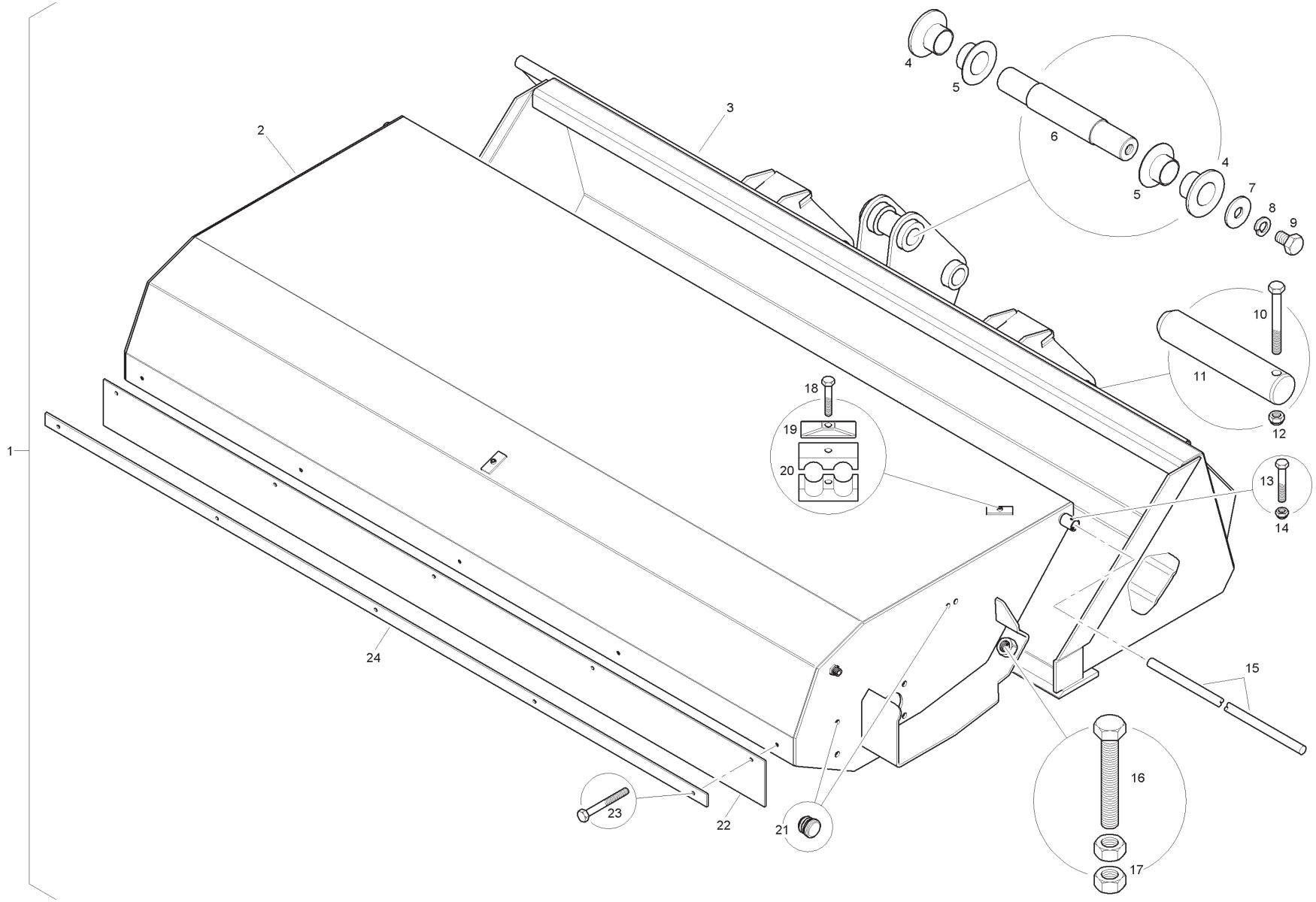

Item	Part No.	Qty.	English	French	German	Spanish	Remarks
1	T102675	1	Broom Bucket Assembly	Balai	Burste	Escobilla	
2	6195457M91	1	Canopy	Pare Soleil	Vordach	Dosel	
3	6195456M91	1	Bucket	Godet	Schaufel, Bagger	Cuchara	
4	6195426M1	2	Collar	Collerette	Flanschring	Collar	
5	6195425M1	2	Collar	Collerette	Flanschring	Collar	
6	6195423M1	1	Pin	Goupille	Bolzen	Pasador	
7	6195430M1	2	Washer	Rondelle	Scheibe	Arandela	
8	6195431M1	2	Washer	Rondelle	Scheibe	Arandela	
9	6195429M1	2	Set Screw	Vis	Schraube	Tornillo	
10	6195427M1	2	Bolt	Boulon	Maschschraube	Perno	
11	6195424M1	2	Pin	Goupille	Bolzen	Pasador	
12	6195428M1	2	Nut	Ecrou	Mutter	Tuerca	
13	6195463M1	1	Bolt	Boulon	Maschschraube	Perno	
14	6195464M1	1	Nut	Ecrou	Mutter	Tuerca	
15	6195462M1	1	Hinge Bar	Barre	Stab	Barra	
16	6195460M1	2	Set Screw	Vis	Schraube	Tornillo	
17	6195461M1	4	Nut	Ecrou	Mutter	Tuerca	
18	6195482M1	1	Bolt	Boulon	Maschschraube	Perno	
19	6195479M1	1	Clamp	Collier	Halteschelle	Abrazadera	
20	6195478M1	2	Clamp	Collier	Halteschelle	Abrazadera	
21	6195480M1	6	Insert	Douille	Einsatzstuck	Insercion	
22	6195476M1	1	Industrial Rubber	Caoutchouc	Gummi	Caucho	
23	6195477M1	5	Bolt	Boulon	Maschschraube	Perno	
24	6195481M1	1	Clamp Strip	Ruban - Collier	Streifen	Tira - Abrazadera	

Sweeper Collector - 2500mm - Broom

4067- 98371

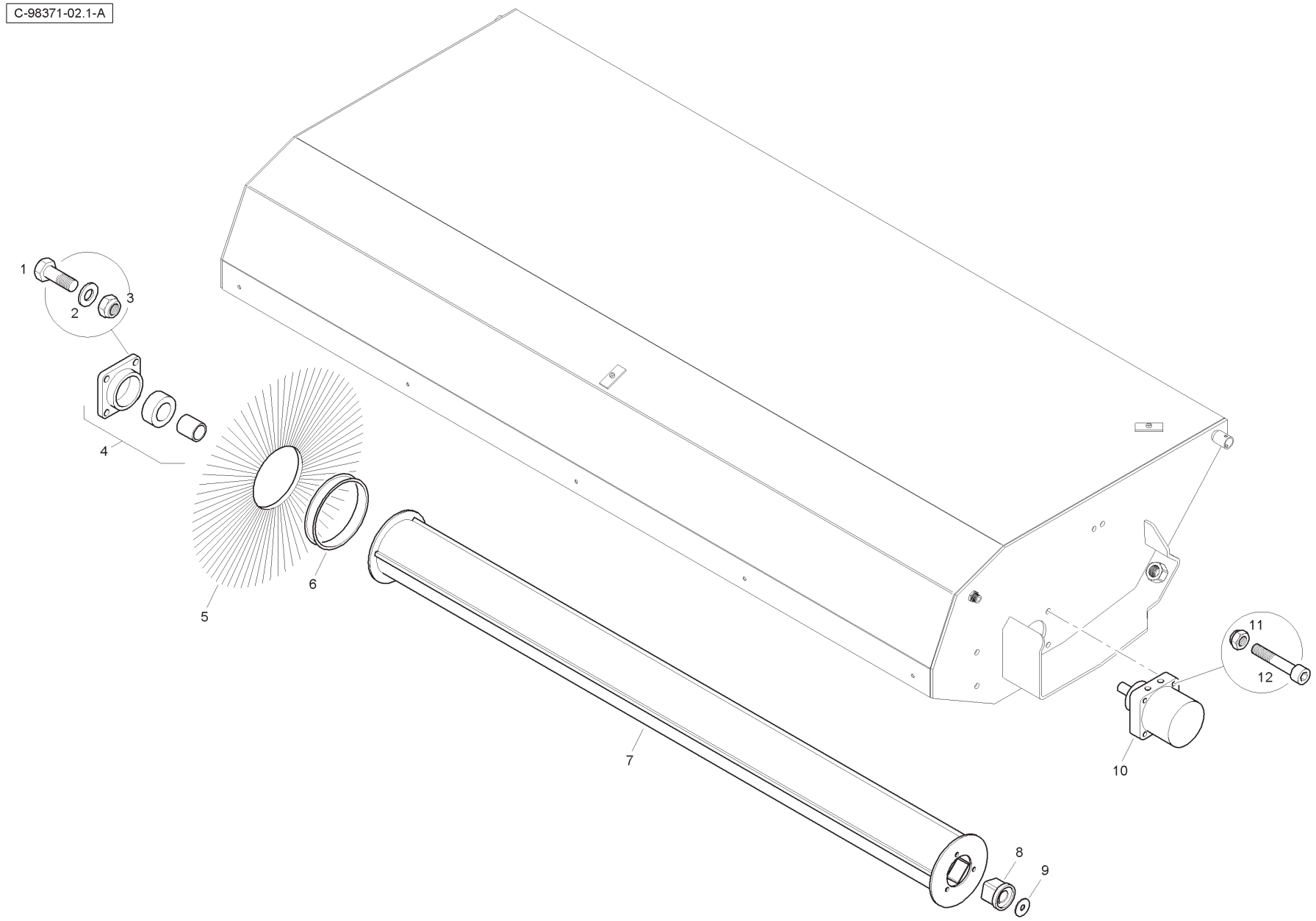

Item	Part No.	Qty.	English	French	German	Spanish	Remarks
1	6195471M1	4	Set Screw	Vis	Schraube	Tornillo	
2	6195472M1	4	Washer	Rondelle	Scheibe	Arandela	
3	6195473M1	4	Nut	Ecrou	Mutter	Tuerca	
4	6195470M91	1	Bearing	Roulement	Radiallager	Rodamiento	
5	6195474M1	1	Poly Segment	Segment	Segment	Segmento	
6	6195475M1	1	Spacer	Entretoise	Abstandstuck	Pieza Distancia	
7	6195458M91	1	Shaft	Arbre	Welle Komplett	Conjto. De Eje	
8	6195468M1	1	Drive Dog	Chien	Klaue	Prisionero	
9	6195469M1	1	Washer	Rondelle	Scheibe	Arandela	
10	6195465M91	1	Motor	Moteur	Motor	Motor	
11	6195467M1	4	Nut	Ecrou	Mutter	Tuerca	
12	6195466M1	4	Cap Screw	Vis Bouchon	Hutschraube	Tornillo Tapon	

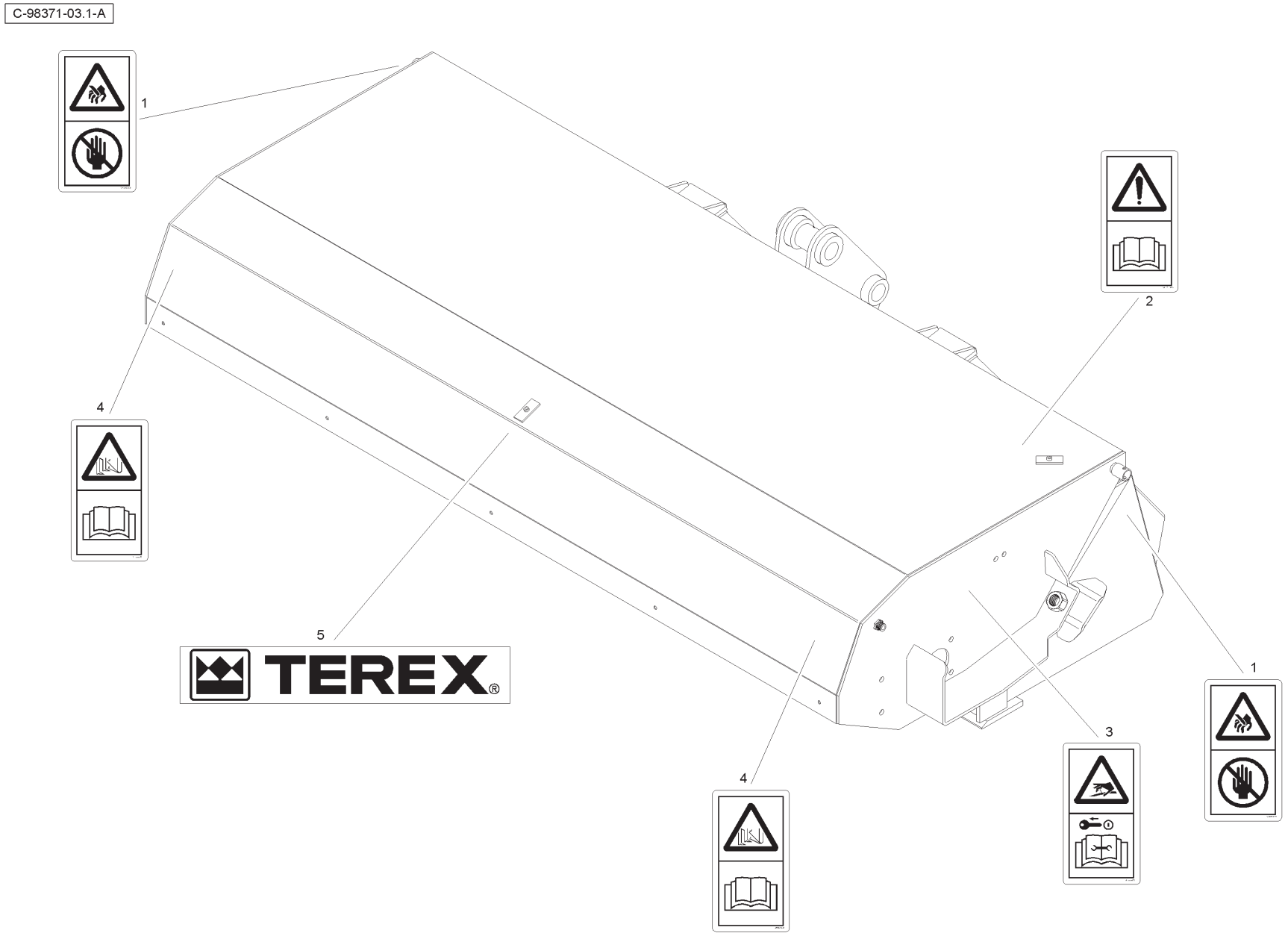
C-98371-03.1-A
1
2
4
5
TEREX
4
3
1

Item	Part No.	Qty.	English	French	German	Spanish	Remarks
1	6195436M1	2	Decal	Decalcomanie	Aufkleber	Calcomania	
1	6195434M1	1	Decal	Decalcomanie	Aufkleber	Calcomania	
1	6195435M1	1	Decal	Decalcomanie	Aufkleber	Calcomania	
1	6195459M1	2	Decal	Decalcomanie	Aufkleber	Calcomania	
1	6195433M1	3	Decal	Decalcomanie	Aufkleber	Calcomania	

Dust Suppression Kit

4067- 98372

C-98372-01.1-A

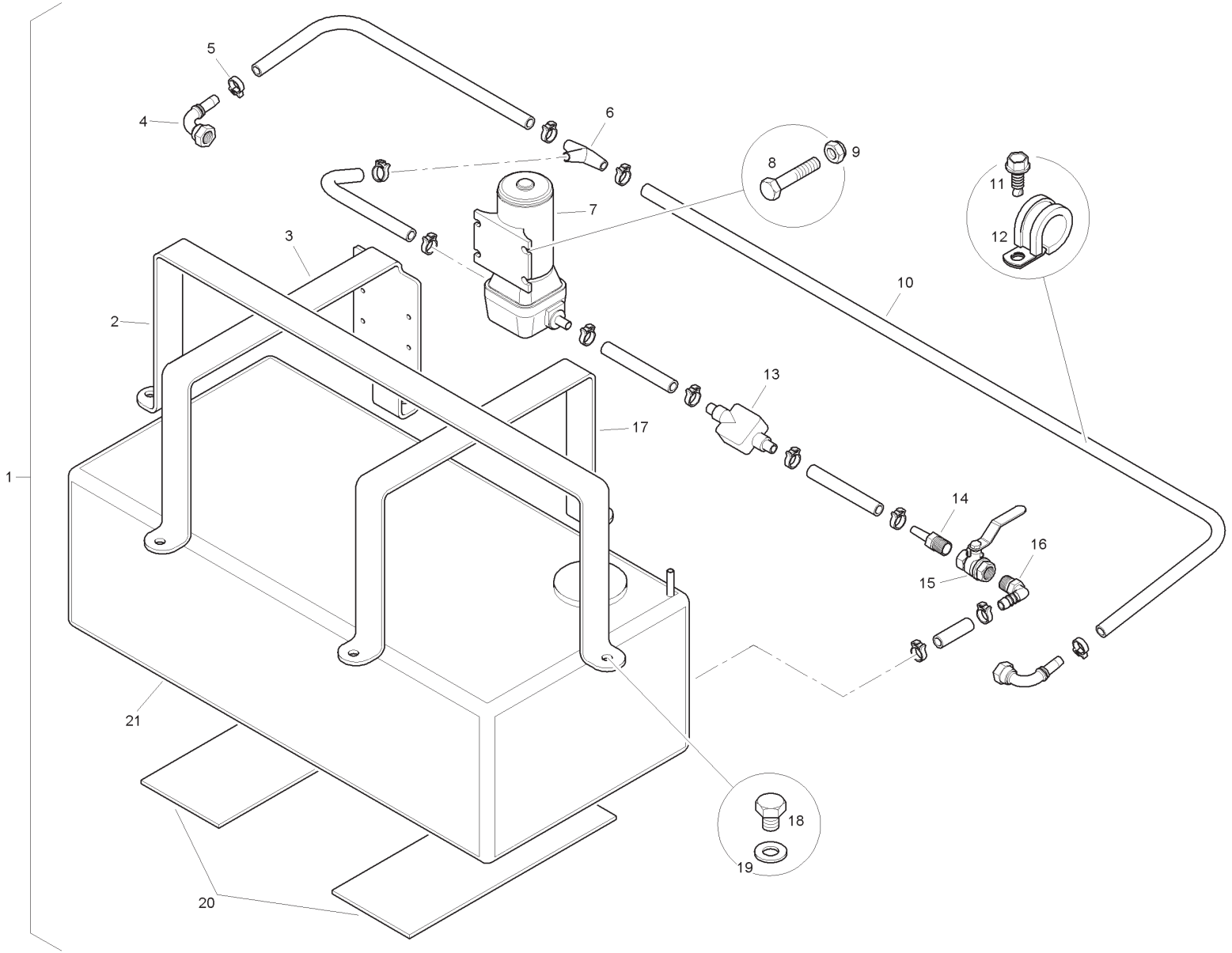

Item	Part No.	Qty.	English	French	German	Spanish	Remarks
1	T102676	1	Dust Supression Kit	Jeu Reserv Eau	Wassertanksatz	Jgo.depos.agua	
2	6195485M1	1	Tank Strap	Patte	Lasche	Faja	
3	6195487M1	1	Tank Strap	Patte	Lasche	Faja	
4	6195498M91	2	Elbow	Coude	Winkelstuck	Codo	
5	6195499M1	12	Hose Clip	Collier Durit	Schlauchschelle	Clip, Manguera	
6	6195497M1	1	Joint	Joint Plat	Dichtung	Junta	
7	6195488M91	1	Pump	Pompe A Eau	Wasserpumpe	Bomba De Agua	
8	6195491M1	4	Set Screw	Vis	Schraube	Tornillo	
9	6195492M1	4	Nut	Ecrou	Mutter	Tuerca	
10	6195502M1	1	Hose Kit	Jeu Flexibles	Schlauchsatz	Juego Manguitos	
11	6195501M1	3	Screw	Vis	Schraube	Tornillo	
12	6195500M1	3	Clamp	Collier	Halteschelle	Abrazadera	
13	6195496M91	1	Strainer	Crepine	Filtersieb	Colador	
14	6195495M1	1	Adaptor	Adaptateur	Reduziernippel	Adaptador	
15	6195494M91	1	Ball Valve	Soupape	Ventil	Valvula	
16	6195493M91	1	Elbow	Coude	Winkelstuck	Codo	
17	6195486M1	1	Tank Strap	Patte	Lasche	Faja	
18	6195489M1	6	Screw	Vis	Schraube	Tornillo	
19	6195490M1	6	Washer	Rondelle	Scheibe	Arandela	
20	6195484M1	2	Rubber Feet	Silentbloc	Untersatz, Gummi	Montura, Caucho	
21	6195483M91	1	Water Tank	Reservoir Eau	Wasserbehalter	Depos.de Agua	

Gutter Brush

4067- 98373

C-98373-01.1-A

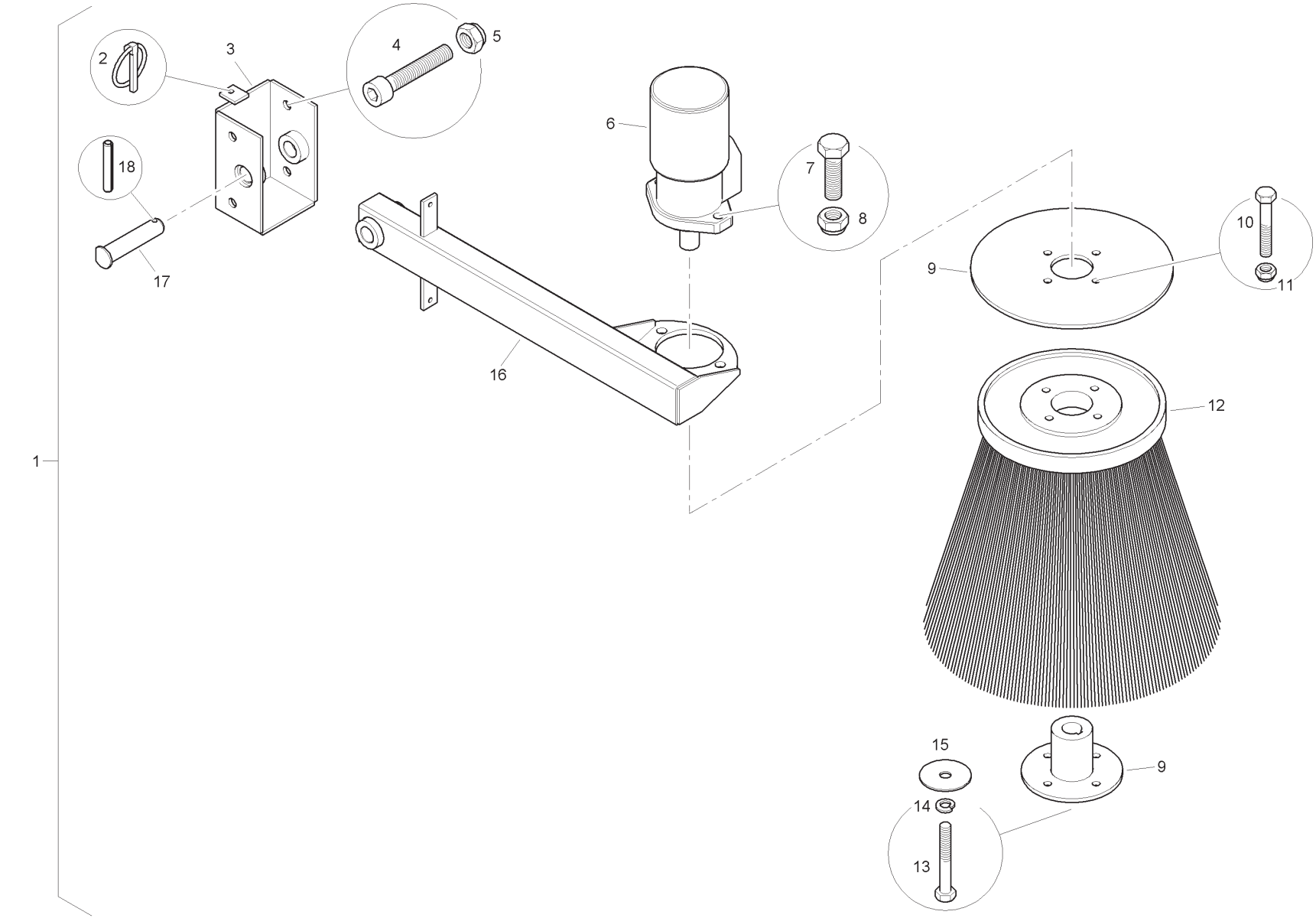

Item	Part No.	Qty.	English	French	German	Spanish	Remarks
1	T102677	1	Gutter Brush	Balai	Burste	Escobilla	
2	6195511M91	1	Lynch Pin	Goupille	Vorstecker	Clavijas	
3	6195504M91	1	Bracket Assembly	Ensemble Support	Halter Kpl	Cjt. Soporte	
4	6195466M1	2	Cap Screw	Vis Bouchon	Hutschraube	Tornillo Tapon	
5	6195467M1	2	Nut	Ecrou	Mutter	Tuerca	
6	6195512M91	1	Hydraulic Motor	Moteur Hydr.	Hydromotor	Motor Hidraulico	
7	6195513M1	2	Set Screw	Vis	Schraube	Tornillo	
8	6195467M1	2	Nut	Ecrou	Mutter	Tuerca	
9	6195505M91	1	Top Assembly	Top Assemblee - Bros	Top-montage - Pinsel	Asemblea Top - Pince	
10	6195463M1	4	Bolt	Boulon	Maschschraube	Perno	
11	6195464M1	4	Nut	Ecrou	Mutter	Tuerca	
12	6195509M91	1	Brush	Balai	Burste	Escobilla	
13	6195506M1	1	Bolt	Boulon	Maschschraube	Perno	
14	6195507M1	1	Washer	Rondelle	Scheibe	Arandela	
15	6195508M1	1	Washer	Rondelle	Scheibe	Arandela	
16	6195503M91	1	Arm Assembly	Bras	Arm	Brazo	
17	6195510M1	1	Pin	Goupille	Bolzen	Pasador	
18	6195514M1	1	Pin	Goupille	Bolzen	Pasador	

C-98380-01.1-A

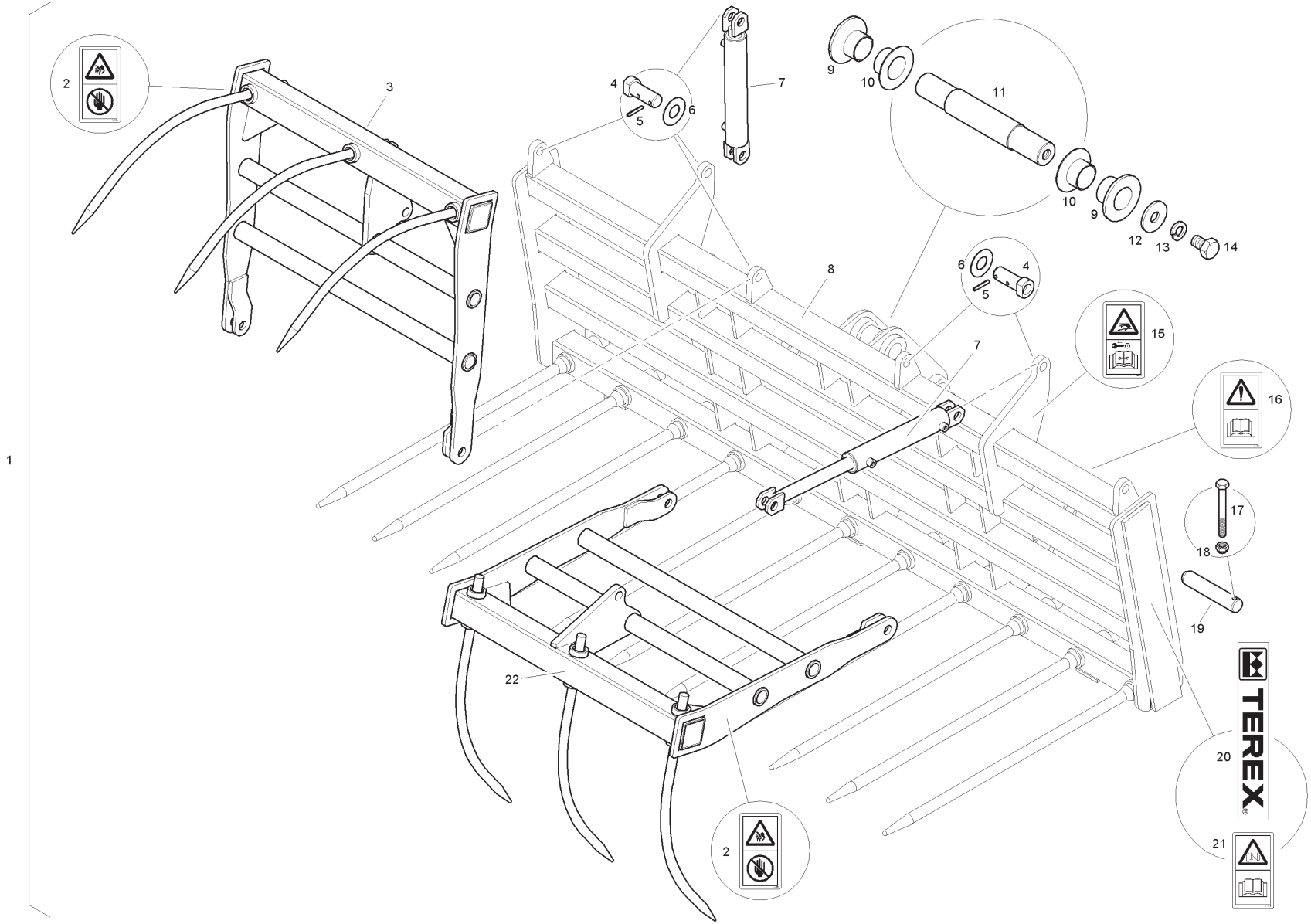

Item	Part No.	Qty.	English	French	German	Spanish	Remarks
1	T102684	1	Fork & Grapple	Grappin	Greifer	Pala Draga	
2	6195436M1	2	Decal	Decalcomanie	Aufkleber	Calcomania	
3	6195450M91	1	Grapple Assembly	Grappin	Greifer	Pala Draga	
4	6195453M1	8	Pin	Goupille	Bolzen	Pasador	
5	6195514M1	8	Pin	Goupille	Bolzen	Pasador	
6	6195454M1	12	Washer	Rondelle	Scheibe	Arandela	
7	6195452M91	2	Cylinder	Verin Hydrauli.	Hydraulik Zyl	Cilindro Hidrauli.	
8	-	1	Frame	Frame	Frame	Frame	
9	6195426M1	2	Collar	Collerette	Flanschring	Collar	
10	6195425M1	2	Collar	Collerette	Flanschring	Collar	
11	6195423M1	1	Pin	Goupille	Bolzen	Pasador	
12	6195430M1	2	Washer	Rondelle	Scheibe	Arandela	
13	6195431M1	2	Washer	Rondelle	Scheibe	Arandela	
14	6195429M1	2	Set Screw	Vis	Schraube	Tornillo	
15	6195435M1	2	Decal	Decalcomanie	Aufkleber	Calcomania	
16	6195434M1	1	Decal	Decalcomanie	Aufkleber	Calcomania	
17	6195427M1	2	Bolt	Boulon	Maschschraube	Perno	
18	6195428M1	2	Nut	Ecrou	Mutter	Tuerca	
19	6195424M1	2	Pin	Goupille	Bolzen	Pasador	
20	6195433M1	2	Decal	Decalcomanie	Aufleber	Calcomania	
21	6195447M1	2	Decal	Decalcomanie	Aufkleber	Calcomania	
22	6195451M91	1	Grapple Assembly	Grappin	Greifer	Pala Draga	

Spare Wheel - Rear - White

4067- 98395

C-98395-01.1-A

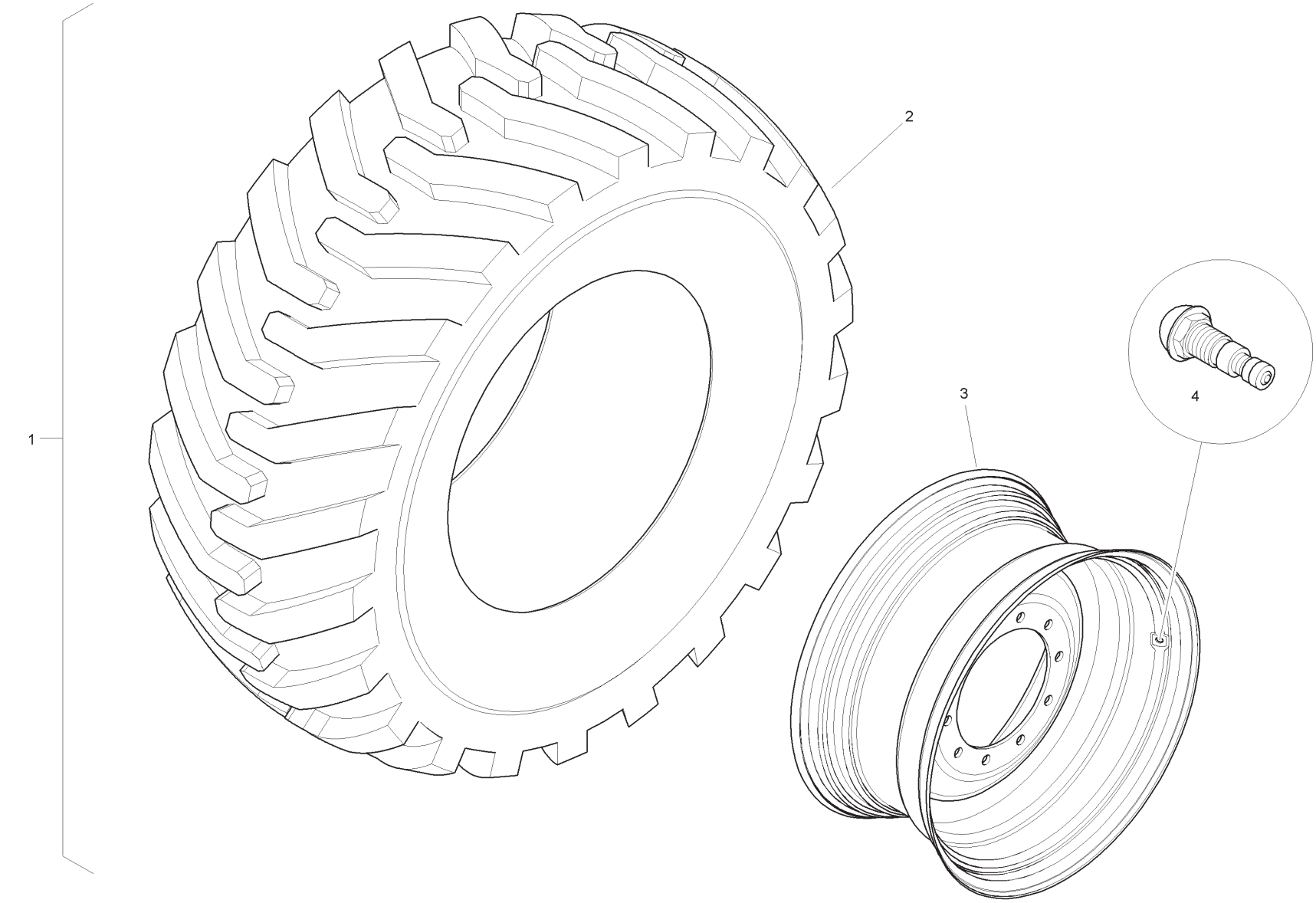

Item	Part No.	Qty.	English	French	German	Spanish	Remarks
1	6115057M91W01	1	Wheel Assy	Roue Et Pneu	Rad Mit Bereifg	Rueda, Conj.	
2	6110761M1	1	Tyre	Pneu	Reifen	Neumático	
3	6115049M91W01	1	Wheel Rim	Roue	Rad	Rueda	
4	842537M1	1	Valve	Soupape	Ventilspindel	Válvula De Inflado	

Spare Wheel - Rear - Yellow

4067- 98396

C-98396-01.1-A

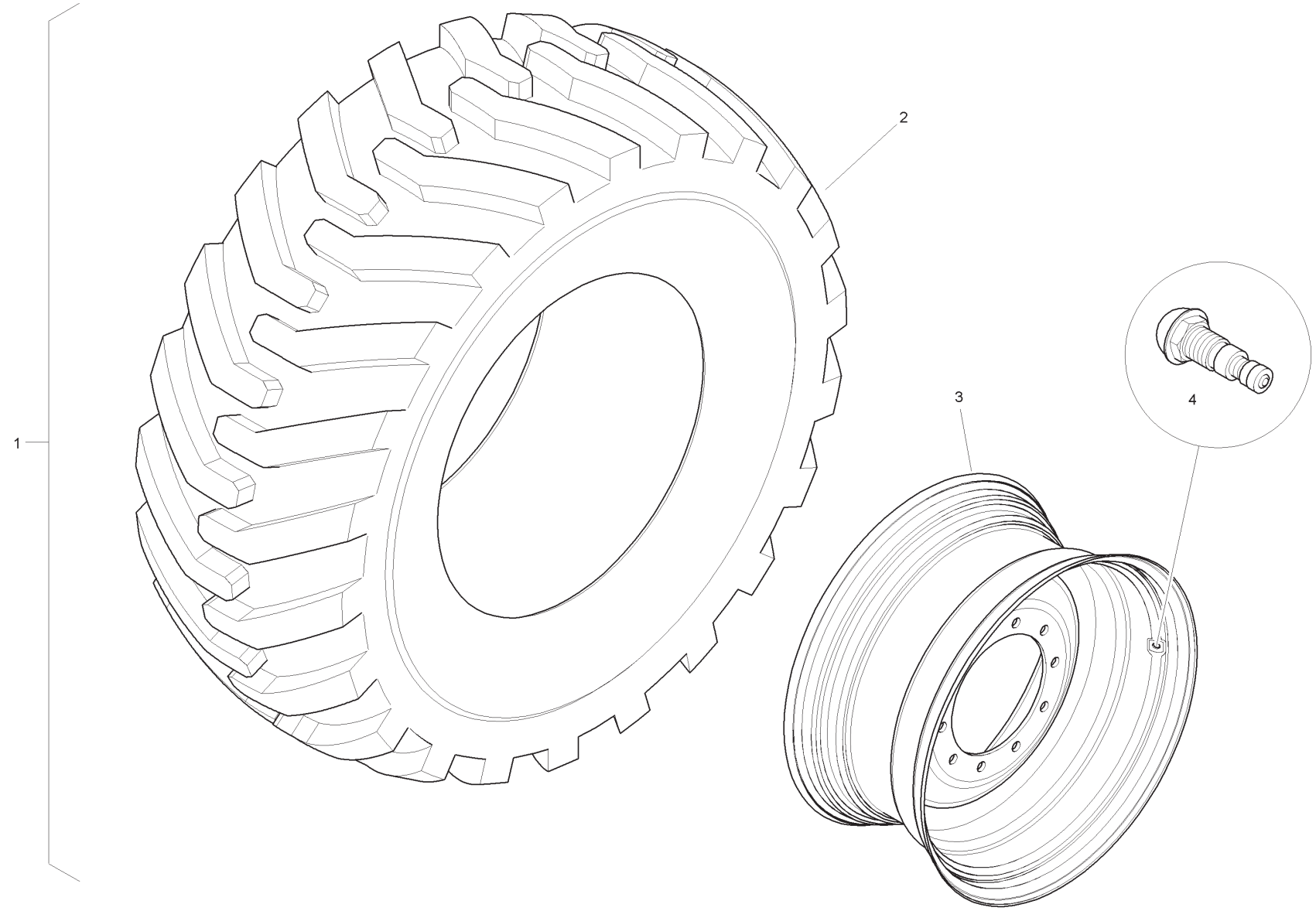

Item	Part No.	Qty.	English	French	German	Spanish	Remarks
1	6115057M91Y02	1	Wheel Assy	Roue Et Pneu	Rad Mit Bereifg	Rueda, Conj.	
2	6110761M1	1	Tyre	Pneu	Reifen	Neumático	
3	6115049M91Y02	1	Wheel Rim	Roue	Rad	Rueda	
4	842537M1	1	Valve	Soupape	Ventilspindel	Válvula De Inflado	

Spare Wheel - Rear - White

4067- 98397

C-98397-01.1-A

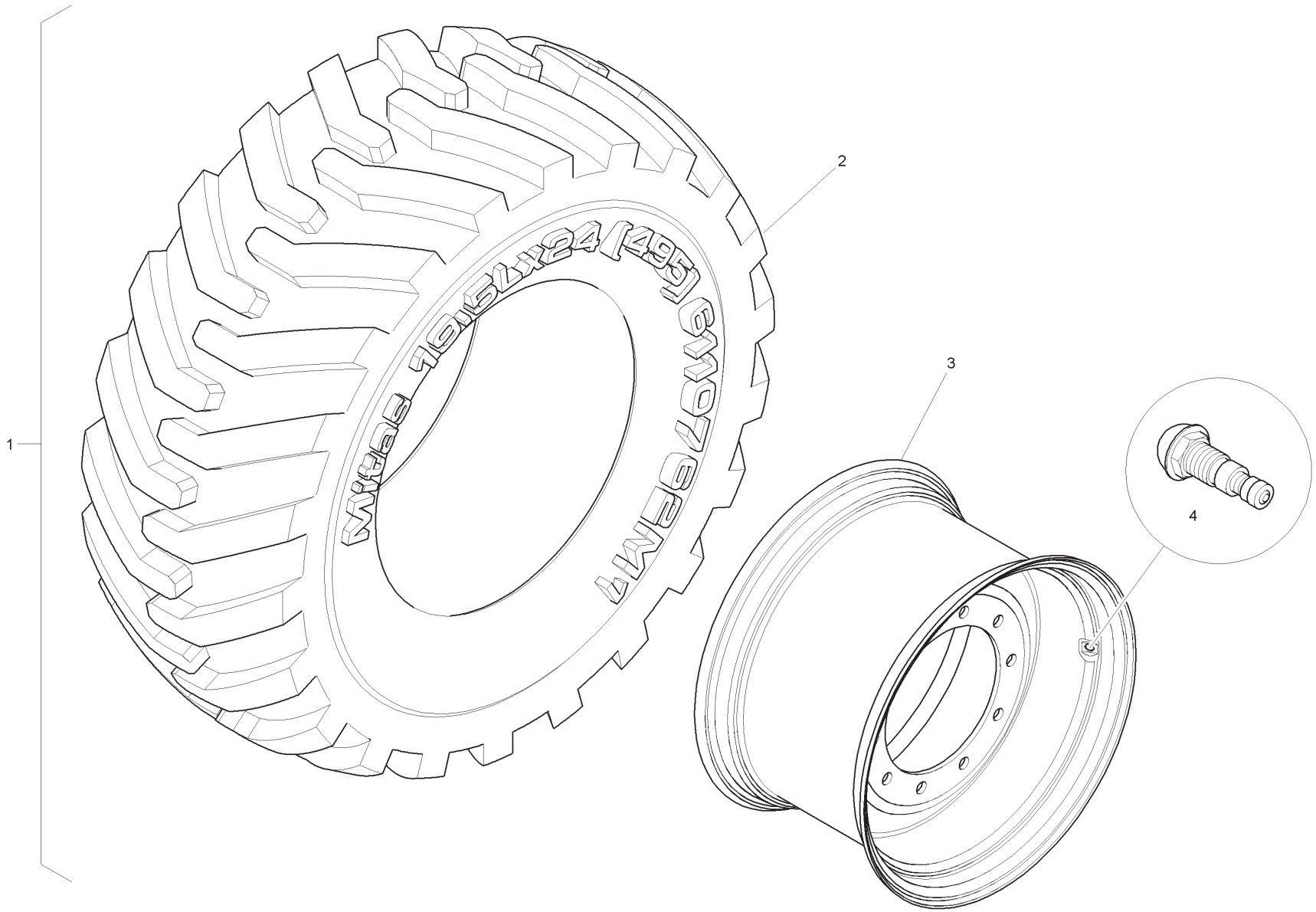

Item	Part No.	Qty.	English	French	German	Spanish	Remarks
1	6115051M91W01	1	Wheel Assy	Roue Et Pneu	Rad Mit Bereifg	Rueda, Conj.	
2	6110762M1	1	Tyre	Pneu	Reifen	Neumático	
3	6115046M91W01	1	Wheel Rim	Roue	Rad	Rueda	
4	842537M1	1	Valve	Soupape	Ventilspindel	Válvula De Inflado	

Spare Wheel - Rear - Yellow

4067- 98398

C-98398-01.1-A

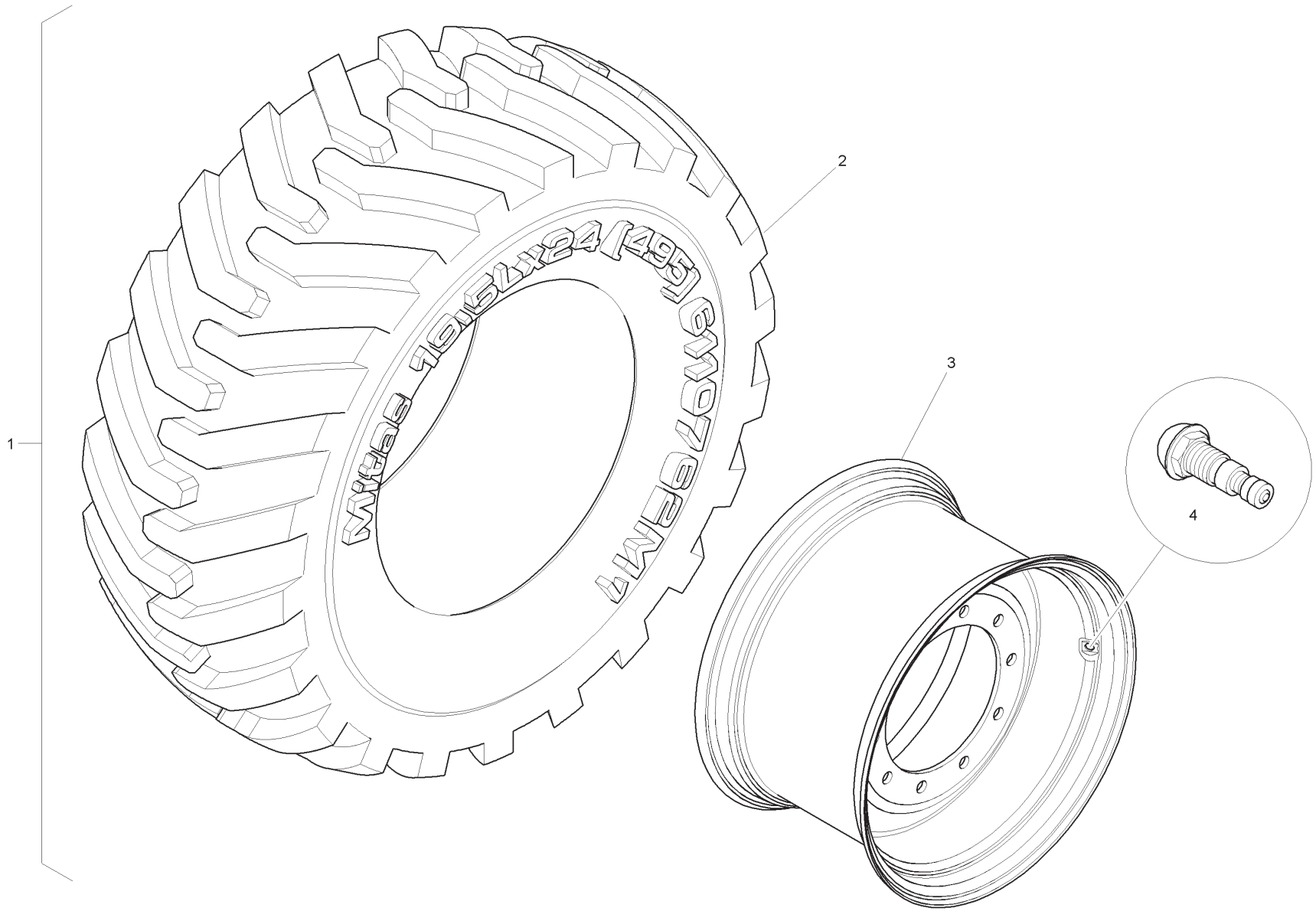

Item	Part No.	Qty.	English	French	German	Spanish	Remarks
1	6115051M91Y02	1	Wheel Assy	Roue Et Pneu	Rad Mit Bereifg	Rueda, Conj.	
2	6110762M1	1	Tyre	Pneu	Reifen	Neumático	
3	6115046M91Y02	1	Wheel Rim	Roue	Rad	Rueda	
4	842537M1	1	Valve	Soupape	Ventilspindel	Válvula De Inflado	

Spare Wheel - Rear - White

4067- 98399

C-98399-01.1-A

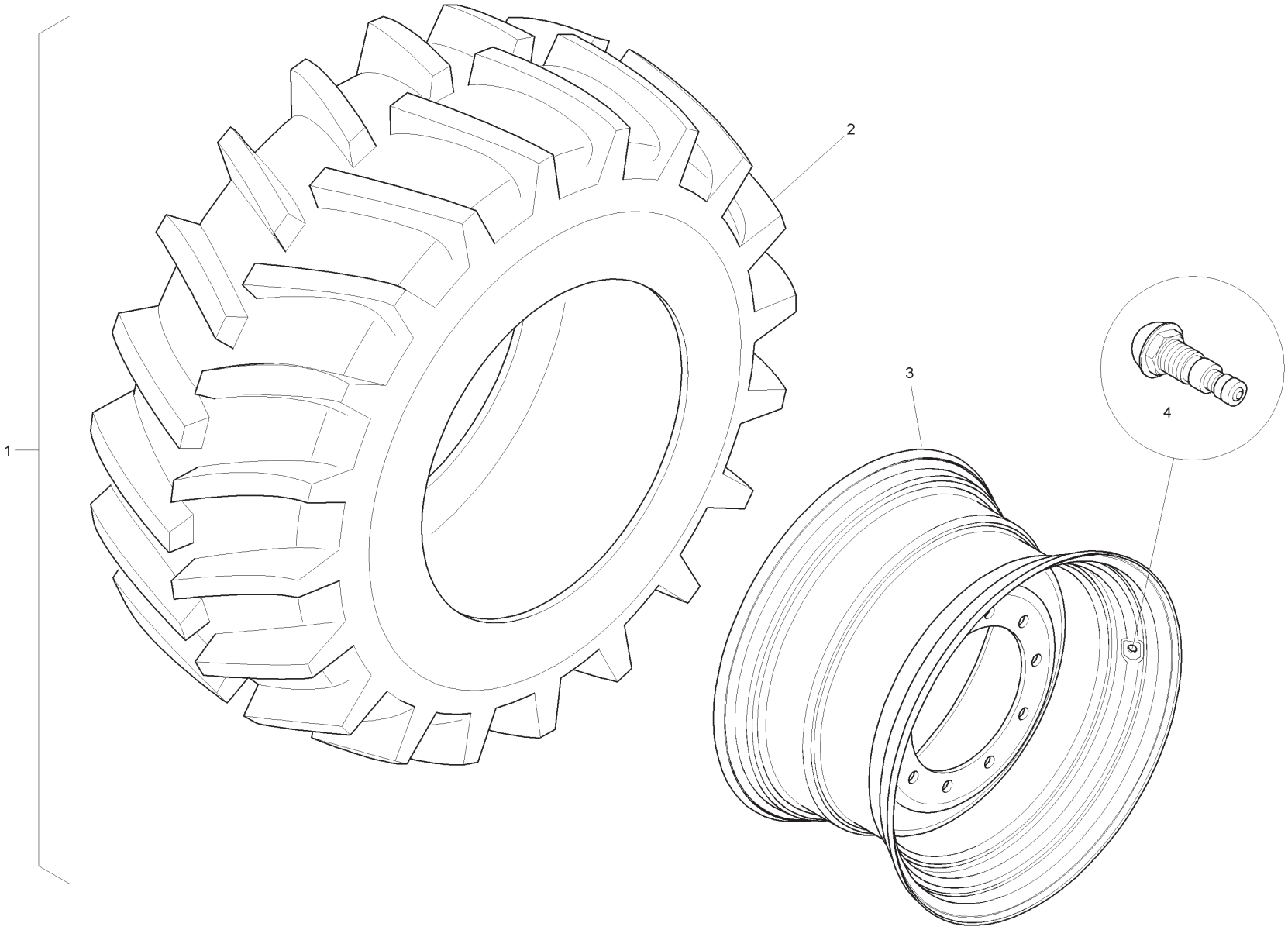

Item	Part No.	Qty.	English	French	German	Spanish	Remarks
1	6115053M91W01	1	Wheel Assy	Roue Et Pneu	Rad Mit Bereifg	Rueda, Conj.	
2	6110760M1	1	Tyre	Pneu	Reifen	Neumático	
3	6115047M91W01	1	Wheel Rim	Roue	Rad	Rueda	
4	842537M1	1	Valve	Soupape	Ventilspindel	Válvula De Inflado	

Spare Wheel - Rear - Yellow

4067- 98400

C-98400-01.1-A

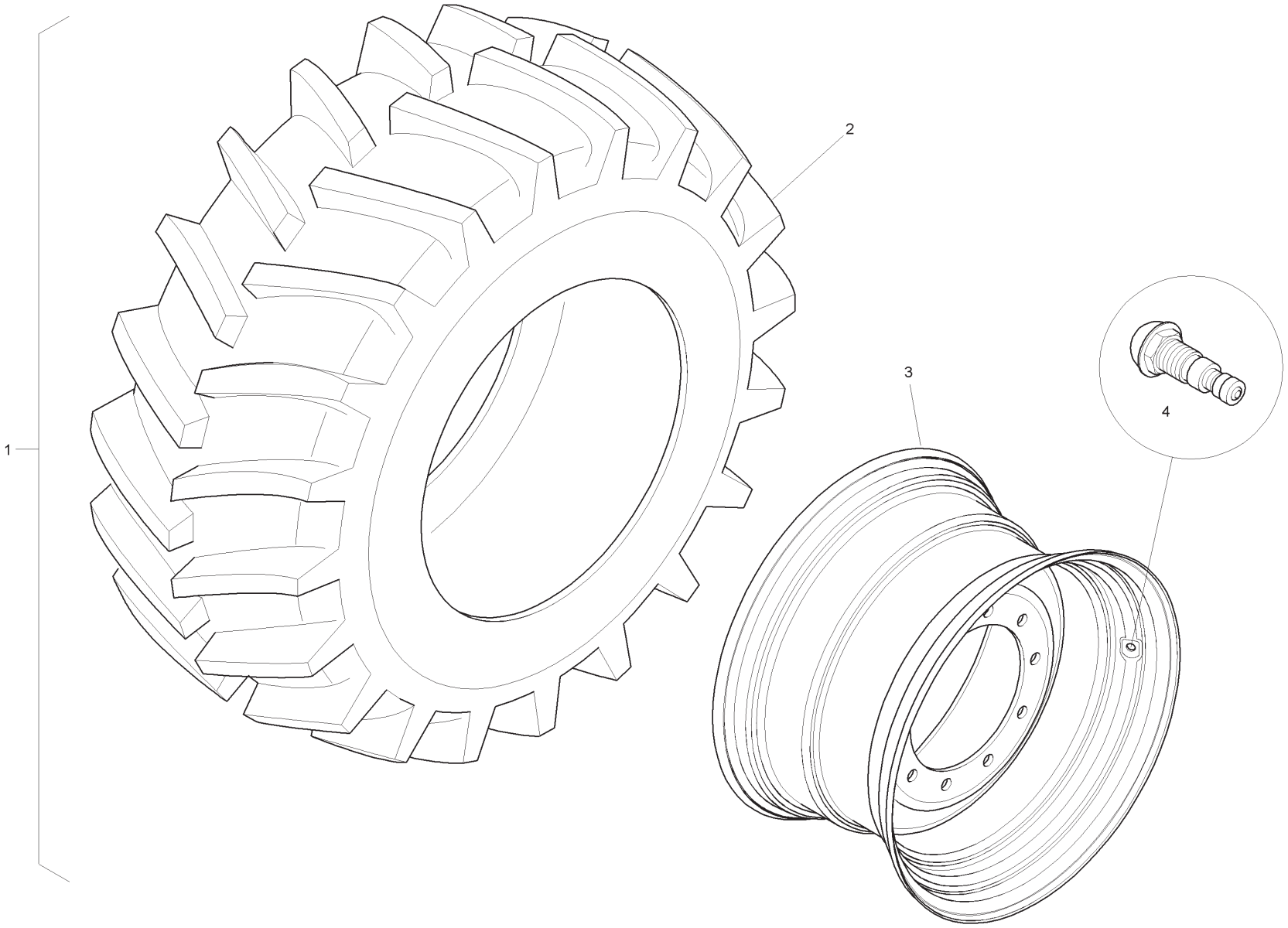

Item	Part No.	Qty.	English	French	German	Spanish	Remarks
1	6115053M91Y02	1	Wheel Assy	Roue Et Pneu	Rad Mit Bereifg	Rueda, Conj.	
2	6110760M1	1	Tyre	Pneu	Reifen	Neumático	
3	6115047M91Y02	1	Wheel Rim	Roue	Rad	Rueda	
4	842537M1	1	Valve	Soupape	Ventilspindel	Válvula De Inflado	

Spinnner Knob Kit - Steering Wheel

C-98407-01.1-A

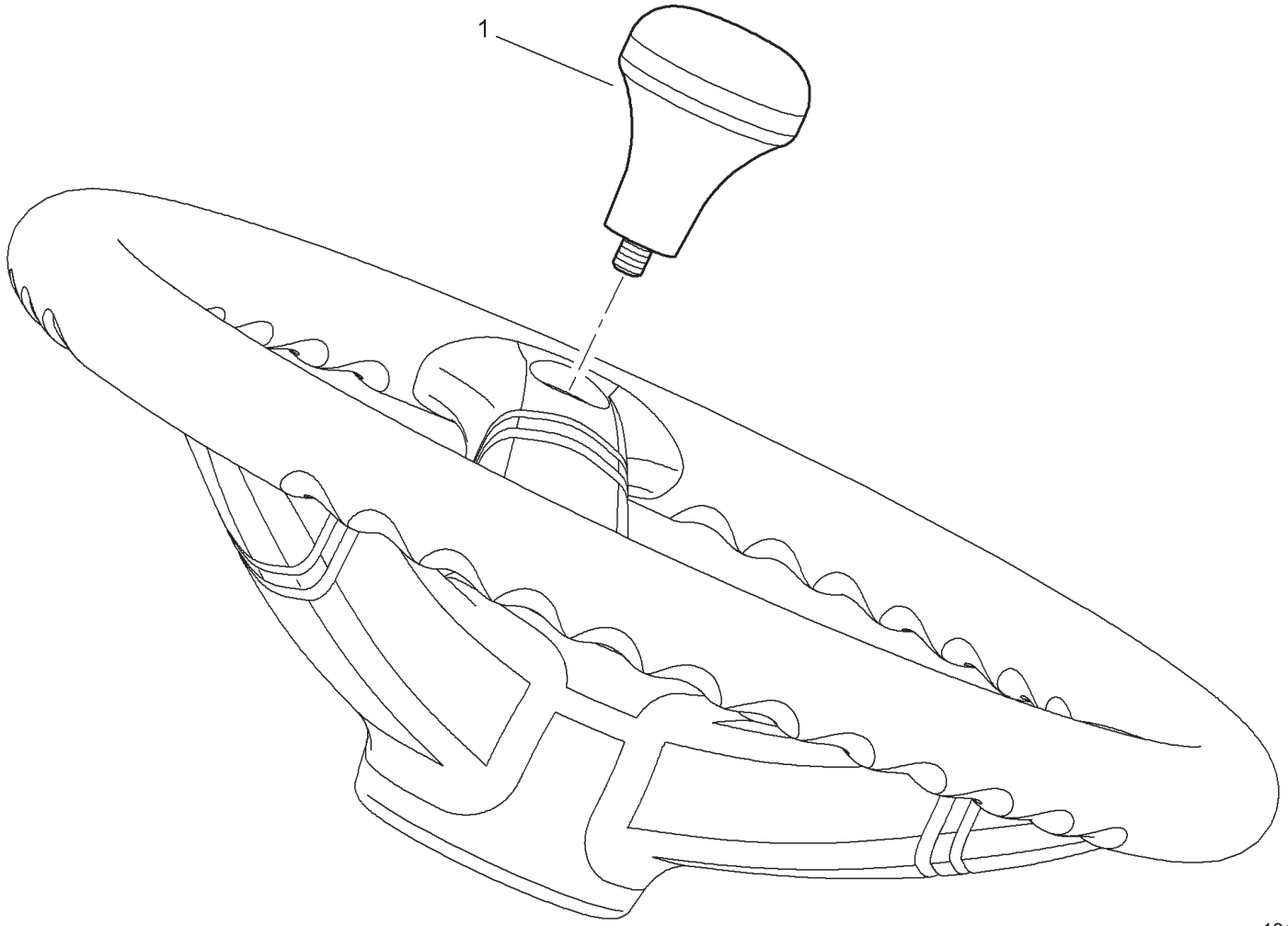

Item	Part No.	Qty.	English	French	German	Spanish	Remarks
1	T101397	1	Spinner Knob	Pommeau	Knopf	Pomo	

Fuel Strainer Kit

4067- 98408

C-98408-01.1-A

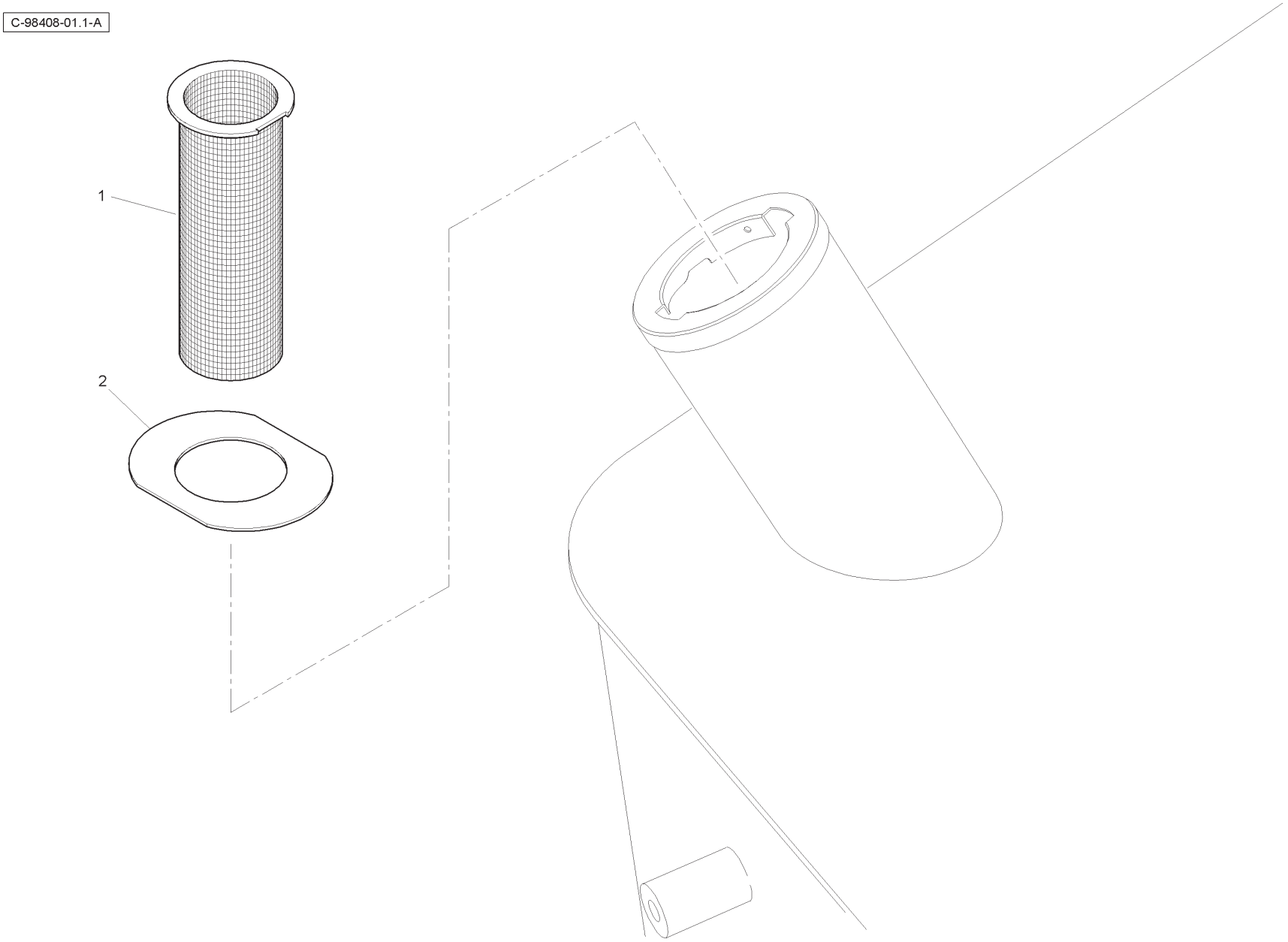

Item	Part No.	Qty.	English	French	German	Spanish	Remarks
1	3518545M1	1	Fuel Strainer	Crépine	Filtersieb	Colador	
2	T105053	1	Collar Plate	Plaque	Platte	Plato	

Bump Stop Kit - Hard Nose

4067- 98427

C-98427-01.1-B

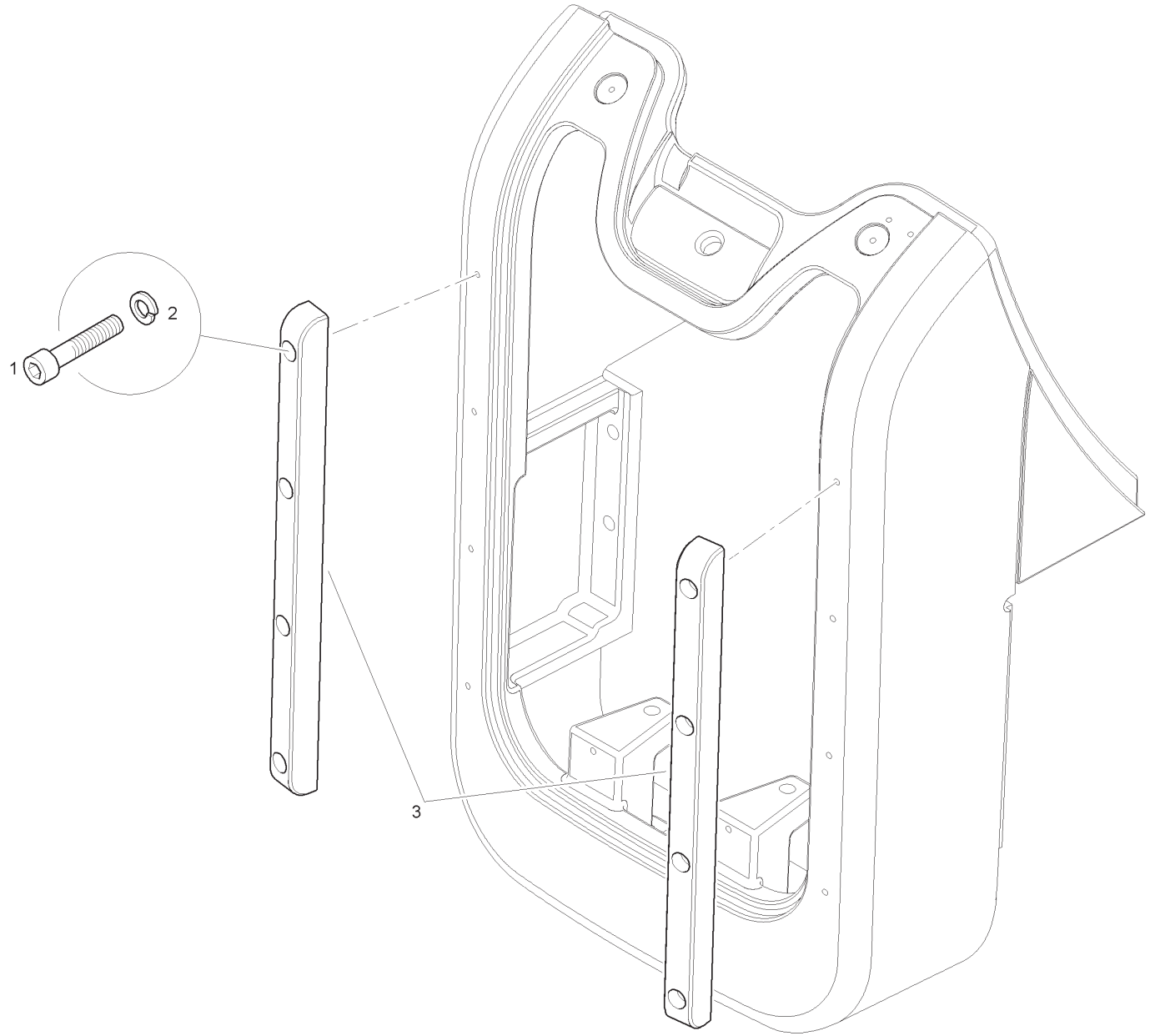

Item	Part No.	Qty.	English	French	German	Spanish	Remarks
1	3009287X1	8	Screw	Démodé	Überholt	Tornillo	
2	339374X1	8	Washer	Rondelle Frein	Federring	Arandela De Freno	
3	T116106	2	Bump Stop	Butée	Anschlag	Paro	

Rear Worklamp Kit - 2 Lamps

4067- 98428

C-98428-01.1-A

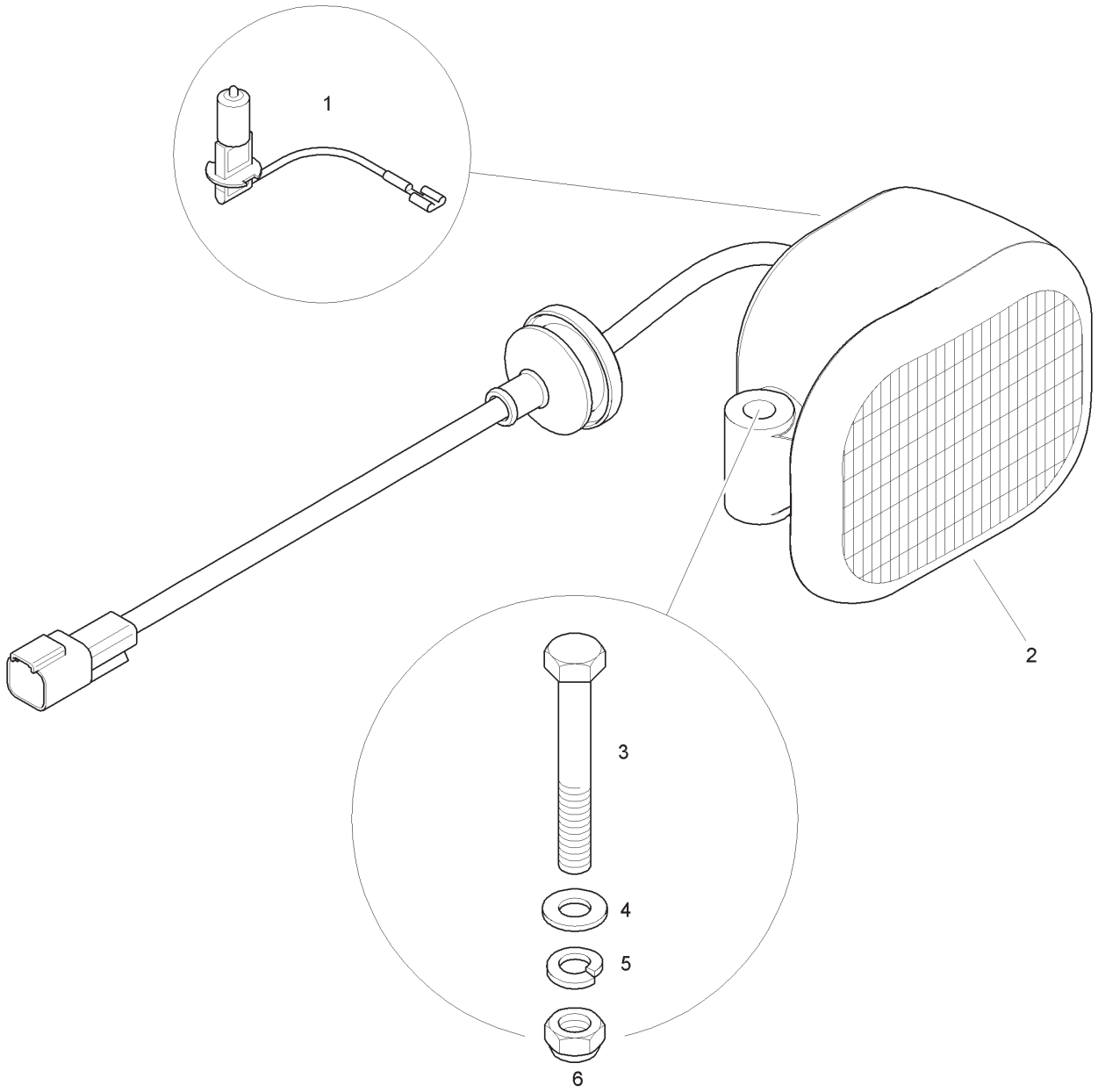

Item	Part No.	Qty.	English	French	German	Spanish	Remarks
1	-	2	Bulb	Ampoule	Glühlampe	Lámpara	
2	6114301M91	2	Rear Work Light	Phare Travail	Arbeitsleuchte	Luz De Trabajo	
3	339368X1	2	Bolt	Boulon	Schraubbolzen	Perno	
4	390972X1	2	Washer	Rondelle	Scheibe	Arandela	
5	1440313X1	2	Lockwasher	Rondelle Frein	Federring	Arandela Segur.	
6	394367X1	2	Nut	Ecrou	Mutter	Tuerca	

Rear Worklamp Kit - 4 Lamps

4067- 98429

C-98429-01.1-A

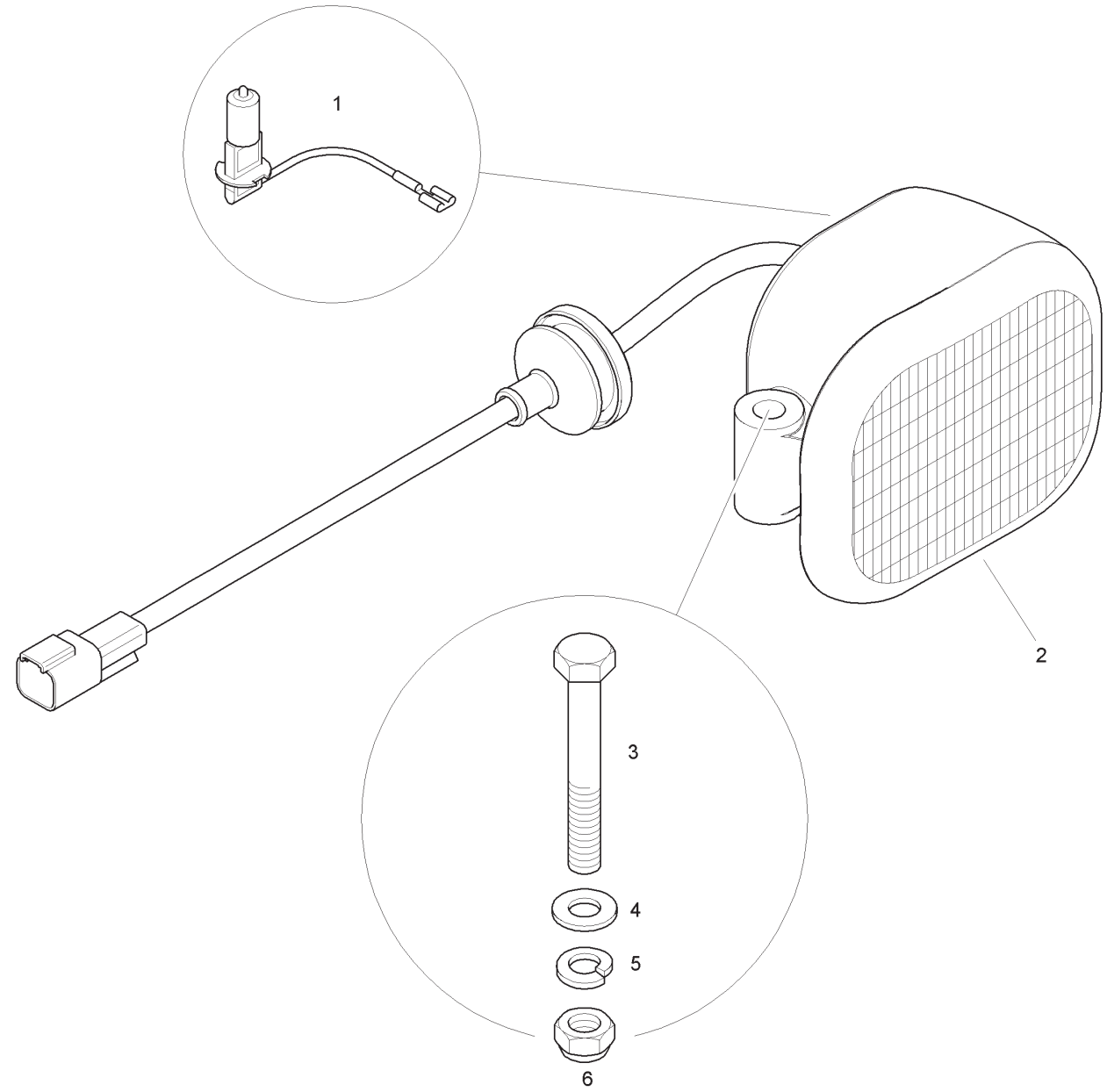

Item	Part No.	Qty.	English	French	German	Spanish	Remarks
1	-	4	Bulb	Ampoule	Glühlampe	Lámpara	
2	6114301M91	4	Rear Work Light	Phare Travail	Arbeitsleuchte	Luz De Trabajo	
3	339368X1	4	Bolt	Boulon	Schraubbolzen	Perno	
4	390972X1	4	Washer	Rondelle	Scheibe	Arandela	
5	1440313X1	4	Lockwasher	Rondelle Frein	Federring	Arandela Segur.	
6	394367X1	4	Nut	Ecrou	Mutter	Tuerca	

Anti-Vandal Covers

4067- 98516

C-98516-01.1-A

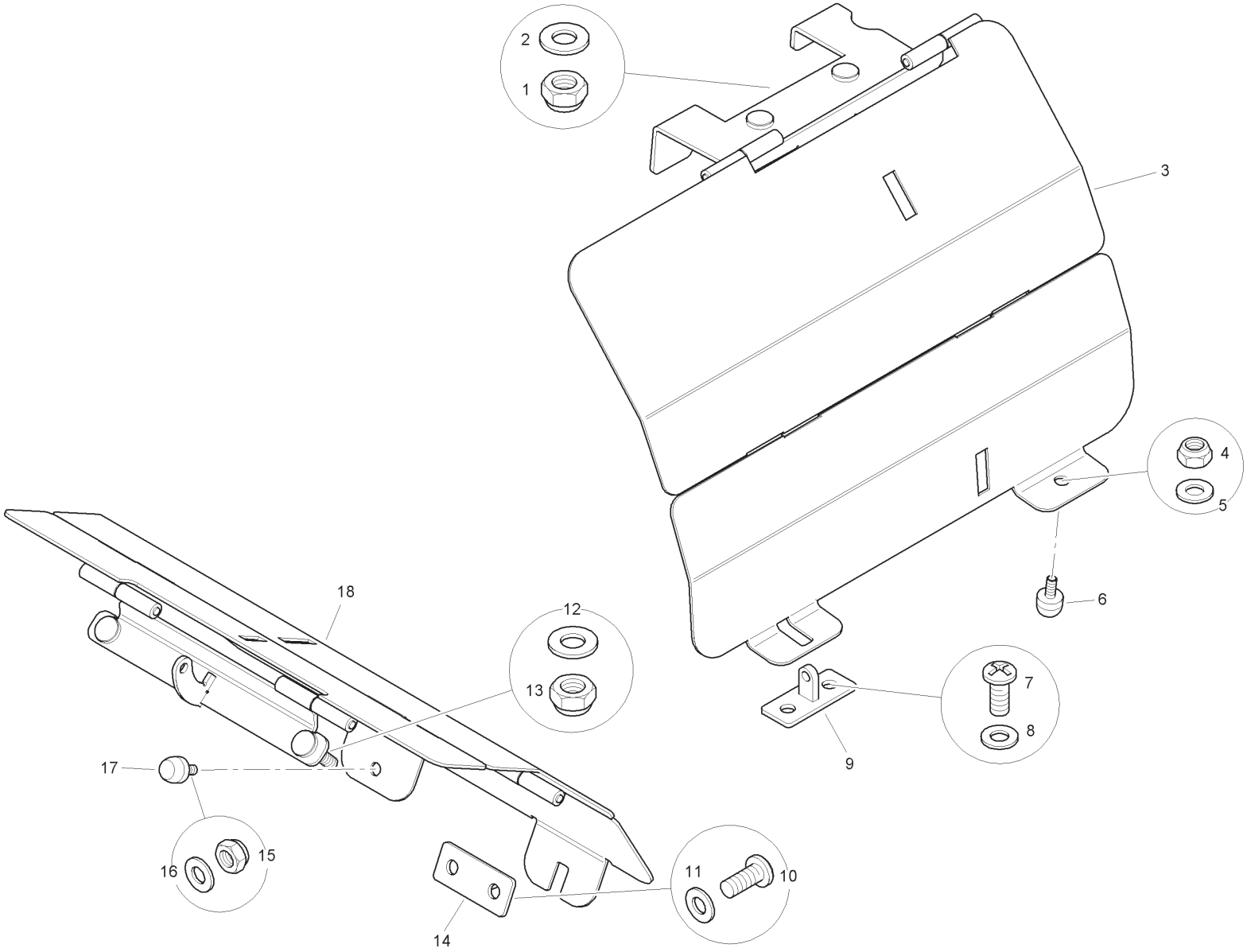

Item	Part No.	Qty.	English	French	German	Spanish	Remarks
1	339169X1	2	Nut	Ecrou	Mutter	Tuerca	
2	390972X1	2	Washer	Rondelle	Scheibe	Arandela	
3	T120400	1	Anti-Vandal Cover RH	Couvercle	Deckel	Cubierta	
4	339030X1	1	Nut	Ecrou	Mutter	Tuerca	
5	390971X1	1	Washer	Rondelle	Scheibe	Arandela	
6	T100449	1	Bumper	Pare Choc	Stoßfänger	Paragolpes	
7	3007934X1	2	Screw	Vis	Schraube	Tornillo	
8	390971X1	1	Washer	Rondelle	Scheibe	Arandela	
9	T100304	1	Bracket	Support	Haltearm	Soporte	
10	3007934X1	2	Screw	Vis	Schraube	Tornillo	
11	390971X1	2	Washer	Rondelle	Scheibe	Arandela	
12	390972X1	2	Washer	Rondelle	Scheibe	Arandela	
13	339169X1	2	Nut	Ecrou	Mutter	Tuerca	
14	T100304	1	Bracket	Support	Haltearm	Soporte	
15	339030X1	1	Nut	Ecrou	Mutter	Tuerca	
16	390971X1	1	Washer	Rondelle	Scheibe	Arandela	
17	T100449	1	Bumper	Pare Choc	Stoßfänger	Paragolpes	
18	T120401	1	Front Anti-Vandal Cover	Couvercle	Deckel	Cubierta	

C-98517-01.1-A

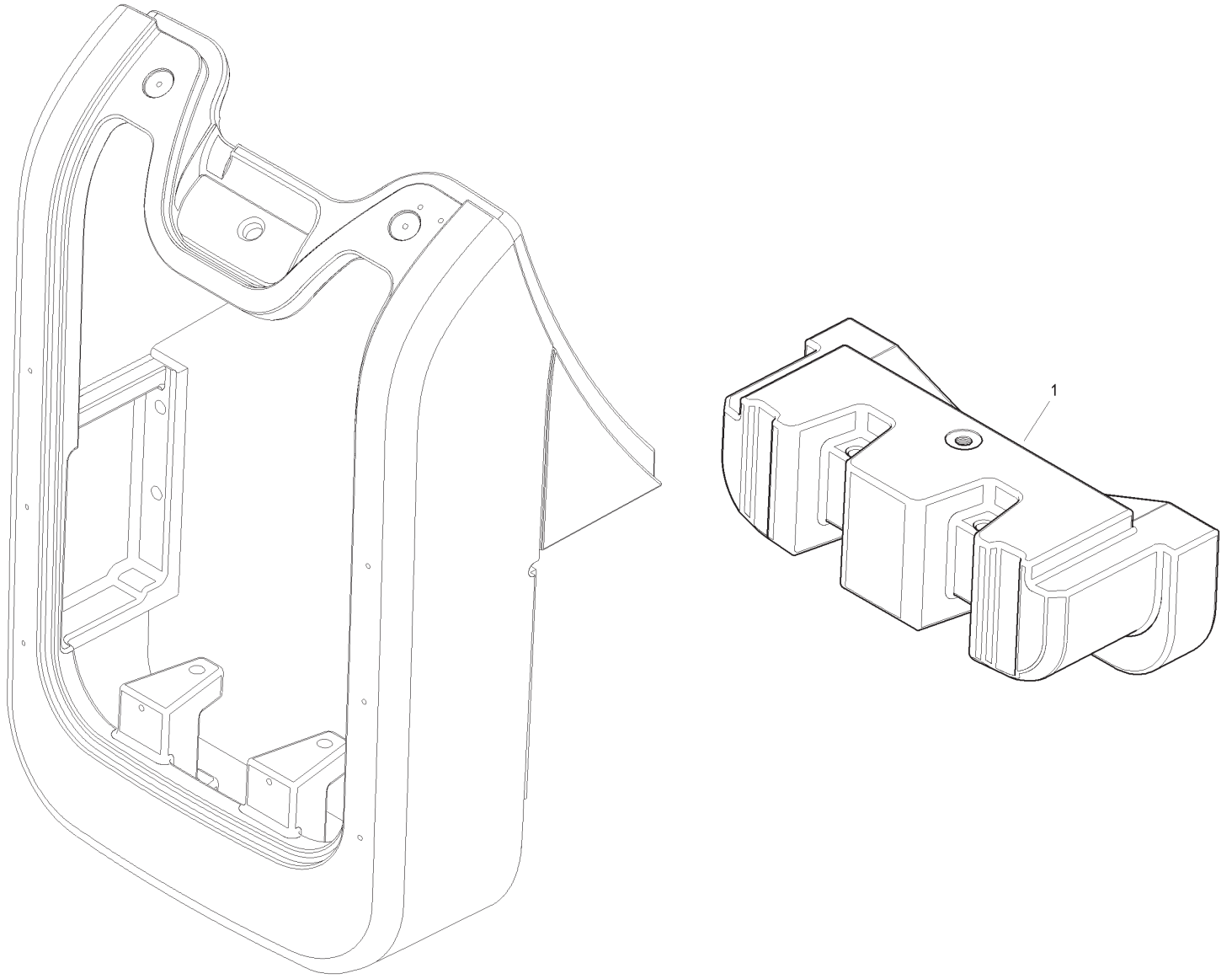

Item	Part No.	Qty.	English	French	German	Spanish	Remarks
1	T118915	1	Counterweight	Contrepoids	Gegengewicht	Contrapeso	

Hose Burst - Digger - Sideshift - Mechanical

4067- 98554

C-98554-01.1-A

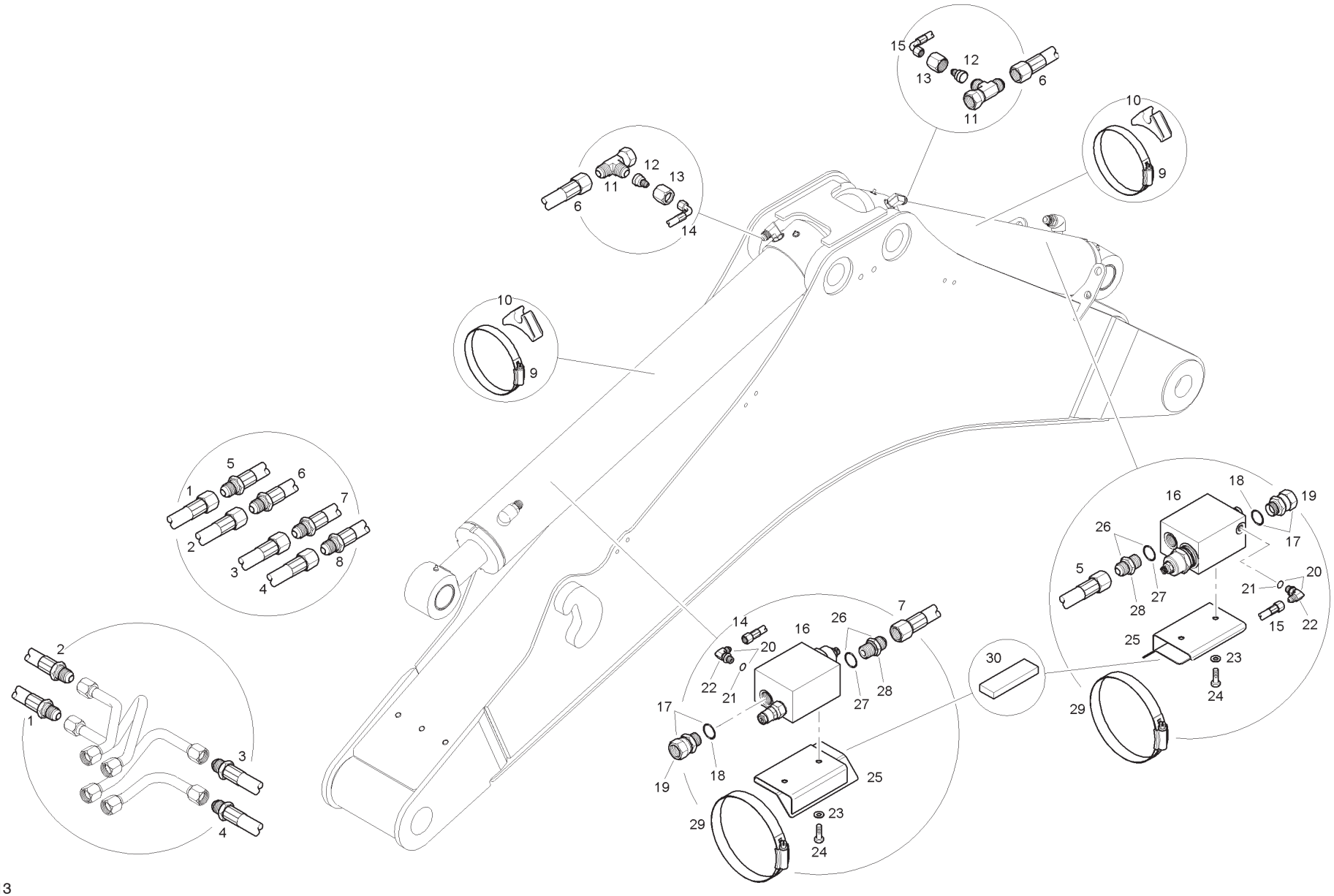

Item	Part No.	Qty.	English	French	German	Spanish	Remarks
1	T126456	1	Hose	Durit	Schlauch	Flexible	
2	T126455	1	Hose	Durit	Schlauch	Flexible	
3	T126461	1	Hose	Durit	Schlauch	Flexible	
4	T126462	1	Hose	Durit	Schlauch	Flexible	
5	T124157	1	Hose	Durit	Schlauch	Flexible	
6	T124156	1	Hose	Durit	Schlauch	Flexible	
7	T124160	1	Hose	Durit	Schlauch	Flexible	
8	T123929	1	Hose	Durit	Schlauch	Flexible	
9	6114114M1	2	Hose Clamp	Collier	Halteschelle	Abrazadera	
10	6112656M1	2	Tube Saddle	Selle	Sattel	Silla	
11	364704X1	2	Connector	Coude	Winkelstück	Codo	
12	356628X1	2	Reducer Tube	Réducteur	Untersetzung	Adaptador	
13	22576X1	2	Nut	Ecrou	Mutter	Tuerca	
14	T119882	1	Hose	Durit	Schlauch	Flexible	
15	T119883	1	Hose	Durit	Schlauch	Flexible	
16	6114066M91	2	Valve	Soupape	Ventil	Válvula	
17	6109935M91	2	Connector	Ensemble Connexion	Doppelnippel	Conexión, Conj.	
18	835024M1	1	O Ring	Joint Torique	O Ring	Junta De Tipo O	
19	-	1	Union	Raccord	Verschraubung	Racor	
20	357197X91	2	Elbow & O Ring	Coude	Kniestück	Codo	
21	831452M1	1	O Ring	Joint Torique	O Ring	Junta De Tipo O	
22	-	1	Elbow	Coude	Kniestück	Codo	
23	390972X1	4	Washer	Rondelle	Scheibe	Arandela	
24	339761X1	4	Bolt	Boulon	Schraubbolzen	Perno	
25	T124590	2	Bracket	Support Fixation	Haltearm	Soporte	
26	835013M91	2	Connector	Raccord	Schraubanschluss	Conexión, Conj.	
27	835024M1	1	O Ring	Joint Torique	O Ring	Junta De Tipo O	
28	-	1	Union	Raccord	Verschraubung	Racor	
29	6114114M1	2	Hose Clamp	Collier	Halteschelle	Abrazadera	
30	T125437	4	Foam Pad	Mousse	Schaumstoff	Espuma	

Hose Burst - Digger - Centremount - Servo

4067- 98555

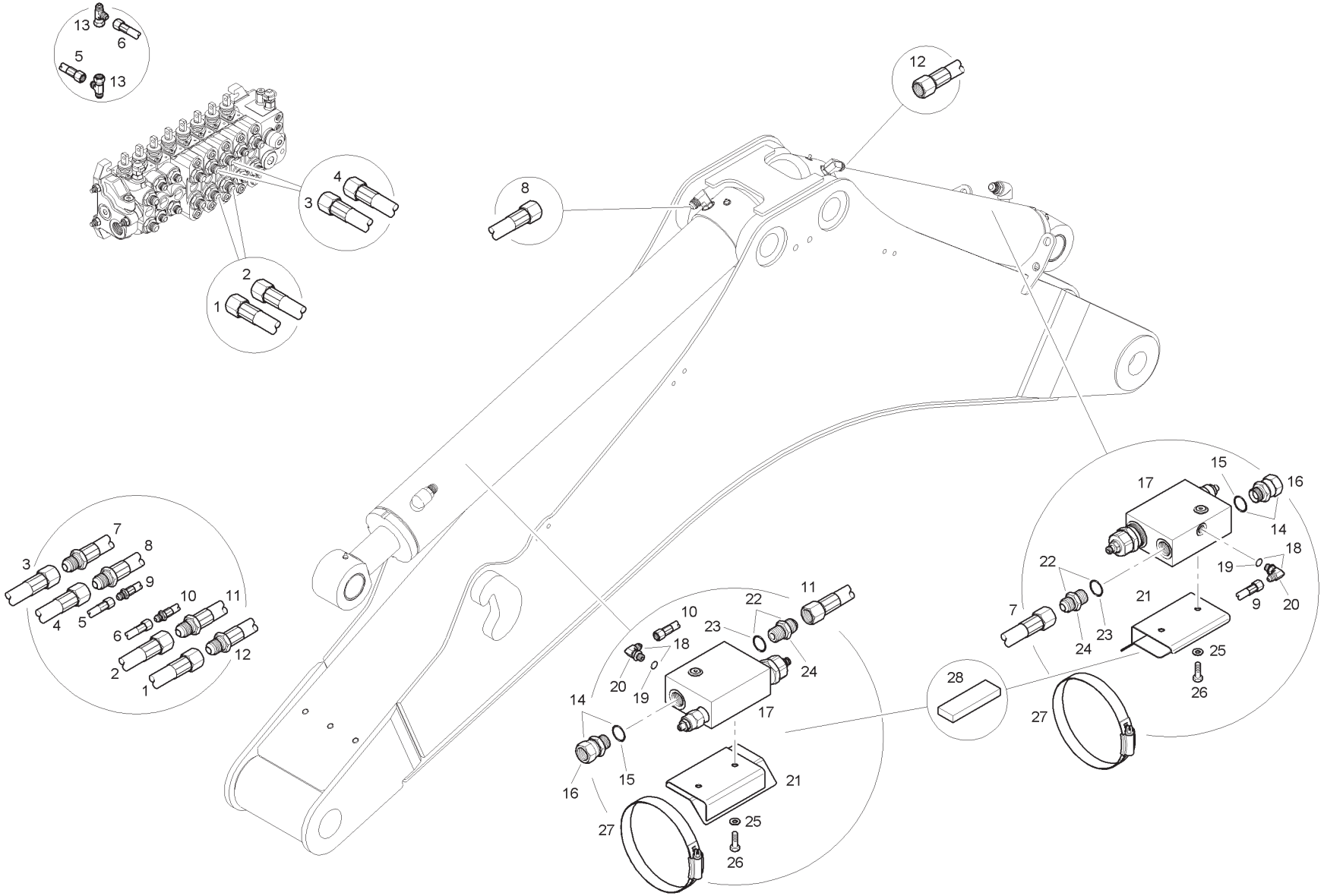

Item	Part No.	Qty.	English	French	German	Spanish	Remarks
1	T124308	1	Hose	Durit	Schlauch	Flexible	
2	T124304	1	Hose	Durit	Schlauch	Flexible	
3	T124305	1	Hose	Durit	Schlauch	Flexible	
4	T124303	1	Hose	Durit	Schlauch	Flexible	
5	T124320	1	Hose	Durit	Schlauch	Flexible	
6	T124319	1	Hose	Durit	Schlauch	Flexible	
7	T124158	1	Hose	Durit	Schlauch	Flexible	
8	T124142	1	Hose	Durit	Schlauch	Flexible	
9	T124155	1	Hose	Durit	Schlauch	Flexible	
10	T124154	1	Hose	Durit	Schlauch	Flexible	
11	T124161	1	Hose	Durit	Schlauch	Flexible	
12	T124148	1	Hose	Durit	Schlauch	Flexible	
13	370576X1	2	Tee	Te	T - Stuck	Te	
14	6109935M91	2	Connector	Ensemble Connexion	Doppelnippel	Conexión, Conj.	
15	835024M1	1	O Ring	Joint Torique	O Ring	Junta De Tipo O	
16	-	1	Union	Raccord	Verschraubung	Racor	
17	6114067M91	2	Valve	Soupape	Ventil	Válvula	
18	358760X91	2	Elbow	Coude	Kniestück	Codo	
19	831495M1	1	O Ring	Joint Torique	O Ring	Junta De Tipo O	
20	-	1	Elbow	Coude	Kniestück	Codo	
21	T124590	2	Bracket	Support Fixation	Haltearm	Soporte	
22	835013M91	2	Connector	Ensemble Connexion	Doppelnippel	Conexión, Conj.	
23	835024M1	1	O Ring	Joint Torique	O Ring	Junta De Tipo O	
24	-	1	Union	Raccord	Verschraubung	Racor	
25	390972X1	4	Washer	Rondelle	Scheibe	Arandela	
26	339761X1	4	Bolt	Boulon	Schraubbolzen	Perno	
27	6114114M1	2	Hose Clamp	Collier	Halteschelle	Abrazadera	
28	T125437	4	Foam Pad	Mousse	Schaumstoff	Espuma	

C-98556-01.1-A

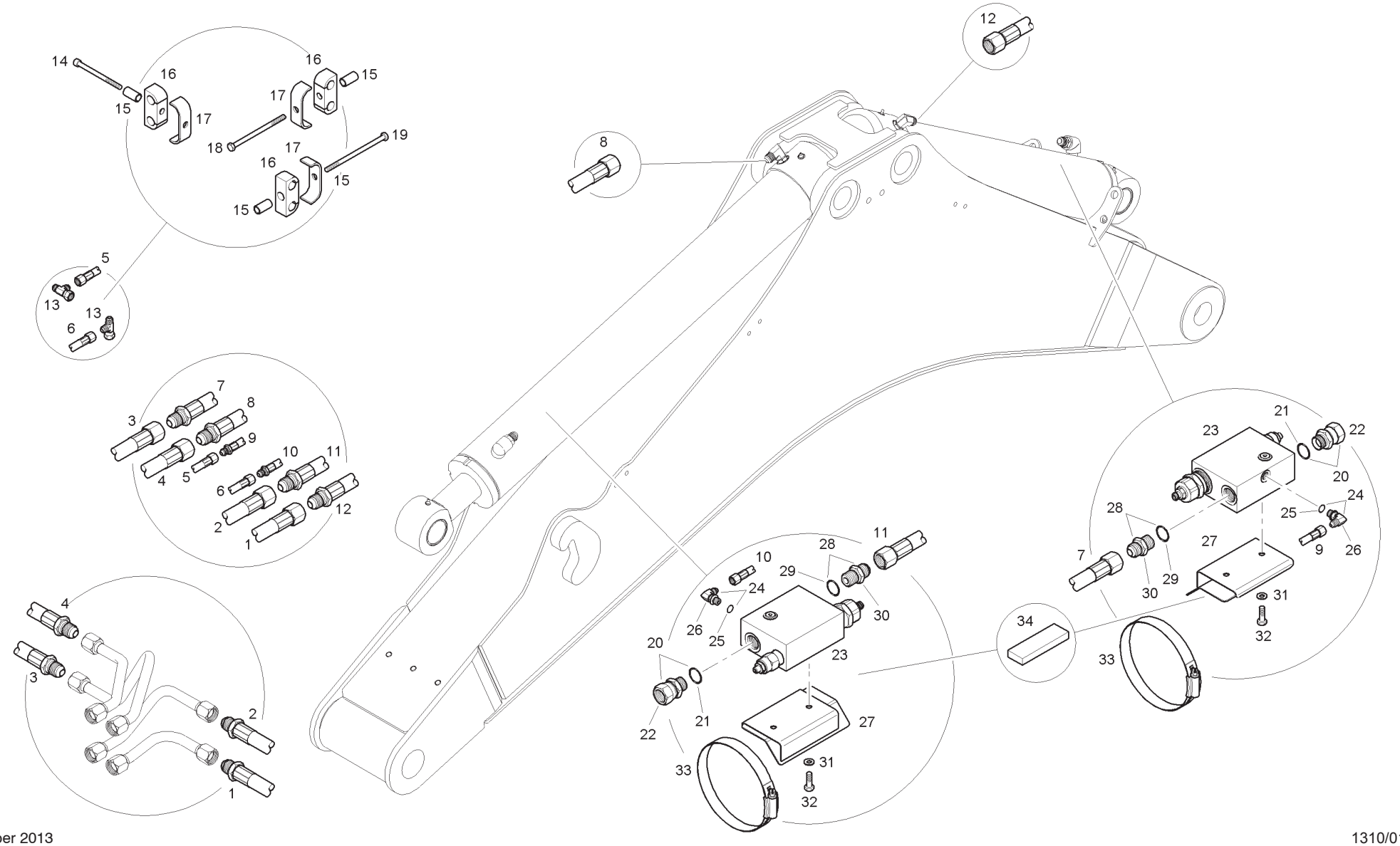
14
15
16
17
18
19
5
13
6
7
8
9
10
11
12
1
2
3
4
20
21
22
23
24
25
26
27
28
29
30
31
32
33
34

Item	Part No.	Qty.	English	French	German	Spanish	Remarks
1	T126462	1	Hose	Durit	Schlauch	Flexible	
2	T126461	1	Hose	Durit	Schlauch	Flexible	
3	T126456	1	Hose	Durit	Schlauch	Flexible	
4	T126455	1	Hose	Durit	Schlauch	Flexible	
5	T126470	1	Hose	Durit	Schlauch	Flexible	
6	T126471	1	Hose	Durit	Schlauch	Flexible	
7	T124158	1	Hose	Durit	Schlauch	Flexible	
8	T124142	1	Hose	Durit	Schlauch	Flexible	
9	T124155	1	Hose	Durit	Schlauch	Flexible	
10	T124154	1	Hose	Durit	Schlauch	Flexible	
11	T124161	1	Hose	Durit	Schlauch	Flexible	
12	T124148	1	Hose	Durit	Schlauch	Flexible	
13	370576X1	2	Tee	Te	T - Stuck	Te	
14	T124472	1	Capscrew	Vis	Schraube	Tornillo	
15	6114128M1	3	Sleeve	Manchon	Hülse	Mancha	
16	T124243	3	Clamp Body	Collier	Halteschelle	Abrazadera	
17	6114127M1	3	Stirrup	Etrier	Bügel	Estribo	
18	T124473	1	Bolt	Boulon	Schraubbolzen	Perno	
19	T124474	1	Bolt	Boulon	Schraubbolzen	Perno	
20	6109935M91	2	Connector	Ensemble Connexion	Doppelnippel	Conexión, Conj.	
21	835024M1	1	O Ring	Joint Torique	O Ring	Junta De Tipo O	
22	-	1	Union	Raccord	Verschraubung	Racor	
23	6114067M91	2	Valve	Soupape	Ventil	Válvula	
24	358760X91	2	Elbow	Coude	Kniestück	Codo	
25	831495M1	1	O Ring	Joint Torique	O Ring	Junta De Tipo O	
26	-	1	Elbow	Coude	Kniestück	Codo	
27	T124590	2	Bracket	Support Fixation	Haltearm	Soporte	
28	835013M91	2	Connector	Ensemble Connexion	Doppelnippel	Conexión, Conj.	
29	835024M1	1	O Ring	Joint Torique	O Ring	Junta De Tipo O	
30	-	1	Union	Raccord	Verschraubung	Racor	
31	390972X1	4	Washer	Rondelle	Scheibe	Arandela	
32	339761X1	4	Bolt	Boulon	Schraubbolzen	Perno	
33	6114114M1	2	Hose Clamp	Collier	Halteschelle	Abrazadera	
34	T125437	4	Foam Pad	Mousse	Schaumstoff	Espuma	

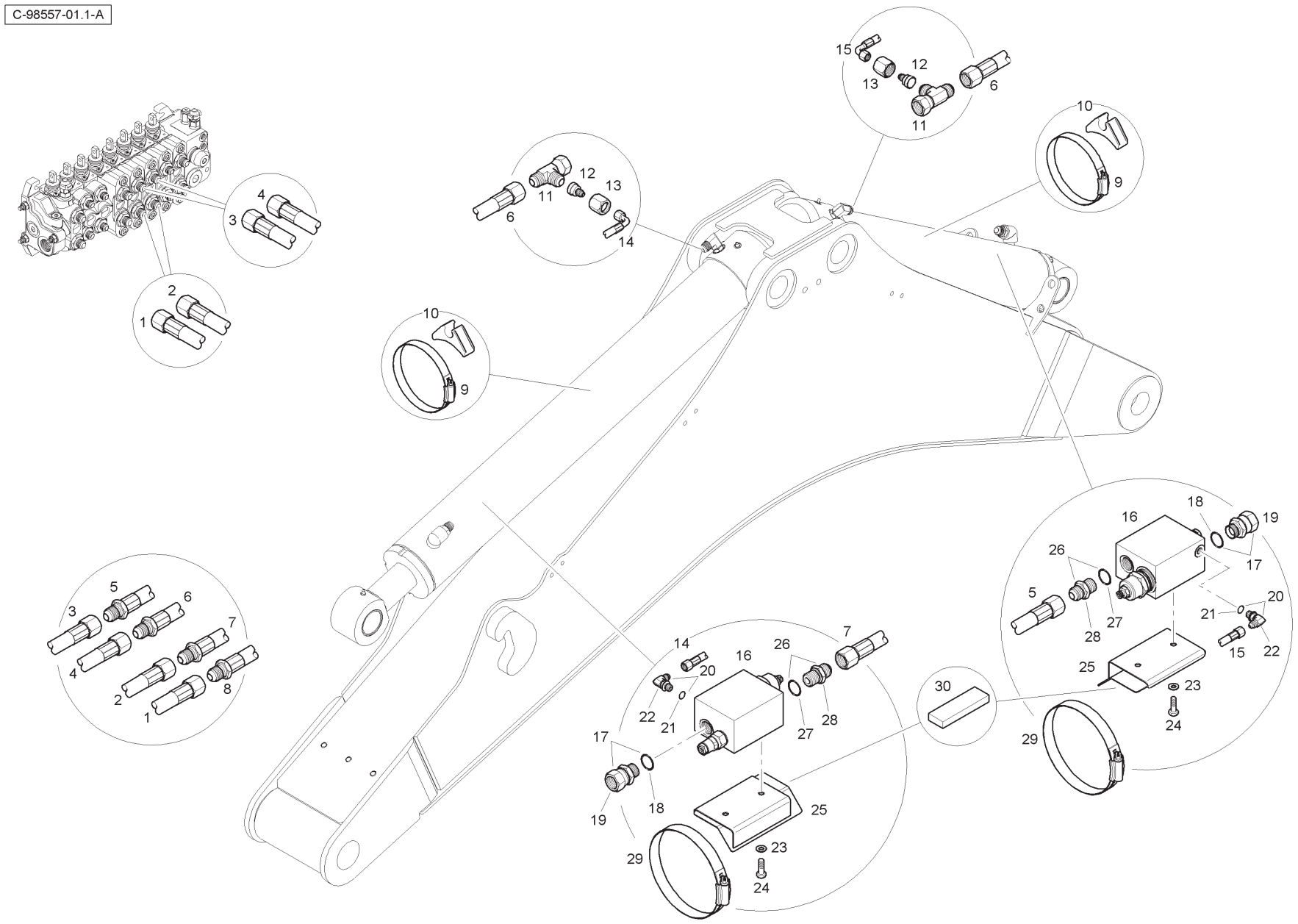
C-98557-01.1-A
1
2
3
4
5
6
7
8
9
10
11
12
13
14
15
16
17
18
19
20
21
22
23
24
25
26
27
28
29
30

Item	Part No.	Qty.	English	French	German	Spanish	Remarks
1	T124308	1	Hose	Durit	Schlauch	Flexible	
2	T124304	1	Hose	Durit	Schlauch	Flexible	
3	T124305	1	Hose	Durit	Schlauch	Flexible	
4	T124303	1	Hose	Durit	Schlauch	Flexible	
5	T124157	1	Hose	Durit	Schlauch	Flexible	
6	T124156	1	Hose	Durit	Schlauch	Flexible	
7	T124160	1	Hose	Durit	Schlauch	Flexible	
8	T123929	1	Hose	Durit	Schlauch	Flexible	
9	6114114M1	2	Hose Clamp	Collier	Halteschelle	Abrazadera	
10	6112656M1	2	Tube Saddle	Selle	Sattel	Silla	
11	364704X1	2	Connector	Coude	Winkelstück	Codo	
12	356628X1	2	Reducer Tube	Réducteur	Untersetzung	Adaptador	
13	22576X1	2	Nut	Ecrou	Mutter	Tuerca	
14	T119882	1	Hose	Durit	Schlauch	Flexible	
15	T119883	1	Hose	Durit	Schlauch	Flexible	
16	6114066M91	2	Valve	Soupape	Ventil	Válvula	
17	6109935M91	2	Connector	Ensemble Connexion	Doppelnippel	Conexión, Conj.	
18	835024M1	1	O Ring	Joint Torique	O Ring	Junta De Tipo O	
19	-	1	Union	Raccord	Verschraubung	Racor	
20	357197X91	2	Elbow & O Ring	Coude	Kniestück	Codo	
21	831452M1	1	O Ring	Joint Torique	O Ring	Junta De Tipo O	
22	-	1	Elbow	Coude	Kniestück	Codo	
23	390972X1	4	Washer	Rondelle	Scheibe	Arandela	
24	339761X1	4	Bolt	Boulon	Schraubbolzen	Perno	
25	T124590	2	Bracket	Support Fixation	Haltearm	Soporte	
26	835013M91	2	Connector	Raccord	Schraubanschluss	Conexión, Conj.	
27	835024M1	1	O Ring	Joint Torique	O Ring	Junta De Tipo O	
28	-	1	Union	Raccord	Verschraubung	Racor	
29	6114114M1	2	Hose Clamp	Collier	Halteschelle	Abrazadera	
30	T125437	4	Foam Pad	Mousse	Schaumstoff	Espuma	

C-98624-01.1-B

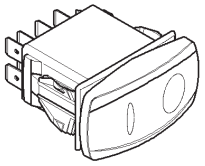

1

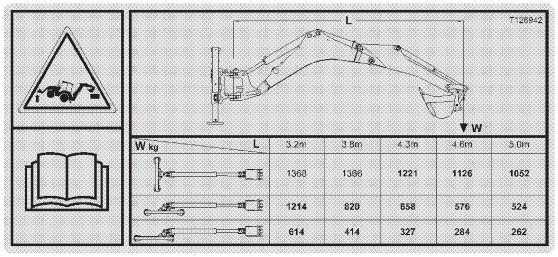

12

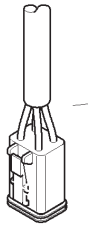

2

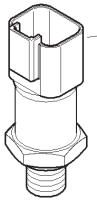

3

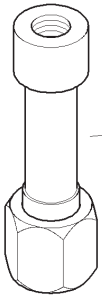

4

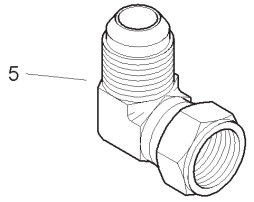

5

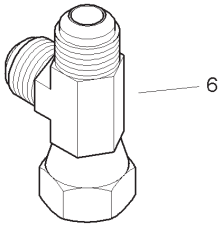

6

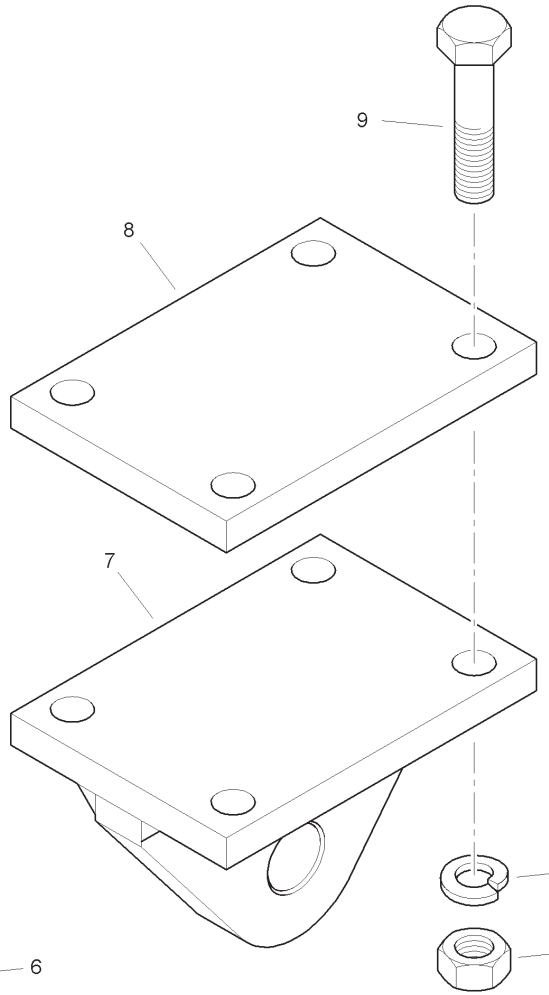

9

8

7

10

11

Item	Part No.	Qty.	English	French	German	Spanish	Remarks
1	T107979	1	Switch - Craning Alarm	Interrupteur	Schalter	Interruptor	
2	T108744	1	Alarm Cable	Câble	Kabel	Cable	
3	T110460	1	Pressure Switch	Manocontact	Druckschalter	Interrup Presión	
4	T107392	1	Tube	Tube	Rohr	Tubo	
5	367386X1	1	Elbow	Coude	Winkelstuck	Codo	
6	364704X1	1	Tee Connector	Coude	Winkelstück	Codo	
7	T108465	1	Craning Bracket	Support Fixation	Haltearm	Soporte	
8	T108865	1	Craning Plate	Platine	Klemmplatte	Placa De Abrazo	
9	3009511X1	4	Bolt	Boulon	Schraubbolzen	Perno	
10	339369X1	4	Washer	Rondelle Frein	Federring	Arandela De Freno	
11	3009695X1	4	Nut	Ecrou Métrique	Mutter Metrisch	Tuerca	
12	T126942	1	Decal - Load Chart	Décalcomanie	Aufkleber	Calcomanía	

C-98625-01.1-B

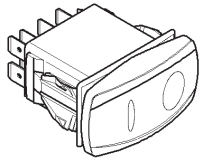

1

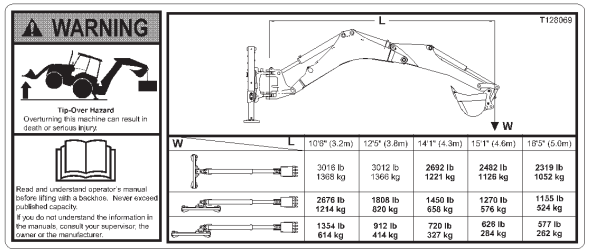

12

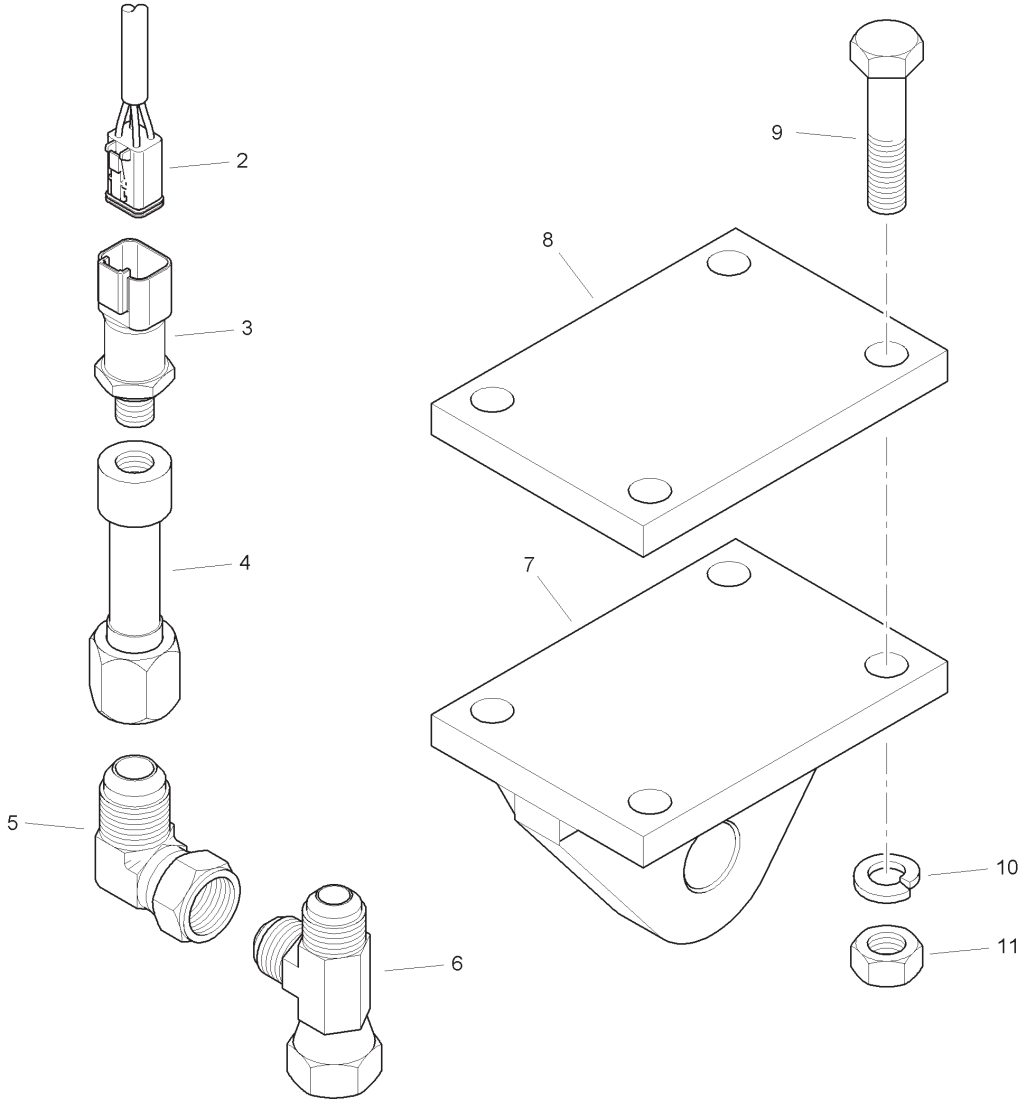

2

3

4

5

6

7

8

9

10

11

Item	Part No.	Qty.	English	French	German	Spanish	Remarks
1	T107979	1	Switch - Craning Alarm	Interrupteur	Schalter	Interruptor	
2	T108744	1	Alarm Cable	Câble	Kabel	Cable	
3	T110460	1	Pressure Switch	Manocontact	Druckschalter	Interrup Presión	
4	T107392	1	Tube	Tube	Rohr	Tubo	
5	367386X1	1	Elbow	Coude	Winkelstuck	Codo	
6	364704X1	1	Tee Connector	Coude	Winkelstück	Codo	
7	T108465	1	Craning Bracket	Support Fixation	Haltearm	Soporte	
8	T108865	1	Craning Plate	Platine	Klemmplatte	Placa De Abrazo	
9	3009511X1	4	Bolt	Boulon	Schraubbolzen	Perno	
10	339369X1	4	Washer	Rondelle Frein	Federring	Arandela De Freno	
11	3009695X1	4	Nut	Ecrou Métrique	Mutter Metrisch	Tuerca	
12	T128069	1	Decal - Load Chart	Décalcomanie	Aufkleber	Calcomanía	

C-98628-01.1-B

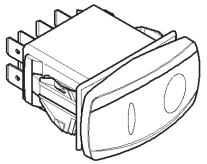

1

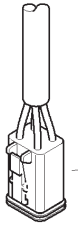

2

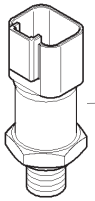

3

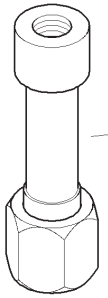

4

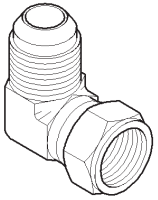

5

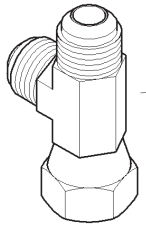

6

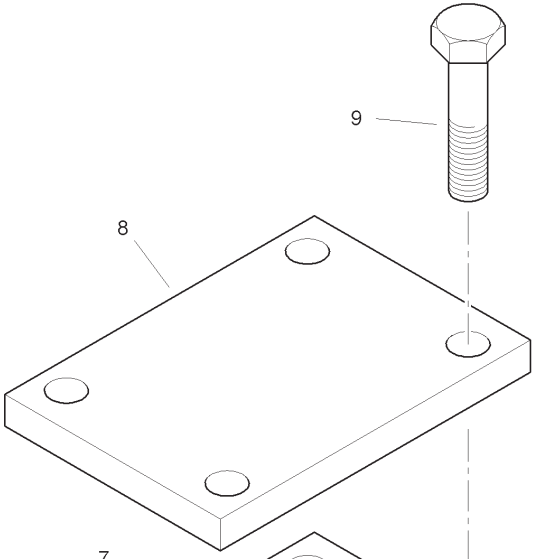

7

8

9

10

11

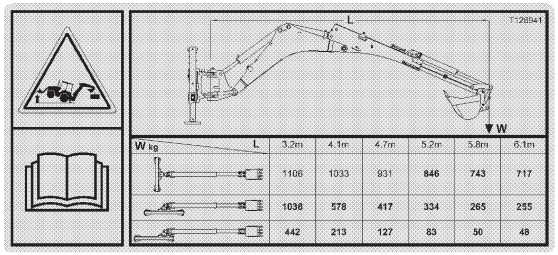

12

Item	Part No.	Qty.	English	French	German	Spanish	Remarks
1	T107979	1	Switch - Craning Alarm	Interrupteur	Schalter	Interruptor	
2	T108744	1	Alarm Cable	Câble	Kabel	Cable	
3	T110460	1	Pressure Switch	Manocontact	Druckschalter	Interrup Presión	
4	T107392	1	Tube	Tube	Rohr	Tubo	
5	367386X1	1	Elbow	Coude	Winkelstuck	Codo	
6	364704X1	1	Tee Connector	Coude	Winkelstück	Codo	
7	T108465	1	Craning Bracket	Support Fixation	Haltearm	Soporte	
8	T108865	1	Craning Plate	Platine	Klemmplatte	Placa De Abrazo	
9	3009511X1	4	Bolt	Boulon	Schraubbolzen	Perno	
10	339369X1	4	Washer	Rondelle Frein	Federring	Arandela De Freno	
11	3009695X1	4	Nut	Ecrou Métrique	Mutter Metrisch	Tuerca	
12	T126941	1	Decal - Load Chart	Décalcomanie	Aufkleber	Calcomanía	

C-98629-01.1-B

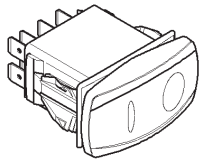

1

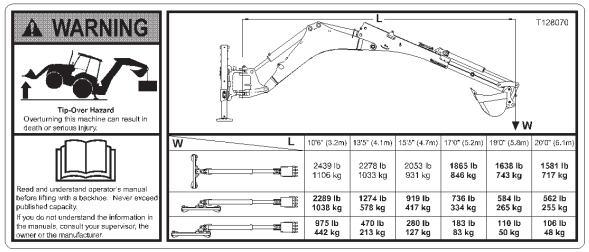

12

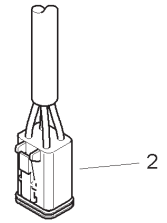

2

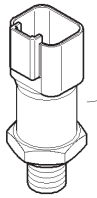

3

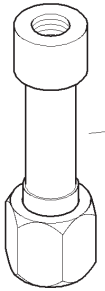

4

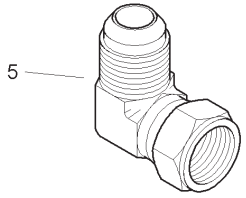

5

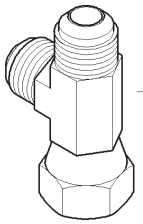

6

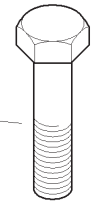

9

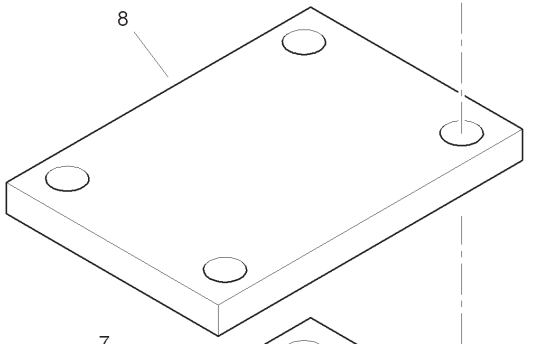

8

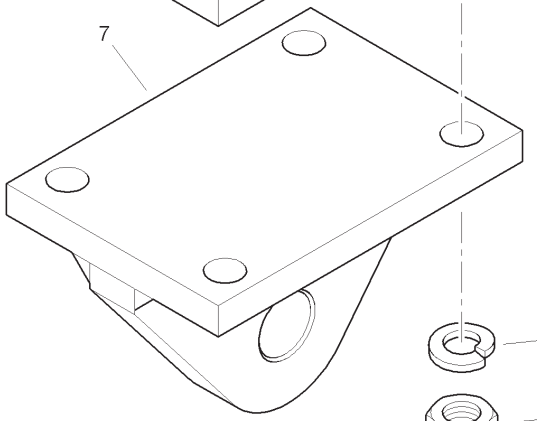

7

10

11

Item	Part No.	Qty.	English	French	German	Spanish	Remarks
1	T107979	1	Switch - Craning Alarm	Interrupteur	Schalter	Interruptor	
2	T108744	1	Alarm Cable	Câble	Kabel	Cable	
3	T110460	1	Pressure Switch	Manocontact	Druckschalter	Interrup Presión	
4	T107392	1	Tube	Tube	Rohr	Tubo	
5	367386X1	1	Elbow	Coude	Winkelstuck	Codo	
6	364704X1	1	Tee Connector	Coude	Winkelstück	Codo	
7	T108465	1	Craning Bracket	Support Fixation	Haltearm	Soporte	
8	T108865	1	Craning Plate	Platine	Klemmplatte	Placa De Abrazo	
9	3009511X1	4	Bolt	Boulon	Schraubbolzen	Perno	
10	339369X1	4	Washer	Rondelle Frein	Federring	Arandela De Freno	
11	3009695X1	4	Nut	Ecrou Métrique	Mutter Metrisch	Tuerca	
12	T128070	1	Decal - Load Chart	Décalcomanie	Aufkleber	Calcomanía	

C-98440-01.1-A

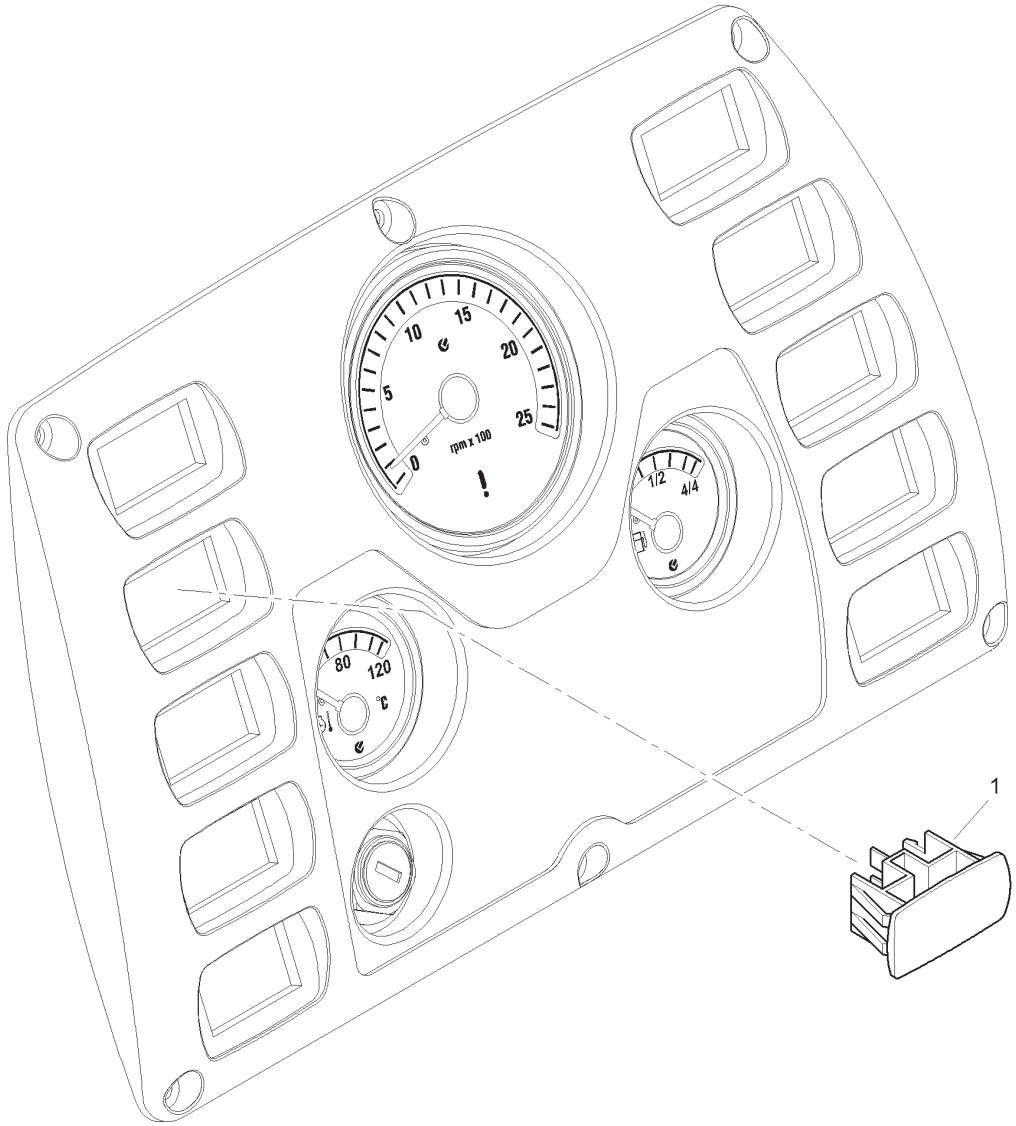

Item	Part No.	Qty.	English	French	German	Spanish	Remarks
1	6114338M1	1	Blanking Plug	Bouchon	VerschlStopfen	Tapón	

www.terex.com

constructionsupport@terex.com

Terex Construction, Central Boulevard, Prologis Park, Coventry CV6 4BX, England
Tel: + 44 (0)24 7633 9400 Fax: + 44 (0)24 7633 9500 Email: sales@terex.com